LG

Life's Good

49. Tile V Size (الحجم العمودي للمربعات) (الأمر: d h)

لضبط الحجم العمودي للمربعات.

*قم بضبط الموضع العمودي للمربعات على 0x00 قبل ضبط الحجم العمودي للمربعات.

* تتوفر هذه الوظيفة فقط عندما يكون الخيار طبيعي لوضع المربعات مضبوطًا على إيقاف في حين أن وضع المربعات مضبوطًا على تشغيل.

Transmission

[d][h][ ][Set ID][ ][Data][Cr]

Data من 00 إلى 32: من 0 إلى 50

** قد لا يكون مدعومًا بحسب الطراز.

Acknowledgementa

[h][ ][Set ID][ ][OK/NG][Data][x]

50. Natural Mode (In Tile Mode) (الوضع طبيعي (في وضع المربعات)) (الأمر: d j)

لتظهر الصورة على نحوٍ طبيعي، يتم حذف جزء الصورة الذي كان ليظهر عادة في الفجوة الموجودة بين أجهزة العرض.

Transmission

[d][j][ ][Set ID][ ][Data][Cr]

Data 00: إيقاف

01: تشغيل

Acknowledgement

[j][ ][Set ID][ ][OK/NG][Data][x]

43. Tile Mode (وضع المربعات) (الأمر: d d)

لضبط وضع المربعات وقيمتَي عمود/ صف المربعات.

Transmission

[d][d][ ][Set ID][ ][Data][Cr]

Data 00 إلى FF: البايت الأول - صف المربعات
البايت الثاني - عمود المربعات
*يعني 00، 01، 10، 11 أن وضع المربعات متوقف عن التشغيل
** قد لا يكون مدعومًا بحسب الطراز.

Acknowledgement

[d][ ][Set ID][ ][OK/NG][Data][x]

44. Tile Mode Check (التحقق من وضع المربعات) (الأمر: d z)

للتحقق من حالة وضع المربعات.

Transmission

[d][z][ ][Set ID][ ][Data][Cr]

Data FF: التحقق من حالة وضع المربعات.
** قد لا يكون مدعومًا بحسب الطراز.

Acknowledgement

[z][ ][Set ID][ ][OK/NG][Data1][Data2][Data3][x]

Data1 00: إيقاف وضع المربعات
01: تشغيل وضع المربعات
Data2 من 00 إلى 0F: صف المربعات
Data3 من 00 إلى 0F: عمود المربعات

45. Tile ID (معرّف المربعات) (الأمر: d i)

لضبط معرّف المربعات.

Transmission

[d][i][ ][Set ID][ ][Data][Cr]

Data 01 إلى E1: معرّف المربعات من 01 إلى 225**
FF: التحقق من معرّف المربعات
** تعذّر ضبط البيانات على (عمود المربعات) × (صف المربعات).
** قد لا يكون مدعومًا بحسب الطراز.

Acknowledgement

[i][ ][Set ID][ ][OK/NG][Data][x]

*سيتم استرداد NG إذا تم ضبط البيانات على (عمود المربعات) × (صف المربعات)، باستثناء 0xFF.

46. Tile H Position (الموضع الأفقي للمربعات) (الأمر: d e)

لضبط الموضع الأفقي للمربعات.
* تتوفر هذه الوظيفة فقط عندما يكون الخيار طبيعي لوضع المربعات مضبوطًا على إيقاف في حين أن وضع المربعات مضبوطًا على تشغيل.

Transmission

[d][e][ ][Set ID][ ][Data][Cr]

Data 00 إلى 32: 50- (يسار) إلى 0 (يمين)
*تعتمد قيمتا اليسار/اليمين على الحجم الأفقي للمربعات.
** قد لا يكون مدعومًا بحسب الطراز.

Acknowledgement

[e][ ][Set ID][ ][OK/NG][Data][x]

47. Tile V Position (الموضع العمودي للمربعات) (الأمر: d f)

لضبط الموضع العمودي للمربعات.
* تتوفر هذه الوظيفة فقط عندما يكون الخيار طبيعي لوضع المربعات مضبوطًا على إيقاف في حين أن وضع المربعات مضبوطًا على تشغيل.

Transmission

[d][f][ ][Set ID][ ][Data][Cr]

Data من 0 إلى 32: من 0 (الجهة السفلى) إلى 50 (الجهة العليا)
* تعتمد قيمتا الجهة السفلى والجهة العليا على الحجم العمودي للمربعات.
** قد لا يكون مدعومًا بحسب الطراز.

Acknowledgement

[f][ ][Set ID][ ][OK/NG][Data][x]

48. Tile H Size (الحجم الأفقي للمربعات) (الأمر: d g)

لضبط الحجم الأفقي للمربعات.
*قم بضبط الموضع الأفقي للمربعات على 0x32 قبل ضبط الحجم الأفقي للمربعات.
* تتوفر هذه الوظيفة فقط عندما يكون الخيار طبيعي لوضع المربعات مضبوطًا على إيقاف في حين أن وضع المربعات مضبوطًا على تشغيل.

Transmission

[d][g][ ][Set ID][ ][Data][Cr]

Data من 00 إلى 32: من 0 إلى 50
** قد لا يكون مدعومًا بحسب الطراز.

Acknowledgement

[g][ ][Set ID][ ][OK/NG][Data][x]

37. White balance red gain (اكتساب اللون الأحمر من توازن اللون الأبيض) (الأمر: j m)

لضبط قيمة اكتساب اللون الأحمر من توازن اللون الأبيض.

Transmission

[j][m][ ][Set ID][ ][Data][Cr]

Data من 00 إلى FE: اكتساب اللون الأحمر من 0 إلى 254

Acknowledgement

[m][ ][Set ID][ ][OK/NG][Data][x]

38. White balance green gain (اكتساب اللون الأخضر من توازن الأبيض) (الأمر: j n)

لضبط قيمة اكتساب اللون الأخضر من توازن اللون الأبيض.

Transmission

[j][n][ ][Set ID][ ][Data][Cr]

Data من 00 إلى FE: اكتساب اللون الأخضر من 0 إلى 254

Acknowledgement

[n][ ][Set ID][ ][OK/NG][Data][x]

39. White balance blue gain (اكتساب اللون الأزرق من توازن الأبيض) (الأمر: j o)

لضبط قيمة اكتساب اللون الأزرق من توازن اللون الأبيض.

Transmission

[j][o][ ][Set ID][ ][Data][Cr]

Data من 00 إلى FE: اكتساب اللون الأزرق من 0 إلى 254

Acknowledgement

[o][ ][Set ID][ ][OK/NG][Data][x]

40. Backlight (الإضاءة الخلفية) (الأمر: m g)

لضبط سطوع الإضاءة الخلفية.

Transmission

[m][g][ ][Set ID][ ][Data][Cr]

Data من 00 إلى 64: سطوع الإضاءة الخلفية من 0 إلى 100

Acknowledgement

[g][][set ID][][OK/NG][Data][x]

** قد لا يكون هذا مدعومًا في طرازات معيّنة.

41. Screen off (إيقاف الشاشة) (الأمر: k d)

لتشغيل الشاشة أو إيقاف تشغيلها.

Transmission

[k][d][ ][Set ID][ ][Data][Cr]

Data 00: لتشغيل الشاشة

01: لإيقاف تشغيل الشاشة

Acknowledgement

[d][ ][Set ID][ ][OK/NG][Data][x]

42. Power On Delay (مهلة تأجيل التشغيل) (الأمر: f h)

لضبط مهلة تأخير الجدول عندما تكون الطاقة قيد التشغيل. (الوحدة: الثانية)

Transmission

[f][h][ ][Set ID][ ][Data][Cr]

Data من 00 إلى 64: من الحد الأدنى 0 إلى الحد الأقصى 100 (ثواني)

Acknowledgement

[h][ ][Set ID][ ][OK/NG][Data][x]

31. Reset (إعادة الضبط) (الأمر: f k)

لإعادة ضبط الإعدادات للصورة والشاشة والصوت أو لاستعادة إعدادات المصنع.

(يمكن إجراء إعادة ضبط للشاشة في وضع إدخال RGB فقط.)

Transmission

[f][k][ ][Set ID][ ][Data][Cr]

Data 00: إعادة ضبط الصورة

01 : إعادة ضبط الشاشة

02: الإعدادات الأصلية (إعادة ضبط المصنع)

Acknowledgement

[k][ ][Set ID][ ][OK/NG][Data][x]

32. Current Temperature (درجة الحرارة الحالية) (الأمر: d n)

للتحقق من قيمة درجة الحرارة الداخلية.

Transmission

[d][n][ ][Set ID][ ][Data][Cr]

Data FF: التحقق من الحالة

Acknowledgement

[n][ ][Set ID][ ][OK/NG][Data][x]

[n][ ][Set ID][ ][OK/NG][Data1][Data2][Data3][x]

* يتم عرض درجة الحرارة كقيمة سداسية عشرية.

33. Key (المفتاح) (الأمر: m c)

لإرسال رمز مفتاح للريموت بالأشعة تحت الحمراء.

Transmission

[m][c][ ][Set ID][ ][Data][Cr]

Data IR_KEY_CODE

Acknowledgement

[c][ ][Set ID][ ][OK/NG][Data][x]

للحصول على رموز المفاتيح، راجع رموز الأشعة تحت الحمراء.

* قد لا تكون بعض رموز المفاتيح مدعومة في طرازات معيّنة.

34. Time elapsed (الوقت المنقضي) (الأمر: d l)

للتحقق من الوقت المنقضي.

Transmission

[d][l][ ][Set ID][ ][Data][Cr]

Data FF: قراءة الحالة

Acknowledgement

[l][ ][Set ID][ ][OK/NG][Data][x]

* يتم عرض البيانات التي يتم تلقيها كقيمة سداسية عشرية.

35. Product serial number (الرقم التسلسلي للمنتج) (الأمر: f y)

للتحقق من الرقم التسلسلي للمنتج.

Transmission

[f][y][ ][Set ID][ ][Data][Cr]

Data FF: التحقق من الرقم التسلسلي للمنتج

Acknowledgement

[y][ ][Set ID][ ][OK/NG][Data][x]

* تتوفر البيانات في الرمز ASCII.

36. Software version (إصدار البرنامج) (الأمر: f z)

للتحقق من إصدار برنامج المنتج.

Transmission

[f][z][ ][Set ID][ ][Data][Cr]

Data FF: التحقق من إصدار البرنامج

Acknowledgement

[z][ ][Set ID][ ][OK/NG][Data][x]

26. On timer input (إدخال مؤقت التشغيل) (الأمر: f u)

لإضافة إدخال جدول جديد عبر تحديد الإدخال لإعداد مؤقت التشغيل الحالي.

Transmission

[f][u][ ][Set ID][ ][Data1][Cr]

[f][u][ ][Set ID][ ][Data1][Data2][Cr]

Data (إضافة جدول)
RGB :60
(HDMI1) HDMI :90

Data1
1. f1h إلى f7h (قراءة البيانات)
F1: تحديد مصدر إدخال الجدول الأول
F2: تحديد مصدر إدخال الجدول الثاني
F3: تحديد مصدر إدخال الجدول الثالث
F4: تحديد مصدر إدخال الجدول الرابع
F5: تحديد مصدر إدخال الجدول الخامس
F6: تحديد مصدر إدخال الجدول السادس
F7: تحديد مصدر إدخال الجدول السابع

Data2
1. ffh (قراءة البيانات)
لقراءة إدخال الجدول، أدخل FFH لـ [Data2].
في حال عدم توفر أي جدول لـ [Data1] عند محاولة قراءة بيانات الجدول أو تغييرها، سيظهر النص NG (غير هام) وستفشل العملية.
(المثال 1: fu 01 60 - نقل كل إدخال من إدخالات الجدول الموجودة صفًا واحدًا إلى الأسفل وحفظ RGB كمصدر إدخال لإدخال الجدول الأول.)
(المثال 2: fu 01 f1 ff - قراءة بيانات إدخال الجدول الأول.)
* تكون هذه الوظيفة مدعومة فقط عند ضبط 1 (السنة/الشهر/اليوم) و2 (الساعة/الدقيقة/الثانية) ووقت التشغيل (وضع التكرار/الوقت).
** قد لا يكون الإدخال مدعومًا في طرازات معيّنة.

Acknowledgement

[u][ ][Set ID][ ][OK/NG][Data][x]

[u][ ][Set ID][ ][OK/NG][Data1][Data2][x]

** قد لا يكون هذا مدعومًا في طرازات معيّنة.

27. Automatic standby (وضع استعداد تلقائي) (الأمر: m n)

لتكوين إعدادات وضع الاستعداد التلقائي.

Transmission

[m][n][ ][Set ID][ ][Data][Cr]

Data 00: إيقاف (لن يتم إيقاف التشغيل بعد 8/6/4 ساعات)
01: 4 ساعات (إيقاف التشغيل بعد 4 ساعات)
02: 6 ساعات (إيقاف التشغيل بعد 6 ساعات)
03: 8 ساعات (إيقاف التشغيل بعد 8 ساعات)

Acknowledgement

[n][ ][Set ID][ ][OK/NG][Data][x]

28. Auto off (إيقاف تلقائي) (الأمر: f g)

لتكوين إعدادات إيقاف التشغيل التلقائي.

Transmission

[f][g][ ][Set ID][ ][Data][Cr]

Data 00: إيقاف (لن يتم إيقاف التشغيل بعد 15 دقيقة)
01: تشغيل (إيقاف التشغيل بعد 15 دقيقة)

Acknowledgement

[g][ ][Set ID][ ][OK/NG][Data][x]

29. Language (اللغة) (الأمر: f i)

لتحديد لغة عرض الخيارات على الشاشة.

Transmission

[f][i][ ][Set ID][ ][Data][Cr]

Data 00: التشيكية
01: الدنماركية
02: الألمانية
03: الإنجليزية
04: الإسبانية (أوروبا)
05: اليونانية
06: الفرنسية
07: الإيطالية
08: الهولندية
09: النرويجية
0A: البرتغالية
0B: البرتغالية (البرازيل)
0C: الروسية
0D: الفنلندية
0E: السويدية
0F: الكورية
10: الصينية (الكانتونية)
11: اليابانية
12: الصينية (الماندرين)

Acknowledgement

[i][ ][Set ID][ ][OK/NG][Data][x]

30. ISM method (طريقة ISM) (الأمر: j p)

لتحديد خيار طريقة ISM.

Transmission

[j][p][ ][Set ID][ ][Data][Cr]

Data 08: قياسي
20: تنقية الألوان

Acknowledgement

[p][ ][Set ID][ ][OK/NG][Data][x]

24. Off timer (repeat mode/time) (مؤقت الإيقاف (وضع التكرار/الوقت)) (الأمر: e f)

لتكوين إعدادات وقت الإيقاف (وضع التكرار/الوقت).

Transmission

[f][e][ ][Set ID][ ][Data1][ ][Data2][ ][Data3][Cr]

Data1

1. F1 إلى F7 (قراءة البيانات)
F1: قراءة بيانات مؤقت الإيقاف الأولى
F2: قراءة بيانات مؤقت الإيقاف الثانية
F3: قراءة بيانات مؤقت الإيقاف الثالثة
F4: قراءة بيانات مؤقت الإيقاف الرابعة
F5: قراءة بيانات مؤقت الإيقاف الخامسة
F6: قراءة بيانات مؤقت الإيقاف السادسة
F7: قراءة بيانات مؤقت الإيقاف السابعة
2. E1 إلى E7 (حذف فهرس واحد)، E0 (حذف كل الفهارس)
E0: محو كل إعدادات مؤقت الإيقاف
E1 محو إعداد مؤقت الإيقاف الأول
E2: محو إعداد مؤقت الإيقاف الثاني
E3: محو إعداد مؤقت الإيقاف الثالث
E4: محو إعداد مؤقت الإيقاف الرابع
E5: محو إعداد مؤقت الإيقاف الخامس
E6: محو إعداد مؤقت الإيقاف السادس
E7: محو إعداد مؤقت الإيقاف السابع
3. من 01 إلى 0C (إعداد يوم الأسبوع لمؤقت الإيقاف)
01: مرة واحدة
02. يوميًا
03: من الإثنين إلى الجمعة
04: من الإثنين إلى السبت
05: من السبت إلى الأحد
06. كل أحد
07. كل إثنين
08. كل ثلاثاء
09. كل أربعاء
0A. كل خميس
0B. كل جمعة
0C. كل سبت

Data2 من 00 إلى 17: من 00 إلى 23 ساعة

Data3 من 00 إلى 3B: من 00 إلى 59 دقيقة

* لقراءة قائمة وقت الإيقاف أو حذفها، قم بضبط FFH لـ [Data2] و [Data3].

المثال 1: fe 01 f1 ff ff – قراءة بيانات الفهرس الأول من مؤقت الإيقاف.

المثال 2: fe 01 e1 ff ff – حذف بيانات الفهرس الأول من مؤقت الإيقاف.

المثال 3: fe 01 04 02 03 - لضبط مؤقت الإيقاف على 02:03 من الإثنين إلى السبت.

* تتوفر هذه الوظيفة فقط عند ضبط الساعة 1 (السنة/الشهر/اليوم) والساعة 2 (الساعة/الدقيقة/الثانية).

Acknowledgement

[e][ ][Set ID][ ][OK/NG][Data1][Data2][Data3][x]

25. On timer (repeat mode/time) (مؤقت التشغيل (وضع التكرار/الوقت)) (الأمر: d f)

لتكوين إعدادات وقت التشغيل (وقت التكرار/الوقت).

Transmission

[f][d][ ][Set ID][ ][Data1][ ][Data2][ ][Data3][Cr]

Data1

1. F1 إلى F7 (قراءة البيانات)
F1: قراءة بيانات مؤقت التشغيل الأولى
F2: قراءة بيانات مؤقت التشغيل الثانية
F3: قراءة بيانات مؤقت التشغيل الثالثة
F4: قراءة بيانات مؤقت التشغيل الرابعة
F5: قراءة بيانات مؤقت التشغيل الخامسة
F6: قراءة بيانات مؤقت التشغيل السادسة
F7: قراءة بيانات مؤقت التشغيل السابعة
2. E1 إلى E7 (حذف فهرس واحد)، E0 (حذف كل الفهارس)
E0: محو كل إعدادات مؤقت التشغيل
E1 محو إعداد مؤقت التشغيل الأول
E2: محو إعداد مؤقت التشغيل الثاني
E3: محو إعداد مؤقت التشغيل الثالث
E4: محو إعداد مؤقت التشغيل الرابع
E5: محو إعداد مؤقت التشغيل الخامس
E6: محو إعداد مؤقت التشغيل السادس
E7: محو إعداد مؤقت التشغيل السابع
3. من 01 إلى 0C (إعداد يوم الأسبوع لمؤقت التشغيل)
01: مرة واحدة
02. يوميًا
03: من الإثنين إلى الجمعة
04: من الإثنين إلى السبت
05: من السبت إلى الأحد
06. كل أحد
07. كل إثنين
08. كل ثلاثاء
09. كل أربعاء
0A. كل خميس
0B. كل جمعة
0C. كل سبت

Data2 من 00 إلى 17: من 00 إلى 23 ساعة

Data3 من 00 إلى 3B: من 00 إلى 59 دقيقة

* لقراءة قائمة مؤقت التشغيل التي قمت بضبطها أو حذفها، يجب ضبط [Data2][**Data3**] على FFH.

المثال 1: fd 01 f1 ff ff - قراءة بيانات الفهرس الأول من مؤقت التشغيل.

المثال 2: fd 01 e1 ff ff – حذف بيانات الفهرس الأول من مؤقت التشغيل.

المثال 3: fd 01 04 02 03 - ضبط مؤقت التشغيل على 02:03 من الإثنين إلى السبت.

* تتوفر هذه الوظيفة فقط عند ضبط الساعة 1 (السنة/الشهر/اليوم) والساعة 2 (الساعة/الدقيقة/الثانية).

Acknowledgement

[d][ ][Set ID][ ][OK/NG][Data1][Data2][Data3][x]

19. Volume (مستوى الصوت) (الأمر: k f)

لضبط مستوى صوت التشغيل.

Transmission

[k][f][ ][Set ID][ ][Data][Cr]

Data من 00 إلى 64: مستوى الصوت من 0 إلى 100

Acknowledgement

[f][ ][Set ID][ ][OK/NG][Data][x]

** قد لا يكون هذا مدعومًا في طرازات معيّنة.

20. Clock 1 (year/month/day) (الساعة 1 (العام/الشهر/اليوم)) (الأمر: f a)

لضبط قيمة الساعة 1 (السنة/الشهر/اليوم).

Transmission

[f][a][ ][Set ID][ ][Data1][ ][Data2][ ][Data3][Cr]

Data1 من 00 إلى 1E: من سنة 2010 إلى 2040

Data2 من 01 إلى 0C: من يناير إلى ديسمبر

Data3 من 01 إلى 1F: من 1 إلى 31

* أدخل "fa [Set ID] ff" لعرض إعدادات الساعة 1 (السنة/الشهر/اليوم).

Acknowledgement

[a][ ][Set ID][ ][OK/NG][Data1][Data2][Data3][x]

21. Clock 2 (hour/minute/second) (الساعة 2 (الساعة/الدقيقة/الثانية)) (الأمر: f x)

لضبط قيمة الساعة 2 (الساعة/الدقيقة/الثانية).

Transmission

[f][x][ ][Set ID][ ][Data1][ ][Data2][ ][Data3][Cr]

Data1 من 00 إلى 17: من 00 إلى 23 ساعة

Data2 من 00 إلى 3B: من 00 إلى 59 دقيقة

Data3 من 00 إلى 3B: من 00 إلى 59 ثانية

* أدخل "fa [Set ID] ff" لعرض إعدادات الساعة 2 (الساعة/الدقيقة/الثانية).

** تتوفر هذه الوظيفة فقط عند ضبط الساعة 1 (السنة/الشهر/اليوم).

Acknowledgement

[x][ ][Set ID][ ][OK/NG][Data1][Data2][Data3][x]

22. Off time schedule (جدول وقت الإيقاف) (الأمر: f c)

لتمكين/تعطيل جدول وقت التشغيل.

Transmission

[f][c][ ][Set ID][ ][Data][Cr]

Data 00: إيقاف

01: تشغيل

Acknowledgement

[c][ ][Set ID][ ][OK/NG][Data][x]

23. On time schedule (جدول وقت التشغيل) (الأمر: f b)

لتمكين/تعطيل جدول وقت التشغيل.

Transmission

[f][b][ ][Set ID][ ][Data][Cr]

Data 00: إيقاف

01: تشغيل

Acknowledgement

[b][ ][Set ID][ ][OK/NG][Data][x]

13. V position (الموضع الرأسي) (الأمر: f r)
لضبط موضع الشاشة العمودي.
تتوفر هذه الوظيفة فقط عند ضبط وضع المربعات على إيقاف.
* يختلف النطاق التشغيلي بحسب دقة إدخال RGB.
(متوفر فقط في وضع إدخال RGB-PC)
Transmission
[f][r][ ][Set ID][ ][Data][Cr]

Data من 00 إلى 64: من الحد الأدنى 50- (الجهة السفلى) إلى الحد الأقصى 50 (الجهة العليا)
Acknowledgement
[r][ ][Set ID][ ][OK/NG][Data][x]

14. H size (الحجم الأفقي) (الأمر: f s)
لضبط حجم الشاشة الأفقي.
تتوفر هذه الوظيفة فقط عند ضبط وضع المربعات على إيقاف.
* يختلف النطاق التشغيلي بحسب دقة إدخال RGB.
(متوفر فقط في وضع إدخال RGB-PC)
Transmission
[f][s][ ][Set ID][ ][Data][Cr]

Data من 00 إلى 64: من الحد الأدنى 50- (صغير) إلى الحد الأقصى 50 (كبير)
Acknowledgement
[s][ ][Set ID][ ][OK/NG][Data][x]

15. Auto Config. (تكوين تلقائي) (الأمر: j u)
لتصحيح موضع الصورة واهتزازها بشكل تلقائي.
(متوفر فقط في وضع إدخال RGB-PC)
Transmission
[j][u][ ][Set ID][ ][Data][Cr]

Data 01: التنفيذ
Acknowledgement
[u][ ][Set ID][ ][OK/NG][Data][x]

16. Balance (التوازن) (الأمر: k t)
لضبط توازن الصوت.
Transmission
[k][t][ ][Set ID][ ][Data][Cr]

Data من 00 إلى 64: من اليسار 50 إلى اليمين 50
Acknowledgement
[t][ ][Set ID][ ][OK/NG][Data][x]

** قد لا يكون هذا مدعومًا في طرازات معيّنة.

17. Sound mode (وضع الصوت) (الأمر: d y)
لتحديد وضع الصوت.
Transmission
[d][y][ ][Set ID][ ][Data][Cr]

Data 01: قياسي
02: موسيقى
03: سينما
04: رياضة
05. لعبة
07. أخبار
Acknowledgement
[y][ ][Set ID][ ][OK/NG][Data][x]

** قد لا يكون هذا مدعومًا في طرازات معيّنة.

18. Mute (كتم الصوت) (الأمر: k e)
لكتم/إلغاء كتم الصوت.
Transmission
[k][e][ ][Set ID][ ][Data][Cr]

Data 00: كتم الصوت
01: إلغاء كتم الصوت
Acknowledgement
[e][ ][Set ID][ ][OK/NG][Data][x]

** قد لا يكون هذا مدعومًا في طرازات معيّنة.

07. Brightness (سطوع) (الأمر: k h)
لضبط سطوع الشاشة.
Transmission
[k][h][ ][Set ID][ ][Data][Cr]

Data من 00 إلى 64: سطوع من 0 إلى 100
Acknowledgement
[h][ ][Set ID][ ][OK/NG][Data][x]

08. Sharpness (حدة) (الأمر: k k)
لضبط حدة الشاشة.
Transmission
[k][k][ ][Set ID][ ][Data][Cr]

Data من 00 إلى 32: حدة من 0 إلى 50
Acknowledgement
[k][ ][Set ID][ ][OK/NG][Data][x]

09. Color (لون) (الأمر: k i)
لضبط لون الشاشة.
Transmission
[k][i][ ][Set ID][ ][Data][Cr]

Data من 00 إلى 64: لون من 0 إلى 100
Acknowledgement
[i][ ][Set ID][ ][OK/NG][Data][x]

10. Tint (درجة اللون) (الأمر: k j)
لضبط درجة لون الشاشة.
Transmission
[k][j][ ][Set ID][ ][Data][Cr]

Data من 00 إلى 64: درجة اللون أحمر 50 إلى أخضر 50
Acknowledgement
[j][ ][Set ID][ ][OK/NG][Data][x]

11. Color temperature (درجة حرارة اللون) (الأمر: x u)
لضبط درجة حرارة لون الشاشة.
Transmission
[x][u][ ][Set ID][ ][Data][Cr]

Data 00 إلى 64: دافئ 50 إلى بارد 50
Acknowledgement
[u][ ][Set ID][ ][OK/NG][Data][x]

12. H position (الموضع الأفقي) (الأمر: f q)
لضبط موضع الشاشة الأفقي.
تتوفر هذه الوظيفة فقط عند ضبط وضع المربعات على إيقاف.
* يختلف النطاق التشغيلي بحسب دقة إدخال RGB.
(متوفر فقط في وضع إدخال RGB-PC)
Transmission
[f][q][ ][Set ID][ ][Data][Cr]

Data من 00 إلى 64: من الحد الأدنى 50- (الجهة اليسرى) إلى الحد الأقصى 50 (الجهة اليمنى)
Acknowledgement
[q][ ][Set ID][ ][OK/NG][Data][x]

01. Power (الطاقة) (الأمر: k a)

للتحكم بتشغيل الجهاز أو إيقاف تشغيله.

Transmission

[k][a][ ][Set ID][ ][Data][Cr]

Data 00: إيقاف
01: تشغيل

Acknowledgement

[a][ ][Set ID][ ][OK/NG][Data][x]

* تعود إشارة الإقرار بشكل صحيح عندما يكون جهاز العرض قيد التشغيل فقط.
* قد يحدث تأخير بين إشارتَي الإرسال والإقرار.

02. Select input (تحديد الإدخال) (الأمر: x b)

لتحديد إشارة إدخال.

Transmission

[x][b][ ][Set ID][ ][Data][Cr]

Data 60: RGB
90: HDMI (HDMI1) (التلفاز الرقمي)
A0: HDMI (HDMI1) (الكمبيوتر)

Acknowledgement

[b][ ][Set ID][ ][OK/NG][Data][x]

* قد لا يكون بعض إشارات الإدخال مدعومًا في بعض الطراز.

03. Aspect ratio (نسبة الطول إلى العرض) (الأمر: k c)

لضبط نسبة الطول إلى العرض.

Transmission

[k][c][ ][Set ID][ ][Data][Cr]

Data 01: 4:3
02: 16:9
04: تكبير/تصغير (HDMI)(التلفاز الرقمي)
06: نسبة تلقائية (HDMI)(التلفاز الرقمي)
09: أصلي (≤ 720p) (HDMI) (التلفاز الرقمي)
من 10 إلى 1F: تكبير/تصغير سينمائي 1 إلى 16 (HDMI) (التلفاز الرقمي)

* تختلف أنواع البيانات المتوفرة بحسب إشارة الإدخال. للحصول على مزيد من المعلومات، راجع قسم نسبة طول إلى عرض في دليل المالك.
* قد تختلف نسبة الطول إلى العرض بحسب تكوين إدخال الطراز.

Acknowledgement

[c][ ][Set ID][ ][OK/NG][Data][x]

04. Energy saving (توفير الطاقة) (الأمر: j q)

لضبط وظيفة توفير الطاقة.

Transmission

[j][q][ ][Set ID][ ][Data][Cr]

Data 00: إيقاف
01: حد أدنى
02: متوسط
03: حد أقصى
04: تلقائي
05: إيقاف الشاشة

Acknowledgement

[q][ ][Set ID][ ][OK/NG][Data][x]

** قد لا يكون هذا مدعومًا في طرازات معيّنة.

05. Picture mode (وضع الصورة) (الأمر: d x)

لتحديد وضع للصورة.

Transmission

[d][x][ ][Set ID][ ][Data][Cr]

Data 00: حيوي
01: قياسي
02: سينما
03: رياضة
04: لعبة
05: خبير 1
06: خبير 2
08: APS

Acknowledgement

[x][ ][Set ID][ ][OK/NG][Data][x]

06. Contrast (تباين) (الأمر: k g)

لضبط تباين الشاشة.

Transmission

[k][g][ ][Set ID][ ][Data][Cr]

Data من 00 إلى 64: تباين من 0 إلى 100

Acknowledgement

[g][ ][Set ID][ ][OK/NG][Data][x]

بروتوكول الإرسال / الاستقبال

Transmission

[Command1][Command2][ ][Set ID][ ][Data][Cr]

* [**Command1**]: الأمر الأول للتحكم بالجهاز.
* [**Command2**]: الأمر الثاني للتحكم بالجهاز.
* [**Set ID**]: يُستخدم لتحديد جهاز تريد التحكم فيه. يمكن تعيين معرّف جهاز لكل جهاز من 1 إلى 255 (من 01H إلى FFH)، أو من 1 إلى 1000 (من 001H إلى 3e8H) في بعض الطرازات، ضمن خيارات في قائمة شاشة خيارات العرض. يؤدي تحديد "00H" أو "000H" لمعرّف الجهاز التحكم المتزامن بكافة أجهزة العرض المتصلة. (قد لا يكون مدعومًا بحسب الطراز.)
* [**Data**]: لإرسال بيانات الأمر.
  قد يزداد عدد البيانات بحسب الأمر.
* [**Cr**]: إرجاع لأول السطر. رمز ASCII "0x0D".
* [ ]: مساحة فارغة. يتطابق مع "0x20" في رمز ASCII.

Acknowledgement

[Command2][ ][Set ID][ ][OK/NG][Data][x]

* عادةً، عندما يتلقى المنتج بيانات، يرسل إقرارًا (ACK) بالتنسيق المذكور أعلاه. إذا كانت البيانات في وضع القراءة، فيدلّ ذلك على البيانات التي تشير إلى الحالة الحالية. إذا كانت البيانات في وضع القراءة، فيدلّ ذلك ببساطة على البيانات التي تم إرسالها من الكمبيوتر.
* إذا تم إرسال أمر وكان معرّف الجهاز "00" (=0x00) أو "000 (=0x000)"، فسيتم إرسال البيانات إلى كافة أجهزة العرض التي ترسل أي إقرار (ACK).
* إذا تم إرسال قيمة البيانات "FF" في وضع التحكم عبر RS-232C، فسيكون التحقق من قيمة الإعداد الحالي لوظيفة ما (لبعض الوظائف فقط) ممكنًا.
* ليس بعض الأوامر مدعومًا بحسب الطراز.

		الأمر		البيانات (سداسية عشرية)
		1	2	
42	Power On Delay (مهلة تأجيل التشغيل)	f	h	00 إلى 64
43	Tile Mode (وضع المربعات)	d	d	00 إلى 01
44	Tile Mode Check (التحقق من وضع المربعات)	d	z	FF
45	Tile ID (معرّف المربعات)	d	i	راجع "Tile ID (معرّف المربعات)".
46	Tile H Position (الموضع الأفقي للمربعات)	d	e	00 إلى 32
47	Tile V Position (الموضع العمودي للمربعات)	d	f	00 إلى 32
48	Tile H Size (الحجم الأفقي للمربعات)	d	g	00 إلى 32
49	Tile V Size (الحجم العمودي للمربعات)	d	h	00 إلى 32
50	Natural Mode (In Tile mode) (الوضع طبيعي (في وضع المربعات))	d	j	00 إلى 01

ملاحظة

- أثناء عمليات USB مثل Dvix أو EMF، لا يتم تنفيذ كل الأوامر باستثناء Power (الطاقة) (k a) وKey (المفتاح) (m c)، ويتم اعتبارها غير هامة.
- ليس بعض الأوامر مدعومًا وفقًا للطراز.
- لا يعرض الأمر f f الذي يظهر حالة أمر معيّن شاشة خيارات العرض (OSD) كنتيجة بهدف التوافق مع برنامج SuperSign.

القائمة المرجعية للأوامر

		الأمر		البيانات (سداسية عشرية)
		1	2	
01	Power (الطاقة)	k	a	00 إلى 01
02	Select input (تحديد الإدخال)	x	b	راجع [Select input (تحديد الإدخال)]
03	Aspect ratio (نسبة طول إلى عرض)	k	c	راجع [Aspect ratio (نسبة طول إلى عرض)]
04	Energy saving (توفير الطاقة)	j	q	راجع[Energy saving (توفير الطاقة)]
05	Picture mode (وضع الصورة)	d	x	راجع[Picture mode (وضع الصورة)]
06	Contrast (تباين)	k	g	00 إلى 64
07	Brightness (سطوع)	k	h	00 إلى 64
08	Sharpness (حدة)	k	k	00 إلى 32
09	Color (لون)	k	i	00 إلى 64
10	Tint (درجة اللون)	k	j	00 إلى 64
11	Color temperature (درجة حرارة اللون)	x	u	00 إلى 64
12	H position (الموضع الأفقي)	f	q	00 إلى 64
13	V position (الموضع العمودي)	f	r	00 إلى 64
14	H size (الحجم الأفقي)	f	s	00 إلى 64
15	Auto Config. (تكوين تلقائي)	j	u	01
16	Balance (التوازن)	k	t	00 إلى 64
17	Sound Mode (وضع الصوت)	d	y	راجع[Sound mode (وضع الصوت)]
18	Mute (كتم الصوت)	k	e	00 إلى 01
19	Volume (مستوى الصوت)	k	f	00 إلى 64
20	Clock 1 (year/month/day) (الساعة 1 (السنة/ الشهر/ اليوم))	f	a	راجع[Clock 1 (الساعة 1)]
21	Clock 2 (hour/minute/second) (الساعة 2 (الساعة/الدقيقة/الثانية))	f	x	راجع[Clock 2 (الساعة 2)]
22	Off Time Schedule (جدول وقت الإيقاف)	f	c	00 إلى 01
23	On Time Schedule (جدول وقت التشغيل)	f	b	00 إلى 01
24	Off timer (repeat mode/time) (مؤقت إيقاف التشغيل (وضع التكرار/الوقت))	f	e	راجع[Off timer (مؤقت الإيقاف)]
25	On timer (repeat mode/time) (مؤقت التشغيل (وضع التكرار/الوقت))	f	d	راجع[On timer (مؤقت التشغيل)]
26	On timer input (إدخال مؤقت التشغيل)	f	u	راجع[On timer input (إدخال مؤقت التشغيل)]
27	Automatic Standby (وضع استعداد تلقائي)	m	n	00 إلى 01
28	Auto off (إيقاف تلقائي)	f	g	00 إلى 01
29	Language (اللغة)	f	i	راجع [Language (اللغة)]
30	ISM method (طريقة ISM)	j	p	راجع[ISM method (طريقة ISM)]
31	Reset (إعادة الضبط)	f	k	00 إلى 02
32	Current Temperature (درجة الحرارة الحالية)	d	n	FF
33	Key (المفتاح)	m	c	راجع [Key (المفتاح)]
34	Time elapsed (الوقت المنقضي)	d	l	FF
35	Product serial number (الرقم التسلسلي للمنتج)	f	y	FF
36	Software version (إصدار البرنامج)	f	z	FF
37	White balance red gain (اكتساب اللون الأحمر من توازن الأبيض)	j	m	من 00 إلى FE
38	White balance green gain (اكتساب اللون الأخضر من توازن الأبيض)	j	n	من 00 إلى FE
39	White balance blue gain (اكتساب اللون الأزرق من توازن الأبيض)	j	o	من 00 إلى FE
40	Backlight (الإضاءة الخلفية)	m	g	00 إلى 64
41	Screen off (إيقاف الشاشة)	k	d	00 إلى 01

التحكم بمنتجات عدة

- استخدم هذه الطريقة لتوصيل عدة منتجات بكمبيوتر واحد. يمكنك التحكم بعدة منتجات في الوقت نفسه من خلال توصيلها بكمبيوتر واحد.
- في قائمة الخيارات، يجب أن تتراوح قيمة معرّف الجهاز ما بين 1 و255 (أو من 1 إلى 1000) ومن دون تكرارها.

توصيل الكبل

قم بتوصيل كبل RS-232C كما هو موضّح في الصورة.

- يُستخدم بروتوكول RS-232C لإنشاء الاتصال بين الكمبيوتر والمنتج. يمكنك تشغيل/إيقاف تشغيل المنتج أو تحديد مصدر إدخال أو ضبط قائمة شاشة خيارات العرض من الكمبيوتر.

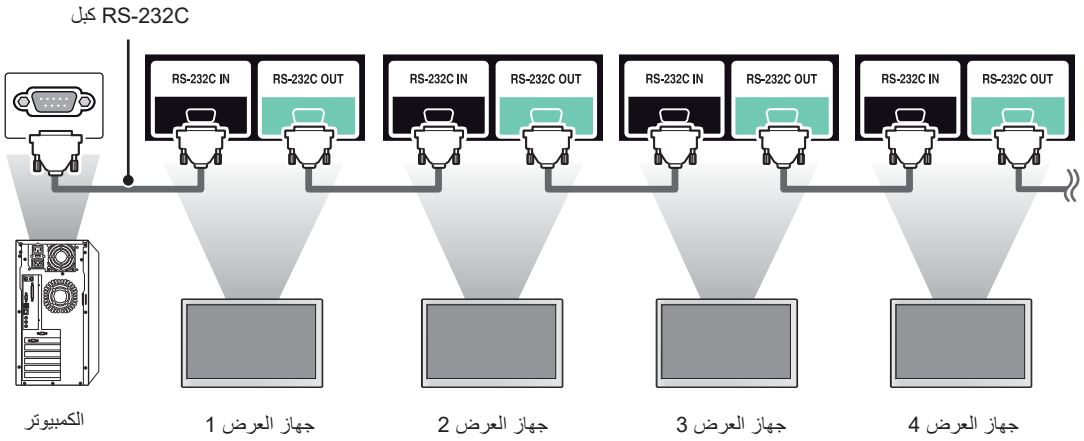

عمليات تكوين RS-232C

عمليات التكوين بثمانية أسلاك (كبل RS-232C متقاطع)

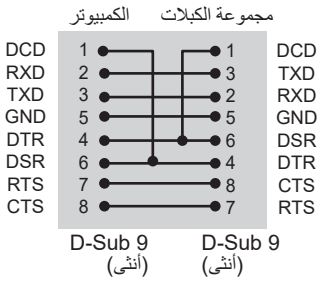

ملاحظة

- عند التوصيل باستخدام ثلاثة أسلاك (غير قياسية)، لن يكون استخدام سلسلة الشاشات المترابطة التي تعمل بالأشعة تحت الحمراء ممكنًا.

معلمة الاتصال

- معدل سرعة نقل البيانات : 9600 بت في الثانية
- طول البيانات : 8 بت
- بت التماثل : بلا
- بت التوقف : 1 بت
- التحكم بالتدفق : بلا
- رمز الاتصال : رمز ASCII
- استخدم كبلاً متقاطعًا (معكوسًا)

معرّف الصورة

يُستخدم معرّف الصورة لتغيير إعدادات شاشة عرض معيّنة باستخدام جهاز استقبال واحد يعمل بالأشعة تحت الحمراء لتمكين العرض المتعدد. يتصل الجهاز الذي يتلقى إشارات الأشعة تحت الحمراء بجهاز آخر عبر اتصال RS-232C. يتم تعريف كل جهاز بمعرّف جهاز. إذا عيّنت معرّف الصورة بواسطة الريموت، فستتمكن من التحكم عن بُعد فقط في شاشات العرض التي لديها معرّف الصورة نفسه كمعرّف الجهاز.

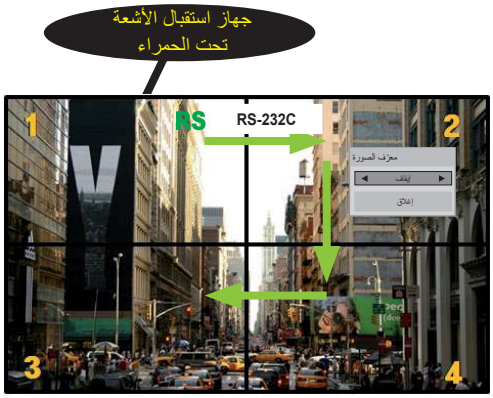

عرض متعدد 2X2
يتم تعيين معرّفات الأجهزة كما هو مبيّن في الصورة.

1 اضغط على الزر **ON** الأحمر على الريموت لتعيين معرّف الصورة.

2 لتغيير معرّف الصورة، اضغط باستمرار على الزر **ON** أو على زرَّي السهمَين إلى اليسار واليمين. قم بتعيين المعرّف الذي تريده.

- إذا قمت بتعيين معرّف الجهاز لكل جهاز ممكّن للعرض المتعدد، ثم قمت بتعيين معرّف الصورة باستخدام الزر الأحمر على الريموت، يظهر أمر المفتاح للجهاز الذي لديه معرّف الجهاز هو نفسه كمعرّف الصورة. يتعذّر التحكم بواسطة إشارات الأشعة تحت الحمراء في جهاز لديه معرّف جهاز مختلف عن معرّف الصورة.

ملاحظة

- على سبيل المثال، إذا تم تعيين معرّف الصورة إلى 2، فسيصبح من الممكن التحكم في الشاشة العلوية اليمنى (معرّف الجهاز: 2) بواسطة إشارات الأشعة تحت الحمراء.
- لكل جهاز، يمكنك تغيير الإعدادات لقوائم الصورة والوقت والشبكة ووسائط أو مفاتيح التشغيل السريع على الريموت.
- إذا ضغطت على زر **OFF** الأخضر لمعرّفات الصورة، فسيتم إيقاف تشغيل معرّفات الصورة لكل الأجهزة. وإذا ضغطت لاحقًا على أي زر على الريموت، فيبدأ تشغيل كل الأجهزة من جديد.
- سيتم تعطيل معرّف الصورة أثناء استخدام قائمة وسائط.
- إذا تم ضبط معرّف الصورة على إيقاف، فسيؤدي الضغط باستمرار على أزرار الريموت إلى تنفيذ إجراء واحد في كل مرة.

رموز الأشعة تحت الحمراء

- لا تدعم كل الطرازات وظيفة HDMI/USB.
- ليس بعض رموز المفاتيح مدعومًا وفقًا للطراز.

الرمز (سداسي عشري)	الوظيفة	ملاحظة
08	⏻ (الطاقة)	زر الريموت
0B	الإدخال	زر الريموت
C4	**MONITOR ON**	زر الريموت
C5	**MONITOR OFF**	زر الريموت
95	**ENERGY SAVING**	زر الريموت
DC	**3D**	زر الريموت
10 إلى 19	مفاتيح الأرقام من 0 إلى 9	زر الريموت
32	**1/a/A**	زر الريموت
2F	**CLEAR**	زر الريموت
02	مستوى الصوت ◿ (+)	زر الريموت
03	مستوى الصوت ◿ (-)	زر الريموت
79	**ARC**	زر الريموت
99	**AUTO**	زر الريموت
09	**MUTE**	زر الريموت
E0	**BRIGHTNESS** ^ (**Page** لأعلى)	زر الريموت
E1	**BRIGHTNESS** ˇ (**Page** لأسفل)	زر الريموت
4D	**PSM**	زر الريموت
AA	**INFO** ⓘ	زر الريموت
5F	**W.BAL**	زر الريموت
43	**SETTINGS**	زر الريموت
40	لأعلى ▲	زر الريموت
41	لأسفل ▼	زر الريموت
07	إلى اليسار ◄	زر الريموت
06	إلى اليمين ►	زر الريموت
3F	**S.MENU**	زر الريموت
44	**OK**	زر الريموت
28	**BACK**	زر الريموت
5B	**EXIT**	زر الريموت
7E	SIMPLINK	زر الريموت
7B	**TILE**	زر الريموت
B1	■	زر الريموت
B0	►	زر الريموت
BA	❚❚	زر الريموت
8F	◄◄	زر الريموت
8E	►►	زر الريموت
72	المفتاح الأحمر (**PICTURE ID ON**)	زر الريموت
71	المفتاح الأخضر (**PICTURE ID OFF**)	زر الريموت
63	المفتاح الأصفر	زر الريموت
61	المفتاح الأزرق	زر الريموت

إعدادات الشبكة

1 اضغط على **SETTINGS** للوصول إلى القوائم الرئيسية.

2 اضغط على أزرار التنقل للانتقال إلى **الشبكة** واضغط على **OK**.

3 اضغط على أزرار التنقل للانتقال إلى الإعداد أو الخيار المطلوب واضغط على **OK**.
- للرجوع إلى المستوى السابق، اضغط على **BACK**.

4 عند الانتهاء، اضغط على **EXIT**.
عند الرجوع إلى القائمة السابقة، اضغط على **BACK**.

في ما يلي وصف لإعدادات الخيارات المتوفرة:

الإعداد	الوصف
إعداد الشبكة	لتكوين إعدادات الشبكة.
حالة الشبكة	لعرض حالة الشبكة.

وضع المربعات

يمكن تقسيم شاشة جهاز العرض هذا إلى مربعات مع شاشات أجهزة عرض إضافية لإنشاء شاشة عرض كبيرة مقسومة إلى مربعات.

إيقاف

عندما يكون الخيار وضع المربعات معطلة

1X2

عند استخدام جهازَي عرض

معرّف المربعات

2X2

عند استخدام 4 أجهزة عرض

3X3

عند استخدام 9 أجهزة عرض

4X4

عند استخدام 16 جهاز عرض

5X5

عند استخدام 25 جهاز عرض

وضع المربعات - وضع طبيعي

عندما يكون الوضع نشطًا، يتم حذف جزء الصورة الذي كان ليتم عرضه بصورة طبيعية في الفجوة الموجودة بين أجهزة العرض.

قبل

بعد

إعدادات الخيارات

1 اضغط على **SETTINGS** للوصول إلى القوائم الرئيسية.

2 اضغط على أزرار التنقل للانتقال إلى **خيارات** واضغط على **OK**.

3 اضغط على أزرار التنقل للانتقال إلى الإعداد أو الخيار المطلوب واضغط على **OK**.

- للرجوع إلى المستوى السابق، اضغط على **BACK**.

4 عند الانتهاء، اضغط على **EXIT**. عند الرجوع إلى القائمة السابقة، اضغط على **BACK**.

في ما يلي وصف لإعدادات الخيارات المتوفرة:

الإعداد		الوصف
اللغة		لتحديد لغة للنص الذي سيُعرض على شاشة العرض.
طريقة ISM		قد يتسبب جمود صورة لعبة فيديو أو ثباتها على الشاشة لمدة طويلة ببقاء صورة طيفية حتى بعد تغيير الصورة. تجنب بقاء صورة ثابتة معروضة على الشاشة لمدة طويلة.
	الخيارات	
	عادي	يحدّ من التصاق الصورة عبر تخفيض السطوع تدريجيًا عند عرض صور ثابتة وعبر زيادة السطوع عند عرض صور متحركة.
	تنقية الألوان	للحدّ من التصاق الصورة عبر نقل كل بكسل بنمط معيّن على الشاشة لفترة محددة من الوقت. يرجى استخدام هذه الوظيفة للحدّ من التصاق الصورة المؤقت.
DivX(R) VOD		لتسجيل DivX أو تحريره. للتحقق من رمز تسجيل DivX لتشغيل ملفات الفيديو المحمية بـ DivX. التسجيل على الموقع الإلكتروني *http://vod.divx.com*. لاستخدام رمز التسجيل لتأجير الأفلام أو شرائها على الموقع الإلكتروني *www.divx.com/vod*. * يتعذر تشغيل ملفات DivX التي تم شراؤها/استئجارها في حال استخدام رمز تسجيل DivX خاص بجهاز آخر. استخدم رمز تسجيل DivX المخصص لهذا الجهاز فقط. * قد لا يتم تشغيل الملفات التي تم تحويلها وغير المتوافقة مع معيار برنامج فك تشفير DivX أو قد تنتج صورًا غريبة.
الإعداد الأصلي		لحذف كافة الإعدادات الاختيارية والعودة إلى الوضع الافتراضي الأصلي.
معرّف الجهاز		يمكنك تعيين رقم معرّف جهاز (تعيين اسم) فريد لكل منتج عندما تكون منتجات عدة متصلة بشاشة العرض. حدد الرقم (من 1 إلى 255 أو من 1 إلى 1000) باستخدام الزر ثم قم بالخروج. استخدم معرّف الجهاز الذي تم تعيينه للتحكم بكل منتج على حدة باستخدام برنامج التحكم بالمنتج.
وضع المربعات	**وضع المربعات**	لاستخدام هذه الوظيفة - يجب العرض مع منتجات أخرى متعددة. - يجب أن تكون قيد التشغيل عبر التوصيل بكبل RGB/DVI-D وبموزّع. - حدد وضع المربعات واضبط الصفوف والأعمدة، ثم قم بإدخال معرف المربعات لضبط الموقع. * سيتم حفظ عمليات الضبط التي تم إجراؤها على الإعدادات بعد الضغط على الزر SET فقط. - وضع المربعات: الصف × العمود (الصف = 1 إلى 15، العمود = 1 إلى 15). - يتوفر الخيار 15 × 15. - يتوفر أيضًا تكوين شاشة التكامل
	تكوين تلقائي	لضبط وضع المربعات تلقائيًا. تتوفر هذه الوظيفة للإشارات التناظرية فقط.
	الموضع	لتحريك موضع الشاشة أفقيًا وعموديًا.
	حجم	اضبط الحجم الأفقي و العمودي للشاشة مع أخذ حجم إطارها بالاعتبار.
	طبيعي	لعرض الصورة بشكل طبيعي، يتم حذفها بسبب وجود مسافة بين الشاشات.
	إعادة الضبط	هذه وظيفة تقوم بتهيئة المربعات وتحريرها. يتم تحرير كل إعدادات المربعات عند تحديد استعادة المربعات وعودة الشاشة إلى وضع ملء الشاشة.

إعدادات الوقت

1 اضغط على **SETTINGS** للوصول إلى القوائم الرئيسية.

2 اضغط على أزرار التنقل للانتقال إلى **وقت** واضغط على **OK**.

3 اضغط على أزرار التنقل للانتقال إلى الإعداد أو الخيار المطلوب واضغط على **OK**.

- للرجوع إلى المستوى السابق، اضغط على **BACK**.

4 عند الانتهاء، اضغط على **EXIT**. عند الرجوع إلى القائمة السابقة، اضغط على **BACK**.

في ما يلي وصف لإعدادات الوقت المتوفرة:

الإعداد	الوصف
الساعة	لضبط ميزة الوقت.
وقت التشغيل/الإيقاف	لضبط الوقت المطلوب فيه تشغيل جهاز العرض أو إيقاف تشغيله.
إيقاف تلقائي (15 دقيقة)	إذا كان الخيار إيقاف تلقائي نشطًا ولم يكن هناك إشارة إدخال، فسينتقل الجهاز إلى وضع إيقاف التشغيل تلقائيًا بعد 15 دقيقة.
وضع استعداد تلقائي	إذا تُرك جهاز العرض من دون استخدام لفترة زمنية محددة، فسيدخل تلقائيًا في وضع الاستعداد.

ملاحظة

- يمكن حفظ وقت الإيقاف / وقت التشغيل لما يصل إلى سبعة جداول؛ يعمل جهاز العرض أو يتوقف في الوقت الذي تم ضبطه مسبقًا في قائمة الجداول. إذا تم تخزين عدة أوقات تم ضبطها مسبقًا في قائمة الجداول، فستعمل هذه الوظيفة في الوقت الأقرب إلى الوقت الحالي.
- عند ضبط وقت التشغيل أو إيقاف التشغيل، تعمل هذه الوظائف يوميًا في الوقت الذي تم ضبطه مسبقًا.
- عندما تكون أوقات التشغيل وإيقاف التشغيل المجدولة هي نفسها، يكون لوقت إيقاف التشغيل الأولوية إذا كان الجهاز قيد التشغيل، والعكس صحيح إذا كان الجهاز متوقفًا عن التشغيل.

تحكم متقدم - وضع الصورة (قياسي/ APS/ رياضة/ لعبة)

الإعداد	الوصف
تباين حيوي	لضبط التباين على أفضل مستوى بحسب سطوع الصورة.
لون حيوي	لضبط الألوان لتبدو طبيعية أكثر.
سلسلة الألوان	تحديد نطاق الألوان الذي يمكن عرضه.
لون الواجهة	يمكن ضبط الطيف الضوئي للون الواجهة على حدة لتطبيق لون الواجهة المحدد من قبل المستخدم.
لون السماء	يتم ضبط لون السماء بشكل منفصل.
لون العشب	يمكن ضبط الطيف الضوئي للألوان الطبيعية بشكل منفصل (مثل المروج، والهضاب، وغير ذلك).
جاما	لضبط التدرج اللوني وفقًا لإخراج إشارة الصورة بالتوافق مع إشارة الإدخال.

تحكم خبير - وضع الصورة (سينما/ خبير1/ خبير2)

الإعداد	الوصف
تباين حيوي	لضبط التباين على أفضل مستوى بحسب سطوع الصورة. (تعمل الوظيفة في الوضع التالي - HDMI-التلفاز الرقمي)
سلسلة الألوان	تحديد نطاق الألوان الذي يمكن عرضه.
مُحسّن الحواف	لعرض حواف أوضح ومميّزة للفيديو مع الحفاظ على طابعها الطبيعي.
منقّي الألوان	لتنقية طيف للون محدد من ألوان RGB (النموذج اللوني أحمر أخضر أزرق) بهدف توليف تشبع الألوان والتدرج اللوني بدقة.
درجة حرارة اللون	لضبط درجة ألوان الشاشة الإجمالية بحسب الرغبة. في وضع الخبير، يمكن ضبط التوليف بدقة المفصل بواسطة جاما، إلخ.
نظام التحكم بالألوان	يُستخدم هذا النظام من قبل خبراء عند ضبط الألوان بواسطة نمط اختبار. يمكنهم التحديد من بين ستة نطاقات ألوان (أحمر / أخضر / أزرق / سماوي / قرمزي / أصفر) من دون التأثير في ألوان أخرى. بالنسبة إلى الصور العادية، قد لا تؤدي عمليات الضبط إلى تغيّر ملحوظ في اللون.

خيار الصورة - وضع HDMI(DTV)

الإعداد	الوصف
تقليل التشويش	للحد من تشويش الشاشة في الفيديو.
تقليل تشويش MPEG	للحد من التشويش الناتج من ضغط ملف الفيديو الرقمي.
مستوى اللون الأسود	لضبط سطوع الشاشة أو قتامتها لملاءمة مستوى اللون الأسود لإدخال الصورة باستخدام درجة تعتيم الشاشة (مستوى اللون الأسود).
سينما حقيقية	لتحسين الشاشة بهدف عرض الأفلام.
مراعاة العين أثناء الحركة	ضبط سطوع الشاشة بهدف تجنّب توهّج العين. (وفقًا للطراز)

الإعداد	الوصف	
الشاشة (في وضع RGB فقط)	لتخصيص خيارات شاشة الكمبيوتر في وضع RGB.	
	الخيارات	
	الدقة	لتحديد دقة مناسبة.
	تكوين تلقائي	لضبط موضع الشاشة والساعة وتركيز العرض تلقائيًا. قد تكون الصورة المعروضة غير ثابتة لثوانٍ قليلة عندما يكون التكوين جارٍ.
	الموضع/حجم/تركيز العرض	لضبط الخيارات عندما تكون الصورة غير واضحة، لا سيما عندما تبدو الأحرف وكأنها متزعزعة بعد التكوين التلقائي.
	إعادة الضبط	لإعادة الخيارات إلى الإعداد الافتراضي.

الخيارات الأساسية للصور

الإعداد	الوصف
الإضاءة الخلفية	لضبط سطوع الشاشة عن طريق التحكم في الإضاءة الخلفية لشاشة LCD. في حال تخفيض معدل السطوع، فستصبح الشاشة أغمق وسينخفض استهلاك الطاقة من دون أي تدهور في جودة إشارة الفيديو وفقدانها.
تباين	لزيادة تدرج إشارة الفيديو أو تخفيضها. يمكنك استخدام تباين عندما يكون الجزء الساطع من الصورة مشبعًا بالألوان.
سطوع	لضبط المستوى الأساسي للإشارة في الصورة. يمكنك استخدام سطوع عندما يكون الجزء الداكن من الصورة مشبعًا بالألوان.
حدة	لضبط مستوى وضوح الحواف بين المناطق الفاتحة والقاتمة من الصورة. وكلما انخفض مستوى الحدة، زادت نقاوة الصورة.
لون	لضبط حدة كل الألوان.
درجة اللون	لضبط التوازن بين مستويات اللونين الأحمر والأخضر.
درجة حرارة اللون	قم بضبطها على دافئ لإبراز الألوان الدافئة مثل الأحمر أو ضبطها على بارد لجعل الصورة تميل إلى الأزرق.
تحكم متقدم/ تحكم خبير	يمكنك ضبط الصورة لكل وضع الصورة أو ضبط إعدادات الصورة وفقًا لصورة معيّنة. حدد أولاً وضع الصورة المطلوب. * لا يكون هذا الخيار متوفرًا إذا تم ضبط وضع الصورة على زاهي.
خيار الصورة	لضبط خيار الصورة الإضافي.
إعادة ضبط الصورة	لإعادة الخيارات إلى الإعداد الافتراضي.

ملاحظة

- عند تحديد وضع صورة، يتم ضبط القوائم ذات الصلة تلقائيًا.
- عند استخدام وظيفة توفير الطاقة الذكي، قد تظهر الشاشة مشبعة في المنطقة البيضاء لصورة ثابتة.
- إذا تم ضبط توفير الطاقة على حد أدنى أو متوسط أو حد أقصى، فسيتم تعطيل وظيفة توفير الطاقة الذكي.
- ارجع إلى الإعدادات الافتراضية بالنقر على **عام** -> **إعادة الضبط على الإعدادات الأولية**.

إعدادات الصورة

1 اضغط على **SETTINGS** للوصول إلى القوائم الرئيسية.

2 اضغط على أزرار التنقل للانتقال إلى **صورة** واضغط على **OK**.

3 اضغط على أزرار التنقل للانتقال إلى الإعداد أو الخيار المطلوب واضغط على **OK**.
- للرجوع إلى المستوى السابق، اضغط على **BACK**.

4 عند الانتهاء، اضغط على **EXIT**. عند الرجوع إلى القائمة السابقة، اضغط على **BACK**.

في ما يلي وصف لإعدادات الصورة المتوفرة:

الإعداد	الوصف	
توفير الطاقة	للحد من استهلاك الطاقة عبر ضبط الحد الأقصى لسطوع الشاشة. * ارجع إلى الإعدادات الافتراضية بالنقر على **عام** -> **إعادة الضبط على الإعدادات الأولية**.	
	المستوى	
	إيقاف	لتعطيل وظيفة توفير الطاقة.
	حد أدنى/متوسط/حد أقصى	لتحديد مستوى سطوع الإضاءة الخلفية.
	إيقاف الشاشة	تتوقف الشاشة في غضون 3 ثوان.
توفير الطاقة الذكي	لضبط الإضاءة الخلفية والتباين حسب سطوع الشاشة. * ارجع إلى الإعدادات الافتراضية بالنقر على **عام** -> **إعادة الضبط على الإعدادات الأولية**.	
	المستوى	
	إيقاف	لتعطيل وظيفة توفير الطاقة الذكي.
	تشغيل	لتمكين وظيفة توفير الطاقة الذكي من توفير استهلاك الطاقة بمقدار القيمة التي تم ضبطها في معدل توفير الطاقة الذكي.
وضع الصورة	لتحديد وضع الصورة المحسّن لبيئة المشاهدة أو البرنامج. * ارجع إلى الإعدادات الافتراضية بالنقر على **عام** -> **إعادة الضبط على الإعدادات الأولية**.	
	الوضع	
	زاهي	لزيادة التباين والسطوع والحدة لعرض صور زاهية.
	قياسي	لعرض صور وفق المعدلات القياسية للتباين والسطوع والحدة.
	APS	يخفض وضع توفير الطاقة التلقائي (APS) من استهلاك الطاقة عبر التحكم بتخفيت السطوع.
	سينما	لتحسين صورة الفيديو لتظهر بطريقة العرض السينمائية للتمتع بالأفلام كما لو كنت في صالة سينما.
	رياضة	لتحسين صورة الفيديو للتمتع بمشاهدة أحداث تتميز بحركة كثيرة وديناميكية عن طريق إبراز الألوان الأساسية مثل الأبيض أو الأخضر العشبي أو الأزرق السماوي.
	لعبة	لتحسين صورة الفيديو لتلائم شاشة تشغيل الألعاب السريعة مثل أجهزة الكمبيوتر أو الألعاب.
	خبير 2.1	قائمة لضبط جودة الصورة تتيح للخبراء والهواة الاستمتاع بأفضل تجربة في مشاهدة المحتويات على جهاز العرض. حازت هذه القائمة على شهادة مؤسسة تحديد معيار جودة الصورة (ISF) وهي متوفرة لخبراء توليف الصور. (يمكن استخدام شعار ISF على أجهزة العرض الحائزة شهادة ISF فقط.) ISFccc: تحكم بالمعايرة حائز شهادة مؤسسة تحديد معيار جودة الصورة
نسبة طول إلى عرض	لتغيير حجم الصورة لعرض الصور بحجمها المثالي.	

تخصيص الإعدادات

الوصول إلى القوائم الرئيسية

1 اضغط على **SETTINGS** للوصول إلى القوائم الرئيسية.

2 اضغط على أزرار التنقل للانتقال إلى إحدى القوائم التالية واضغط على **OK**.

3 اضغط على أزرار التنقل للانتقال إلى الإعداد أو الخيار المطلوب واضغط على **OK**.

4 عند الانتهاء، اضغط على **EXIT**. عند الرجوع إلى القائمة السابقة، اضغط على **BACK**.

- **صورة :** لضبط حجم الصورة أو جودتها أو تأثيرها.
- **وقت :** لضبط الوقت أو التاريخ أو ميزة المؤقت.
- **خيارات :** لتحديد وظائف الخيارات.
- **الشبكة :** لتحديد وظائف الشبكة.
- **الإدخال :** لتحديد وضع الإدخال.
- **وسائط :** لعرض محتوى الفيلم والصورة المخزّنة في جهاز USB وتشغيله.

دليل DivX® VOD

تسجيل DivX® VOD

لتشغيل محتويات DivX® VOD التي تم شراؤها أو استئجارها، عليك تسجيل الجهاز باستخدام رمز تسجيل DivX المؤلف من 10 أرقام من جهازك على *www.divx.com/vod*.

1 اضغط على **SETTINGS** للوصول إلى القوائم الرئيسية.

2 اضغط على أزرار التنقل للانتقال إلى **وسائط** واضغط على **OK**.

3 اضغط على الزر الأزرق.

4 اضغط على أزرار التنقل للانتقال إلى **رمز تسجيل DivX** واضغط على **OK**.

5 عرض رمز التسجيل الخاص بشاشة العرض.

6 عند الانتهاء، اضغط على **EXIT**. عند الرجوع إلى القائمة السابقة، اضغط على **BACK**.

ملاحظة

- قد لا يعمل بعض الأزرار أثناء التحقق من رمز التسجيل.
- إذا كنت تستخدم رمز تسجيل DivX الخاص بجهاز آخر، فلن تتمكن من تشغيل ملف DivX الذي تم استئجاره أو شراؤه. احرص على استخدام رمز تسجيل DivX المعيّن لمنتجك.
- قد تكون ملفات الفيديو أو الصوت التي لم يتم تحويلها باستخدام برنامج فك تشفير DivX قياسي تالفة أو قد لا تعمل.
- يسمح لك رمز DivX VOD بتنشيط ما يصل إلى 6 أجهزة ضمن حساب واحد.

إلغاء تسجيل DivX® VOD

عليك إلغاء تسجيل الجهاز باستخدام رمز إلغاء تسجيل DivX المؤلف من 8 أرقام من الجهاز على *www.divx.com/vod*.

1 اضغط على **SETTINGS** للوصول إلى القوائم الرئيسية.

2 اضغط على أزرار التنقل للانتقال إلى **وسائط** واضغط على **OK**.

3 اضغط على الزر الأزرق.

4 اضغط على أزرار التنقل للانتقال إلى **إلغاء التنشيط** ثم اضغط على **OK**.

5 اضغط على أزرار التنقل لتحديد **نعم** للتأكيد.

6 عند الانتهاء، اضغط على **EXIT**. عند الرجوع إلى القائمة السابقة، اضغط على **BACK**.

ملاحظة

- عند إتمام عملية إلغاء التسجيل، عليك تسجيل الجهاز مجددًا لعرض محتويات DivX® VOD.

عرض قائمة المحتويات

لتشغيل الملفات المخزّنة باستخدام الخيار **تصدير** في **SuperSign Manager**.

1 اضغط على **SETTINGS** للوصول إلى القائمة الرئيسية.

2 اضغط على أزرار التنقل للانتقال إلى **وسائط** واضغط على **OK**.

3 اضغط على زر التنقل للانتقال إلى **قائمة المحتويات** واضغط على **OK**.

4 اضغط على أزرار التنقل للانتقال إلى المجلد الذي تريده واضغط على **OK**.

5 اضغط على أزرار التنقل للانتقال إلى ملف تريده واضغط على **OK**.

- **الانتقال إلى المجلد الرئيسي :** للعودة إلى الشاشة الرئيسية لـ "وسائط".
- **الانتقال إلى المجلد الأعلى :** للعودة إلى الشاشة السابقة.
- **خروج :** للخروج من وسائط.

ملاحظة

- أثناء تشغيل ملفات الوسائط من **قائمة المحتويات**، سيكون الزر **BACK** أو **EXIT** أو زرَّي مستوى الصوت متوفرين فقط. يؤدي تحديد الزر **BACK** أو **EXIT** إلى إيقاف تشغيل ملفات الوسائط والعودة إلى **قائمة المحتويات**.
- إذا كان المجلد تشغيل تلقائي موجودًا في جهاز USB وكانت ملفاته بتنسيقات مدعومة، فيمكن تشغيلها تلقائيًا عند توصيل جهاز USB بجهاز العرض.

خيارات الصورة

1 اضغط على **SETTINGS** لعرض القوائم **خيارات**.

2 اضغط على أزرار التنقل للانتقال إلى **ضبط عرض الصور** و **ضبط الفيديو**. واضغط على **OK**.

ملاحظة

- لا تؤثر قيَم الخيارات التي تغيّرت في **قائمة الأفلام** في **قائمة الصور**. بالتالي، لا تتأثر في قيَم الخيارات التي تغيّرت في **قائمة الصور**.
- تؤثر قيَم الخيارات التي تغيّرت في **قائمة الصور** في بعضها.

حدد **ضبط عرض الصور**. للوصول إلى القوائم التالية:

القائمة	الوصف
سرعة الشرائح	حدد سرعة عرض الشرائح. (الخيارات: سريع أو متوسط أو بطيء.)

عرض الصور

عرض ملفات الصور المحفوظة في جهاز تخزين USB.

1 اضغط على **SETTINGS** للوصول إلى القائمة الرئيسية.

2 اضغط على أزرار التنقل للانتقال إلى **وسائط** واضغط على **OK**.

3 اضغط على زر التنقل للانتقال إلى **قائمة الصور** واضغط على **OK**.

4 اضغط على أزرار التنقل للانتقال إلى المجلد الذي تريده واضغط على **OK**.

5 اضغط على أزرار التنقل للانتقال إلى ملف تريده واضغط على **OK**.

- **الانتقال إلى المجلد الرئيسي :** للعودة إلى الشاشة الرئيسية لـ "وسائط".
- **الانتقال إلى المجلد الأعلى :** للعودة إلى الشاشة السابقة.
- **خروج :** للخروج من وسائط.

6 أثناء عرض الصور، يمكنك الوصول إلى الإعدادات التالية.

القائمة	الوصف
عرض الشرائح	لبدء عرض شرائح أو إيقافه مع الصور المحددة. في حال عدم وجود أي صورة محددة، فسيتم عرض كل الصور المحفوظة في المجلد الحالي أثناء عرض الشرائح. لضبط سرعة عرض الشرائح، حدد **خيارات**.
↻	لتدوير الصور باتجاه عقارب الساعة (90 أو 180 أو 270 أو 360 درجة). **ملاحظة** • إن حجم الصورة المدعوم محدود. لا يمكنك تدوير صورة إذا كانت دقة عرض الصورة التي يتم تدويرها أكبر من معدل الدقة المدعوم.
🔍	لتكبير الصورة بنسبة 100% أو 200% أو 400%. **ملاحظة** • لا يمكن تكبير الصور التي يبلغ معدل دقتها 100 x 100 أو أقل.
e	لضبط درجة سطوع الشاشة لتوفير الطاقة.
خيارات	لعرض الخيارات
إخفاء	لإخفاء إطار الخيارات.
خروج	للعودة إلى **قائمة صور**.

حدد **اضبط تشغيل الفيديو.** للوصول إلى القوائم التالية:

القائمة	الوصف
حجم الصورة	لتحديد تنسيق الصورة المطلوب أثناء تشغيل الفيلم.
لغة الترجمة	تشغيل/إيقاف تشغيل الترجمة.
اللغة	يتم تنشيط هذا الخيار للترجمة بتنسيق SMI، كما يوفر إمكانية تحديد لغة الترجمة.
صفحة الرمز	تحديد خط الترجمة. عند الضبط على افتراضي، سيتم استخدام خط القائمة العامة نفسه.
مزامنة	لضبط مزامنة وقت الترجمة من 10- ثوانٍ إلى 10+ ثوانٍ بفواصل من 0.5 ثانية أثناء تشغيل الفيلم.
الموضع	لتغيير موضع الترجمة لأعلى أو لأسفل أثناء تشغيل الفيلم.
حجم	لتحديد حجم الترجمة المطلوب أثناء تشغيل الفيلم.
تكرار	تشغيل/إيقاف تشغيل وظيفة تكرار تشغيل الفيلم. عند تشغيل هذه الوظيفة، سيتم تشغيل الملف الموجود داخل المجلد بشكل متكرر. وحتى عند إيقاف التشغيل المكرر، يتم تشغيل الملف إذا كان اسم الملف مماثلاً للملف السابق.

ملاحظة

- يمكن دعم 10000 كتلة متزامنة في ملف الترجمة فقط.
- عند تشغيل فيديو، يمكنك ضبط حجم الصورة بالضغط على الزر **ARC**.
- تكون الترجمات في لغتك مدعومة فقط عندما تكون قائمة خيارات العرض بهذه اللغة أيضًا.
- قد تكون خيارات صفحة الرمز معطلة وفقًا للغة ملفات الترجمة.
- حدد صفحة الرمز المناسبة لملفات الترجمة.

تلميحات حول تشغيل ملفات الفيديو

- قد لا تعمل بعض الترجمات التي أنشأها المستخدم بشكل صحيح.
- ليس بعض الأحرف الخاصة مدعوم في الترجمات.
- ليست علامات HTML مدعومة في الترجمات.
- ليست الترجمات بلغات غير اللغات المدعومة متوفرة.
- قد لا يتم تشغيل ملف فيلم تالف بشكل صحيح، أو قد يكون بعض وظائف المشغّل غير قابل للاستخدام.
- قد لا يتم تشغيل ملفات الأفلام التي تم إنشاؤها باستخدام بعض برامج الترميز بشكل صحيح.
- في حال عدم وجود تداخل في بنية فيديو الملف المسجّل، فسيتم إخراج الفيديو.
- إن ملفات الفيديو العالية الدقة التي تعمل بالحد الأقصى من الدقة الذي يبلغ 1080 × 1920 بمعدل 25/30p أو 720 × 1280 بمعدل 50/60p، وذلك وفقًا للإطار.
- قد لا تعمل ملفات الفيديو التي تزيد دقتها عن 1080 X 1920 بمعدل 25/30p أو 720 x 1280 بمعدل 50/60p بشكل صحيح وذلك وفقًا للإطار.
- قد لا تعمل ملفات الفيديو من أنواع وبتنسيقات غير تلك المحددة بشكل صحيح.
- يبلغ المعدل الأقصى للبت لملف الفيلم القابل للتشغيل 20 ميجابت في الثانية. (Motion JPEG 10 ميجابت في الثانية فقط)
- لا نضمن التشغيل السلس للأنماط المرمزة بالمستوى 4.1 أو أعلى من المعيار H.264/AVC.
- ليس تشغيل ملف فيلم يزيد حجمه عن 30 جيجابايت مدعومًا.
- يجب وضع ملف فيلم DivX وملف الترجمة الخاص به في المجلد نفسه.
- يجب أن يتطابق اسم ملف الفيديو واسم ملف الترجمة الخاص به لكي يتم عرضه.
- قد لا يتم تشغيل ملف فيديو بشكل صحيح إذا تم توصيل جهاز USB لا يدعم السرعة العالية.
- قد لا يتم تشغيل الملفات المرمّزة باستخدام تقنية GMC (تعويض الصور المتحركة الشامل).

خيارات الفيديو

1 اضغط على **SETTINGS** للوصول إلى القوائم المنبثقة.

2 اضغط على أزرار التنقل للانتقال إلى **ضبط تشغيل الفيديو** أو **ضبط الفيديو**. واضغط على **OK**.

ملاحظة

- لا تؤثر قيَم الخيارات التي تغيّرت في **قائمة الأفلام** في **قائمة الصور**. بالتالي، لا تتأثر في قيَم الخيارات التي تغيّرت في **قائمة الصور**.
- تؤثر قيَم الخيارات التي تغيّرت في **قائمة الصور** في بعضها.
- عند إعادة تشغيل ملف الفيديو بعد إيقافه، يمكنك استئناف التشغيل من المقطع الذي تم إيقاف تشغيله عنده في المرة السابقة.

عرض الأفلام

لتشغيل ملفات الأفلام المحفوظة في جهاز تخزين USB.

1 اضغط على **SETTINGS** للوصول إلى القائمة الرئيسية.

2 اضغط على أزرار التنقل للانتقال إلى **وسائط** واضغط على **OK**.

3 اضغط على أزرار التنقل للانتقال إلى **قائمة الأفلام** واضغط على **OK**.

4 اضغط على أزرار التنقل للانتقال إلى المجلد الذي تريده واضغط على **OK**.

5 اضغط على أزرار التنقل للانتقال إلى ملف تريده واضغط على **OK**.

- **الانتقال إلى المجلد الرئيسي :** للعودة إلى الشاشة الرئيسية لـ "وسائط".
- **الانتقال إلى المجلد الأعلى :** للعودة إلى الشاشة السابقة.
- **خروج :** للخروج من وسائط.

6 أثناء تشغيل الفيلم، اضغط على **OK** للوصول إلى الإعدادات التالية.

زر الريموت	الوصف
■	لإيقاف التشغيل.
▶	لتشغيل فيديو.
❚❚	لإيقاف التشغيل مؤقتًا أو استئنافه.
◀◀	للبحث للخلف في ملف.
▶▶	للبحث للأمام في ملف.
e	لضبط درجة سطوع الشاشة لتوفير الطاقة.
SETTINGS	لعرض القائمة خيارات.
↩ **BACK**	لإخفاء القائمة الظاهرة على ملء الشاشة.
EXIT	للعودة إلى **قائمة الأفلام**.
◀ أو ▶	للتخطي إلى نقاط محددة في ملف أثناء التشغيل. سيظهر وقت نقطة محددة على شريط الحالة. وقد لا تعمل هذه الوظيفة بشكل صحيح في بعض الملفات.

استعراض الملفات

استعرض الملفات المحفوظة في جهاز تخزين USB.

1 اضغط على **SETTINGS** للوصول إلى القائمة الرئيسية.

2 اضغط على زر البحث للانتقال إلى **وسائط** واضغط على **OK**.

3 اضغط على زر البحث للانتقال إلى **قائمة الأفلام** أو **قائمة الصور** أو **قائمة المحتويات** التي تريدها، واضغط على **OK**.

تنسيقات الملفات المدعومة

النوع	تنسيقات الملفات المدعومة			
		برنامج فك التشفير	حاوية الوسائط	النمط
الفيلم	الفيديو	MPEG1 / MPEG2	DAT و MPG و MPEG و DVD و TS و TP	1080p بمعدل 30 إطارًا في الثانية
		MPEG4 (DivX 3.11 و DivX 4 و DivX 5 و DivX 6 و Xvid 1.01 و Xvid 1.02 و Xvid 1.03 و Xvid 1.10-beta1/2)	AVI و DIVX و MP4 و MKV و TS و TRP	1080p بمعدل 30 إطارًا في الثانية
		H.264	AVI و MP4 و MKV و TS و TRP و TP	1080p بمعدل 60 إطارًا في الثانية
	معدل البت: بين 8 كيلوبت في الثانية إلى 320 كيلوبت في الثانية (MP3) تنسيقات الترجمة الخارجية : *.smi/*.srt/*.sub(MicroDVD و Subviewer1.0/2.0)/*.ass/*.ssa/*.txt/(TMPlayer)*./(PowerDivX)psb تنسيق الترجمة الداخلية: XSUB فقط (هو تنسيق الترجمة المستخدم في ملفات DivX6)			
الصورة	JPEG الخط الأساسي: 64 x 64 إلى 15360 x 8640 التقدمي: 64 x 64 إلى 1920 x 1440 PNG تداخل: 1200 x 800 BMP 9600 x 6400 • تظهر الملفات غير المدعومة على شكل رمز محدد مسبقًا.			
المحتوى (عند استخدام SuperSign Manager)	امتدادات الملفات : *.cts/ *.cse الفيلم **امتدادات الملفات**: *.mpg/*.mpeg/*.dat/*.ts/*.trp/*.tp/*.mp4/*.mkv/*.avi/*. avi/(motion JPEG)*.avi/(motion)*.mp4/(JPEG motion)*.mkv **تنسيق الفيديو**: MPEG1 و MPEG2 و MPEG4 و H.264 و DivX 3.11 و DivX 4 و DivX 5 و DivX 6 و Xvid 1.00 و Xvid 1.01 و Xvid 1.02 و Xvid 1.03 و Xvid 1.10-beta1/2 و JPEG			

- إذا لم يكن محرك الأقراص الثابتة USB موصولاً بمصدر طاقة خارجي، فقد لا يتم اكتشاف جهاز USB. لذلك، تأكد من توصيل محرك الأقراص بمصدر الطاقة الخارجي.
  - يرجى استخدام محوّل طاقة للتوصيل بمصدر طاقة خارجي. لا نضمن توفّر الطاقة في حال توصيل كبل USB بمصدر طاقة خارجي.
- إذا كان جهاز ذاكرة USB يتضمن أقسامًا عدة أو إذا كنت تستخدم قارئ بطاقات USB متعددة، فيمكنك استخدام ما يصل إلى 4 أقسام أو أجهزة ذاكرة USB.
- إذا كان جهاز ذاكرة USB متصلاً بقارئ بطاقات USB متعددة، فقد لا يتم اكتشاف بيانات مستوى الصوت الخاصة به.
- افصل جهاز ذاكرة USB وأعِد توصيله إذا كان لا يعمل بشكل صحيح.
- تختلف سرعة اكتشاف جهاز ذاكرة USB من جهاز إلى آخر.
- إذا تم توصيل جهاز USB في وضع الاستعداد، فسيتم تحميل قرص ثابت محدد تلقائيًا عند تشغيل شاشة العرض.
- تبلغ السعة الموصى بها 1 تيرابايت أو أقل لقرص ثابت USB خارجي و 32 جيجابايت أو أقل لذاكرة USB.
- قد لا يعمل أي جهاز تتجاوز سعته الحد الموصى به بشكل صحيح.
- إذا كان قرص USB ثابت خارجي مزوّدًا بوظيفة توفير الطاقة لا يعمل، فأوقف تشغيل القرص الثابت وأعِد تشغيله ليعمل بشكل صحيح.
- إن أجهزة تخزين USB ذات الإصدار الأقل من USB 2.0 مدعومة أيضًا. لكنها قد لا تعمل بشكل صحيح في قائمة الأفلام.
- يمكن التعرّف على 999 مجلد أو ملف كحد أقصى ضمن مجلد واحد.
- قد لا يعمل جهاز تخزين USB من الإصدار 3.0.
- قد تتعرّض البيانات المخزّنة على بعض أجهزة تخزين USB للتلف إذا تم وضع الأجهزة المذكورة في أماكن ذات درجات حرارة مرتفعة.

استخدام وسائط

توصيل أجهزة تخزين USB

قم بتوصيل أجهزة تخزين USB مثل ذاكرة فلاش USB أو قرص ثابت خارجي بشاشة العرض واستخدم ميزات الوسائط المتعددة.
قم بتوصيل ذاكرة فلاش USB أو قارئ بطاقات ذاكرة USB بشاشة العرض كما هو مبيّن في الصورة التالية. وستظهر الشاشة وسائط.

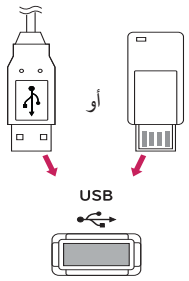

تنبيه

- لا توقف تشغيل شاشة العرض أو تزل جهاز تخزين USB عندما تكون قائمة EMF (وسائط) منشطة، إذ قد يؤدي ذلك إلى فقدان ملفات أو إلحاق الضرر بجهاز تخزين USB.
- أجر نسخًا احتياطيًا للملفات المحفوظة في جهاز تخزين USB بشكل متكرر، إذ قد تفقد الملفات أو تعرّضها للتلف وقد لا يكون ذلك مشمولاً في الكفالة ذلك.

تلميحات حول استخدام أجهزة تخزين USB

- يمكن التعرّف على جهاز تخزين USB فقط.
- إذا كان جهاز تخزين USB موصولاً عبر موزّع USB، فلن يكون الجهاز قابلاً للتعرّف.
- قد لا يتم التعرّف على جهاز تخزين USB يستخدم برنامج التعرّف التلقائي.
- قد لا يتم التعرّف على جهاز تخزين USB يستخدم برنامج التشغيل الخاص به.
- قد تعتمد سرعة التعرّف على جهاز تخزين USB على كل جهاز.
- يرجى عدم إيقاف تشغيل شاشة العرض أو فصل جهاز USB عندما يكون جهاز تخزين USB الموصول قيد التشغيل. عند فصل هذا الجهاز أو إزالته فجأة، قد تتعرّض الملفات المخزّنة عليه للتلف أو قد يتضرر جهاز تخزين USB.
- يرجى عدم توصيل جهاز تخزين USB الذي تم تشغيله بطريقة مصطنعة على الكمبيوتر. قد يتسبب الجهاز بتعطل المنتج أو بفشل تشغيله. لا تنسَ أبدًا استخدام جهاز تخزين USB يتضمن ملفات صور أو أفلام عادية فقط.
- يرجى استخدام جهاز تخزين USB تم تنسيقه كنظام ملفات FAT32 وNTFS المتوفر مع نظام التشغيل Windows فقط. في حال تم تنسيق جهاز تخزين كبرنامج أدوات مساعدة مختلف غير مدعوم من قبل نظام التشغيل Windows، فقد لا يتم التعرّف عليه.
- يرجى توصيل الطاقة بجهاز تخزين USB (أكثر من 0.5 أمبير) يتطلب طاقة خارجية. وإلا، فلن يتم التعرّف على الجهاز.
- يرجى توصيل جهاز تخزين USB باستخدام الكبل المتوفر من قبل الجهة المصنعة للجهاز.
- قد لا يكون بعض أجهزة تخزين USB مدعومًا أو قد لا يعمل بشكل سلس.
- إن طريقة فرز الملفات التي يعتمدها جهاز تخزين USB مماثلة لطريقة نظام التشغيل Window XP ويمكن التعرّف على اسم ملف يتألف مما يصل إلى 100 حرف إنجليزي.
- احرص على إجراء نسخ احتياطي للملفات المهمة، إذ قد تتعرّض البيانات المخزّنة في جهاز ذاكرة USB للتلف. لن نتحمل مسؤولية فقدان أي بيانات.

ملاحظة

- إذا كنت تريد الوصول إلى الإنترنت مباشرةً على شاشة العرض، فيجب أن يكون اتصال الإنترنت دائمًا قيد التشغيل.
- إذا تعذّر عليك الوصول إلى الإنترنت، فتحقق من ظروف الشبكة من كمبيوتر متصل بالشبكة.
- عند استخدام **إعداد الشبكة**، تحقق من كبل شبكة LAN أو تحقق من أن DHCP في جهاز التوجيه قيد التشغيل.
- إذا لم تكمل إعدادات الشبكة، فقد لا تعمل الشبكة بشكل صحيح.

تلميحات لإعداد الشبكة

- استخدم كبل LAN قياسيًا مع شاشة العرض هذه. كبل من الفئة الخامسة Cat5 أو من الأفضل أن يكون مزوّدًا بموصّل RJ45.
- غالبًا ما يمكن حلّ عدد كبير من المشاكل التي تتعلق بالاتصال بالشبكة أثناء عملية الإعداد من خلال إعادة ضبط جهاز التوجيه أو المودم. وبعد توصيل شاشة العرض بالشبكة، أوقف بسرعة تشغيل الجهاز و/أو افصل كبل طاقة جهاز توجيه الشبكة أو المودم الكبلي. ثم قم بتشغيل و/أو توصيل كبل الطاقة مرة أخرى.
- قد يكون عدد الأجهزة التي يمكنها تلقي خدمة الإنترنت محدودًا بموجب بنود الخدمة السارية، وهذا يتوقف على موفّر خدمة الإنترنت (ISP). لمزيد من التفاصيل، اتصل بموفّر خدمة الإنترنت الذي تتعامل معه.
- لا تتحمل LG المسؤولية عن أي عطل في شاشة العرض و/أو ميزة الاتصال بالإنترنت نتيجة لحدوث أخطاء/أعطال في الاتصال تتعلق باتصال الإنترنت الخاص بك أو الأجهزة المتصلة الأخرى.
- لا تتحمل LG المسؤولية عن المشاكل التي تحدث في الاتصال بالإنترنت.
- قد تحصل على نتائج غير مرغوب فيها في حال لم تلبِّ سرعة الاتصال بالشبكة متطلبات المحتوى الذي يتم الوصول إليه.
- قد يتعذّر نجاح بعض عمليات الاتصال بالإنترنت نتيجة لفرض قيود معيّنة من قِبل موفّر خدمة الإنترنت (ISP) الذي يوفّر لك الاتصال بالإنترنت.
- تتحمل أنت المسؤولية عن دفع أي رسوم يفرضها موفّر خدمة الإنترنت، بما في ذلك، على سبيل المثال لا الحصر، رسوم الاتصال.
- يلزم توفّر مخرج 10 Base-T أو 100 Base-TX LAN عند الاتصال سلكيًا بشاشة العرض هذه. وإذا كانت خدمة الإنترنت لا تسمح بإنشاء هذا الاتصال، فلن تتمكن من توصيل شاشة العرض.
- يلزم توفّر مودم DSL لاستخدام خدمة DSL ومودم كبلي لاستخدام خدمة المودم الكبلي. ووفقًا لطريقة الاتصال الخاصة بموفّر خدمة الإنترنت (ISP) واتفاقية المشترك معه، قد لا تتمكن من استخدام ميزة الاتصال بالإنترنت المضمنة في شاشة العرض هذه أو قد يكون عدد الأجهزة التي يمكن إنشاء اتصال بالإنترنت منها في وقت واحد محدودًا. (وإذا حدد موفّر خدمة الإنترنت (ISP) الاشتراك بجهاز واحد، فقد لا يُسمح بتوصيل شاشة العرض هذه عندما يكون كمبيوتر متصلاً مسبقًا.)
- قد لا يُسمح باستخدام جهاز توجيه أو قد يكون استخدامه محدودًا وفقًا للسياسات التي يتبعها موفّر خدمة الإنترنت والقيود التي يفرضها. لمزيد من التفاصيل، اتصل بموفّر خدمة الإنترنت على الفور.

حالة الشبكة

1 اضغط على **SETTINGS** للوصول إلى القوائم الرئيسية.

2 اضغط على أزرار التنقل للانتقال إلى **الشبكة** واضغط على **OK**.

3 اضغط على أزرار التنقل لتحديد **حالة الشبكة**.

4 اضغط على **OK** للتحقق من حالة الشبكة.

5 عند الانتهاء، اضغط على **EXIT**.

الخيارات	الوصف
الإعداد	للعودة إلى قائمة إعداد الشبكة.
اختبار	لاختبار حالة الشبكة الحالية بعد إعداد الشبكة.
إغلاق	للعودة إلى القائمة السابقة.

الترفيه

الاتصال بشبكة سلكية

قم بتوصيل شاشة العرض بشبكة محلية (LAN) عبر مخرج الـ LAN كما هو مبيّن في الصورة التالية وقم بإعداد إعدادات الشبكة.
يدعم الاتصال بشبكة سلكية فقط.
بعد الانتهاء من التوصيلات الفعلية، قد يطلب عدد صغير من الشبكات ضبط إعدادات شبكة شاشة العرض. بالنسبة إلى غالبية الشبكات، ستتصل بها شاشات العرض تلقائيًا من دون الحاجة إلى أي عمليات ضبط.
للحصول على معلومات مفصلة، اتصل بموفّر خدمة الإنترنت أو راجع دليل جهاز التوجيه.

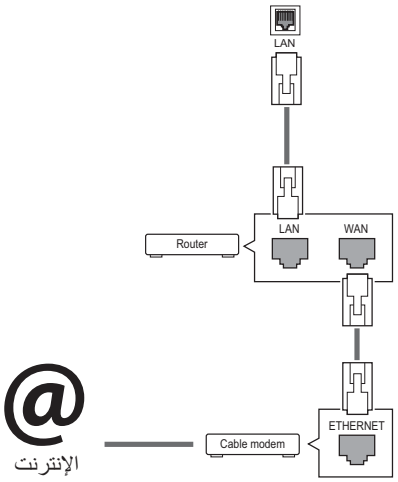

تنبيه

- لا تقم بتوصيل كبل هاتف نمطي بمخرج LAN.
- نظرًا لوجود عدة طرق لإجراء توصيلات، يرجى اتباع مواصفات شركة الاتصالات أو موفّر خدمة الإنترنت.

لإعداد إعدادات الشبكة: (حتى إذا كانت شاشة العرض متصلة مسبقًا بشكل تلقائي، فلن يضرّ إجراء الإعداد مرة أخرى)،

1 اضغط على **SETTINGS** للوصول إلى القوائم الرئيسية.

2 اضغط على أزرار التنقل للانتقال إلى **الشبكة** واضغط على **OK**.

3 اضغط على أزرار التنقل لتحديد **إعداد الشبكة** واضغط على **OK**.

4 إذا قمت مسبقًا بضبط إعداد الشبكة، فحدد **إعادة الضبط**. وتقوم إعدادات الاتصال الجديدة بضبط الإعدادات الحالية للشبكة.

5 حدد **إعداد تلقائي لبروتوكول الإنترنت (IP)** أو **إعداد يدوي لبروتوكول الإنترنت (IP)**.
- **إعداد يدوي لبروتوكول الإنترنت (IP)** : اضغط على أزرار التنقل وأزرار الأرقام. يجب إدخال عناوين بروتوكول الإنترنت (IP) يدويًا.
- **إعداد تلقائي لبروتوكول الإنترنت (IP)** : حدد هذا الخيار في حال توفر خادم DHCP (جهاز التوجيه) على الشبكة المحلية (LAN) عبر اتصال سلكي، وسيتم تلقائيًا تخصيص عنوان بروتوكول إنترنت (IP) لشاشة العرض. إذا كنت تستخدم جهاز توجيه ذا نطاق ترددي عريض أو مودمًا ذا نطاق ترددي عريض مزوّدًا بوظيفة خادم DHCP (بروتوكول تكوين المضيف الديناميكي)، فسيتم تحديد عنوان بروتوكول الإنترنت (IP) تلقائيًا.

6 عند الانتهاء، اضغط على **EXIT**.

تنبيه

- لن تكون قائمة إعداد الشبكة متوفرة حتى يتم توصيل شاشة العرض بشبكة فعلية.
- نظرًا لوجود عدة طرق لإجراء توصيلات، يرجى اتباع مواصفات شركة الاتصالات أو موفّر خدمة الإنترنت.

- **16:9** يتيح لك تحديد هذا الخيار ضبط الصورة أفقيًا، بتناسب خطي، لملء الشاشة بالكامل (ملائم لمشاهدة محتويات أقراص DVD التي تم تنسيقها بنسبة الطول إلى العرض 4:3).
- **مسح فقط** يتيح لك تحديد هذا الخيار عرض الصورة بأفضل جودة وبدقة عالية من دون فقدان الصورة الأصلية. ملاحظة: عندما تكون الصورة الأصلية مشوّشة، يمكنك رؤية التشوّش على الحافة.
- **ضبط بحسب البرنامج** تتغيّر نسبة طول إلى عرض الشاشة إلى 4:3 أو 16:9 بحسب إشارة الإدخال.
- **4:3** يتيح لك تحديد هذا الخيار عرض صورة بنسبة الطول إلى العرض الأصلية 4:3، وستظهر أشرطة سوداء على يمين الشاشة ويسارها.
- **تكبير/تصغير** يتيح لك تحديد هذا الخيار عرض الصورة من دون أي تغيير، في وضع ملء الشاشة بالكامل. ولكن سيتم اقتطاع الجزئين العلوي والسفلي من الصورة.
- **تكبير/تصغير سينمائي** اختر تكبير/تصغير سينمائي عندما تريد تكبير الصورة بالنسبة الصحيحة.
  ملاحظة: قد تتشوّه الصورة عند تكبيرها أو تصغيرها.

استخدام جهاز العرض

استخدام قائمة الإدخال

1 اضغط على **INPUT** للوصول إلى قائمة مصدر الإدخال.

2 اضغط على أزرار التنقل للانتقال إلى أحد مصادر الإدخال واضغط على **OK**.

- **AV** : مشاهدة الفيديو من جهاز VCR أو أجهزة خارجية أخرى.
- **المكوّن** : مشاهدة محتوى من مشغّل أقراص DVD أو أجهزة خارجية أخرى، أو من خلال جهاز فك تشفير رقمي.
- **RGB** : عرض شاشة عرض الكمبيوتر على الشاشة.
- **HDMI** : مشاهدة محتويات من كمبيوتر أو مشغّل أقراص DVD أو جهاز فك تشفير رقمي أو أجهزة عالية الدقة أخرى.
- **USB** : لتشغيل ملف الوسائط المتعددة الذي تم حفظه في USB.
- **DVI-D** : عرض شاشة عرض الكمبيوتر على الشاشة.

ضبط نسبة طول إلى عرض

غيّر حجم الصورة لعرض الصورة في حجمها المثالي بالضغط على **ARC** أثناء مشاهدة جهاز العرض.

الوضع / ARC	AV	المكوّن	RGB	HDMI		DVI-D	
			الكمبيوتر	التلفاز الرقمي	الكمبيوتر	التلفاز الرقمي	الكمبيوتر
16:9	o	o	o	o	o	o	o
مسح فقط	x	o	x	o	x	o	x
ضبط بحسب البرنامج	o	x	x	o	x	o	x
4:3	o	o	o	o	o	o	o
تكبير/تصغير	o	o	x	o	x	o	x
تكبير/تصغير سينمائي	o	o	x	o	x	o	x

ملاحظة

- يمكنك أيضًا تغيير حجم الصورة بالوصول إلى القوائم الرئيسية.
- يعمل الوضع مسح فقط عندما تكون دقة إشارة الفيديو 720p أو أعلى.

تنبيه

- إذا تم عرض صورة ثابتة على الشاشة لمدة طويلة، فستنطبع على الشاشة وتشكل تشوّهًا دائمًا عليها. وهذا ما يُسمى باحتراق الصورة أو الاحتراق وهو غير مشمول في الكفالة.
- إذا لم تكن تستخدم جهاز العرض، فأوقف تشغيل الطاقة أو قم بضبط برنامج شاشة توقف من الكمبيوتر أو النظام لمنع بقاء الصورة.
- إذا تم ضبط نسبة الطول إلى العرض على 4:3 لمدة طويلة، فقد تحترق الصورة في الجهتَين العليا والسفلى من الشاشة حيث تظهر أشرطة سوداء.

جدول المحتويات

3 استخدام جهاز العرض

3 استخدام قائمة الإدخال
3 ضبط نسبة طول إلى عرض

5 الترفيه

5 - الاتصال بشبكة سلكية
6 - حالة الشبكة
7 استخدام وسائط
7 - توصيل أجهزة تخزين USB
9 - استعراض الملفات
10 - عرض الأفلام
13 - عرض الصور
15 - عرض قائمة المحتويات
16 - دليل DivX® VOD

17 تخصيص الإعدادات

17 الوصول إلى القوائم الرئيسية
18 - إعدادات الصورة
21 - إعدادات الوقت
22 - إعدادات الخيارات
24 - إعدادات الشبكة

25 رموز الأشعة تحت الحمراء

26 معرّف الصورة

27 التحكم بمنتجات عدة

27 توصيل الكبل
27 عمليات تكوين RS-232C
27 معلمة الاتصال
28 القائمة المرجعية للأوامر
30 بروتوكول الإرسال / الاستقبال

للحصول على التعليمات البرمجية المصدر بموجب GPL وLGPL وMPL وتراخيص أخرى مفتوحة المصدر يتضمنها هذا المنتج، يرجى زيارة *http://opensource.lge.com*.
بالإضافة إلى توفر التعليمات البرمجية المصدر للتنزيل، تتوفر أيضًا كل أحكام الترخيص المُشار إليه وبيانات إخلاء المسؤولية التي تتعلق بالكفالة وإشعارات حقوق النشر للتنزيل.
ستوفر لك LG Electronics أيضًا التعليمات البرمجية المفتوحة المصدر على قرص CD-ROM مقابل دفع رسم يغطي تكاليف التوزيع (مثل تكلفة الوسائط والشحن والتسليم) بعد توجيه طلب عبر البريد الإلكتروني إلى *opensource@lge.com*. إن هذا العرض صالح لمدة ثلاث (3) سنوات اعتبارًا من تاريخ شراء المنتج.

LG
Life's Good

دليل المستخدم

شاشة العرض الرقمية من LG

(شاشة العرض)

L14

يرجى قراءة هذا الدليل بعناية قبل تشغيل جهازك والاحتفاظ به للرجوع إليه في المستقبل.

www.lg.com