КРАТКО РЪКОВОДСТВО

Мини Hi-Fi система

БЪЛГАРСКИ

За указания относно разширените функции посетете **http://www.lg.com** и свалете Ръководството за потребителя.
Част от съдържанието на ръководството може да се различава от вашия уред.

МОДЕЛ
CM4460

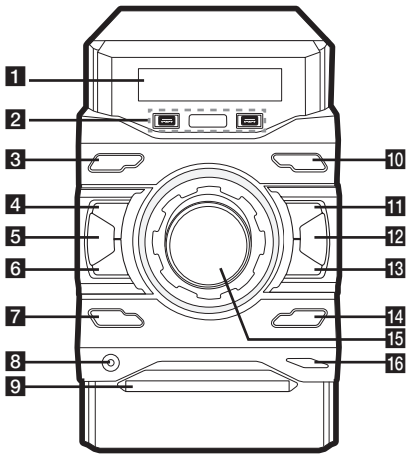
MFL69543830

www.lg.com

CM4460-DB_DEEULLK_SIM_BUL_3830.indd 1 2016-03-18 7:29:14

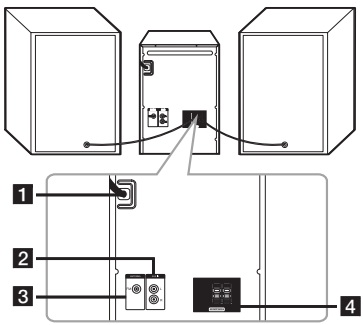


Преден панел



1. Дисплей
2. USB1/USB2 : Възпроизвежда аудиофайлове чрез свързване на USB устройството.
   USB REC. : Записва на USB.
3. ⏻/I (Бутон Вкл./Изкл.): Включва (ON) или изключва (OFF) уреда.
4. □ (Стоп) : Спира възпроизвеждане или запис.
5. **AUTO DJ** : Избира режима AUTO DJ.
6. I<< (Прескачане/търсене): Търси назад. / Прескача до предишната писта/файл.
7. **DEMO / RDS** : Показва демо режим. / RDS (Radio Data System)
8. **PORT. IN**
9. Поставка за диск
10. **F / WIRELESS BOOM** : Изберете функцията или входния източник. / Натиснете и задръжте за 3 секунди, за да изберете режим Wireless X-Boom Plus.
11. >II (СТАРТ./ПАУЗА, МОНО) : Стартира или поставя възпроизвеждането на пауза. / Избира стерео/моно.
12. **REGION EQ** : Избира регионалния еквалайзер.
13. >>I (Прескачане/търсене): Търси напред. / Прескача до следващата писта/файл.
14. **BASS BLAST** : Избира директно ефект BASS.
15. **Копче за звука:** Регулира силата на звука на тонколоните.
16. ⏏ (ОТВАРЯНЕ/ЗАТВАРЯНЕ) : Отваря или затваря поставката за диск.

Заден панел



1. **POWER IN**
2. **AUX IN (L/R)** конектори
3. **ANTENNA (FM)**
4. **SPEAKERS** клема

Приложение "Контролер"



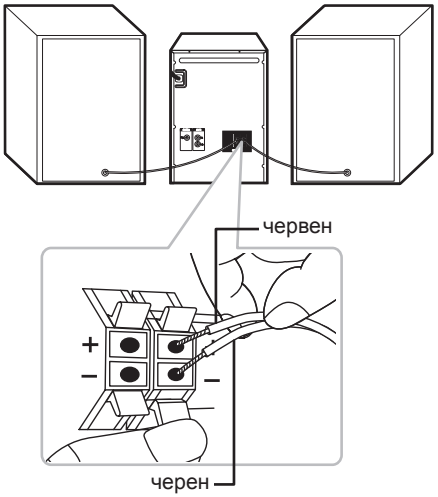
Свалете приложението **Music Flow Bluetooth** на вашето устройство.

LG Sound Sync (безжично)



За повече информация свалете Ръководството за потребителя от **http://www.lg.com**

Свързване на тонколоната



Допълнителна информация

Технически характеристики

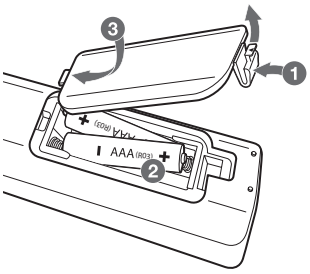
Изисквания относно захранването	Вижте главния етикет на уреда.
Консумация на енергия	Вижте главния етикет на уреда.
	Мрежов режим на готовност: 0,5 W
	(Ако всички мрежови портове са активирани.)
Размери (Ш x В x Д)	Приблиз. 206 мм x 308 мм x 284 мм
Нето тегло	Приблиз. 3 кг
Захранване на шината (USB)	5 V ⎓ 500 mA
Усилвател (обща средна изходна мощност)	460 W

Дизайнът и техническите характеристики подлежат на промени без предизвестие.

Как да изключите безжичната мрежова връзка или безжичното устройство

Изключете уреда с натискане на бутона за захранването за повече от 5 секунди.

Смяна на батерия



Декларация за съответствие

CE 0197

С настоящото LG Electronics European Shared Service Center B.V. декларира, че тази МИНИ HI-FI СИСТЕМА съответства на съществените изисквания и другите съответстващи разпоредби на Директива 1999/5/ЕО. Пълният текст на декларацията за съответствие може да бъде поръчан чрез заявка до следния пощенски адрес:

LG Electronics European Shared Service Center B.V.
Krijgsman 1
1186 DM Amstelveen
The Netherlands

или може да бъде поръчан чрез заявка на нашия специализиран уебсайт за декларацията за съответствие.

http://www.lg.com/global/support/cedoc/cedoc#

Това устройство е 2,4 GHz широколентова предавателна система, предназначена за използване във всички страни-членки на ЕС и държави от ЕАСТ.



CM4460-DB_DEEULLK_SIM_BUL_3830.indd 4 2016-03-18 7:29:15