LG
Life's Good

MANUEL D'UTILISATION

Mini-chaîne Hi-Fi

Veuillez lire attentivement ce manuel avant d'utiliser votre minichaîne hi-fi et conservez-le pour vous y référer ultérieurement.

MODÈLE
CM4560 (CM4560, CMS4550F, CMS4550W)

MFL69591425

www.lg.com

Consignes de sécurité

AVIS

RISQUE DE CHOC ÉLECTRIQUE NE PAS OUVRIR

ATTENTION : POUR RÉDUIRE LE RISQUE DE CHOC ÉLECTRIQUE, N'ENLEVEZ PAS LE COUVERCLE (OU LA PARTIE ARRIÈRE). AUCUNE COMPOSANTE SUSCEPTIBLE D'ÊTRE RÉPARÉE PAR L'UTILISATEUR NE SE TROUVE À L'INTÉRIEUR DE CET APPAREIL. CONFIEZ L'ENTRETIEN À DU PERSONNEL QUALIFIÉ.

Ce symbole, un éclair se terminant par une pointe de flèche à l'intérieur d'un triangle équilatéral, avertit l'utilisateur de la présence d'une tension dangereuse non isolée à l'intérieur du boîtier pouvant être suffisamment importante pour causer un choc électrique dangereux.

Le point d'exclamation à l'intérieur d'un triangle équilatéral avertit l'utilisateur de la présence d'importantes consignes concernant le fonctionnement ou l'entretien dans la documentation accompagnant ce produit.

AVERTISSEMENT : AFIN D'ÉVITER LES RISQUES D'INCENDIE OU DE CHOC ÉLECTRIQUE, GARDER CE PRODUIT À L'ABRI DE LA PLUIE ET DE L'HUMIDITÉ.

AVERTISSEMENT : Ne pas installer cet appareil dans un espace restreint tel qu'une bibliothèque ou un autre endroit similaire.

ATTENTION : Ne pas bloquer les ouvertures d'aération. Installer l'appareil conformément aux directives du fabricant.
Les fentes et les ouvertures de l'appareil ont été conçues pour assurer une bonne ventilation et un bon fonctionnement du produit en le protégeant de toute surchauffe. Les ouvertures ne doivent jamais être obstruées; ne déposez pas le produit sur un lit, un canapé, un tapis ou sur toute autre surface similaire. Cette unité ne doit pas être installée dans un endroit fermé comme une bibliothèque ou une étagère à moins qu'une ventilation particulière soit assurée ou que les directives du fabricant l'autorisent.

ATTENTION : cet appareil utilise un système laser. Afin de garantir l'utilisation correcte de cet appareil, veuillez lire attentivement ce manuel d'utilisation et conservez-le pour vous y référer ultérieurement. Si l'appareil nécessite une intervention de maintenance, contactez un point de service après-vente agréé. L'utilisation de commandes, de réglages ou de procédures autres que ceux décrits dans ce document peut entraîner une exposition à des radiations dangereuses. Pour éviter l'exposition directe au faisceau laser, n'essayez pas d'ouvrir le boîtier.

AVERTISSEMENT concernant le câble d'alimentation.

Il est recommandé de brancher la plupart des appareils sur un circuit dédié.

Autrement dit, un circuit comportant une prise de courant qui alimente uniquement cet appareil et qui n'a ni autres prises ni circuit dérivé. Reportez-vous à la page des caractéristiques de ce manuel d'utilisation pour plus de détails. Ne surchargez pas les prises murales. Les prises murales surchargées, desserrées ou endommagées, les câbles de rallonge, les cordons d'alimentation effilochés, ou les gaines isolantes craquelées ou endommagées constituent un danger. Chacune de ces conditions peut entraîner un risque de décharge électrique ou d'incendie. Examinez régulièrement le cordon de votre appareil. S'il paraît endommagé ou détérioré, débranchez-le, cessez d'utiliser l'appareil et faites remplacer le cordon par un cordon strictement identique auprès d'un point de service après-vente agréé. Protégez le cordon d'alimentation de sorte qu'il ne puisse pas être tordu, entortillé, pincé, coincé dans une porte ou piétiné. Faites particulièrement attention aux fiches, aux prises murales et au point d'où sort le cordon de l'appareil. La fiche d'alimentation sert à débrancher l'appareil. En cas d'urgence, elle doit être facilement accessible.

Cet appareil est muni d'une pile portative ou d'un accumulateur.

Retrait sans danger de la batterie ou des piles de l'appareil : Pour retirer la batterie ou les piles usagées, procéder dans l'ordre inverse de leur insertion. Pour empêcher toute contamination de l'environnement et tout danger pour la santé des êtres humains et des animaux, la batterie ou les piles usagées doivent être jetées dans un contenant approprié à un point de collecte destiné au recyclage. Ne pas jeter la batterie ou les piles usagées avec les autres déchets. Recycler toujours les batteries et piles rechargeables usagées. Ne pas exposer la pile à une chaleur excessive telle que la lumière du soleil le feu ou autre source du même genre.

ATTENTION : L'appareil ne doit pas être exposé à l'eau (par immersion ou éclaboussure) et aucun objet rempli de liquides, comme un vase, ne devrait être placé sur l'appareil.

ATTENTION : n'utilisez pas d'appareils à haute tension autour de ce produit (comme un tue-mouches électrique). Ce produit pourrait présenter un dysfonctionnement en raison d'un choc électrique.

ATTENTION : Aucune source de flamme nue, telle qu'une bougie allumée, ne doit être placée sur l'appareil.

Symboles

~	Correspond au courant alternatif (CA).
⎓	Correspond au courant continu (CC).
⧈	Correspond à un équipement de classe II.
⏻	Correspond au mode veille.
I	Correspond au bouton de marche (alimentation).
ϟ	Correspond à une tension dangereuse.

CONSIGNES DE SÉCURITÉ IMPORTANTES

1. Lire les directives.
2. Conserver ces directives.
3. Observer tous les avertissements.
4. Suivre toutes les directives.
5. Ne pas utiliser ce produit près de l'eau.
6. Nettoyer seulement avec un chiffon propre.
7. Ne pas obstruer les ouvertures de ventilation. Installer conformément aux instructions du fabricant.
8. Ne pas l'installer près de sources de chaleur comme un radiateur, une cuisinière ou d'autres appareils semblables (y compris des amplificateurs) qui produisent de la chaleur.
9. Ne pas tenter de contourner le système de sécurité de la fiche polarisée ou de mise à la terre. Une fiche polarisée est dotée de deux lames dont une lame est plus large que l'autre. Une fiche de mise à la terre est dotée de deux lames et d'une broche de mise à la terre. La lame la plus large et la broche de mise à la terre sont là pour votre sécurité. Si la fiche n'entre pas dans la prise, consultez un électricien pour le remplacement de la prise.
10. Protéger le cordon d'alimentation contre le piétinement ou le pincement, particulièrement près de la fiche, des prises et des points de sortie de l'appareil.
11. Utiliser seulement les accessoires précisés par le fabricant.
12. Utiliser seulement avec des chariots, des supports, des trépieds, des fixations ou des tables précisés par le fabricant ou vendus avec l'appareil. Si un chariot est utilisé, faire attention au moment de déplacer l'appareil pour que celui-ci ne bascule pas.

13. Débrancher cet appareil pendant les orages ou lorsqu'il n'est pas utilisé pendant de longues périodes.
14. Consulter du personnel qualifié pour le service. Un service est requis lorsque le produit a subi des dommages. Par exemple, lorsque le cordon d'alimentation ou la fiche ont été endommagés, que du liquide a été renversé dans l'appareil ou que des objets ont été insérés à l'intérieur, que l'appareil a été exposé à la pluie ou à l'humidité, qu'il ne marche pas normalement ou qu'il est tombé par terre.

Avis d'Industrie Canada

Le présent appareil est conforme aux CNR d'Industrie Canada applicables aux appareils radio exempts de licence. L'exploitation est autorisée aux deux conditions suivantes :

1) L'appareil ne doit pas produire d'interférences;
2) L'utilisateur de l'appareil doit accepter toute interférence, même si elle est susceptible de nuire au fonctionnement de l'appareil.

CAN ICES-3 (B)/NMB-3 (B)

Avis d'Industrie Canada sur l'exposition aux rayonnements

Cet appareil est conforme aux limites d'exposition aux rayonnements d'Industrie Canada pour un environnement non contrôlé.

Cet appareil devrait être installé de façon à garder une distance minimale de 20 cm (7,8 po) entre l'antenne et l'utilisateur.

REMARQUE : LE FABRICANT N'EST PAS RESPONSABLE DES INTERFÉRENCES RADIOÉLECTRIQUES CAUSÉES PAR DES MODIFICATIONS NON AUTORISÉES APPORTÉES À CET APPAREIL. DE TELLES MODIFICATIONS POURRAIENT ANNULER L'AUTORISATION ACCORDÉE À L'UTILISATEUR DE FAIRE FONCTIONNER L'APPAREIL.

AVERTISSEMENTS

[Pour un produit doté de la fonction sans fil utilisant la bande de fréquence de 5 GHz]

i) L'appareil destiné à la bande de fréquence de 5 150 à 5 250 MHz doit être utilisé à l'intérieur seulement afin de réduire tout risque d'interférences pouvant nuire au fonctionnement des systèmes satellites mobiles sur un canal commun.
ii) Pour les appareils avec une ou des antennes amovibles, le gain d'antenne maximum autorisé pour les appareils dans les bandes de fréquence de 5 250 à 5 350 MHz et de 5 470 à 5 725 MHz doit être tel que l'équipement demeure conforme à la limite p.i.r.e.
iii) Pour les dispositifs avec une ou des antennes amovibles, le gain maximal d'antenne permis (pour les dispositifs utilisant la bande de 5 725 à 5 850 MHz) doit être conforme à la limite de la p.i.r.e. spécifiée pour l'exploitation point à point et l'exploitation non point à point, selon le cas.
iv) Les pires angles d'inclinaison nécessaires pour rester conforme à l'exigence de la p.i.r.e. applicable au masque d'élévation, et énoncée dans l'article 6.2.2 (3), doivent être clairement indiqués (dispositifs fonctionnant dans la bande de 5 250 à 5 350 MHz et dont la p.i.r.e. maximale dépasse 200 mW).
v) Les utilisateurs de radars de haute puissance sont désignés utilisateurs principaux (c.-à-d., qu'ils ont la priorité) des bandes de 5 250 à 5 350 MHz et de 5 650 à 5 850 MHz. De plus, ces radars pourraient causer du brouillage ou des dommages aux dispositifs LAN-EL.

Table des matières

1 Démarrage

2 Consignes de sécurité
8 Caractéristiques exclusives
8 Fichiers compatibles
8 – Impératifs à respecter pour les fichiers musicaux
9 – Périphériques USB compatibles
9 – Impératifs à respecter pour les périphériques USB
10 Télécommande
12 Panneau avant
14 Panneau arrière

2 Raccordements

15 Raccordement des enceintes
15 – Branchement des câbles d'éclairage des enceintes à l'appareil
15 – Branchement du caisson d'extrêmes graves à l'appareil.
16 Raccordement d'appareils auxiliaires
16 – Raccordement de l'antenne
16 – Raccordement d'un périphérique USB
17 – Connexion AUX IN
17 – Connexion PORT. IN
17 – Écoutez le son de votre périphérique externe

3 Utilisation

18 Fonctions de base
18 – Utilisation en mode CD/USB
18 – Lecture automatique
19 Autres fonctions
19 – Lecture programmée
19 – Suppression de la liste programmée
19 – Affichage d'informations sur les fichiers (ID3 TAG)
20 – Recherche d'un dossier et d'un fichier MP3/WMA
20 – Suppression d'un fichier MP3/WMA
21 – Désactivation temporaire du son
21 – Mode DEMO
21 – Lecture en mode AUTO DJ
22 Utilisation de la technologie sans fil BLUETOOTH®
22 – Écoute de musique stockée sur des périphériques Bluetooth
24 Utilisation de l'application Music Flow Bluetooth
24 – Installation de l'application «Music Flow Bluetooth» sur votre périphérique Bluetooth
25 – Activation de Bluetooth avec l'application «Music Flow Bluetooth»
26 Utilisation de la radio
26 – Écoute de la radio
26 – Amélioration d'une mauvaise réception FM
26 – Préréglage des stations de radio
26 – Suppression de toutes les stations mémorisées
27 Réglage du son
27 – Réglage du mode son
28 Fonctions avancées
28 – Enregistrement sur un périphérique USB
28 – Sélection du débit binaire et de la vitesse d'enregistrement
29 – Copie de périphérique USB
30 Réglage de l'horloge
30 – Réglage de l'horloge via l'application «Music Flow Bluetooth»
30 – Utilisation de votre appareil comme réveil
31 – Réglage de la veille programmée
31 – Variateur
31 – Extinction automatique
32 – Allumage automatique
32 – Changement automatique de la fonction

33 Synchronisation sonore LG
34 Connexion WIRELESS PARTY LINK

4 Dépannage

35 Dépannage

5 Annexe

36 Caractéristiques générales
37 Caractéristiques des enceintes
38 Entretien
38 – Manipulation de l'appareil
38 – Remarques sur les disques
38 Marques de commerce et licences

Caractéristiques exclusives

Bluetooth®

Écoute de musique stockée sur un périphérique **Bluetooth**.

Entrée appareil portable

Écoute de musique depuis un périphérique portable (baladeur MP3, ordinateur portable, etc.).

DJ automatique

Permet de mixer la fin d'une chanson avec le début d'une autre pour une lecture continue.

Enregistrement direct USB

Enregistrement de musique sur un périphérique USB.

Music Flow Bluetooth

Music Flow Bluetooth est une application conçue pour vous permettre de contrôler certains des lecteurs audio dernier cri de LG. Reportez-vous à la page 24-25.

Synchronisation sonore LG

Vous pouvez régler le volume sonore de cet appareil en utilisant la télécommande de votre téléviseur LG compatible avec la synchronisation sonore LG.

Fichiers compatibles

Impératifs à respecter pour les fichiers musicaux

La compatibilité de cet appareil avec les fichiers MP3/WMA est limitée comme suit.

- Fréquence d'échantillonnage : 32-48 kHz (MP3), 32-48 kHz (WMA).
- Débit binaire : 32-320 Kbit/s (MP3), 40-192 Kbit/s (WMA).
- Nombre maximal de fichiers : CD de données : 999 / USB : 2 000.
- Nombre maximal de dossiers : CD de données : 99 / USB : 200.
- Extension des fichiers : .mp3, .wma.
- Il est possible que certains fichiers MP3/WMA ne puissent pas être lus en fonction du type ou format du fichier.
- Format de fichier du CD-ROM : ISO 9660, JOLIET.
- Nous vous conseillons d'utiliser «Easy-CD Creator», qui crée un système de fichiers ISO 9660.

Le codec audio DTS n'est pas pris en charge. Autrement dit, le son n'est pas retransmis pour le format DTS.

Vous devez choisir l'option de format de disque «À image ISO» lorsque vous formatez des disques réinscriptibles afin qu'ils soient compatibles avec les lecteurs LG. Si vous choisissez l'option «Système de fichiers actifs», le disque ne pourra pas être lu sur les lecteurs LG.

(À image ISO/Système de fichiers actifs : options de formatage de disque pour Windows Vista)

Périphériques USB compatibles

- Lecteur MP3 : lecteur MP3 à mémoire Flash.
- Clé USB à mémoire Flash :
  clés USB 2.0 ou USB 1.1.
- La fonction USB de cet appareil ne prend pas en charge tous les périphériques USB.

Impératifs à respecter pour les périphériques USB

- Les périphériques nécessitant l'installation d'un programme supplémentaire après la connexion à un ordinateur ne sont pas pris en charge.
- Ne retirez pas le périphérique USB pendant son utilisation.
- Si le périphérique USB a une grande capacité, la recherche peut prendre quelques minutes.
- Pour éviter la perte de données, sauvegardez toutes vos données.
- Si vous utilisez un câble d'extension USB ou un concentrateur USB, le périphérique USB ne sera pas reconnu.
- Le système de fichiers NTFS n'est pas pris en charge. (Seul le système de fichiers FAT (16/32) est accepté.)
- Cet appareil reconnaît jusqu'à 2 000 fichiers.
- Les disques durs externes, les lecteurs de cartes, les périphériques verrouillés ou les périphériques USB de type disque dur ne sont pas pris en charge.
- Le port USB de l'appareil ne peut pas être raccordé à un ordinateur. L'appareil ne peut pas être utilisé comme périphérique de stockage.
- Il est possible que certains périphériques USB ne fonctionnent pas avec cet appareil.

Télécommande

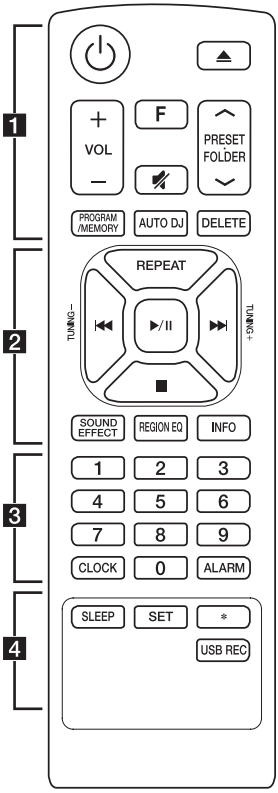

Remplacement des piles

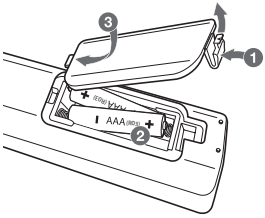

Retirez le couvercle du compartiment à pile situé au dos de la télécommande et insérez la pile en respectant les polarités ⊕ et ⊖.

1

⏻ (Veille) : permet d'allumer ou d'éteindre l'appareil.

⏏ (Ouverture/Fermeture) : permet d'ouvrir ou de fermer le plateau du disque.

VOL (Volume) **+/-** : permet de régler le volume des enceintes.

F (Fonction) : permet de sélectionner la fonction et la source d'entrée.

🔇 (Muet) : permet de mettre le son en sourdine.

PRESET·FOLDER ∧/∨ :
- Permet de rechercher un dossier contenant des fichiers MP3/WMA. Lorsque le CD ou le périphérique USB lu contient des fichiers MP3/WMA répartis dans plusieurs dossiers, utilisez la touche **PRESET·FOLDER ∧/∨** pour sélectionner le dossier que vous voulez lire.
- Permet de choisir un numéro prédéfini pour une station de radio.

PROGRAM/MEMORY :
- Permet de mémoriser les stations de radio.
- Permet de supprimer toutes les stations mémorisées.
- Permet de créer une liste programmée.

AUTO DJ : permet de sélectionner le mode AUTO DJ. (Pour plus d'informations, reportez-vous à la page 21.)

DELETE :
- Permet de supprimer des fichiers MP3/WMA. (Fonction USB uniquement)
- Permet de supprimer une chanson dans la liste programmée.

2

REPEAT : permet d'écouter vos pistes ou fichiers de manière aléatoire ou répétée.

⏮ / ⏭ (Saut/Recherche) :
- Permettent d'effectuer une avance ou un retour rapide.
- Permettent de rechercher une section dans une piste ou un fichier

TUNING -/+ : Sélectionne les stations de radio.

■ (Arrêt) :
- Permet d'arrêter la lecture ou l'enregistrement.
- Permet d'annuler la fonction DELETE.

►/❚❚ (Lecture/Pause) :
- Permet de démarrer ou suspendre la lecture.
- Permet de sélectionner le mode STEREO ou MONO.

SOUND EFFECT : permet de sélectionner des effets sonores.

REGION EQ : Permet de choisir l'égaliseur.

INFO :
- Permet d'afficher des informations sur votre musique. Un fichier MP3 comporte souvent des balises ID3. Ces balises fournissent des informations sur le titre, l'artiste, l'album ou la durée.
- Permet d'afficher l'adresse du périphérique **Bluetooth** connecté en mode **Bluetooth**.
- En connexion WIRELESS PARTY LINK, le nom de l'appareil de l'unité SLAVE apparaît dans l'unité MASTER. De même, le nom de l'appareil de l'unité MASTER apparaît dans l'unité SLAVE.

3

Touches numériques **0**-**9** : permettent de sélectionner un numéro prédéfini, ainsi que des pistes ou fichiers numérotés.

CLOCK : permet de régler l'horloge et de consulter l'heure.

ALARM : la fonction ALARM vous permet d'allumer ou d'éteindre le lecteur de CD, la lecture sur le périphérique USB et le syntoniseur à l'heure de votre choix.

4

SLEEP : permet d'éteindre automatiquement le système à une heure spécifiée.
(Variateur : l'éclairage de l'afficheur sera assombri de moitié.)

SET : permet de confirmer les réglages.

✱ : Cette touche n'est pas disponible pour toutes les fonctions.

USB REC : permet l'enregistrement direct sur un périphérique USB.

Panneau avant

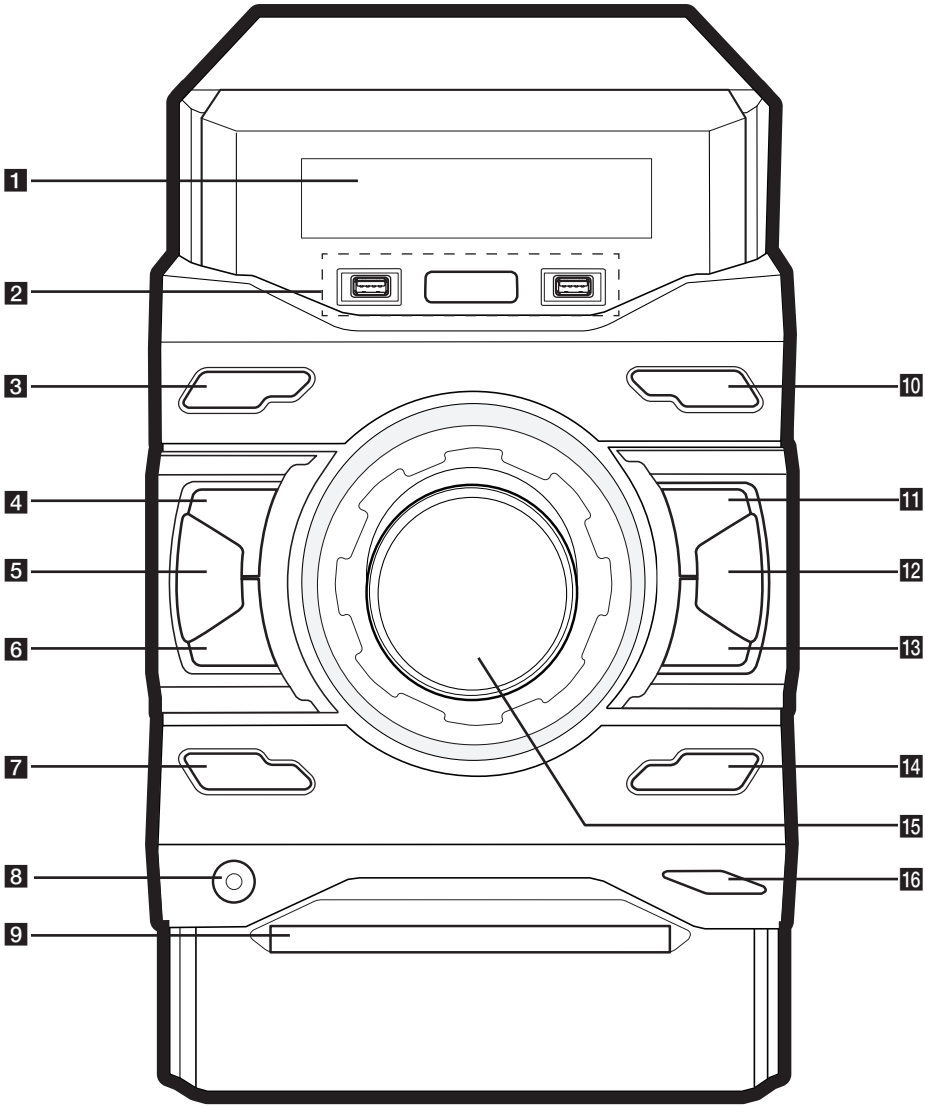

1 Afficheur

2 USB 1 / USB 2
Vous pouvez lire ou enregistrer des fichiers audio en raccordant le périphérique USB.

R USB REC.
Permet d'enregistrer sur un périphérique USB.

3 ⏻/I (En veille/mise en marche)
permet d'allumer ou d'éteindre l'appareil.

4 □ (Arrêt)
Permet d'arrêter la lecture ou l'enregistrement.

5 **AUTO DJ**
Permet de sélectionner le mode AUTO DJ.
(Pour plus d'informations, reportez-vous à la page 21.)

6 I<< (Saut/Recherche)
- Recherche en arrière.
- Permet d'accéder à la piste/au fichier précédent(e).

7 **DEMO**
Affiche la démo.

8 **PORT.** (Portable) **IN**

9 Plateau du disque

10 **F** (Fonction) **/ WIRELESS LINK**
- Sélectionne la fonction et la source d'entrée.
- Appuyez et maintenez enfoncé pendant trois secondes pour sélectionner le mode WIRELESS PARTY LINK.

11 >II (Lecture/Pause) **ST./MO**. (Stéréo/Mono)
- permet de démarrer ou suspendre la lecture.
- Permet de sélectionner le mode STEREO ou MONO.

12 **REGION EQ**
Permet de choisir l'égaliseur.

13 >>I (Saut/Recherche)
- Recherche en avant.
- Permet de passer à la piste/au fichier suivant(e).

14 **BASS BLAST**
Permet de sélectionner directement l'effet BASS.

15 **MASTER VOLUME**
Permet de régler le volume des enceintes.

16 ⏏ (Ouverture/Fermeture)
permet d'ouvrir ou de fermer le plateau du disque.

Panneau arrière

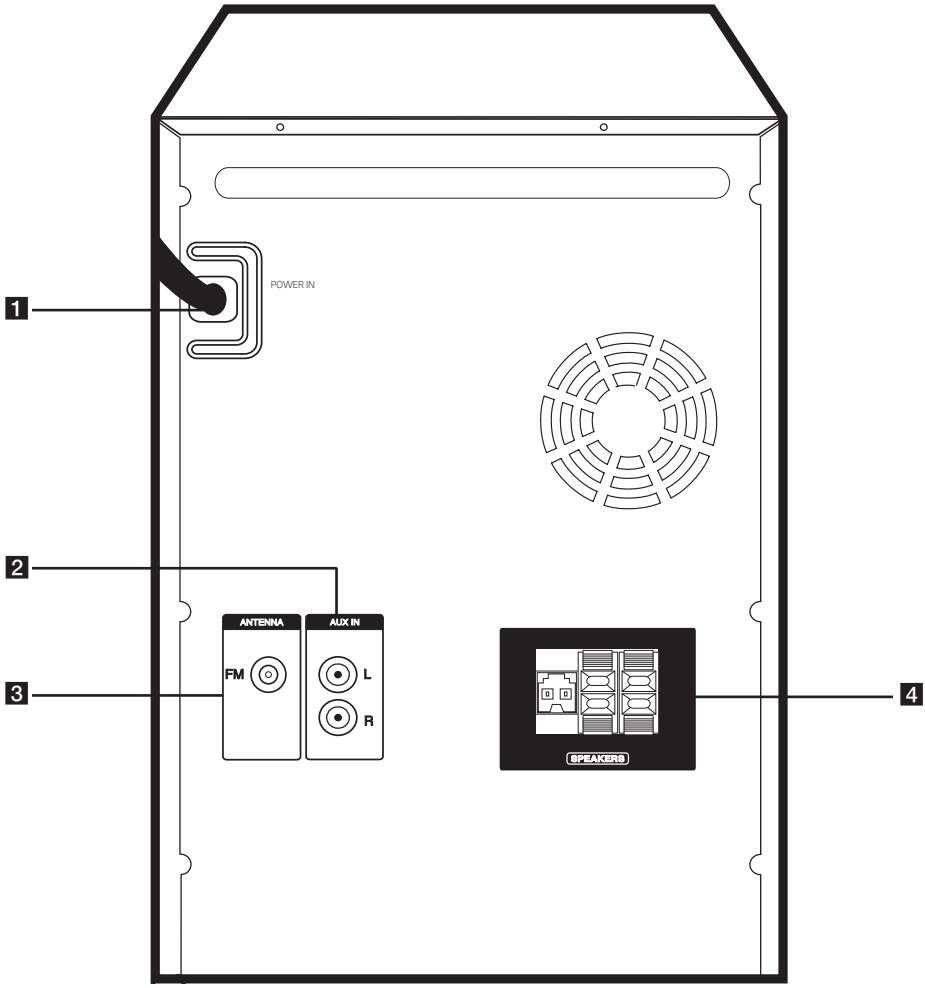

1 POWER IN
2 connectors de HAUT-PARLEURS avant L/R
3 ANTENNA (FM)
4 Terminal de HAUT-PARLEURS

Raccordement des enceintes

Branchement des câbles d'éclairage des enceintes à l'appareil

Pour brancher le câble à l'appareil, appuyez sur chaque touche en plastique pour ouvrir les jonctions de raccordement de l'appareil. Insérez le fil et relâchez la touche.

Raccordez l'extrémité noire de chaque fil aux bornes marquées - (moins) et l'autre extrémité aux bornes marquées + (plus).

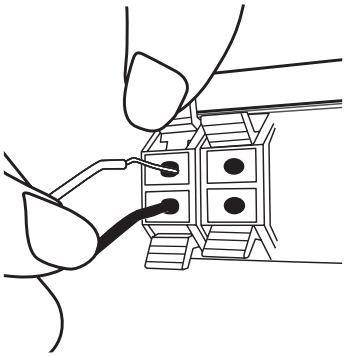

Branchement du caisson d'extrêmes graves à l'appareil.

Connectez un câble haut-parleur de graves au lecteur. Pour connecter un câble haut-parleur de graves au lecteur, insérez le connecteur jusqu'au déclic.

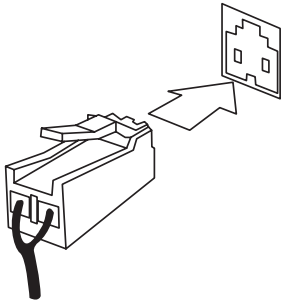

Attention

- Veillez à vous assurer que les enfants ne mettent pas les mains ou des objets dans le *canal du haut-parleur.
  * Canal de haut-parleur : un orifice pour sons graves puissants se trouvant sur le caisson d'un haut-parleur (enceinte).
- Les haut-parleurs contiennent des aimants, de sorte que des couleurs irrégulières peuvent s'afficher sur l'écran de téléviseur ou sur le moniteur de PC. Veuillez ne pas utiliser de haut-parleurs près d'un écran de téléviseur ou d'un moniteur de PC.
- Permet d'utiliser le haut-parleur fourni avec cette unité uniquement. L'utilisation d'un autre haut-parleur pourrait provoquer un dysfonctionnement.
- Ne raccordez aucun haut-parleur à la jonction de raccordement du caisson d'extrêmes graves à l'arrière de l'appareil, excepté le haut-parleur d'extrêmes graves.

Raccordement d'appareils auxiliaires

Raccordement de l'antenne

Raccordez l'antenne FM fournie pour écouter la radio.

Raccordez l'antenne filaire FM au connecteur d'antenne FM.

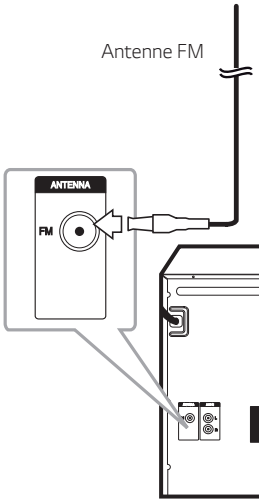

Raccordement d'un périphérique USB

Branchez un périphérique USB (ou baladeur MP3, etc.) dans l'un des ports USB de l'appareil.

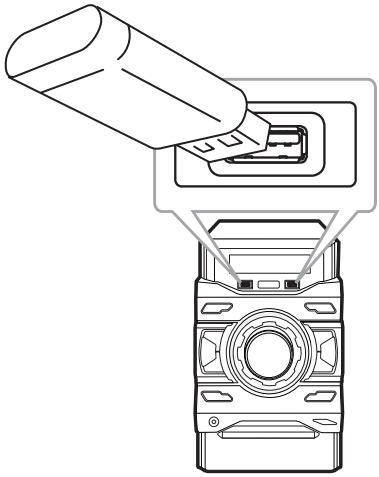

Remarque

Retrait du périphérique USB de l'appareil :

1. Choisissez un autre mode ou fonction, ou appuyez deux fois sur la touche ■ de la télécommande ou ☐ de l'appareil.
2. Retirez le périphérique USB de l'appareil.

Connexion AUX IN

Raccordez la sortie d'un appareil auxiliaire (caméscope, téléviseur, lecteur, etc.) au connecteur d'entrée **AUX IN(L/R)**.

Si votre appareil ne comporte qu'une seule sortie pour le son (mono), raccordez-le à la prise audio gauche (blanche) de l'unité.

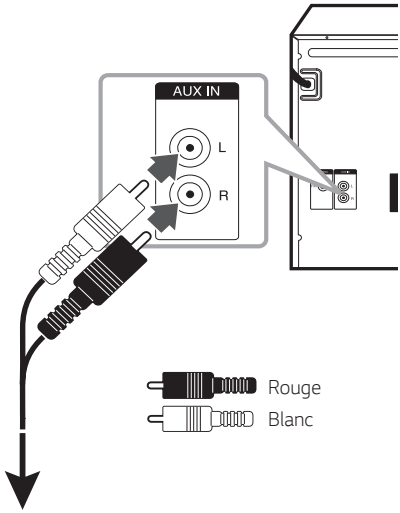

Vers les jacks de sortie audio de votre composant (caméscope, téléviseur, lecteur, etc.).

Connexion PORT. IN

Raccordez la sortie (casque ou sortie de ligne) d'un périphérique portable (baladeur MP3, lecteur multimédia portatif, etc.) au connecteur d'entrée **PORT. IN**.

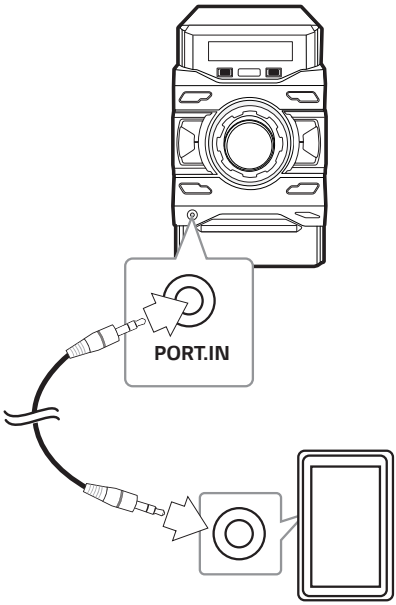

Écoutez le son de votre périphérique externe

L'appareil permet d'écouter de la musique provenant de divers types de périphériques externes.

1. Raccordez le périphérique externe au connecteur **AUX IN(L/R)** ou au connecteur **PORT. IN** de l'unité.
2. Mettez l'appareil sous tension en appuyant sur ⏻ de la télécommande ou sur ⏻/❙ de l'unité.
3. Permet de sélectionner la fonction AUX ou PORTABLE en appuyant sur **F** de la télécommande ou **F / WIRELESS LINK** de l'unité.
4. Allumez l'appareil externe et commencez la lecture.

Remarque

Passe automatiquement sur la fonction PORTABLE lorsque vous branchez l'appareil portable sur le connecteur **PORT. IN**.

Fonctions de base

Utilisation en mode CD/USB

1. Insérez le disque en appuyant sur la touche ⏏ de la télécommande ou ⏏ de l'appareil.
   Ou bien raccordez le périphérique USB au port USB.
2. Sélectionnez la fonction CD ou USB en appuyant sur **F** de la télécommande ou sur **F / WIRELESS LINK** de l'unité.

Opération	Action
Arrêt	Appuyez sur la touche ■ de la télécommande ou □ de l'appareil.
Lecture	Appuyez sur la touche ▶/II de la télécommande ou >II de l'appareil.
Pause	Pendant la lecture, appuyez sur la touche ▶/II de la télécommande ou la touche >II de l'appareil.
Recherche d'une section dans une piste ou un fichier	Pendant la lecture, maintenez enfoncée la touche I◀◀ / ▶▶I de la télécommande ou I<< / >>I de l'appareil, puis relâchez-la à l'endroit que vous voulez écouter.
Sélection directe d'une piste ou d'un fichier	Utilisez les touches numériques **0** à **9** de la télécommande pour accéder directement à la piste ou au fichier de votre choix.
Accès à la piste ou au fichier précédent/ suivant	- En mode arrêt Utilisez les touches I◀◀ / ▶▶I de la télécommande ou I<< / >>I de l'appareil pour passer à la piste ou au fichier précédent/suivant. - Pendant la lecture Appuyez sur la touche ▶▶I de la télécommande ou >>I de l'appareil pour passer à la piste ou au fichier suivant. Avant les 2 premières secondes de lecture, appuyez sur la touche I◀◀ de la télécommande ou I<< de l'appareil pour passer à la piste ou au fichier précédent. Après 3 secondes de lecture, appuyez sur la touche I◀◀ de la télécommande ou I<< de l'appareil pour revenir au début de la piste ou du fichier.
Lecture répétée ou aléatoire	Appuyez plusieurs fois sur la touche **REPEAT** de la télécommande. Reportez-vous aux remarques ci-après pour plus de détails sur les différents affichages.

Remarque

- L'affichage alterne dans l'ordre suivant.

USB	MP3/WMA CD	AUDIO CD
RPT 1	RPT 1	RPT 1
RPT*DIR	RPT DIR	-
RPT ALL	RPT ALL	RPT ALL
RANDOM	RANDOM	RANDOM
OFF	OFF	OFF

*DIR : répertoire

- Lorsque vous faites jouer la liste du programme, seules les options RPT 1 et RPT ALL sont disponibles.
- Même après avoir redémarré l'appareil ou changé de fonction, vous pouvez reprendre l'écoute de la musique à l'endroit où vous l'aviez arrêtée.
- Si le plateau du disque reste ouvert pendant 5 minutes, il se refermera automatiquement.

Lecture automatique

Les CD AUDIO/MP3/WMA sont lus automatiquement une fois le plateau du disque fermé.

La fonction CD est automatiquement sélectionnée lorsque le plateau est ouvert, puis fermé, même s'il ne contient aucun disque.

Autres fonctions

Lecture programmée

La fonction de programmation vous permet de mémoriser vos fichiers préférés à partir de n'importe quel disque ou périphérique USB.

Un programme peut contenir 20 pistes/fichiers pour chaque support. Possibilité d'enregistrer un total de 60 pistes/fichiers.

1. Appuyez sur la touche **PROGRAM/MEMORY** de la télécommande en mode arrêt.
2. Utilisez les touches **⏮ / ⏭** de la télécommande pour sélectionner une piste/un fichier.
3. Appuyez sur **PROGRAM/MEMORY** de la télécommande pour enregistrer et sélectionner la prochaine piste ou le prochain fichier.
4. Répétez les étapes 2 et 3 pour mémoriser d'autres pistes/fichiers.
   (Vous pouvez modifier la liste en appuyant sur **PRESET·FOLDER Λ/V** de la télécommande pour sélectionner le numéro du programme.)
5. Appuyez une nouvelle fois sur **PROGRAM/MEMORY** de la télécommande.

Pour lire la liste programmée, appuyez sur **▶/II** de la télécommande après avoir créé la liste.

Remarque

Lorsque vous créez ou modifiez la liste programmée, le mode de répétition REPEAT se désactive.

Suppression de la liste programmée

La fonction de suppression ne marche que dans le mode d'édition.

1. Appuyez sur la touche **PROGRAM/MEMORY** de la télécommande en mode arrêt.
2. Sélectionnez une chanson en appuyant sur **PROGRAM/MEMORY** ou sur **PRESET·FOLDER Λ/V** de la télécommande à plusieurs reprises.
3. Appuyez sur **DELETE** de la télécommande lorsqu'une chanson est sélectionnée.

Remarque

- La liste programmée est supprimée dans les cas suivants.
  - Retrait du disque ou du périphérique USB.
  - Suppression de fichiers musicaux dans le périphérique USB.
  - Débranchement du cordon d'alimentation.
- Le programme est arrêté dans les cas suivants.
  - Changement de fonction.
  - Extinction et rallumage de l'appareil.
  - Utilisation des touches numériques de la télécommande.

Affichage d'informations sur les fichiers (ID3 TAG)

Lors de la lecture d'un fichier MP3 contenant des informations sur le fichier, vous pouvez afficher ces informations en appuyant sur **INFO** de la télécommande.

Recherche d'un dossier et d'un fichier MP3/WMA

1. Appuyez sur **PRESET·FOLDER** ∧/∨ de la télécommande à plusieurs reprises jusqu'à ce que le fichier souhaité apparaisse dans la fenêtre d'affichage.
2. Appuyez sur ▶/❚❚ de la télécommande ou sur >❚❚ de l'unité pour le lire. Le premier fichier du dossier sera lu.

Remarque

- Les dossiers et fichiers sur CD et périphérique USB sont reconnus comme suit.

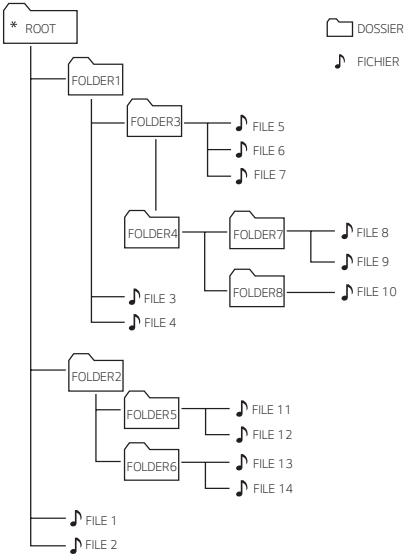

- Si un dossier est vide, il n'apparaît pas.
- Les dossiers s'afficheront dans l'ordre suivant : ROOT → FOLDER 1 → FOLDER 3 → FOLDER 7 → FOLDER 8 → FOLDER 5 → FOLDER 6
- Les fichiers seront lus un à un depuis le ♪ fichier n° 1 jusqu'au ♪ fichier n° 14.
- Les fichiers et dossiers sont présentés dans l'ordre de leur enregistrement. Cet ordre peut varier selon les particularités de l'enregistrement.
- *ROOT : le premier écran qui apparaît lorsque le périphérique USB est reconnu est «ROOT».

Suppression d'un fichier MP3/WMA

Vous pouvez supprimer un fichier, un dossier ou l'ensemble du contenu en appuyant sur la touche **DELETE**. Cette fonction n'est active qu'à l'arrêt. (USB uniquement)

1. -Sélectionnez le fichier que vous voulez supprimer et appuyez sur la touche **DELETE**.

   -Sélectionnez le dossier que vous voulez supprimer en appuyant sur la touche **PRESET·FOLDER** ∧/∨ de la télécommande puis appuyez sur la touche **DELETE** de la télécommande.

   -Maintenez enfoncée la touche **DELETE** pour formater le périphérique USB.

   ou

   Une fois le fichier MP3/WMA sélectionné, appuyez plusieurs fois sur la touche **DELETE**.

   L'affichage alterne dans l'ordre suivant.

   - DEL FILE : supprime le fichier.
   - DEL DIR : supprime le dossier.
   - FORMAT : formate le périphérique USB.

2. Pour supprimer le fichier ou dossier ou lancer le formatage, appuyez sur la touche▶/❚❚ de la télécommande ou >❚❚ de l'appareil.

   Si vous souhaitez quitter le mode actuel, appuyez sur ■ de la télécommande ou sur □ de l'unité.

Attention

- Ne retirez pas le périphérique USB pendant l'utilisation (lecture, suppression, etc.).
- Il est recommandé d'effectuer des sauvegardes régulières pour éviter la perte de données.
- Il est possible que la fonction de suppression ne soit pas prise en charge selon l'état du périphérique USB.

Désactivation temporaire du son

Appuyez sur 🔇 de la télécommande pour couper le son.

Vous pouvez mettre l'appareil en sourdine pour répondre au téléphone, par exemple. L'icône de sourdine "MUTE" clignote alors dans l'afficheur.

Pour restaurer le son, appuyez à nouveau sur 🔇 de la télécommande ou modifiez le volume sonore.

Mode DEMO

Lorsque l'appareil est éteint, appuyez une fois sur la touche **DEMO** de l'appareil. L'appareil s'allumera et montrera chacune des fonctions dans l'afficheur avec un son de démonstration. Pour annuler le mode DEMO, appuyez de nouveau sur la touche **DEMO**.

Remarque

- Lorsque vous êtes en mode DEMO, l'appareil conserve ce mode même si vous débranchez le cordon d'alimentation.
- Vous pouvez profiter d'autres fonctions pendant le mode DEMO. Le mode DEMO se mettra alors en pause temporairement.
  - Si vous n'appuyez sur aucune touche dans les 10 secondes, le mode DEMO se relancera automatiquement.

Lecture en mode AUTO DJ

Le mode AUTO DJ mélange la fin d'une chanson avec le début d'une autre pour une lecture en fondu enchaîné. Il égalise le volume entre les pistes et les fichiers afin que la lecture soit ininterrompue.

Appuyez plusieurs fois sur la touche **AUTO DJ** de la télécommande. L'affichage alterne comme suit :

RANDOM (AUTO DJ RANDOM) -> RPT (AUTO DJ SEQUENTIAL) -> (AUTO DJ OFF)

Mode	Afficheur	Description
OFF	- (AUTO DJ OFF)	-
RANDOM	RANDOM (AUTO DJ RANDOM)	La musique est lue de façon aléatoire.
REPEAT	RPT (AUTO DJ SEQUENTIAL)	La musique est lue en boucle.

Remarque

- Le mode AUTO DJ ne prend pas en charge la recherche d'une section dans une piste ou un fichier, ni la lecture en boucle ou aléatoire.
- Si vous passez à une autre fonction ou arrêtez la musique à l'aide de la touche ☐ de l'appareil (ou ■de la télécommande) lorsque vous êtes en mode AUTO DJ, ce dernier est désactivé.
- La fonction AUTO DJ n'est pas prise en charge avec les fichiers de musique dont la durée est inférieure à 60 secondes.
- Pendant l'enregistrement, la fonction AUTO DJ n'est pas disponible.
- Seul le mode AUTO DJ SEQUENTIAL est sélectionné pour la lecture de la liste de JUKE BOX.

Utilisation de la technologie sans fil BLUETOOTH®

À propos de la technologie Bluetooth

Bluetooth est une technologie de communication sans fil pour les connexions de courte portée.

Le son peut être interrompu lorsque la connexion est perturbée par d'autres ondes électroniques ou que la distance entre les deux appareils connectés est trop grande.

La connexion d'appareils individuels via la technologie sans fil **Bluetooth** n'entraîne aucun frais. Un téléphone mobile équipé de la technologie sans fil **Bluetooth** peut être contrôlé en cascade si la connexion est effectuée via la technologie sans fil **Bluetooth**. Périphériques compatibles : téléphone mobile, baladeur MP3, ordinateur portable, PDA.

Profils Bluetooth

Pour pouvoir utiliser la technologie sans fil **Bluetooth**, les appareils doivent pouvoir interpréter certains profils. Cet appareil est compatible avec les profils suivants.

Codec : SBC

Écoute de musique stockée sur des périphériques Bluetooth

Jumelage de votre appareil avec un périphérique BLUETOOTH

Avant de démarrer la procédure de jumelage, assurez-vous que la fonction **Bluetooth** de votre périphérique compatible est activée. Reportez-vous au manuel d'utilisation de votre périphérique **Bluetooth**. Une fois le jumelage effectué, il n'est pas nécessaire de recommencer l'opération.

1. Allumez l'unité.
2. Allumez le périphérique **Bluetooth** et procédez à l'opération de jumelage. Lors de la recherche de cet appareil avec votre périphérique **Bluetooth**, celui-ci peut afficher une liste des appareils trouvés, selon le type de périphérique **Bluetooth** dont il s'agit. Votre appareil apparaîtra sous le nom "LG CM4560(XX)".

Remarque

- XX correspond aux deux derniers chiffres de l'adresse Bluetooth. Par exemple, si votre appareil a l'adresse **Bluetooth** «9C:02:98:4A:F7:08», vous verrez s'afficher «LG CM4560(08)» sur votre périphérique **Bluetooth**.
- Certains périphériques **Bluetooth** ont un processus de jumelage différent en fonction de leur type. Entrez le code PIN (0000), le cas échéant.
- Vous pouvez connecter cet appareil à trois périphériques **Bluetooth** simultanément en utilisant la même méthode que décrite précédemment, uniquement dans la fonction **Bluetooth**.
- Le jumelage multiple n'est pris en charge que sur les appareils Android ou iOS. (Il est possible que le jumelage multiple ne soit pas pris en charge selon les caractéristiques du périphérique connecté.)
- Les périphériques **Bluetooth** amovibles (tels qu'un dongle) ne prennent pas en charge le jumelage multiple.

3. Lorsque cet appareil est correctement jumelé à votre périphérique **Bluetooth**, l'indication "PAIRED" apparaît dans l'afficheur, suivie peu après du nom du périphérique **Bluetooth**. « BT » apparaîtra sur la fenêtre d'affichage.

Remarque

- Lorsque vous connectez d'autres périphériques pour le jumelage multiple, l'indication "PAIRED" apparaît temporairement dans l'afficheur.
- Si le nom du périphérique est indisponible, vous verrez s'afficher "_".

4. Écoute de musique.
   Pour lire un fichier de musique enregistré sur votre périphérique **Bluetooth**, reportez-vous au manuel d'utilisation de votre périphérique.

Remarque

- Lorsque vous utilisez la technologie **Bluetooth**, vous devez établir une connexion entre l'appareil et le périphérique **Bluetooth** en les rapprochant le plus possible et en maintenant la distance entre les deux. Toutefois, il est possible que vous rencontriez des difficultés dans les cas suivants :
  - Un obstacle se trouve entre l'appareil et le périphérique **Bluetooth**.
  - Un appareil utilise la même fréquence que la technologie **Bluetooth**, tel que du matériel médical, un four à micro-ondes ou un dispositif de réseau local sans fil.
- Si vous redémarrez l'appareil, vous devrez reconnecter votre périphérique **Bluetooth**.
- Même si cet appareil est connecté à trois périphériques **Bluetooth** en mode **Bluetooth**, vous pouvez lire et contrôler la musique en utilisant un seul des périphériques connectés.

Commande l'appareil Bluetooth connecté.

Vous pouvez commander l'appareil Bluetooth connecté au moyen de l'unité ; lire, pause, arrêt, passer.

Remarque

- Cette fonction n'est disponible que sur les appareils Android OS et iOS.
- Cette fonction n'est peut-être pas prise en charge selon l'appareil Bluetooth ou s'utilise différemment.

Remarque

- Lorsque cet appareil est connecté à de multiples périphériques **Bluetooth**, seul le périphérique en cours de lecture conserve la connexion **Bluetooth** lorsque vous basculez la fonction vers d'autres.
- Le son peut être interrompu lorsque des interférences provoquées par d'autres appareils électroniques perturbent la connexion.
- Selon le type de périphérique, il se peut que vous ne puissiez pas utiliser la fonction **Bluetooth**.
- Vous pouvez utiliser la technologie sans fil avec un téléphone, un baladeur MP3, un ordinateur portable, etc.
- Plus la distance entre l'appareil et le périphérique **Bluetooth** est grande, plus la qualité sonore diminue.
- La connexion **Bluetooth** est interrompue lorsque l'appareil est éteint ou lorsque le périphérique **Bluetooth** est trop éloigné de l'appareil.
- Lorsque la connexion **Bluetooth** est interrompue, vous devez recommencer la procédure de connexion du périphérique **Bluetooth** à l'appareil.
- Lorsqu'un périphérique **Bluetooth** n'est pas connecté, l'indication «BT READY» apparaît dans l'afficheur.
- Lorsque vous utilisez la fonction **Bluetooth**, réglez le volume à un niveau approprié sur le périphérique **Bluetooth**.
- Si vous n'utilisez pas la fonction **Bluetooth**, un seul périphérique peut être connecté.
- Si vous connectez un périphérique **Bluetooth** pendant l'utilisation d'un téléviseur LG, ce dernier est déconnecté et le périphérique **Bluetooth** est connecté à la place.
- Lorsque vous connectez un périphérique **Bluetooth** (iOS, par exemple) à l'appareil ou faites fonctionner votre périphérique, le niveau du volume peut être synchronisé entre les deux.

Utilisation de l'application Music Flow Bluetooth

Remarque

- L'application "Music Flow Bluetooth" disponible pour cet appareil fonctionne exclusivement sous Android.
- Il est recommandé d'utiliser la dernière version de l'application.

À propos de l'application «Music Flow Bluetooth»

L'application «Music Flow Bluetooth» apporte tout un éventail de nouvelles fonctionnalités à votre appareil.

Pour en bénéficier, il vous suffit de télécharger et d'installer l'application gratuite «Music Flow Bluetooth».

Voici une présentation de certaines des nombreuses fonctions de l'application « Music Flow Bluetooth ».

Multi Juke box : Connecter jusqu'à 3 téléphones **Bluetooth** en même temps, c'est trois fois plus de divertissement ! Jouez de la musique à partir des trois téléphones et créez une liste de lecture personnalisée pour chacun d'entre eux.

Installation de l'application «Music Flow Bluetooth» sur votre périphérique Bluetooth

Il y a deux façons d'installer l'application «Music Flow Bluetooth» sur votre périphérique **Bluetooth**.

Installation de l'application «Music Flow Bluetooth» via un code QR

1. Installez l'application «Music Flow Bluetooth» via un code QR. Utilisez le logiciel de lecture de votre téléphone pour lire le code QR.

(Android OS)

2. Sélectionnez l'icône d'installation.
3. Sélectionnez l'icône de téléchargement.

Remarque

- Assurez-vous que votre périphérique **Bluetooth** est connecté à internet.
- Assurez-vous que votre périphérique **Bluetooth** dispose d'une application logicielle de lecture du code QR. Si vous n'en avez pas, téléchargez-en une à partir de «Google Android Market (Google Play Store)».
- Selon la région, il est possible que le code QR ne fonctionne pas.

Installation de l'application «Music Flow Bluetooth» via «Google Android Market (Google Play Store)»

1. Appuyez sur l'icône «Google Android Market (Google Play Store)».
2. Dans la barre de recherche, saisissez «Music Flow Bluetooth» et lancez la recherche.
3. Dans la liste des résultats de la recherche, sélectionnez «Music Flow Bluetooth» pour lancer le téléchargement de l'application.
4. Sélectionnez l'icône d'installation.
5. Sélectionnez l'icône de téléchargement.

Remarque

- Assurez-vous que votre périphérique **Bluetooth** est connecté à internet.
- Assurez-vous que votre périphérique **Bluetooth** est équipé de «Google Android Market (Google Play Store)».

Activation de Bluetooth avec l'application «Music Flow Bluetooth»

L'application «Music Flow Bluetooth» vous permet de connecter un périphérique Bluetooth à l'appareil.

1. Sélectionnez l'icône de l'application «Music Flow Bluetooth» dans l'écran d'accueil pour ouvrir l'application, puis accédez au menu principal.
2. Appuyez sur [Menu] et sélectionnez l'appareil de votre choix.
3. Si vous souhaitez de plus amples informations sur l'utilisation de cette fonction, appuyez sur [Help] dans le menu [Setting].

Remarque

- L'application «Music Flow Bluetooth» sera disponible dans la version logicielle suivante :
  - Système d'exploitation Android : version 4.0.3 (ou ultérieure).
- Si vous utilisez l'application «Music Flow Bluetooth» à la place de la télécommande fournie, il y aura des différences de fonctionnement entre les deux. Utilisez la télécommande fournie, le cas échéant.
- Selon le périphérique **Bluetooth**, il est possible que l'application «Music Flow Bluetooth» ne fonctionne pas.
- Après la connexion de l'application «Music Flow Bluetooth», la musique peut être retransmise par votre périphérique. Dans ce cas, retentez la procédure de connexion.
- Si vous utilisez d'autres applications ou modifiez les réglages de votre périphérique **Bluetooth** pendant que vous utilisez l'application «Music Flow Bluetooth», cette dernière peut fonctionner de façon anormale.
- Lorsque l'application «Music Flow Bluetooth» fonctionne de façon anormale, vérifiez votre périphérique **Bluetooth** et la connexion de l'application «Music Flow Bluetooth», puis essayez de vous reconnecter.
- Selon le système d'exploitation de votre téléphone intelligent, vous remarquerez des différences dans le fonctionnement de «Music Flow Bluetooth».
- Vérifiez les réglages **Bluetooth** de votre périphérique **Bluetooth** si la connexion avec l'application «Music Flow Bluetooth» ne fonctionne pas bien.

Utilisation de la radio

Assurez-vous que l'antenne FM est raccordée. (Reportez-vous à la page 16.)

Écoute de la radio

1. Appuyez sur **F** de la télécommande ou **F / WIRELESS LINK** de l'unité jusqu'à ce que FM apparaisse dans la fenêtre d'affichage. L'appareil se règle sur la dernière station reçue.
2. Syntonisation automatique Maintenez enfoncée la touche **TUNING-/+** de la télécommande ou **I<< / >>I** de l'appareil pendant environ deux secondes jusqu'à ce que l'indication de fréquence commence à changer, puis relâchez la touche. La recherche s'arrête lorsque l'appareil détecte une station.

   ou

   Syntonisation manuelle Appuyez plusieurs fois sur la touche **TUNING-/+** de la télécommande ou **I<< / >>I** de l'appareil.
3. Réglez le volume en tournant la molette du volume sur l'appareil ou en appuyant sur la touche **VOL +/-** de la télécommande.

Amélioration d'une mauvaise réception FM

Appuyez sur la touche **>II** de l'appareil ou sur la touche **▶/II** de la télécommande. Le syntoniseur passe de stéréo à mono, ce qui améliore généralement la réception.

Préréglage des stations de radio

Vous pouvez prérégler 50 stations FM.
Avant de procéder à la syntonisation, veillez à diminuer le volume.

1. Appuyez sur **F** de la télécommande ou **F / WIRELESS LINK** de l'unité jusqu'à ce que FM apparaisse dans la fenêtre d'affichage.
2. Sélectionnez la fréquence voulue en appuyant sur la touche **TUNING -/+** de la télécommande ou **I<< / >>I** de l'appareil.
3. Appuyez sur la touche **PROGRAM/MEMORY** de la télécommande. Un numéro prédéfini clignotera dans l'afficheur.
4. Appuyez sur la touche **PRESET·FOLDER ∧/∨** de la télécommande pour sélectionner le numéro prédéfini de votre choix.
5. Appuyez sur la touche **PROGRAM/MEMORY** de la télécommande. La station est mémorisée.
6. Répétez les étapes 2 à 5 pour mémoriser d'autres stations.
7. Pour écouter une station préréglée, appuyez sur la touche **PRESET·FOLDER ∧/∨** ou sur les touches numériques **0** à **9** de la télécommande.

Suppression de toutes les stations mémorisées

1. Maintenez enfoncée la touche **PROGRAM/MEMORY** de la télécommande pendant deux secondes. La mention "ERASEALL» clignotera sur l'afficheur.
2. Appuyez sur la touche **PROGRAM/MEMORY** de la télécommande pour effacer toutes les stations de radio mémorisées.

Réglage du son

Réglage du mode son

Cet appareil comporte un certain nombre de champs acoustiques ambiophoniques préréglés. Les éléments affichés pour l'égaliseur peuvent être différents selon les sources et les effets sonores.

Vous pouvez sélectionner le mode son de votre choix en utilisant la touche **SOUND EFFECT** de la télécommande.

Élément affiché	Description
POP CLASSIC JAZZ ROCK	Ce programme ajoute une atmosphère au son, vous donnant l'impression d'assister à un vrai concert de musique rock, pop, jazz ou classique.
BASS	Renforce les aigus, les graves et l'effet de son ambiophonique.
FOOT BALL	Active le mode d'effet sonore FOOTBALL STADIUM.
STANDARD	Vous pouvez profiter d'un son optimisé.

Vous pouvez sélectionner le mode sonore souhaité en utilisant **REGION EQ**.

Élément affiché	Région	Description
FUNK, REGUETON, SAMBA, BANDA, MERENGUE, AXE, SALSA, SERTANEJ, CUMBIA, TECNO BR, FORRO	Amérique latine	Effet sonore optimisé pour le genre de musique préféré dans chaque région.
ARABIC	Moyen-Orient	
DANGDUT	Indonésie	
AFRO	Afrique	
INDIA	Inde	

Remarque

- Avec certaines enceintes, il est possible que le son ne soit pas retransmis ou seulement à un faible volume en fonction du mode son.
- En appuyant sur **BASS BLAST** de l'unité, vous pouvez profiter de l'effet sonore « basses ».

Fonctions avancées

Enregistrement sur un périphérique USB

Vous pouvez enregistrer différentes sources sonores sur USB
(CD, USB, AUX, PORTABLE, FM)

1. Raccordez le périphérique USB à l'appareil.
2. Sélectionnez une fonction en appuyant sur **F** de la télécommande ou **F / WIRELESS LINK** de l'unité.

   Enregistrement d'un fichier ou d'une piste : vous pouvez enregistrer le fichier ou la piste de votre choix sur un périphérique USB pendant la lecture.

   Enregistrement de tous les fichiers ou pistes : vous pouvez enregistrer tous les fichiers ou toutes les pistes sur un périphérique USB lorsque la lecture est arrêtée.

   Enregistrement de la liste programmée : Après avoir affiché la liste programmée, vous pouvez l'enregistrer dans le périphérique USB. (Reportez-vous à la page 19.)
3. Démarrez l'enregistrement en appuyant sur la touche **USB REC** de la télécommande ou **R USB REC.** de l'appareil.

   -Si vous connectez à la fois les périphériques USB1 et USB2, appuyez sur la touche **USB REC** de la télécommande ou sur la touche **R USB REC.** de l'appareil lorsque le périphérique USB1 ou le périphérique USB2 sur lequel vous voulez enregistrer clignote dans la fenêtre d'affichage.
4. Pour arrêter l'enregistrement, appuyez sur la touche ■ de la télécommande ou sur la touche □ de l'appareil.

Pause de l'enregistrement

Pendant l'enregistrement, appuyez sur la touche ►/II de la télécommande ou la touche >II de l'appareil pour interrompre l'enregistrement. Appuyez de nouveau pour reprendre l'enregistrement (Uniquement AUX, PORTABLE, FM)

Sélection du débit binaire et de la vitesse d'enregistrement

1. Appuyez sur la touche **USB REC** de la télécommande ou sur la touche **R USB REC.** de l'appareil pendant plus de 3 secondes.
2. Utilisez la touche **I◄◄ / ►►I** de la télécommande ou la touche **I<< / >>I** de l'appareil pour sélectionner le débit binaire.
3. Appuyez sur la touche **USB REC** de la télécommande ou sur la touche **R USB REC.** de l'appareil pour sélectionner la vitesse d'enregistrement.
4. Appuyez sur la touche **I◄◄ / ►►I** de la télécommande ou la touche **I<< / >>I** de l'appareil pour sélectionner la vitesse d'enregistrement souhaitée: (AUDIO CD uniquement)

   X1 SPEED
   - Vous pouvez écouter la musique tout en l'enregistrant.

   X2 SPEED
   - Vous pouvez uniquement enregistrer le fichier de musique.
5. Appuyez sur la touche **R USB REC.** de l'appareil ou **USB REC** de la télécommande pour terminer le réglage.

Copie de périphérique USB

Vous pouvez copier diverses sources audio dans le périphérique USB1 vers le périphérique USB2 dans la fonction USB.

1. Connectez le périphérique USB contenant les fichiers audio souhaités au périphérique USB1 et sélectionnez la fonction USB1.
2. Connectez un autre périphérique USB au périphérique USB2.
3. Démarrez l'enregistrement en appuyant sur la touche **USB REC** de la télécommande ou sur la touche **R USB REC.** de l'appareil.
4. Pour arrêter l'enregistrement, appuyez sur la touche ■ de la télécommande ou sur la touche ☐ de l'appareil.

La réalisation de copies non autorisées d'un contenu protégé contre la copie, notamment un programme informatique, un fichier, une émission ou un enregistrement sonore, peut être une violation des droits d'auteur et constitue une infraction criminelle.
Cet appareil ne doit pas être utilisé à de telles fins.
Assumez vos responsabilités.
Respectez les droits d'auteur.

Remarque

- Pendant l'enregistrement, vous pouvez vérifier sur l'afficheur la progression en pourcentage de l'enregistrement sur le périphérique USB.
  (Fichier MP3/WMA ou CD audio uniquement)
- Pendant l'enregistrement MP3/WMA, il n'y a pas de son.
- Si vous arrêtez l'enregistrement pendant la lecture, le fichier ayant été enregistré à ce moment sera conservé. (À l'exception des fichiers MP3/WMA)
- Ne retirez pas le périphérique USB et n'éteignez pas l'appareil pendant l'enregistrement USB. Sinon, un fichier incomplet sera créé et ne pourra pas être supprimé sur un ordinateur.
- Si l'enregistrement USB ne fonctionne pas, un message tel que « NO USB », « ERROR », « USB FULL », « NOT SUPPORT » ou « FILE MAX » apparaît sur la fenêtre d'affichage.
- Il n'est pas possible d'utiliser un lecteur multicarte ou un disque dur externe pour l'enregistrement USB.
- Les enregistrements longs seront découpés en plusieurs fichiers de 512 Mo.
- L'enregistrement est limité à 2 000 fichiers.
- Vous ne pouvez pas enregistrer en mode AUTO DJ.
- S'il y a des fichiers MP3/WMA non pris en charge, l'enregistrement des fichiers peut être interrompu.
- Le mode de stockage sera le suivant.

AUDIO CD	MP3/WMA
CD_REC TRACK_0001 TRACK_0002 -	FILE_REC ABC(File name) DEF(File name) -
Autre source*	Tuner
OTHERS_REC AUDIO_0001 AUDIO_0002 -	TUNER_REC AUDIO_0001_107~7FM AUDIO_0002_97~8FM -

* : AUX et similaire.

Syntoniseur : la fréquence d'enregistrement en cours est indiquée.

Réglage de l'horloge

1. Allumez l'appareil.
2. Appuyez et maintenez enfoncé le bouton **CLOCK** de la télécommande.
3. Sélectionnez le mode horaire en utilisant les touches **⏮ / ⏭** de la télécommande.

   - AM 12:00 (pour un affichage sur 12 h avec indication AM et PM) ou 0:00 (pour un affichage sur 24 h).
4. Appuyez sur le bouton **SET** de la télécommande pour confirmer votre sélection.
5. Sélectionnez l'heure en utilisant les touches **⏮ / ⏭** de la télécommande.
6. Appuyez sur le bouton **SET** de la télécommande.
7. Sélectionnez les minutes en utilisant les touches **⏮ / ⏭** de la télécommande.
8. Appuyez sur le bouton **SET** de la télécommande.

Réglage de l'horloge via l'application «Music Flow Bluetooth»

Installez l'application «Music Flow Bluetooth» sur votre appareil Android. (Reportez-vous à la page 24.)

Activez la connexion **Bluetooth** via l'application «Music Flow Bluetooth» pour que l'horloge de votre appareil soit automatiquement synchronisée avec votre périphérique.

Utilisation de votre appareil comme réveil

1. Allumez l'appareil.
2. Appuyez et maintenez enfoncé le bouton **ALARM** de la télécommande.
3. Appuyez sur le bouton **⏮ / ⏭** de la télécommande pour changer les heures et les minutes et appuyez sur le bouton **SET** de la télécommande pour enregistrer.
4. Appuyez sur le bouton **⏮ / ⏭** de la télécommande pour sélectionner la fonction et appuyez sur le bouton **SET** de la télécommande pour enregistrer.
   - Appuyez sur le bouton **⏮ / ⏭** pour sélectionner le numéro mémorisé lorsque vous sélectionnez Tuner puis appuyez sur le bouton **SET** de la télécommande. Si aucun numéro mémorisé n'existe, cette étape sera ignorée.
5. Appuyez sur le bouton **⏮ / ⏭** de la télécommande pour changer le volume et appuyez sur le bouton **SET** de la télécommande pour enregistrer. L'icône horloge « ◷ » indique que l'alarme est réglée.

Remarque

- Si vous réglez l'heure de l'horloge, vous pouvez vérifier l'heure en appuyant sur le bouton **CLOCK** de la télécommande même lorsque le lecteur est éteint.
- Vous pourrez régler l'alarme après avoir réglé l'horloge.
- Si vous réglez l'heure de l'horloge et l'alarme, vous pouvez vérifier l'icône alarme « ◷ » et les informations de réglage de l'alarme en appuyant sur le bouton **ALARM** de la télécommande même lorsque l'unité est éteinte.
- Vous pouvez sélectionner le mode ALARM on/off en appuyant sur le bouton **ALARM** de la télécommande.

Réglage de la veille programmée

Appuyez à plusieurs reprises sur le bouton **SLEEP** de la télécommande pour sélectionner un délai compris entre 10 et 180 minutes. Une fois le délai écoulé, l'appareil s'éteindra.

Pour annuler la fonction de veille, appuyez sur le bouton **SLEEP** de la télécommande à plusieurs reprises jusqu'à ce que « SLEEP 10 » apparaisse puis appuyez sur le bouton **SLEEP** de la télécommande une nouvelle fois pendant l'affichage « SLEEP 10 ».

Remarque

- Vous pouvez consulter le temps restant avant que l'appareil s'éteigne.
- Appuyez sur le bouton **SLEEP** de la télécommande. La durée restante apparaît dans l'afficheur.

Variateur

Appuyez une fois sur le bouton **SLEEP** de la télécommande. L'éclairage de l'afficheur sera assombri de moitié. Pour annuler, appuyez sur le bouton **SLEEP** de la télécommande à plusieurs reprises jusqu'à ce que l'éclairage revienne à la normale.

Remarque

Lorsque vous activez le variateur, tous les voyants s'éteignent.

Extinction automatique

L'appareil s'éteindra tout seul pour économiser l'énergie si l'unité principale n'est pas connectée à un périphérique externe et n'est pas utilisée pendant 20 minutes.

Il s'éteindra également après six heures si l'unité principale est connectée à un autre appareil via les entrées analogiques.

La fonction de mise hors tension automatique ne s'applique qu'à l'unité MASTER dans le cas d'une connexion WIRELESS PARTY LINK. Dans le cas d'une unité SLAVE, la mise hors tension automatique est disponible après avoir déconnecté l'unité SLAVE et l'unité MASTER.

Pour couper la connexion réseau sans fil ou déconnecter le périphérique sans fil

Éteignez l'appareil en maintenant enfoncée la touche Marche/Arrêt pendant plus de 5 secondes.

Allumage automatique

Cet appareil s'allume automatiquement avec la source d'entrée suivante : téléviseur LG ou **Bluetooth**.

Si vous essayez de connecter votre périphérique **Bluetooth**, cet appareil s'allume et se connecte à votre périphérique **Bluetooth**. Vous pouvez écouter votre musique.

Remarque

- Selon le périphérique connecté, il est possible que cette fonction soit inopérante.
- Selon le périphérique connecté, il se peut que l'appareil s'allume, mais que la fonction **Bluetooth** ne soit pas connectée.
- Si vous désactivez la connexion **Bluetooth** à cet appareil, d'autres périphériques **Bluetooth** tenteront sans cesse de se connecter à l'appareil. Il est donc recommandé de désactiver la connexion avant d'éteindre l'appareil.
- Si vous essayez de connecter l'application "Music Flow Bluetooth", la fonction **Bluetooth** de cet appareil est activée.
- Si vous allumez l'appareil à l'aide de la fonction LG TV ou **Bluetooth**, la fonction appropriée de cet appareil est activée.
- Si vous avez déjà opéré le jumelage avec cet appareil, celui-ci peut être allumé automatiquement par une source d'entrée alors qu'il est éteint.
- Si vous éteignez l'appareil en maintenant enfoncée la touche Marche/Arrêt pendant au moins 5 secondes, la fonction d'allumage automatique est désactivée. Pour l'activer, allumez l'appareil.

Changement automatique de la fonction

Cette unité reconnaît les signaux d'entrée tels que ceux d'un appareil **Bluetooth**, d'un téléviseur LG TV ou d'un appareil portable connecté puis passe automatiquement à la fonction appropriée.

Lorsque vous essayez de connecter un périphérique Bluetooth

Lorsque vous essayez de connecter votre périphérique **Bluetooth** à cet appareil, la fonction **Bluetooth** est sélectionnée. Lancez la lecture de la musique sur votre périphérique **Bluetooth**.

En cas de connexion sur le connecteur PORT.IN

Lorsque vous connectez l'appareil portable au connecteur **PORT.IN**, la fonction PORTABLE est sélectionnée. Jouez votre musique sur l'appareil portable.

Lorsque votre téléviseur LG est connecté

Lorsque vous allumez votre téléviseur TV connecté via la fonction de synchronisation sonore LG, cet appareil change la fonction en LG TV. Vous pouvez entendre le son de votre téléviseur.

Remarque

- Cette fonction n'est pas disponible pendant l'enregistrement ou la suppression.
- Cette fonction est opérationnelle uniquement avec des appareils qui ont été connectés précédemment.

Synchronisation sonore LG

Sound Sync Wireless

Vous pouvez contrôler certaines fonctions de cet appareil via la télécommande de votre téléviseur grâce à la fonction de synchronisation sonore LG. Il faut pour cela que votre téléviseur LG soit compatible avec cette fonction. Vérifiez que votre téléviseur possède le logo de la synchronisation sonore LG.

Les fonctions contrôlables via la télécommande du téléviseur LG sont le réglage du volume et la mise en sourdine.

Reportez-vous au manuel d'utilisation de votre téléviseur pour plus de détails sur la fonction de synchronisation sonore LG.

1. Allumez l'unité en appuyant sur ⏻ de la télécommande ou sur ⏻/❙ de l'unité.
2. Appuyez sur le bouton **F** de la télécommande ou sur **F / WIRELESS LINK** de l'unité jusqu'à ce que la fonction LG TV est sélectionnée.
3. Pour écouter le son de votre téléviseur par l'intermédiaire de cet appareil, réglez la sortie du son du téléviseur comme suit :
   menu des réglages du téléviseur → [Sound] → [TV Sound output] → [LG Sound Sync (Wireless)].

   Si la connexion est établie normalement entre cet appareil et votre téléviseur, la mention "PAIRED" apparaît dans la fenêtre d'affichage pendant environ 3 secondes, suivie de la mention "LG TV".

Remarque

- Vous pouvez également utiliser la télécommande de cet appareil pendant que la fonction de synchronisation sonore LG est active. Si vous utilisez à nouveau la télécommande de votre téléviseur, l'appareil se synchronise avec ce dernier.
- En cas d'échec de la connexion, vérifiez sur cet appareil et votre téléviseur que l'alimentation et les fonctions sont opérationnelles.
- Assurez-vous que cet appareil est branché et fonctionne bien, et vérifiez que le problème n'a pas les origines suivantes lorsque vous utilisez la fonction de synchronisation sonore LG.
  - L'appareil est éteint.
  - Une autre fonction est choisie.
  - La connexion sans fil est interrompue par des interférences ou par la distance.
- Le délai pour l'extinction de cet appareil diffère selon votre téléviseur.
- Les détails du menu des réglages du téléviseur varient selon le fabricant ou le modèle de votre téléviseur.
- Si vous activez la synchronisation sonore LG lorsque l'application «Music Flow Bluetooth» est connectée, vous pouvez contrôler l'appareil via l'application.
- Si vous avez directement éteint l'unité en appuyant sur le bouton ⏻ de la télécommande ou sur ⏻/❙ de l'unité, LG Sound Sync se déconnectera. Pour utiliser à nouveau cette fonction, vous devez reconnecter le téléviseur et l'unité.
- Si un téléviseur LG est connecté alors que vous utilisez un périphérique **Bluetooth**, ce dernier est déconnecté et le téléviseur LG est connecté à la place.
- Si vous essayez de changer de fonction à l'aide de la fonction LG TV, le volume sera modifié conformément au niveau sonore du téléviseur LG.
- Le volume peut devenir plus élevé lorsque le téléviseur et cette unité sont connectés au moyen de LG Sound Sync. Diminuez le volume du téléviseur puis établissez la connexion avec cette unité.

Connexion WIRELESS PARTY LINK

Le son de sortie de l'unité Ⓐ (MAITRE) s'est répandu jusqu'à l'unité Ⓑ (ESCLAVE).
Il est compatible avec un appareil qui supporte le mode WIRELESS PARTY LINK.
La fonction d'amplification du son entre appareils avec ou sans fil compatibles s'appelle désormais PARTY LINK ou WIRELESS PARTY LINK.

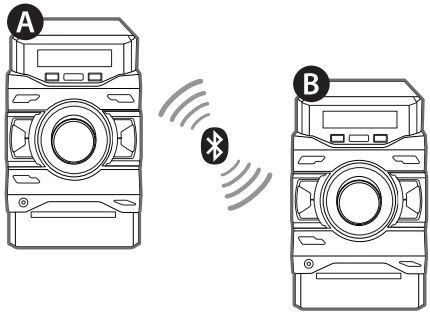

1. Appuyez sur la touche **F / WIRELESS LINK** sur l'appareil et la maintenir enfoncée pendant 3 secondes. La mention PARTY LINK MODE SELECT apparaît dans la fenêtre d'affichage.
2. Appuyez sur **|<< / >>|** de l'unité pour sélectionner MASTER ou SLAVE
   - Ⓐ Unité : Sélectionne MASTER.
   - Ⓑ Unité : Sélectionne SLAVE.

   Les deux unités tentent de se connecter l'une à l'autre.
3. Lorsque ces deux appareils se connectent avec succès, la mention "Slave Device Name CONNECTED" apparaît dans l'unité MASTER. "CONNECTED TO Master Device Name" apparaît dans l'unité SLAVE et change rapidement en SLAVE.

Remarque

- Si vous utilisez le LG Sound Sync, cette fonction n'est pas disponible. Si vous connectez la fonction LG TV, la mention "NOT SUPPORT" apparaît dans la fenêtre d'affichage.
- Lorsque le mode WIRELESS PARTY LINK est désactivé, l'unité SLAVE bascule vers la fonction BT.
- Si la connexion échoue, l'indication "FAILED" apparaît dans la fenêtre d'affichage.
- La fonction sourdine est synchronisée entre les deux appareils.
- La connexion WIRELESS PARTY LINK est désactivée lorsque vous éteignez l'appareil ou maintenez enfoncée la touche **F / WIRELESS LINK** de l'appareil pendant 3 secondes.
- Le son de l'unité MASTER et de l'unité SLAVE peut différer selon le mode de lecture ou la source.
- Vérifiez les informations suivantes lors de la connexion à un appareil **Bluetooth**.
  - Vous ne pouvez connecter qu'un seul appareil **Bluetooth** à l'unité MASTER. Vous ne pouvez pas connecter l'appareil **Bluetooth** à l'unité SLAVE.
  - La connexion WIRELESS PARTY LINK n'est prise en charge que sur les appareils Android ou iOS.
    (Il se peut que la connexion WIRELESS PARTY LINK ne soit pas prise en charge selon les caractéristiques de l'appareil connecté ou du système d'exploitation.)
  - Les appareils Bluetooth amovibles (par ex. dongle etc.) ne prennent pas en charge la connexion WIRELESS PARTY LINK.
  - En cas de connexion WIRELESS PARTY LINK, la connexion Bluetooth n'est pas disponible pendant un enregistrement ou une suppression.

Dépannage

Problème	Cause et solution
L'appareil ne fonctionne pas correctement.	• Coupez l'alimentation de cet appareil et du périphérique externe branché (téléviseur, caisson de basse, lecteur de DVD, amplificateur, etc.) et rétablissez-la. • Débranchez le cordon d'alimentation de cet appareil et du périphérique externe branché (téléviseur, caisson de basse, lecteur de DVD, amplificateur, etc.), puis essayez de le rebrancher. • Les réglages précédents peuvent ne pas être sauvegardés lorsque l'alimentation de l'appareil est éteinte.
Pas d'alimentation.	• Le cordon d'alimentation est débranché. Branchez le cordon d'alimentation. • Assurez-vous qu'il n'y a pas une coupure d'électricité. Vérifiez en mettant d'autres appareils électroniques en marche.
Absence de son.	• Vérifiez si vous avez sélectionné la bonne fonction. Appuyez sur le bouton de la fonction et vérifiez la fonction sélectionnée. • Vérifiez que les enceintes sont correctement raccordées. Les câbles des enceintes doivent être correctement raccordés.
L'appareil ne démarre pas la lecture.	• Un disque illisible a été inséré. Vérifiez que le disque est lisible. • Aucun disque n'est présent dans le lecteur. Insérez un disque. • Le disque est sale. Nettoyez le disque. (Reportez-vous à la page 38.) • Le disque est inséré à l'envers. Insérez le disque avec la face imprimée ou portant l'étiquette vers le haut.
Impossible d'ajuster correctement les stations de radio.	• L'antenne est mal positionnée ou raccordée. Raccordez l'antenne correctement. • La force du signal de la station de radio est trop faible. Réglez la station manuellement. • Aucune station n'a été préréglée ou les stations préréglées ont été effacées (lors de la syntonisation par recherche des canaux préréglés). Préréglez des stations de radio (reportez-vous à la page 26 pour plus de détails).
La télécommande ne fonctionne pas correctement.	• La télécommande est trop éloignée de l'appareil. Actionnez la télécommande dans un rayon de 7 m (23 pieds) de l'appareil. • Un obstacle se trouve entre la télécommande et l'appareil. Retirez l'obstacle. • Les piles de la télécommande sont vides. Remplacez les piles par des piles neuves.
La synchronisation sonore LG ne fonctionne pas.	• Vérifiez que votre téléviseur LG prend en charge la fonction de synchronisation sonore LG. • Vérifiez la connexion de la fonction de synchronisation sonore LG. • Vérifiez le réglage sonore de votre téléviseur et de cet appareil.

Caractéristiques générales

Général	
Alimentation	Reportez-vous à l'étiquette principale sur l'appareil.
Consommation électrique	Reportez-vous à l'étiquette principale sur l'appareil.
	Veille avec maintien de la connexion au réseau : 0,5 W. (Si tous les ports réseau sont activés.)
Dimensions (L x H x P)	Environ 206 mm x 308 mm x 284 mm
Poids net (approx.)	Environ 3 kg
Température de fonctionnement	5 °C à 35 °C
Humidité de fonctionnement	5 % à 90 %

Entrées	
Entrée audio analogique (AUX IN)	2,0 Vrms (1 kHz, 0 dB), 75 Ω, prise RCA (L, R)
Entrée portable (PORT. IN)	1,2 vrms (prise stéréo 3,5 mm) x 1

Syntoniseur	
Plage de syntonisation FM	87,5 à 108,0 MHz ou 87,50 à 108,00 MHz

Système	
Réponse en fréquence	100 à 20000 Hz
Rapport signal/bruit	Plus de 75 dB
Gamme dynamique	Plus de 75 dB
Alimentation du bus (USB)	5 V ⎓ 500 mA

Amplificateur (puissance de sortie RMS)	
Total	700 W
Avant	230 W X 2 (3 Ω à 1 kHz, 20 % THD)
Caisson d'extrêmes graves	240 W (3 Ω à 60 Hz, 20 % THD)

Caractéristiques des enceintes

Enceinte avant	
Type	2 haut-parleurs 2 voies
Impédance	3 Ω
Puissance d'entrée nominale	230 W
Puissance d'entrée maximale	460 W
Dimensions nettes (L x H x P)	Environ 266 mm x 306 mm x 263 mm
Poids net	Environ 3,1 kg

Haut-parleur d'extrêmes graves	
Type	1 haut-parleur 1 voie
Impédance	3 Ω
Puissance d'entrée nominale	240 W
Puissance d'entrée maximale	480 W
Dimensions nettes (L x H x P)	Environ 266 mm x 306 mm x 324 mm
Poids net	Environ 4,7 kg

- La conception et les spécifications sont sujettes à modification sans préavis.

Entretien

Manipulation de l'appareil

Lors du transport

Conservez le carton et les emballages d'origine. Si vous devez transporter l'appareil, pour une protection maximale, emballez-le tel que vous l'avez reçu à sa sortie de l'usine.

Entretien des surfaces extérieures

N'utilisez pas de liquides volatils tels qu'un insecticide en aérosol à proximité de l'appareil. Si vous frottez trop fort, vous risquez d'endommager la surface. Ne laissez pas de produits en caoutchouc ou en plastique en contact prolongé avec l'appareil.

Nettoyage de l'appareil

Pour nettoyer le lecteur, utilisez un chiffon doux et sec. Si les surfaces sont très sales, utilisez un chiffon doux légèrement humidifié d'une solution détergente douce. N'utilisez pas de solvants puissants tels que alcool, benzine ou diluants, car ces derniers risquent d'endommager la surface de l'appareil.

Entretien de l'appareil

Ce lecteur est un appareil de précision à haute technologie. Si la lentille optique et les composants du lecteur sont sales ou usés, la qualité de l'image peut s'en trouver diminuée. Pour plus de détails, contactez votre service après-vente agréé le plus proche.

Remarques sur les disques

Manipulation des disques

Ne collez jamais de papier ni de ruban adhésif sur le disque.

Rangement des disques

Après la lecture, rangez le disque dans son boîtier. N'exposez pas le disque aux rayons directs du soleil ni à des sources de chaleur et ne le laissez jamais dans une voiture garée en plein soleil.

Nettoyage des disques

N'utilisez pas de solvants puissants tels que alcool, benzine, diluants, produits de nettoyage en vente dans le commerce ou vaporisateurs antistatiques destinés aux disques vinyle.

Marques de commerce et licences

La marque et le logo **Bluetooth®** sont la propriété de Bluetooth SIG, Inc. et leur utilisation par LG Electronics est soumise à licence.

Les autres marques et noms de marques sont la propriété de leurs détenteurs respectifs.

LG
Life's Good

Centre d'information à la clientèle LG	
1-888-542-2623	CANADA
Enregistrez votre produit en ligne!	
www.lg.com	