Kenmore®

ENERGY STAR

Front-Loading Automatic Washer
Use & Care Guide

Lavadora automática de carga frontal
Manual de uso y cuidado

Laveuse automatique à chargement frontal
Guide d'utilisation et d'entretien

Models/Modelos/Modèles 796.4012#

= color number, número de color, numéro de couleur

ENGLISH

ESPAÑOL

FRANÇAIS

Designed to use only HE High Efficiency detergent

Diseñado para utilizar solamente detergente de alta eficacia

Conçu pour l'utilisation d'un détergent haute efficacité seulement

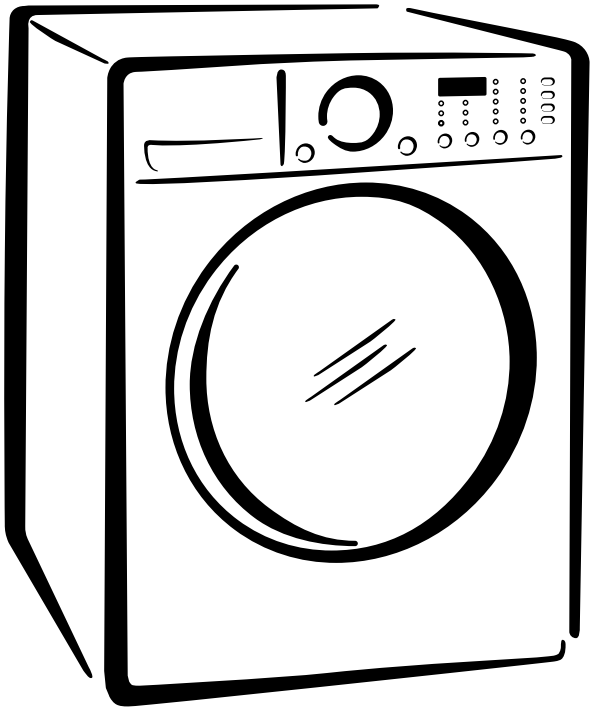

MFL62526826

Sears Brands Management Corporation, Hoffman Estates, IL 60179
Sears Canada Inc., Toronto, Ontario, Canada M5B 2B8

www.sears.com
www.sears.ca

TABLE OF CONTENTS

SAFETY MESSAGES 3
IMPORTANT SAFETY INSTRUCTIONS 3-5
GROUNDING REQUIREMENTS....5

FEATURES AND BENEFITS
Key Parts and Components 6
Included Accessories 6
Optional Accessories 6

INSTALLATION REQUIREMENTS
Key Dimensions and Specifications....7
Choose the Proper Location 7
Flooring 7
Clearances....7

INSTALLATION INSTRUCTIONS
Unpacking and Removing Shipping Bolts....8
Connecting the Water Lines....9
Connecting the Drain Hose....10
Connect to the Power Supply 10
Leveling the Washer 11
Installation of non-skid pads (optional) 11

HOW TO USE
Control Panel Features 12
Operating the Washer....13
Cycle Guide 14
Sorting Wash Loads....15
About the Dispenser 16
Detergent and Dispenser Use....17
The Time and Status Display....18
Cycle Modifier Buttons 19
Cycle Options Buttons 20-21
TUB CLEAN....20
DELAY WASH 20
RINSE+SPIN....20
PRE-WASH....21
EXTRA RINSE 21
STAIN CYCLE 21
Special Functions....21
SPINSENSE™ 21
CHILD LOCK 21
HAND WASH/WOOL 21

CARE AND CLEANING
Regular Cleaning 22-23
Cleaning the Exterior 22
Care and Cleaning of the Interior....22
Door Seal and Glass Cleaning....22
Removing Mineral Buildup 22
Storing the Washer 22
Cleaning the Dispenser....23
Maintenance 24-25
Cleaning the Water Inlet Filters....24
Cleaning the Drain Pump Filter....25

TROUBLESHOOTING GUIDE
Normal Sounds You May Hear 26
Before Calling for Service 26-29

WARRANTY 30

PRODUCT RECORD

In the space below, record the date of purchase, model, and serial number of your product. You will find the model and serial number printed on an identification plate located inside the washer door. Have these items of information available whenever you contact Sears concerning your product.

Model No. _____

Date of Purchase _____

Serial No. _____

Save these instructions and your sales receipt for future reference.

PROTECTION AGREEMENTS

Master Protection Agreements

Congratulations on making a smart purchase. Your new Kenmore® product is designed and manufactured for years of dependable operation. But like all products, it may require preventive maintenance or repair from time to time. That's when having a Master Protection Agreement can save your money and aggravation.

The Master Protection Agreement also helps extend the life of your new product. Here's what the Agreement* includes:

- **Parts and labor** needed to help keep products operating properly **under normal use,** not just defects. Our coverage goes **well beyond the product warranty.** No deductible, no functional failure excluded from coverage – **real protection.**
- **Expert service** by a force of more than 10,000 authorized **Sears service technicians,** which means someone you can trust will be working on your product.
- **Unlimited service calls and nationwide service,** as often as you want us, whenever you want us.
- **"No-lemon" guarantee –** replacement of your covered product if four or more product failures occur within twelve months.
- **Product replacement** if your covered product can't be fixed.
- **Annual Preventive Maintenance Check** at your request – no extra charge.
- **Fast help by phone –** we call it **Rapid Resolution.** Phone support from a Sears representative on all products. Think of us as a "talking owner's manual."
- **Power surge protection** against electrical damage due to power fluctuations.
- **$250 food loss protection annually** for any food spoilage that is the result of mechanical failure of any covered refrigerator or freezer.
- **Rental reimbursement** if repair of your covered product takes longer than promised.
- **10% discount** off the regular price of any non-covered repair service and related installed parts

Once you purchase the Agreement, a simple phone call is all that it takes for you to schedule service. You can call anytime day or night or schedule a service appointment online.

The Master Protection Agreement is a risk-free purchase. If you cancel for any reason during the product warranty period, we will provide a full refund, or a prorated refund anytime after the product warranty period expires. Purchase your Master Protection Agreement today!

Some limitations and exclusions apply.
For prices and additional information in the U.S.A. call 1-800-827-6655.

***Coverage in Canada varies on some items.**
For full details call Sears Canada at 1-800-361-6665.

Sears Installation Service

For Sears professional installation of home appliances, garage door openers, water heaters, and other major home items, in the U.S.A. or Canada call 1-800-4-MY-HOME®.

ENGLISH

SAFETY MESSAGES

We have provided many important safety messages in this manual and on your appliance. Always read and obey all safety messages.

This is the safety alert symbol.

This symbol alerts you to potential hazards that can result in property damage and/or serious bodily harm or death.

All safety messages will follow the safety alert symbol and either the word DANGER or WARNING. These words mean:

⚠ DANGER Failure to follow these safety instructions may result in property damage and/or serious bodily harm or death.

⚠ WARNING Failure to follow these safety instructions may result in property damage and/or serious bodily harm or death.

All safety messages will tell you what the potential hazard is, tell you how to reduce the chance of injury, and tell you what can happen if the instructions are not followed.

ENGLISH

IMPORTANT SAFETY INSTRUCTIONS

⚠ WARNING

To reduce the risk of fire, electric shock, or injury to persons when using this appliance, follow basic precautions, including the following.

- Before use, the washer must be properly installed as described in this manual.
- Do not wash articles that have been previously cleaned in, washed in, soaked in, or spotted with gasoline, dry cleaning solvents, or other flammable or explosive substances, as they give off vapors that could ignite or explode.
- Do not add gasoline, dry cleaning solvents, or other flammable or explosive substances to the wash water. These substances give off vapors that could ignite or explode.
- Under certain conditions, hydrogen gas may be produced in a hot water system that has not been used for 2 weeks or more. HYDROGEN GAS IS EXPLOSIVE. If the hot water system has not been used for such a period, before using the washer, turn ON all hot water faucets and let the water flow from each for several minutes. This will release any accumulated hydrogen gas. As the gas is flammable, do not smoke or use an open flame during this time.
- Do not allow children to play on or in the washer. Close supervision of children is necessary when the washer is used near children.
- Before the washer is removed from service or discarded, remove the door to prevent children from climbing inside.
- Do not install or store the washer where it will be exposed to the weather or freezing temperatures.
- Do not tamper with controls.
- Do not repair or replace any part of the washer or attempt any servicing other than as described in this manual. We strongly recommend that any service be performed by a qualified individual.
- See Installation Instructions for grounding requirements.
- ALWAYS follow the fabric care instructions supplied by the garment manufacturer.
- Do not place items exposed to cooking oil in your washer. Items contaminated with cooking oils may contribute to a chemical reaction that could cause a load to catch fire.
- Use fabric softeners or products to eliminate static only as recommended by the manufacturer.
- This washer is not designed for maritime use or for mobile installations such as in RVs, aircraft, etc.
- Turn OFF the water taps and unplug the washer if the machine is to be left tor an extended period of time, such as during vacations.
- Packaging material can be dangerous for children. There is a risk of suffocation! Keep all packaging from children.
- Always check the inside of the washer for foreign objects before loading laundry. Keep the door closed when not in use.

⚠ WARNING

To reduce the risk of fire, electric shock, or injury to persons when using this appliance, follow basic precautions, including the following.

- **Unplug the washer before cleaning** to avoid the risk of electric shock.
- **Never use harsh chemicals, abrasive cleaners, or solvents to clean the washer.** They will damage the finish.
- **Do not put oily or greasy rags or clothing on top of the washer.** These substances give off vapors that could ignite the materials.
- **Do not wash items that are soiled with vegetable or cooking oil.** These items may contain some oil after laundering and may catch fire.
- **Disconnect this appliance from the power supply before attempting any user maintenance. Turning the controls to the OFF position does not disconnect this appliance from the power supply.** Failure to follow this warning can cause serious injury, fire, electrical shock, or death.
- **Do not combine detergents, fabric softeners, and other laundry products from different manufacturers for use in one load unless specified on the label.**
- **Do not mix chlorine bleach with ammonia or acids such as vinegar. Follow package directions when using laundry products.** Incorrect usage can produce poisonous gas, resulting in serious injury or death.
- **Do not reach into the washer while parts are moving. Before loading, unloading, or adding items, push in the cycle selector knob and allow the drum to coast to a complete stop before reaching inside.**
  Failure to follow this warning can cause serious injury, fire, electrical shock, or death.

ENGLISH

⚠ WARNING

- **Refer to INSTALLATION INSTRUCTIONS for detailed grounding procedures.** Installation instructions are packed in the washer for installer's reference. If the washer is moved to a new location, have it checked and reinstalled by a qualified service person. Failure to follow this warning can cause serious injury, fire, electrical shock, or death.
- **Do not, under any circumstances, cut or remove the third (ground) prong from the power cord.** Failure to follow this warning can cause serious injury, fire, electrical shock, or death.
- **For personal safety, this appliance must be properly grounded.** Failure to follow this warning can cause serious injury, fire, electrical shock, or death.
- **The power cord of this appliance is equipped with a 3-prong (grounding) plug which mates with a standard 3-prong (grounding) wall outlet** to minimize the possibility of electric shock hazard from this appliance.
- **This washer must be plugged into a 120VAC, 60Hz grounded outlet.** Failure to follow this warning can cause serious injury, fire, electrical shock, or death.
- **Have the wall outlet and circuit checked by a qualified electrician to make sure the outlet is properly grounded.** Failure to follow this warning can cause serious injury, fire, electrical shock, or death.
- **Where a standard 2-prong wall outlet is encountered, it is your personal responsibility and obligation to have it replaced with a properly grounded 3-prong wall outlet.** Failure to follow this warning can cause serious injury, fire, electrical shock, or death.
- **Do not install on carpet. Install washer on a solid floor.** Failure to follow this warning can cause serious leak damage.
- **Do not remove grounding prong. Do not use an adapter or extension cord. Plug into a grounded 3-prong outlet.** Failure to follow these warnings can cause serious injury, fire, electrical shock, or death.
- **The washer should always be plugged into its own individual electrical outlet which has a voltage rating that matches the rating plate.** This provides the best performance and also prevents overloading house wiring circuits which could cause a fire hazard from overheated wires.
- **Never unplug your washer by pulling on the power cord.** Always grip plug firmly and pull straight out from the outlet. Failure to follow this warning can cause serious injury, fire, electrical shock, or death.
- **Immediately repair or replace all power cords that have become frayed or otherwise damaged. Do not use a cord that shows cracks or abrasion damage along its length or at either end.** Consult with a qualified service person. Failure to follow this warning can cause serious injury, fire, electrical shock, or death.
- **When installing or moving the washer, be careful not to pinch, crush, or damage the power cord.** Failure to follow this warning can cause serious injury, fire, electrical shock, or death.
- **The washer must be installed and electrically grounded by a qualified service person in accordance with local codes** to prevent shock hazard and assure stability during operation.
- **Washer is heavy. Two or more people may be needed to install and move the appliance.** Failure to do so can result in back or other injury.
- **Store and install the washer where it will not be exposed to temperatures below freezing or exposed to outdoor weather conditions.** Failure to follow this warning can cause serious leak damage.
- **To reduce the risk of electric shock, do not install the washer in humid spaces.** Failure to follow this warning can cause serious injury, fire, electrical shock, or death.

⚠ WARNING: RISK TO CHILDREN

- **Do not allow children to play on or in the washer. Close supervision of children is necessary when the washer is used near children. As children grow, teach them the proper, safe use of all appliances.** Failure to comply with these warnings could result in serious personal injuries.
- **Destroy the carton, plastic bag, and other packing materials after the washer is unpacked. Children might use them for play. Cartons covered with rugs, bedspreads, or plastic sheets can become airtight chambers.** Failure to comply with these warnings could result in serious personal injuries.
- **Keep laundry products out of children's reach. To prevent personal injury, observe all warnings on product labels.** Failure to comply with these warnings could result in serious personal injuries.
- **Remove the door to the washing compartment to avoid the danger of children or small animals getting trapped inside before your washer is removed from service or discarded.** Failure to do so can result in serious personal injury or death.

GROUNDING REQUIREMENTS

ENGLISH

IMPORTANT: Please read carefully.

TO CONNECT ELECTRICITY

⚠ WARNING

Improper connection of the equipment-grounding conductor can result in risk of electric shock. Check with a qualified electrician or serviceman if you are in doubt as to whether the appliance is properly grounded. Do not modify the plug provided with the appliance. If it does not fit the outlet, have a proper outlet installed by a qualified electrician. Failure to follow these warnings can cause serious injury, fire, electrical shock, or death.

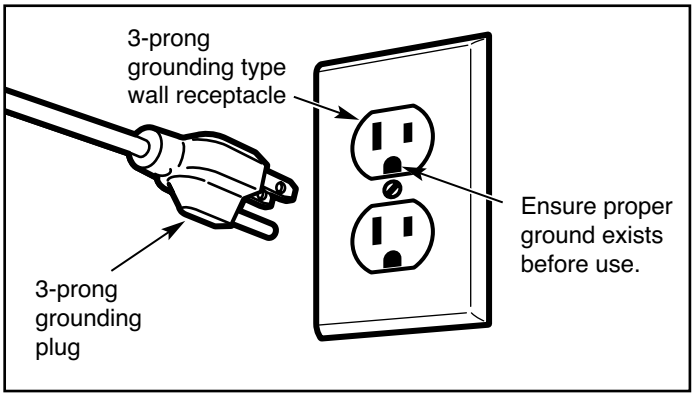

GROUNDING INSTRUCTIONS

This appliance must be grounded. In the event of malfunction or breakdown, grounding will reduce the risk of electric shock by providing a path of least resistance for electric current. This appliance is equipped with a cord having an equipment-grounding conductor and grounding plug. The plug must be plugged into an appropriate outlet that is properly installed and grounded in accordance with all local codes and ordinances.

KEY PARTS AND COMPONENTS

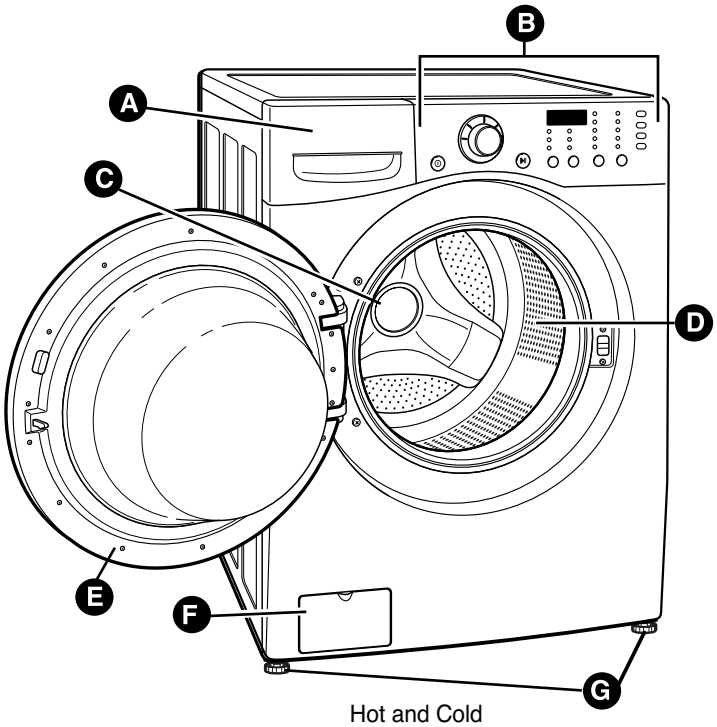

A DETERGENT DISPENSER
There are four compartments, one each for prewash (not used on this model) main wash, liquid bleach, and liquid fabric softener.

B CONTROL PANEL WITH LED DISPLAY
The easy-to-read LED display shows cycle options, settings, cycle status, and estimated time remaining during operation.

NOTE: Sensors in the washer automatically detect the size of the wash load to optimize washing time, based on the selected cycle and options.

C DIRECT-DRIVE MOTOR
The direct-drive motor provides improved performance and reliability while increasing energy efficiency. (Motor is not visible.)

D LARGE-CAPACITY STAINLESS STEEL DRUM
The ultra-large stainless steel drum offers extreme durability and is tilted to improve efficiency and allow easier access for large items.

E EASY-ACCESS LOCKING DOOR
The extra-large door locks during operation and has a delay feature to prevent the door from being opened until it is safe to do so.

F FILTER ACCESS PANEL
Provides easy access to the drain pump filter, which allows you to clean the filter or retrieve lost items without a service call.

G LEVELING FEET
Four leveling feet (two in the front and two in the back) adjust to improve washer stability on uneven floors. Feet are adjusted and locked in place using the adjusting wrench included with the washer.

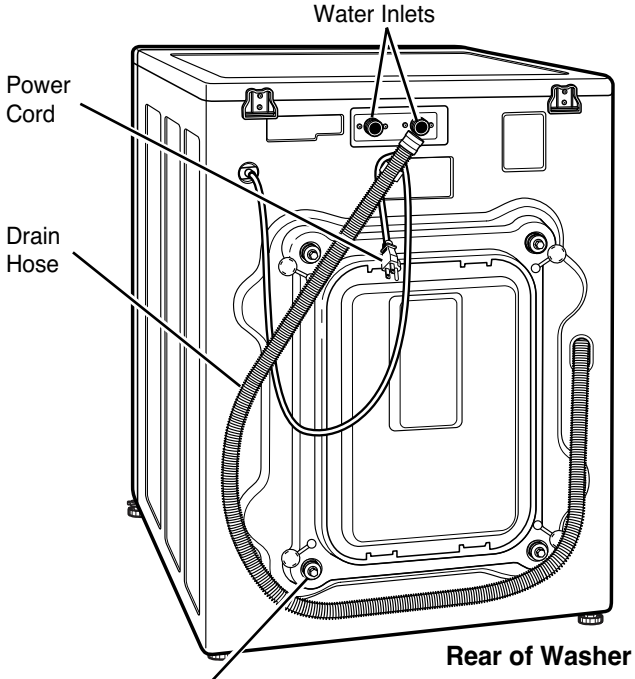

Shipping Bolts/Retainers (4)
NOTE: Bolts/retainers **MUST** be removed prior to operation. Keep for future use. See page 8.

Included Accessories

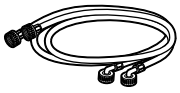
Hot and Cold Water Hoses

Non-skid pads

Caps (4) (for covering shipping bolt holes)

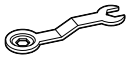
Wrench (for removing shipping bolts and adjusting leveling feet)

Tie Strap (for securing drain hose)

Elbow Bracket (for securing drain hose)

Optional Accessories

Drain Hose Extension

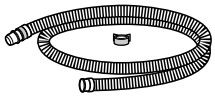
P/N 5215ER2002K

Stacking kit (For dryer)

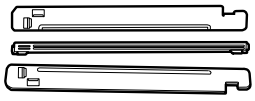
D26 17002 (White)
D26 17008 (Ginger)
D26 17009 (Chili Pepper)

ENGLISH

KEY DIMENSIONS AND SPECIFICATIONS

Description	Front-Loading Washer
Rated Voltage/Frequency	120VAC, 60Hz
Dimensions	27" (W) X 29 3/4" (D) X 38 11/16" (H), 51" (D, door open) 68.6 cm (W) X 75.6 cm(D) X 98.3 cm(H), 129.5 cm (D, door open)
Net Weight	179 lb. (81 kg)

CHOOSE THE PROPER LOCATION

⚠ WARNING

- **Washer is heavy! Two or more people are required when moving and unpacking the washer.** Failure to do so may result in damage to property or serious bodily harm.
- **Store and install the washer where it will not be exposed to temperatures below freezing or exposed to outdoor weather conditions.** Failure to follow this warning can cause serious injury, fire, electrical shock, or death.
- **Properly ground washer to conform with all governing codes and ordinances.** Failure to follow this warning can cause serious injury, fire, electrical shock, or death.
- **To reduce the risk of electric shock, do not install the washer in humid spaces.** Failure to follow this warning can cause serious injury, fire, electrical shock, or death.
- The base opening must not be obstructed by carpeting when the washer is installed on a carpeted floor.
- **Do not remove ground prong. Do not use an adapter or extension cord. Plug into a grounded 3-prong outlet.** Failure to follow this warning can cause serious injury, fire, electrical shock, or death.

Power Outlet

- The power outlet must be within 60 in. (1.5 m) of either side of the washer.
- The appliance and outlet must be positioned so that the plug is easily accessible.
- Do not overload the outlet with more than one appliance.
- The outlet must be grounded in accordance with current wiring codes and regulations.
- Time-delay fuse or circuit breaker is recommended.

NOTE: It is the personal responsibility and obligation of the product owner to have a proper outlet installed by a qualified service person.

CLEARANCES

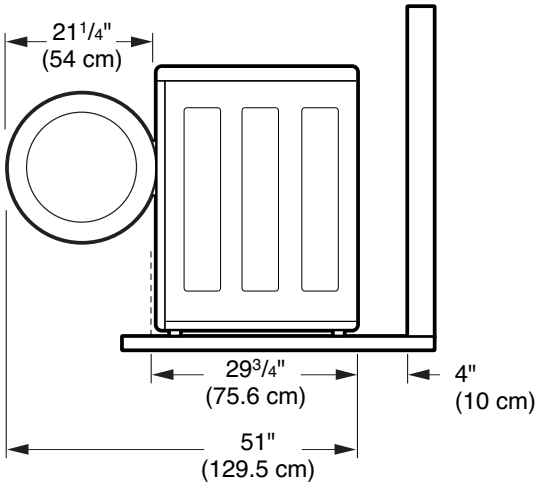

To ensure sufficient clearance for water lines and airflow, allow minimum clearances of at least 1 in. (2.5 cm) at the sides and 4 in. (10 cm) behind the unit. Be sure to allow for wall, door, or floor moldings that may increase the required clearances.

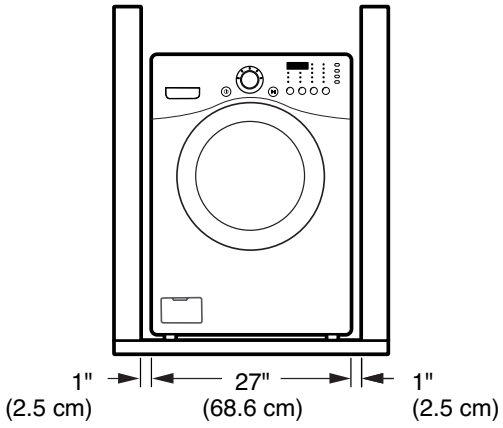

Allow at least 24 in. (61.2 cm) in front of the washer to open the door.

FLOORING

- To minimize noise and vibration, the washer **MUST** be installed on a solidly constructed floor. See the NOTE at right.
- Allowable slope under the entire washer is a maximum 1" difference from side to side or from front to back.
- Carpeting and soft tile surfaces are not recommended.
- Never install the washer on a platform or weakly supported structure.

NOTE: Please note that the floor must be strong and rigid enough to support the weight of the washer, when fully loaded, without flexing or bouncing. If your floor has too much flex in it, you may need to reinforce it to make it more rigid. A floor that is adequate for a top-loading washer may not be rigid enough for a front loading washer, due to the difference in the spin speed and direction. If the floor is not solid, your washer may vibrate and you may hear and feel the vibration throughout your house.

UNPACKING AND REMOVING SHIPPING BOLTS

When removing the washer from the carton base, be sure to remove the foam tub support in the middle of the carton base. See drawing below.

If you must lay the washer down to remove the base packaging materials, always protect the side of the washer and lay it carefully on its side. **DO NOT** lay the washer on its front or back.

To prevent internal damage during transport, the washer is equipped with 4 shipping bolts and plastic retainers.

IMPORTANT:

- These shipping bolts and retainers **MUST NOT** be removed until just before moving the washer into its final position.
- These bolts and retainers **MUST** be removed before operating the washer.
- Failure to remove shipping bolts and retainers may cause severe vibration and noise, which can lead to permanent damage to the washer.

NOTE: The power cord is secured to the back of the washer with a shipping bolt to help prevent operation with shipping bolts in place.

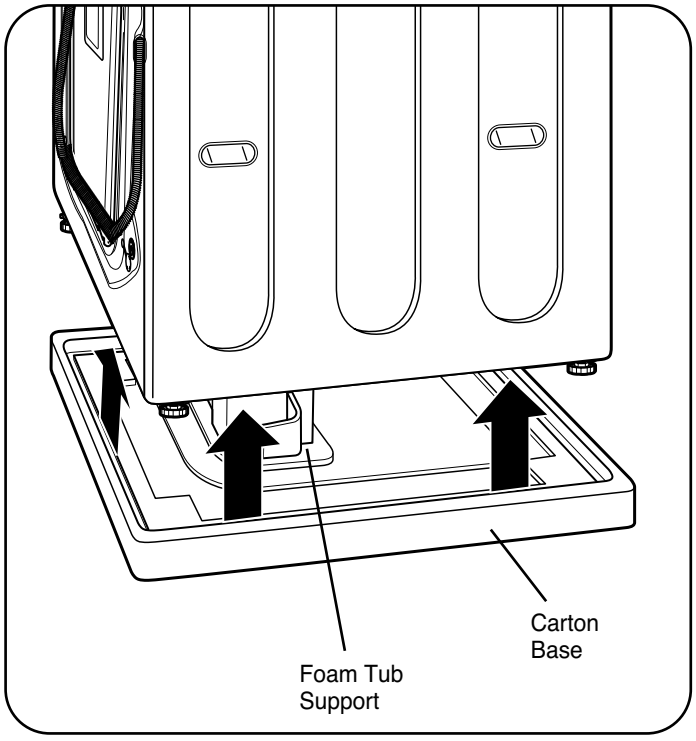

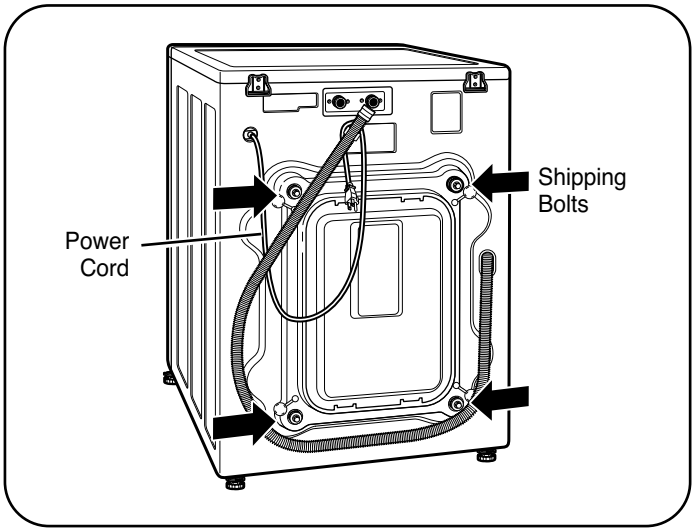

1. Starting with the bottom 2 shipping bolts, use the included wrench to fully loosen all 4 shipping bolts by turning them counterclockwise.

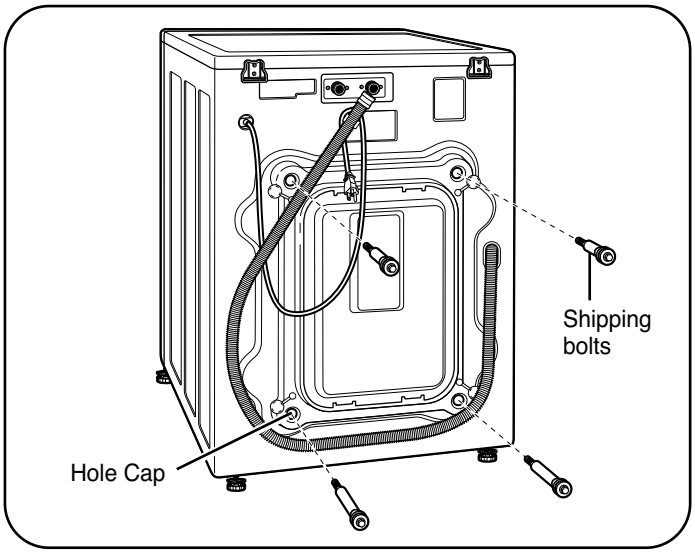

2. Remove the bolt assemblies by wiggling them slightly while pulling.
3. Locate the four hole caps included in the accessory pack and install them in the shipping bolt holes.

NOTE: Save the bolt assemblies for future use. To prevent damage to internal components, the bolt assemblies must be installed when transporting the washer.

ENGLISH

CONNECTING THE WATER LINES

- **IMPORTANT:** Use new hoses when installing the washer. Do NOT reuse old hoses.
- **IMPORTANT:** Use ONLY the inlet hoses provided with this laundry product. Aftermarket hoses are not guaranteed to fit or function correctly. Other hoses may not tighten correctly and could cause leaks. Subsequent damage to product or property will not be covered under the terms of the product warranty.
- Water supply pressure must be between 14.5 psi and 116 psi (100~800 kPa). If the water supply pressure is more than 116 psi, a pressure reducing valve must be installed.
- Periodically check the hose for cracks, leaks, and wear, and replace the hose if necessary.
- Make sure that the water lines are not stretched, pinched, crushed, or kinked.
- The washer should never be installed or stored in a location subject to freezing temperatures. Damage to the water lines and internal mechanisms of the washer can result. If the washer was exposed to freezing temperatures prior to installation, allow it to stand at room temperature for several hours before use and check for leaks prior to operation.

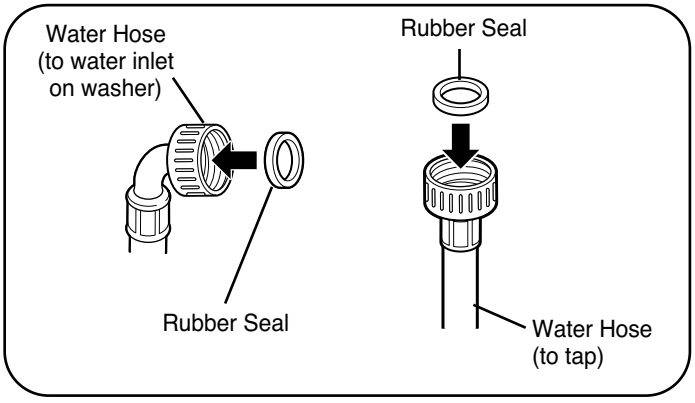

1. Inspect the threaded fitting on each hose and make sure there is a rubber seal in place in both ends.

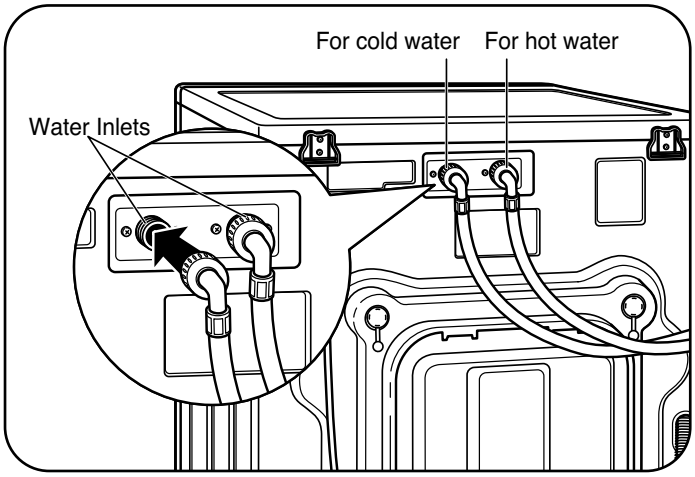

2. Attach the red, hot water line to the hot water inlet on the back of the washer. Attach the blue, cold water line to the cold water inlet on the back of the washer. Tighten the fittings securely.

   NOTE: Be careful not to cross-thread the hose fittings since this will damage the valve and could result in property damage from leaks.

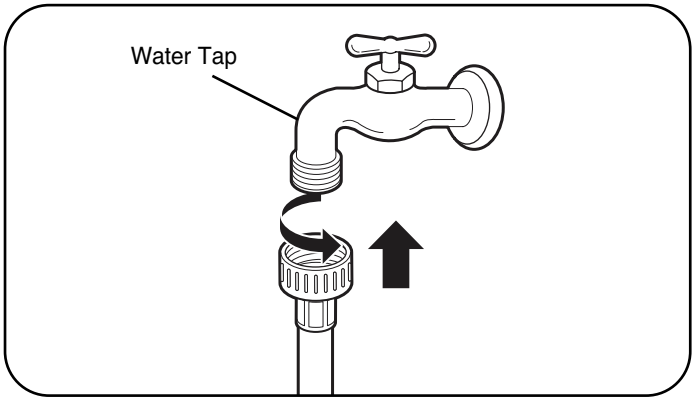

3. Connect the water supply hoses to the HOT and COLD water faucets tightly by hand and then tighten another 2/3 turn with pliers. Turn ON the water faucets and check for leaks.

ENGLISH

CONNECTING THE DRAIN HOSE

- The drain hose should always be properly secured. Failure to properly secure the drain hose can result in flooding and property damage.
- Do not install the end of the drain hose higher than 96 in. (243.8 cm) above the bottom of the washer.
- The drain must be installed in accordance with any applicable local codes and regulations.
- Make sure that the drain hose is not stretched, pinched, crushed, or kinked.

NOTE:
A drain hose extension kit is available if the drain hose is not long enough. Do not extend drain hose more than 6 feet, as this will cause poor draining resulting in poor wash and spin performance.

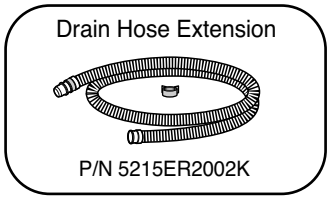

Option 1: Standpipe

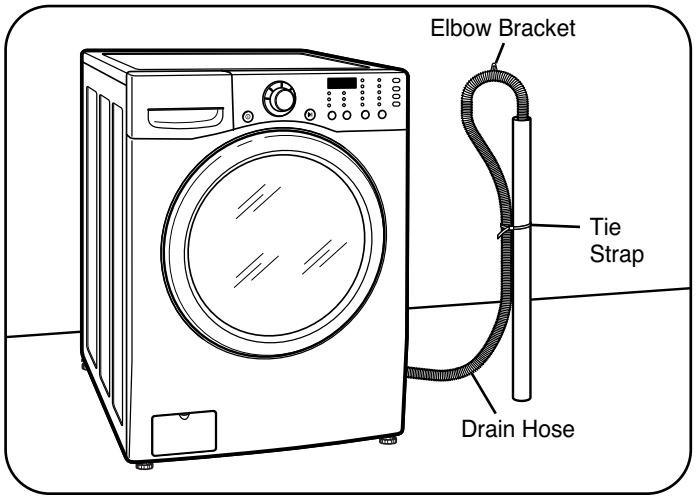

Install the end of the drain hose into the elbow bracket. Do not extend the drain hose more than 4 inches past the end of the elbow bracket. Use tie strap to secure the drain hose in place.

NOTE:

- Total height of the hose end should not exceed 96 in. (243.8 cm) from the bottom of the washer.
- The drain hose should be inserted no more than 8–12 inches into the standpipe.
- Extending the drain hose more than 4 inches past the end of the elbow bracket can cause mold or microorganisms to spread to the inside of the washer.

Option 2: Laundry Tub

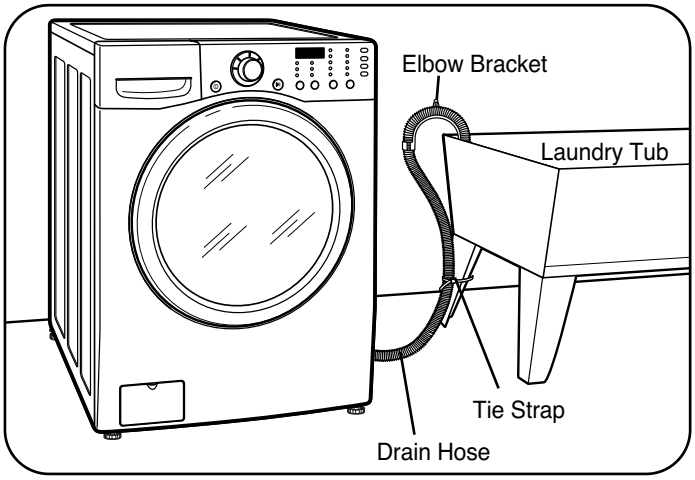

The elbow bracket should be installed near the end of the drain hose. Hang the end of the drain hose over the side of the laundry tub. Use tie strap to secure the drain hose in place.

Option 3: Floor Drain

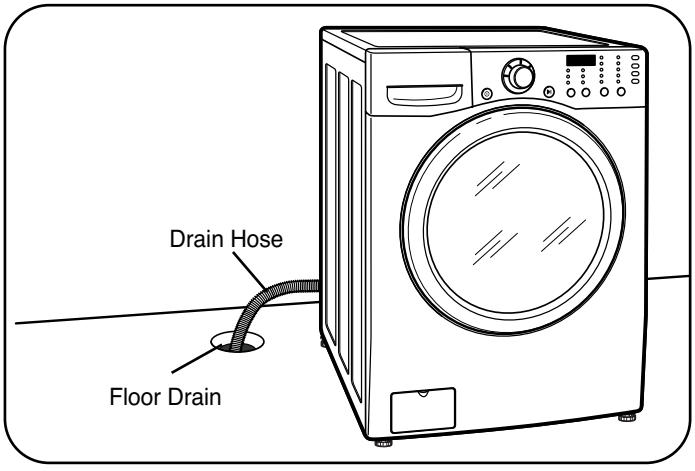

Insert the end of the drain hose into the floor drain.
If possible, secure the hose to prevent it from moving or coming out of the drain.

CONNECT TO THE POWER SUPPLY

Washer should be plugged into a 120-VAC, 60-Hz grounded 3-prong outlet.

Plug in the washer.

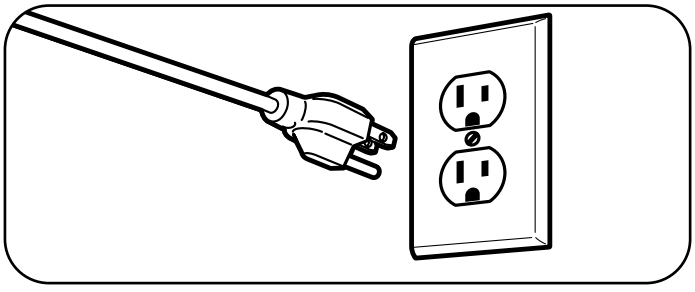

ENGLISH

LEVELING THE WASHER

The drum of your new washer spins at very high speeds. To minimize vibration, noise, and unwanted movement, the floor must be a level, solid surface.

NOTE: Adjust the leveling feet only as far as necessary to level the washer. Extending the leveling feet more than necessary can cause the washer to vibrate.

NOTE: Before installing the washer, make sure the floor is clean, dry and free of dust, dirt, water and oils so the washer feet can not slide easily. Leveling feet that can move or slide on the floor can contribute to excess vibration and noise due to poor contact with the floor. See INSTALLATION OF NON-SKID PADS below for more information.

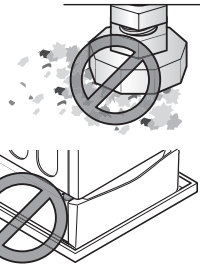

NOTE: If a drip pan must be used, take extra care to follow the instructions provided with the drip pan and make sure the leveling feet are adjusted for firm and even contact with the pan. Use of drip pans and failure to properly level the machine may result in increased vibration and noise during operation.

- All four leveling feet must rest solidly on the floor. Attempt to rock the washer from corner to corner to make sure that all four leveling feet are in firm contact with the floor.

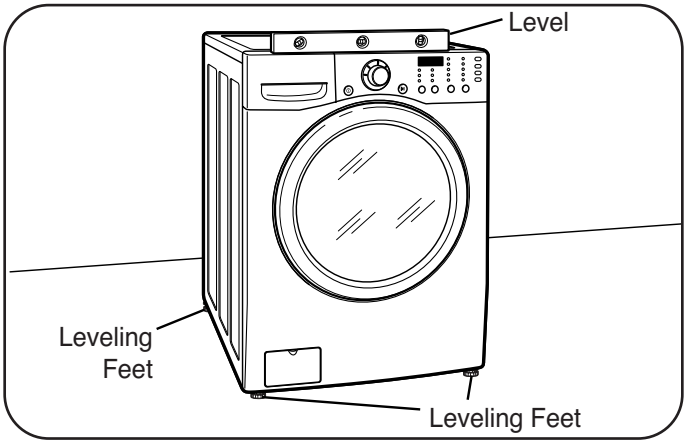

1. Position the washer in the final location, taking special care to not pinch, strain, or crush the water and drain lines. Place a level across the top of the washer.

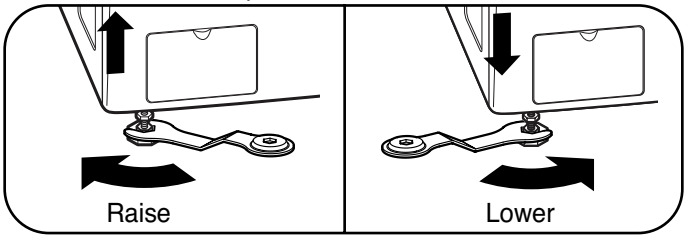

2. Loosen the locknuts on all 4 leveling feet with the wrench until you can adjust the feet. Use the wrench to turn the feet clockwise to raise the washer and counterclockwise to lower the washer. Using a level, adjust the feet until the washer is level from side to side and front to back. Make sure all 4 feet are in firm contact with the floor.

NOTE: If you are installing the washer on the optional pedestal, the washer leveling feet should be fully retracted. Use the leveling feet on the pedestal to level the washer.

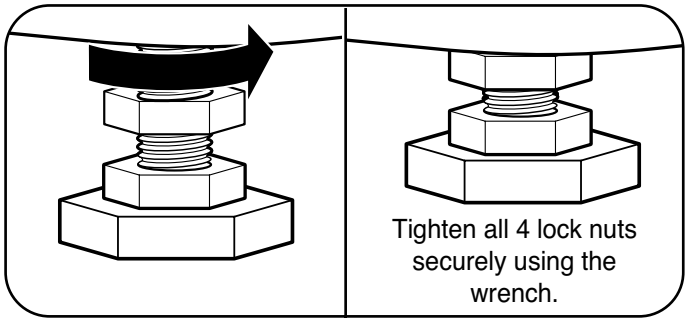

3. Once the washer is level from side to side and front to back, use the adjusting wrench to tighten all four lock nuts securely to prevent the legs from getting out of adjustment during operation.
Make sure that all 4 leveling feet are in firm contact with the floor.

NOTE: To make sure that the washer is properly level, run the washer with a test load: place a medium-sized load of laundry in the machine. Then press POWER, select RINSE+SPIN, and then press the START/PAUSE button. See the following sections for additional information on cycle selection and operation. Verify that the washer does not rock or vibrate excessively during the spin cycle. If the washer vibrates or shakes, adjust the leveling feet, while the washer is spinning, until the vibrations are reduced to a minimum.

INSTALLATION OF NON-SKID PADS (optional)

Some floor surfaces are too slippery to prevent the washer from moving on the floor during heavily unbalanced loads. While it is normal for an occasional load to be out of balance, excess noise and vibration can result from the washer moving out of position. If these conditions are encountered, follow the instructions below for installation of the non-skid pads. These pads will help prevent the washer from moving during heavy out of balance conditions thereby reducing noise and vibration.

Non-skid pads

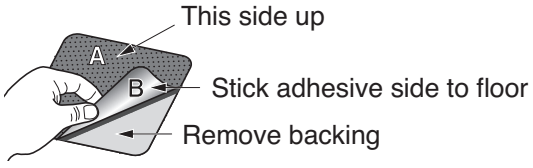

∗ **Place the pads under both front feet.**

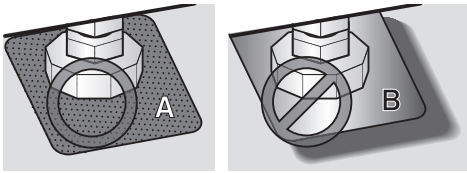

ENGLISH

WARNING: To reduce the risk of fire, electric shock, or injury to persons, read and follow this entire Use & Care Guide, including the Important Safety Instructions, before operating this washer.

CONTROL PANEL FEATURES

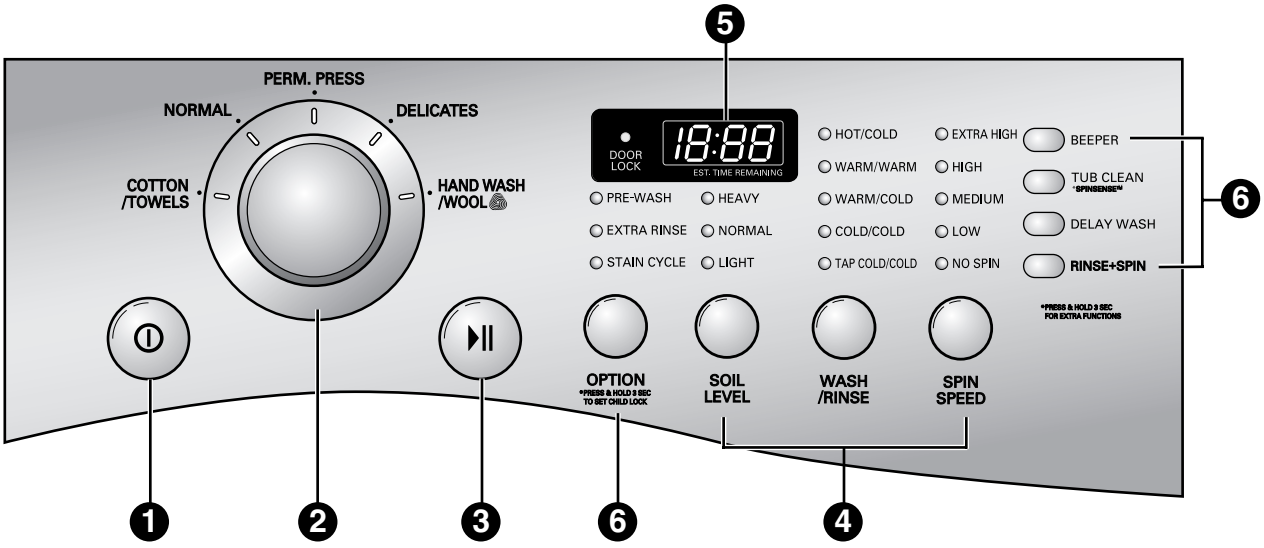

1 POWER ON/OFF BUTTON

Press to turn the washer ON. Press again to turn the washer OFF.
NOTE: Pressing the ON/OFF button during a cycle will cancel that cycle and any load settings will be lost.

2 CYCLE SELECTOR KNOB

Turn this knob to select the desired cycle. Once the desired cycle has been selected, the standard presets will be shown in the display. These settings can be adjusted using the cycle setting buttons anytime before starting the cycle. (See the cycle guide on page 14 for allowable settings. To protect your fabrics, not all settings are allowed in all cycles.)

3 START/PAUSE BUTTON

Press this button to START the selected cycle.
If the washer is running, use this button to PAUSE the cycle without losing the current settings.
NOTE: If you do not press the START/PAUSE button within 4 minutes of selecting a cycle, the washer automatically turns off.

4 CYCLE MODIFIER BUTTONS

Use these buttons to adjust the desired cycle options for the selected cycle. See page 19 for a complete description.

NOTE : Not all settings are available on all cycle selections. See chart on page 14 for details.

6 TIME AND STATUS

The display shows the selected settings and options, as well as the estimated time remaining in the cycle.

6 OPTION BUTTON

The option buttons allow you to select additional cycle options and will light when selected. Certain buttons also allow you to activate special functions by pressing and holding the button for 3 seconds.

For detailed information about the individual options, please see the following pages.

ENGLISH

OPERATING THE WASHER

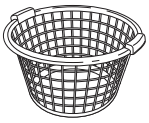

1 SORT LAUNDRY AND LOAD WASHER

Refer to page 15.

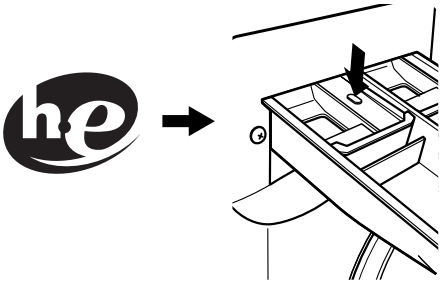

2 ADD DETERGENT AND OTHER PRODUCTS

Open the dispenser drawer and add he detergent to the main wash compartment in the dispenser drawer. Add bleach and fabric softener as desired. See pages 16 and 17 for important information on detergents and dispenser use.

3 TURN ON THE WASHER

Press the POWER button to turn ON the washer. The lights around the Cycle Selector Knob will illuminate and a chime will sound. Refer to page 12.

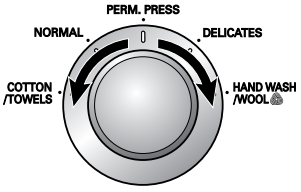

4 SELECT A CYCLE

Turn the Cycle Selector Knob either direction to select the desired cycle. The preset Wash/Rinse Temperature, Spin Speed, Soil Level, and Option settings for that cycle will be shown. Refer to page 12.

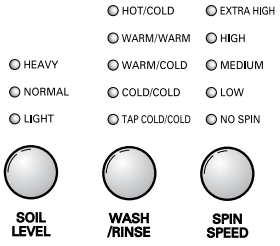

5 SELECT CYCLE MODIFIERS

Default settings for the selected cycle can now be changed if desired. This can be done using the cycle modifier buttons as shown on page 19 (Wash/Rinse, Spin Speed, Soil Level, and Beeper).
NOTE: To protect your fabrics, not all modifiers are available on all cycles.

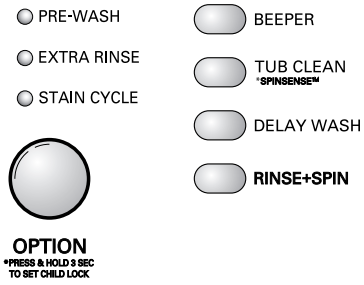

6 SELECT CYCLE OPTIONS

Cycle options can also be added using the option buttons as shown on page 20 and 21.
NOTE: Not all options are available on all cycles.

7 BEGIN CYCLE

Press the START/PAUSE button to begin the cycle. Once the cycle has been started, pressing the START/PAUSE again will pause the washer and retain the existing settings for up to 4 minutes.

CYCLE GUIDE

The cycle guide below shows the default settings, available options and recommended fabric types for each cycle. Allowable modifier adjustments are shown below the default setting for each cycle.

= Default setting

Cycle	Fabric type	Soil Level	Wash/Rinse Temp.	Spin speed	Pre- Wash	Extra Rinse	Stain Cycle
Cotton/ Towels	Cotton, linen, towels, shirts, sheets	Normal Heavy Light	Warm/Cold Warm/Warm Hot/Cold Tap Cold/Cold Cold/Cold	Extra High No Spin Low Medium High	●	●	●
Normal	Mixed loads, work clothes, jeans, shirts	Normal Heavy Light	Warm/Cold Warm/Warm Hot/Cold Tap Cold/Cold Cold/Cold	High Extra High No Spin Low Medium	●	●	●
Perm. Press	Dress shirts/ pants, wrinkle free clothing, poly/ cotton blend clothing, table cloths	Normal Heavy Light	Warm/Cold Warm/Warm Hot/Cold Tap Cold/Cold Cold/Cold	Medium High No Spin Low	●	●	●
Delicates	Dress shirts/ blouses, nylons, sheer or lacy garment	Normal Heavy Light	Cold/Cold Warm/Cold Warm/Warm Tap Cold/Cold	Medium No Spin Low		●	
Hand Wash/ Wool	Items labeled “hand washable”	Normal Light	Warm/Cold Warm/Warm Tap Cold/Cold Cold/Cold	Medium No Spin Low		●	

NOTE: To protect your garments, not every wash/rinse temperature, spin speed, soil level, or option is available with every cycle.

ENGLISH

SORTING WASH LOADS

Fabric Care Labels

Many articles of clothing include a fabric care label. Using the chart below, adjust the cycle and options selections to care for your clothing according to the manufacturer's recommendations.

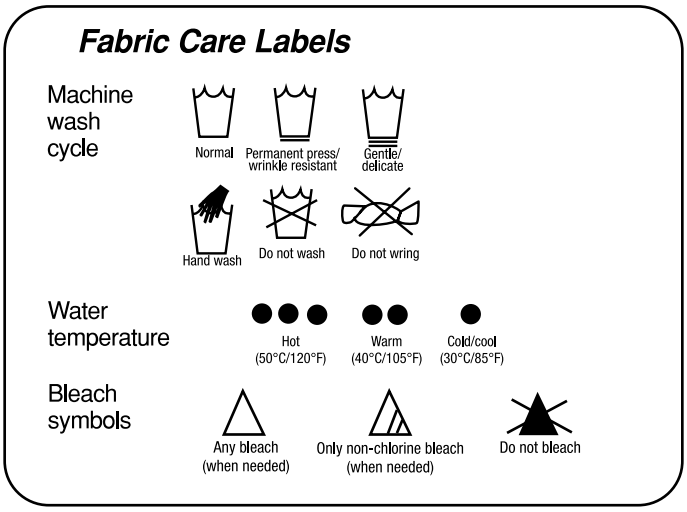

Grouping Similar Items

For the best washing results and to reduce the possibility of damage to the clothing, care should be taken to sort the clothing into loads that are made up of similar items. Mixing different fabric types and/or soil levels can result in poor wash performance, color transfer or discoloration, fabric damage or linting. Fabrics should be sorted into groups as described below.

Colors

Sort articles by color. Wash dark clothes together in a separate load from light colors or whites. Mixing dark clothes with light clothes can result in dye transfer or discoloration of the lighter clothes.

Soil Level

Wash heavily soiled clothes together. Washing lightly soiled clothes in the same load with heavily soiled clothes could result in poor wash performance for the lightly soiled clothing.

Fabric Type

Delicate articles should not be mixed with heavier or sturdier fabric types. Washing delicates in a load with heavy fabrics can result in damage to the more delicate fabrics. Washing heavier fabrics in a delicate load can result in poor wash performance for the heavier fabrics and possible damage to the delicates.

Lint Type

Some fabrics attract and bind lint to them while others give off lint in the laundry process. Avoid mixing these lint collectors and lint producers in the same load. Mixing these fabrics will result in pilling and linting on the lint collectors. (For example, lint collector – knit sweater; lint producer – terrycloth towels)

Loading the Washer

- **Check all pockets to make sure that they are empty.** Items such as clips, matches, pens, coins, and keys can damage both your washer and your clothes.
- Close zippers, hooks, and drawstrings to prevent these items from snagging or tangling on other clothes.
- Pretreat heavily stained areas for best results.
- Combine large and small items in a load. Load large items first.
- Large items should not be more than half of the total wash load.
- The washer can be fully loaded, but the drum should not be tightly packed with items. The door of the washer should close easily.
- To prevent an out-of-balance load, do not wash single items. Add one or two similar items to the load. Large, bulky items, such as a blanket, comforter, or bedspread, should be washed individually.
- Do not wash or spin waterproof items, such as rain coats, sleeping bags, etc.
- When unloading the washer, check under the door seal for small items.

NOTE: Make sure the door seal area is clear when closing the door. Overloading the washer can cause items to get caught between the door and the seal. This can damage both the items and the seal.

- **DO NOT OVERLOAD THE DRUM**
- **MAKE SURE CLOTHING IS NOT CAUGHT IN THE DOOR GASKET**

Sort Laundry...

by Colors	by Soil	by Fabric	by Lint
Whites	Heavy	Delicates	Lint Producer
Lights	Normal	Easy Care	Lint Collector
Darks	Light	Sturdy	

ENGLISH

ABOUT THE DISPENSER

The automatic dispenser consists of four compartments which hold:

- Liquid chlorine bleach.
- Liquid fabric softener.
- Liquid or powdered detergent for prewash. (This compartment is not used on this model.)
- Liquid or powdered detergent and color-safe bleach for main wash.

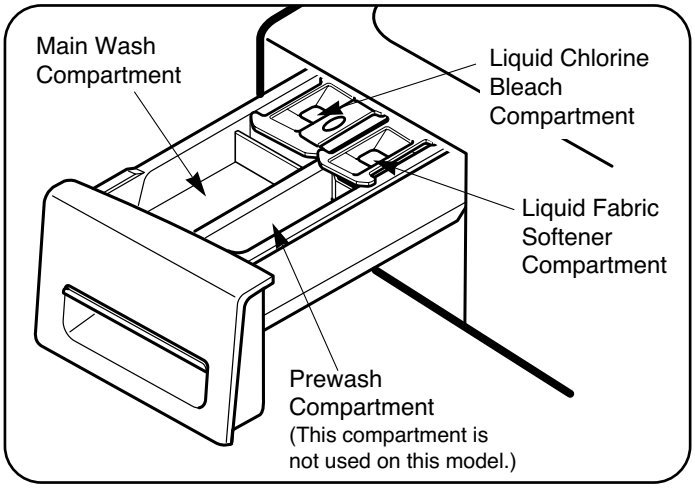

Pre-Wash Detergent Compartment

The dispenser drawer has a compartment that is labeled "Prewash". However, this model does not include a prewash option. Do not put detergent in this compartment. Detergent in this compartment will not be dispensed and will need to be manually cleaned out.

Main Wash Detergent Compartment

This compartment holds laundry detergent for the main wash cycle; this detergent is added to the load at the beginning of the cycle. Always use HE (High-Efficiency) detergent with your washing machine. Either powdered or liquid detergent may be used.

Never exceed the manufacturer's recommendations when adding detergent. Using too much detergent can result in detergent buildup in clothing and the washer.

NOTE: Liquid or powdered color-safe bleach may be added to the main wash compartment with detergent of the same type. DO NOT add liquid or powdered color-safe bleach to the bleach dispenser. DO NOT mix liquid and powdered cleaning agents within the same compartment.

Liquid Bleach Compartment

This compartment holds liquid chlorine bleach, which will be dispensed automatically at the proper time during the wash cycle.

- Do not add powdered or liquid color-safe bleach to this compartment. The bleach compartment is designed to dispense liquid chlorine bleach only. Powdered or liquid color-safe bleach will not dispense properly.
- Always follow the manufacturer's recommendations when adding bleach. Do not exceed the maximum fill line since this can cause the bleach to be dispensed immediately causing damage to fabrics. Using too much bleach can damage fabrics.
- Never pour undiluted liquid chlorine bleach directly onto the load or into the drum. Fabric damage can occur.

Fabric Softener Compartment

This compartment holds liquid fabric softener, which will be automatically dispensed during the final rinse cycle.

Never exceed the manufacturer's recommendations when adding softener. Using too much fabric softener can result in buildup in clothing and the washer. Either powdered or liquid fabric softener may be used.

- Always follow the manufacturer's recommendations when adding fabric softener. Do not exceed the maximum fill line. Using too much fabric softener may stain clothes.
- Dilute concentrated fabric softeners with warm water. Do not exceed the maximum fill line.
- Never pour fabric softener directly onto the load or into the drum.

DETERGENT AND DISPENSER USE

A Word About Detergents

HE detergents produce fewer suds, dissolve more efficiently to improve washing and rinsing performance, and help to keep the interior of your washer clean.

Using non-HE detergent may cause oversudsing and unsatisfactory performance which could result in error codes, cycle failure, and machine damage.

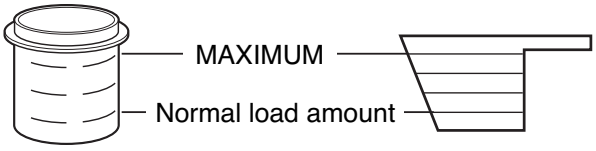

LIQUID DETERGENT

POWDERED DETERGENT

For proper wash performance, always measure the detergent using the measure provided with the detergent by the manufacturer.

The normal amount needed for average loads is less than 1/2 of the recommended maximum. **Use less detergent** for soft water, light soil or smaller loads. **Never** use more than the maximum amount recommended by the detergent manufacturer.

Designed to use only HE (High-Efficiency) detergent

IMPORTANT: Your washing machine is designed for use with only High-Efficiency (HE) detergents. HE detergents are formulated specifically for front-load washers and contain suds-reducing agents. Always look for the HE symbol when purchasing detergent.

IMPORTANT: Not all detergents are the same. Careful attention must be paid to the amount of detergent used to avoid overusing, poor rinsing and detergent buildup in clothing, and residue buildup that can contribute to odors in the machine. **NEVER** use a cup or scoop other than that supplied by the manufacturer of the detergent you are using. Never use more than the maximum amount recommended by the manufacturer of the detergent.

While HE detergents are designed for this type of washing machine, care must be used when measuring the detergent. For most normal loads, no more than 1/2 to 3/4 of a cup or scoop of HE detergent should be used.

NOTE: Extra care must be exercised when using **2X** and **3X** concentrated detergents because even a little bit extra can contribute to the problems mentioned above.

NOTE: Detergents designated as HE-COMPATIBLE may not provide optimal results.

Filling the Dispenser

To add detergent, bleach, and fabric softener to the automatic dispenser:

1. Open the dispenser drawer.
2. Load the laundry products into the appropriate compartments.
3. Close the drawer before starting the cycle.

NOTE: It is normal for a small amount of water to remain in the bleach and softener compartments at the end of the cycle.

IMPORTANT: Do not place or store laundry products, such as detergent, bleach, or liquid fabric softener, on top of your washer or dryer. Wipe up any spills immediately. These products can damage the finish and controls.

NOTE: Do not put detergent or other laundry products in the Prewash compartment. This compartment is not used on this model

THE TIME AND STATUS DISPLAY

The time and status display shows the cycle progress and estimated time remaining, cycle options, and other status messages for your washer.

1 DOOR LOCK INDICATOR

Indicates that the door is locked. The washer door will lock while the washer is operating. The door can be unlocked by pressing the START/PAUSE button to stop the washer.

NOTE: If the temperature in the washer is too high, the door cannot be unlocked until the washer has cooled. If the water level is too high, select the DRAIN & SPIN cycle to drain excess water. Do not try to force open the door.

2 ESTIMATED TIME REMAINING

When the START/PAUSE button is pressed, the washer automatically detects the wash load (weight) and optimizes the washing time, based on the selected cycle and options. The display will then indicate the estimated time remaining for the selected wash cycle.

NOTE: The cycle time displayed may appear much longer than that of a top-loading washer. The displayed time is for the complete cycle, rather than just the agitation portion of the cycle, as is typically shown on a top-loading washer.

CYCLE MODIFIER BUTTONS

Each cycle has default settings that are selected automatically. You may also customize these settings using the cycle modifier buttons. Press the button for the desired modifier until the indicator light for the desired value is lit. The washer automatically adjusts the water level for the type and size of wash load for best results and maximum efficiency. Due to the high-efficiency nature of this product, water levels may be much lower than expected.

This is normal operation and cleaning/rinsing performance will not be compromised.

NOTE: To protect your garments, not every wash/rinse temperature, spin speed, soil level, or option is available with every cycle. A beeper will sound and the LED will not light if a selection is not allowed. See the Cycle Guide on page 14 for details.

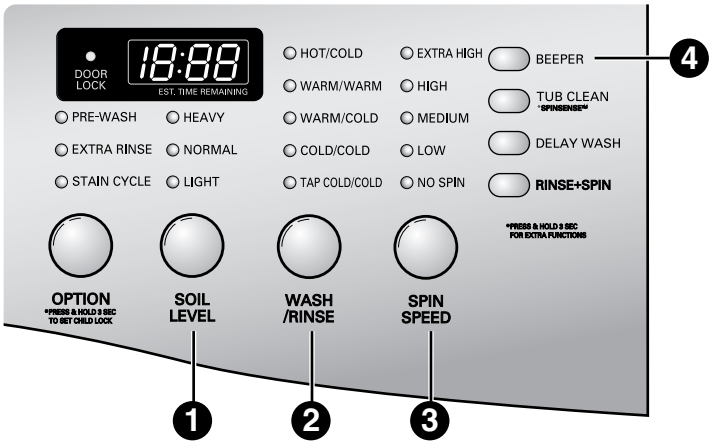

1 SOIL LEVEL

Adjusts the selected cycle to allow more time for heavily soiled clothes or less time for lightly soiled clothes. Press the SOIL LEVEL button until the indicator light for the desired setting is lit.

2 WASH/RINSE

Selects the wash and rinse temperature combination for the selected cycle. Press the WASH/RINSE button until the indicator light for the desired setting is lit.

- Select the water temperature suitable for the type of load you are washing. Follow the fabric care label for best results.
- Warm rinses leave the loads drier than cold rinses. Warm rinses can increase wrinkling.
- In cold climates, a warm rinse makes the load more comfortable to handle.
- Cold rinses use less energy, and the rinse temperature depends on the cold water at the faucet.

3 SPIN SPEED

The washer drum spins at up to 1,050 RPM. This extracts more water from clothes, reducing drying time and saving energy.

Press the SPIN SPEED button until the indicator light for the desired setting is lit.

Some fabrics, such as delicates, require a slower spin speed.

The Drain & Spin cycle:

The Spin Speed button also activates the Drain & Spin cycle to drain the tub and spin clothes; for example, if you want to remove clothes before the cycle has ended.

To activate the **DRAIN & SPIN** cycle:

1. Press the ON/OFF button to turn on the washer.
2. Press the SPIN SPEED button.
3. Select the desired spin speed.
   NOTE: If NO SPIN is selected, the washer will drain only.
4. Press the START/PAUSE button.

4 BEEPER

Adjusts the end-of-cycle beeper volume or turns it off.

ENGLISH

CYCLE OPTIONS BUTTONS

Your washing machine features several additional cycle options to customize cycles to meet your individual needs. Certain buttons also feature a special function (see the following page for details) that can be activated by pressing and holding that button for 3 seconds.

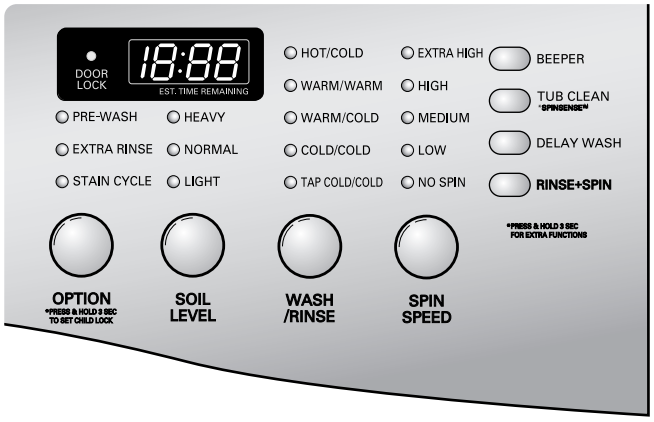

ENGLISH

TO ADD CYCLE OPTIONS TO A CYCLE:

1. Turn on the washer and turn the cycle selector knob to select the desired cycle.
2. Use the cycle settings buttons to adjust the settings for that cycle.
3. Press the cycle option button(s) for the option you would like to add. The cycle option buttons will light when selected.
4. Press the START/PAUSE button to start the cycle. The washer will start automatically.

NOTE: To protect your garments, not every wash/rinse temperature, spin speed, soil level, or option is available with every cycle. See the Cycle Guide for details.

TUB CLEAN

TUB CLEAN
*SPINSENSE™

A buildup of detergent residue can occur in the wash tub over time and can lead to a mildewy or musty smell. The TUB CLEAN cycle is specially designed to remove this buildup. Add liquid chlorine bleach to the bleach Compartment. After the cycle has ended, open the door and allow the drum interior to dry completely.

NOTE: Do NOT use this cycle with clothes, and do NOT add detergent or fabric softener.

NOTE: If you use the TUB CLEAN cycle on a monthly basis, the wash drum will be kept clean.

DELAY WASH

DELAY WASH

Once you have selected the cycle and other settings, press this button to delay the start of the wash cycle. Each press of the button increases the delay time by one hour, up to 9 hours.

RINSE+SPIN

RINSE+SPIN

Select this option to rinse and spin a load separately from a regular cycle. This can be helpful in preventing fresh stains from setting in fabrics.

To activate the Rinse+Spin cycle:

1. Press the ON/OFF button to turn on the washer.
2. Press the RINSE+SPIN button.
3. Press the START/PAUSE button.

CYCLE OPTIONS BUTTONS (cont.)

Selecting Cycle Options with the OPTION Button

Press the OPTION button to add one of the following options to a cycle. Pressing the button repeatedly will cycle through the options.

NOTE: Only one of the following options can be selected at a time.

PRE-WASH

PRE-WASH

Press the OPTION button to select this option to add a 16- minute prewash and spin cycle to the chosen cycle. This is especially useful for heavily soiled items.

EXTRA RINSE

EXTRA RINSE

This option will add an extra rinse cycle to the selected cycle. Use this option to help ensure the removal of detergent or bleach residue from fabrics.

STAIN CYCLE

STAIN CYCLE

Select this option for heavily stained clothes, such as play clothes or work clothes. Stain Cycle will add extra wash time to the selected cycle, as well as an additional rinse cycle.

SPECIAL FUNCTIONS

Certain buttons also activate special functions, including CHILD LOCK and SPINSENSE™. Press and hold the button marked with the special function for 3 seconds to activate.

SPINSENSE™

SPINSENSE™ can be used to help reduce or eliminate vibrations, especially on wood floor installations.

To activate SPINSENSE™:

While the washing machine is running in any cycle, press and hold the TUB CLEAN button for 3 seconds.

The SPIN SPEED light will blink while the washer is running to show that SPINSENSE™ is active. The SPINSENSE™ function will remain active for every cycle, even after a power failure.

To cancel SPINSENSE™:

Press and hold the TUB CLEAN button for 3 seconds to turn off the SPINSENSE™ function.

CHILD LOCK

Use this option to prevent unwanted use of the washer or to keep cycle settings from being changed while the washer is operating. Press and hold the OPTION button for 3 seconds to activate or deactivate CHILD LOCK.

The lock icon will be shown in the display, and all controls are disabled. The washer can be locked during a cycle. Once CHILD LOCK is selected, the display will alternate between CL and the time remaining.

HAND WASH/WOOL

- Only woolen items that are designated as “Machine-Washable” should be washed in this washing machine
- Wash only small loads for optimum fabric care (less than 8 lbs.)
- Only neutral (wool safe) detergents should be used (Only a small quantity of detergent is needed due to the small load size and low volume of water in the cycle.)
- The HAND WASH/WOOL cycle uses a gentle tumble action and low speed spin for ultimate fabric care

WOOLMARK

The wool wash cycle of this machine has been approved by Woolmark for the washing of machine washable Woolmark products provided that the products are washed according to the instructions on the garment label and those issued by the manufacturer of this washing machine, M0807

ENGLISH

WARNING: To reduce the risk of fire, electric shock, or injury to persons, read and follow this entire manual, including the Important Safety Instructions, before operating this washer.

- **Unplug the washer before cleaning to avoid the risk of electric shock.** Failure to follow this warning can cause serious injury, fire, electrical shock, or death.
- **Never use harsh chemicals, abrasive cleaners, or solvents to clean the washer.** They will damage the finish.

REGULAR CLEANING

Cleaning the Exterior

Proper care of your washer can extend its life. The outside of the machine can be cleaned with warm water and a mild, non-abrasive household detergent.

Immediately wipe off any spills with a soft, damp cloth.

IMPORTANT: Do not use methylated spirits, solvents, or similar products. Never use steel wool or abrasive cleaners because they can damage the surface.

Care and Cleaning of the Interior

Use a towel or soft cloth to wipe around the washer door opening, door seal, and door glass. These areas should be kept clean to ensure a watertight seal. Be sure to wipe under the inside rubber seal to remove any moisture or soil.

Always remove items from the washer as soon as the cycle is completed. Leaving damp items in the washer can cause wrinkling, color transfer, and odor.

Run the TUB CLEAN cycle once a month, or more often if needed, to remove detergent buildup and other residue.

Read these instructions carefully before beginning the TUB CLEAN cycle.

1. Open the door and remove any clothing in the wash drum.
2. Open the dispenser drawer.
3. Add liquid chlorine bleach or tub cleaner.
   Some powder or tablet tub cleaners which are manufactured for this purpose can be used.
   (NOTE : Do not add any laundry detergent or fabric softener to the drawer when using TUB CLEAN.)
   - **If using liquid chlorine bleach**
     Add liquid chlorine bleach to the bleach compartment of the drawer. (NOTE : Do not exceed the maximum fill line and do not pour undiluted liquid bleach directly into the wash drum.)
   - **If using powder cleaner**
     Remove the liquid detergent cup and add powder cleaner to the main wash compartment of the dispenser drawer.
   - **If using tablet cleaner**
     Add tablet cleaner to the wash drum directly.
     (NOTE : Do not add tablet cleaner to the dispenser drawer.)
4. Close the drawer and washer door.
5. Select TUB CLEAN and press START/PAUSE.

NOTE: It is recommended that TUB CLEAN should be repeated monthly. If mildew or musty smell already exists, run TUB CLEAN for 3 consecutive weeks. After TUB CLEAN is complete or when the washer is not used, leave the washer door open for better ventilation and drying inside of the washer.

Door Seal and Glass Cleaning

Due to the location and nature of the door seal, some detergent and soil residue may build up on the door glass and seal.

Periodic cleaning with a bleach solution can help remove buildup and stains and can help sanitize the seal to prevent odors.

NOTE: Wear rubber gloves and eye protection while performing the following procedure:

1. Dilute 3/4 cup (177 ml) liquid chlorine bleach with 1 gallon (3.8 L) of warm/hot water.
2. Use this solution to wipe down all surfaces of the gasket and glass gasket to remove any deposits left there. (The gasket is stiff. Be sure to fold back the lip of the gasket to get under the edge where residue can build up.)

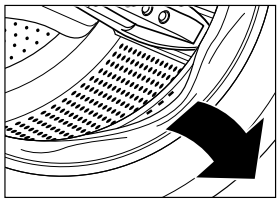

3. Wipe the gasket and glass with a dry cloth.
4. Leave the door open to allow the gasket to dry completely.

NOTE:

- Follow the manufacturer's instructions for proper use of bleach.
- Do not use undiluted bleach as this will damage the gasket.

Removing Mineral Buildup

If you live in an area with hard water, lime scale can form on internal components of the washer. Use of a water softener is recommended in areas with hard water.
Use a descaler, such as Washer Magic®, and run the TUB CLEAN cycle before washing clothing.
Do NOT use steel wool or abrasive cleaners; they can damage the surface.

Storing the Washer

If the washer will not be used for an extended period of time and is in an area that could be exposed to freezing temperatures:

1. Turn OFF water supply tap.
2. Disconnect hoses from water supply and drain water from hoses.
3. Plug the power cord into a properly grounded electrical outlet.
4. Add 1 gallon of nontoxic recreational vehicle (RV)antifreeze to the empty wash drum. Close door.
5. Select the spin cycle and let washer spin for 1 minute to drain out all the water.
   NOTE: Not all of the RV antifreeze will be expelled.
6. Unplug the power cord, dry the drum interior with a soft cloth, and close the door.
7. Remove the inserts from the dispenser. Drain any water in compartments and dry the compartments.
8. Store the washer in an upright position.
9. To remove the antifreeze from the washer after storage, run washer through a complete cycle using a small amount of detergent. Do not add laundry!

REGULAR CLEANING (cont.)

Cleaning the Dispenser

The dispenser should be cleaned periodically to remove buildup of detergent and other laundry products that can cause the dispenser not to dispense the laundry product properly.

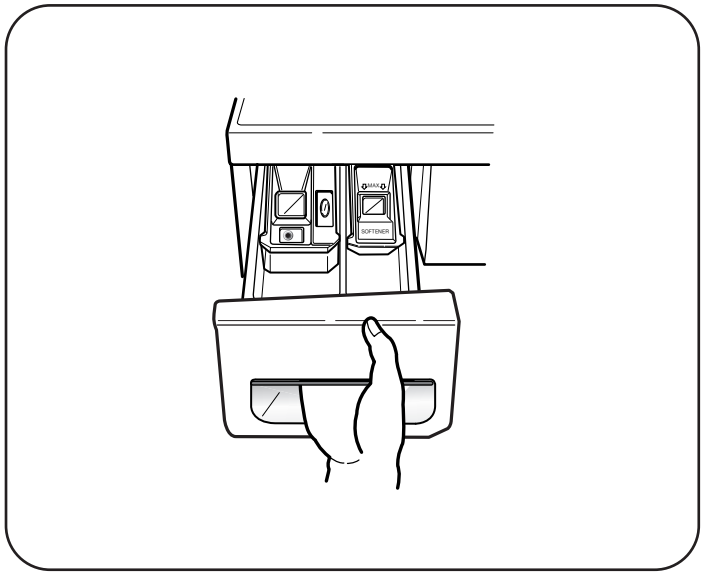

1. Pull the dispenser drawer out until it stops.

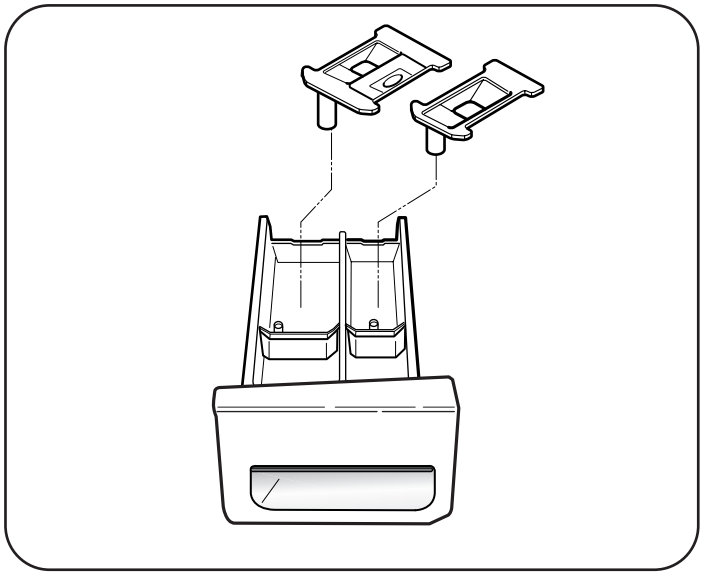

3. Remove the liquid detergent box, softener and bleach inserts from their compartments.

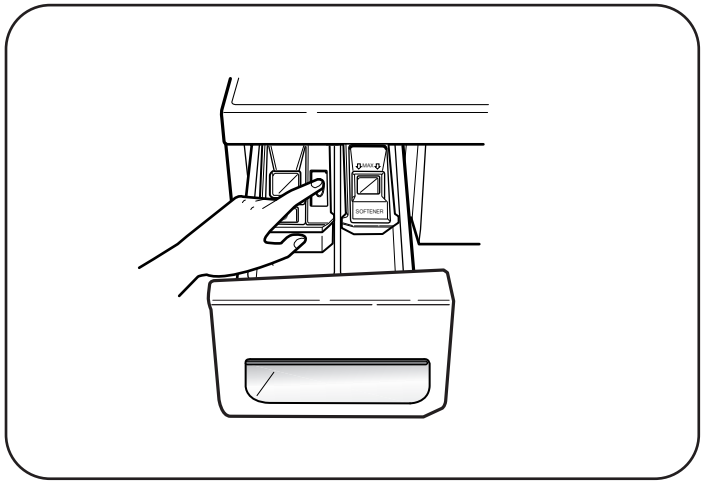

2. Press down the lock tab located between the bleach and softener compartments and slide the drawer out.

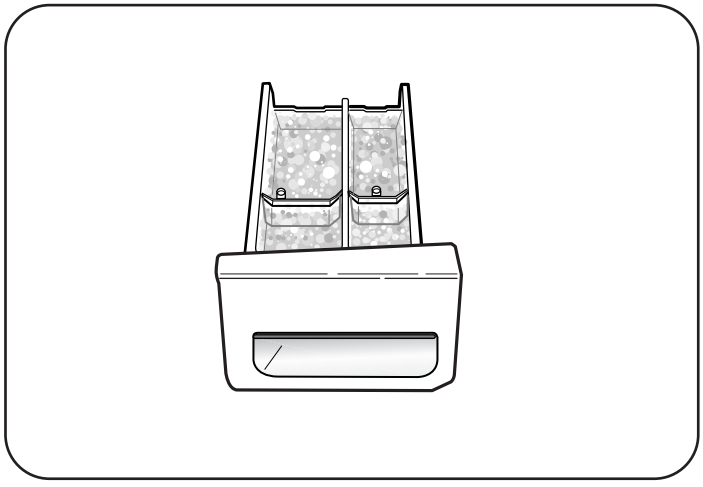

4. Clean the dispenser compartments with warm soapy water.

ENGLISH

MAINTENANCE

Cleaning the Water Inlet Filters

If the washer detects that water is not entering the dispenser, an error message will show on the display. Inlet valve filter screens could be plugged by hard water scale, sediment in the water supply, plumbing scale, etc.

NOTE: The inlet screens protect the delicate parts of the fill valve from being damaged by particles that may get into the valves with the water supply. Operating the washer with the filters removed could cause a valve to fail to open resulting in flooding and/or property damage.

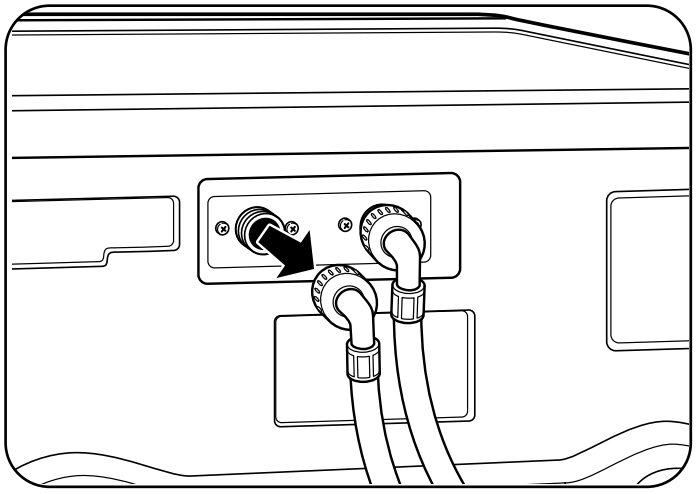

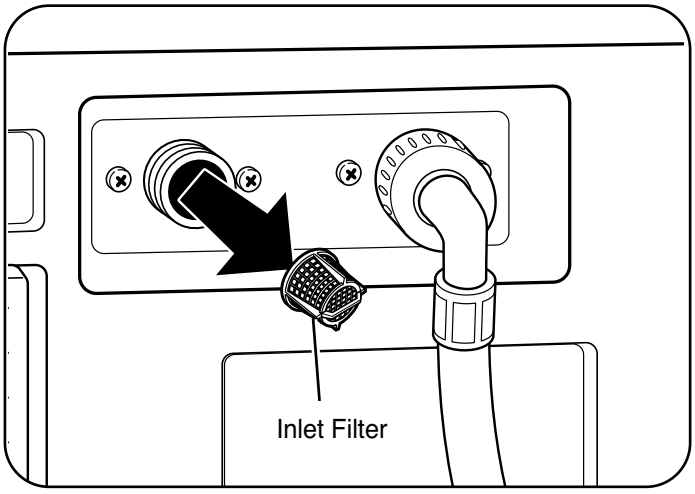

1. Turn OFF both water taps completely. Unscrew the hot and cold water lines from the back of the washer.

IMPORTANT: Use ONLY the inlet hoses provided with this laundry product. Aftermarket hoses are not guaranteed to fit or function correctly. Other hoses may not tighten correctly and could cause leaks. Subsequent damage to product or property will not be covered under the terms of the product warranty.

2. Carefully remove the filters from the water valves and soak them in white vinegar or a lime scale remover, following the manufacturer's instructions. Rinse thoroughly before reinstalling.
   Press the filters back into place and reattach the water lines.

MAINTENANCE (cont.)

Cleaning the Drain Pump Filter

Your Washer is equipped with a filter that helps prevent excess lint and foreign objects like buttons, keys, and coins from causing damage to the pump. If the washer fails to drain properly, unplug the washer and allow the water to cool, if necessary, before proceeding.

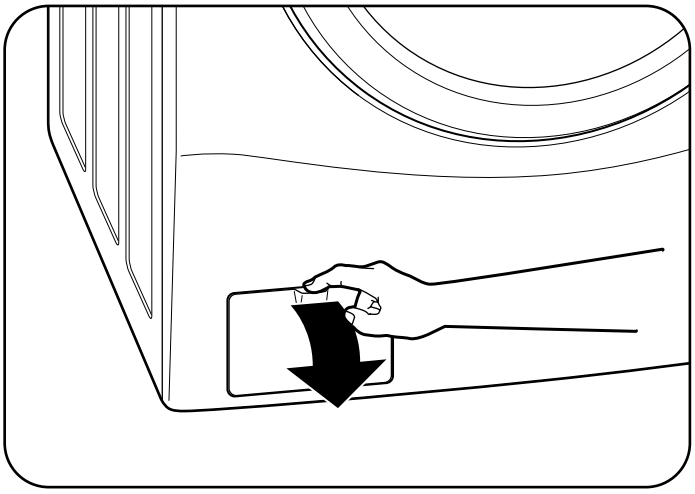

1. Open the drain pump filter access panel.

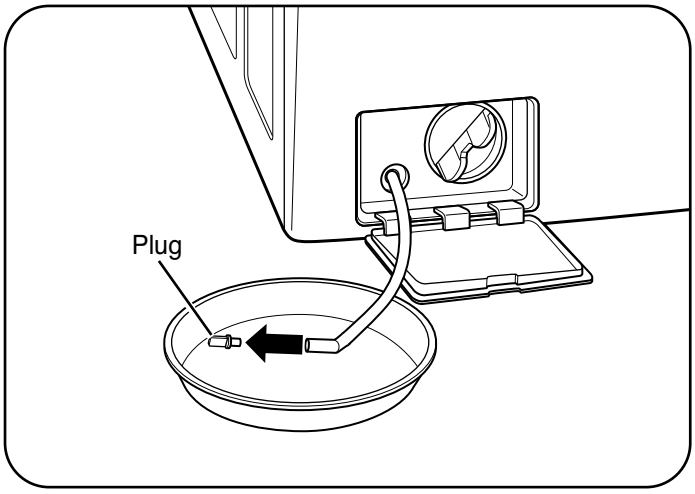

3. Remove the plug from the drain hose, and allow the water to drain completely.

NOTE: If there is a large amount of water in the tub, you may have to empty your container several times.

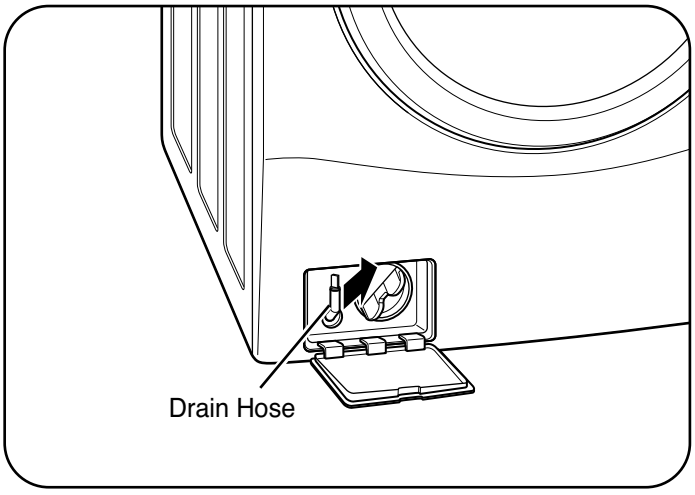

2. Unclip the drain hose and pull it out. Place the end of the drain hose into a shallow pan or a floor drain. Use care not to pull the hose out too far or it may not drain properly.

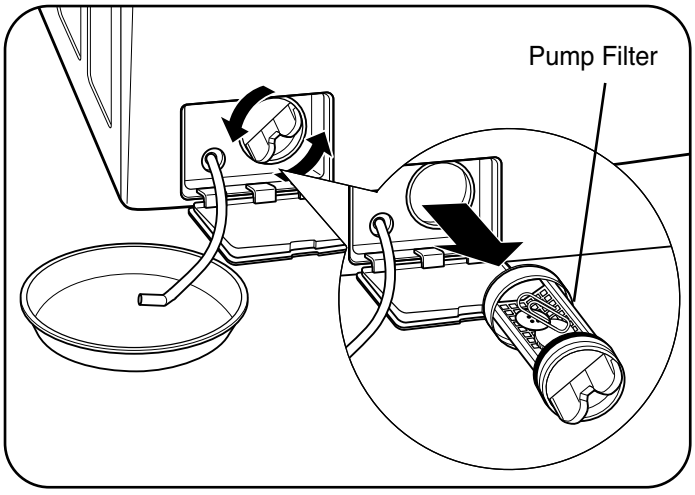

4. Twist the pump filter counterclockwise to remove. Remove any lint and foreign objects from the pump filter.
Reverse the procedures described in the steps above to reinstall the filter and drain plug. Be sure to close the cover.

ENGLISH

NORMAL SOUNDS YOU MAY HEAR

The following sounds may be heard while the washer is operating. They are normal.

Clicking:
Door lock relay when the door locks and unlocks.

Spraying or hissing:
Water spraying or circulating during the cycle.

Humming or gurgling:
Drain pump pumping water from the washer at the end of a cycle.

Splashing:
Clothes tumbling in the drum during the wash and rinse cycles.

BEFORE CALLING FOR SERVICE

Your washing machine is equipped with an automatic error-monitoring system to detect and diagnose problems at an early stage. If your washer does not function properly or does not function at all, check the following before you call for service.

Rattling and clanking noise

Check if...	Then...
Foreign objects, such as keys, coins, or safety pins, may be in drum or pump.	Stop washer and check drum and drain filter for foreign objects. If noise continues after washer is restarted, call for service.

Thumping sound

Check if...	Then...
Heavy wash loads may produce a thumping sound.	This is normal. If sound continues, washer is probably out of balance. Stop and redistribute wash load.
Washer load may be out of balance. Washing shoes or tightly tangled clothes.	Pause the cycle and redistribute the load after the door unlocks.

Vibrating noise

Check if...	Then...
Shipping bolts and/or packaging materials not removed.	See *Unpacking and Removing Shipping Bolts* in the Installation Requirements on page 8.
Wash load may be unevenly distributed in the drum.	Pause the cycle and redistribute the load after the door unlocks.
Not all leveling feet are resting firmly and evenly on the floor.	See *Leveling the Washer* in the Installation Instructions on page 11.
Floor not rigid enough.	Make sure that the floor is solid and does not flex. See *Flooring* in the Installation Requirements on page 7.

Water leaking around washer

Check if...	Then...
Fill hose connection is loose at tap or washer.	Check hoses. Check and tighten hose connections.
House drain pipes are clogged.	Unclog drain pipe. Contact a plumber if necessary.
Drain hose has come out of drain. Drain hose is not inserted far enough.	Tie drain hose to inlet hose or standpipe to prevent it from coming out during drain. It should be inserted about 8-12 inches into the standpipe.

Excessive sudsing

Check if...	Then...
Too much detergent or incorrect detergent.	Only use detergent with the HE (High-Efficiency) logo. See *Detergent Use* in the How to Use section on page 16-17.

ENGLISH

BEFORE CALLING FOR SERVICE (cont.)

Staining

Check if...	Then...
Were bleach or softener added directly to the wash load in the drum?	Laundry chemicals must be loaded into the dispenser.
Washer not unloaded promptly.	Always remove items from the washer as soon as possible after the cycle is complete.
Clothes not properly sorted.	Always wash dark colors separately from light colors and whites to prevent discoloration. If possible, do not wash heavily soiled items with lightly soiled ones.

Water in the washer drains slowly or not at all, or the display shows: OE

Check if...	Then...
Drain hose is kinked, pinched, or clogged.	Make sure the drain hose is free of clogs, kinks, etc., and is not pinched behind or under the washer.
The drain pump filter is clogged.	Clean the drain pump filter. See *Maintenance* in the Care and Cleaning section on page 25.
Drain discharge is more than 96" above bottom of washer.	Adjust or repair drain.

Washer fills with water slowly or not at all, or the display shows: IE

Check if...	Then...
Water supply taps are not open fully.	Make sure that the water taps are open fully.
Water line hoses are kinked, pinched, or crushed.	Make sure the hoses are not kinked or pinched. Be careful when moving the washer.
Water inlet filters are clogged.	Clean the inlet filters. See *Maintenanse* in the Care and Cleaning section on page 24.
Water pressure to tap or house is too low.	Check another faucet in the house to make sure that household water pressure is adequate.
Water supply connected with leak-limiting hoses.	Hoses designed to limit leaks can trip falsely and prevent washer from filling.

Washer will not turn ON

Check if...	Then...
Power cord is not properly plugged in.	Make sure that the plug is plugged securely into a grounded, 3-prong, 120-VAC, 60-Hz outlet.
House fuse is blown, circuit breaker has tripped, or power outage has occurred.	Reset circuit breaker or replace fuse. Do not increase fuse capacity. If the problem is a circuit overload, have it corrected by a qualified electrician.

Cycle won't start, or the display shows: dE

Check if...	Then...
The door is not closed properly.	Make sure that the door is closed properly and press the START/PAUSE button. After starting a cycle, it may take a few moments before the drum begins to turn or spin. The washer will not operate unless the door is locked.
	If the door is closed and locked and the open door error message is displayed, call for service.

ENGLISH

BEFORE CALLING FOR SERVICE (cont.)

Door will not unlock when cycle is stopped or paused

Check if...	Then...
Interior temperature of washer is too high.	The washer door has a safety feature to prevent burns. For example, if the washer is paused during the hot wash portion of a sanitize cycle, the interior temperature of the drum will be very hot, so the door will not unlock. This is normal. Allow the washer to cool until the DOOR LOCK indicator turns OFF on the display.
Water level in washer is too high.	To drain the water, press POWER, then press the SPIN SPEED button without selecting a cycle.

Wash cycle time is longer than usual

Check if...	Then...
The washer automatically adjusts the wash time for the amount of laundry, water pressure, water heating time and other operating conditions.	This is normal. The washer adjusts cycle time automatically to provide optimal results for the selected cycle. The time remaining shown in the display is only an estimate. Actual time may vary.

Musty or mildewy odor in washer

Check if...	Then...
Incorrect or too much detergent has been used.	Use only HE (High-Efficiency) detergent in accordance with the manufacturer's instructions.
Inside of tub not cleaned properly.	Run the TUB CLEAN cycle regularly. Be sure to wipe around and under the door seal frequently. See *Care and Cleaning of the Interior* on page 22.
	Clean around door seal/glass to prevent odor or mildew: 1. Wipe dry the door seal/glass and the door opening area. 2. Wipe around the inner drum/door seal and the lower door seal. 3. For difficult-to-remove odors, use Affresh available at your local Sears store or online at www.partsdirect.com.

Wrinkling

Check if...	Then...
Washer not unloaded promptly.	Always remove items from the washer as soon as the cycle is complete.
Washer overloaded.	The washer can be fully loaded but the drum should not be tightly packed, and the door should close easily.
Hot and cold water inlet hoses are reversed.	Hot water rinse can set wrinkles in garments. Check the inlet hose connections.

BEFORE CALLING FOR SERVICE (cont.)

The display shows: UE

Check if...	Then...
Load is too small.	Add 1 or 2 similar items to help balance the load.
Load is out of balance.	Pause the cycle and redistribute the load after the door unlocks.
	The washer has an imbalance detection and correction system. If individual heavy articles are loaded (bath mat, bath robe, etc.) and the imbalance is too great, the washer will make several attempts to restart the spin cycle. If an imbalance is still detected, the washer will stop and the error code will be displayed.

The display shows: tE

Check if...	Then...
Control error.	Unplug the washer and wait 60 seconds. Reconnect power and try again. If the error reappears, call for service.

The display shows: FE

Check if...	Then...
Water level is too high due to a faulty water valve.	Close the water taps, unplug the washer, and call for service.

The display shows: PE

Check if...	Then...
The water level sensor is not working correctly.	Close the water taps, unplug the washer, and call for service.

The display shows: LE

Check if...	Then...
Thermal overload protection circuit in the motor has been tripped.	Allow the washer to stand for 30 minutes to allow the motor to cool; then restart the cycle. If the LE error code persists, call for service.

The display shows: PF

Check if...	Then...
A power failure has occurred.	If the power to the washer has been interrupted during a cycle, the "PF" error code will be displayed the next time the washer is turned ON. This will alert you to the fact that the previous cycle may not have been completed. Select any cycle to clear the error code and use the washer.

Kenmore Limited Warranty

When installed, operated and maintained according to all instructions supplied with the product, if this appliance fails due to a defect in material and workmanship within one year from the date of purchase, call 1-800-4-MY-HOME® to arrange for free repair.

If the direct drive motor is defective in material or workmanship within the second through tenth year from purchase date, call 1-800-4-MY-HOME® to receive a free replacement motor. After the first year from purchase date, you will be responsible for the labor cost of motor installation.

If this appliance is ever used for other than private family purposes, this warranty applies for only 90 days from the date of purchase.

This warranty covers only defects in material and workmanship. Sears will NOT pay for:

1. Expendable items that can wear out from normal use, including but not limited to filters, belts, light bulbs, and bags.
2. A service technician to instruct the user in correct product installation, operation or maintenance.
3. A service technician to clean or maintain this product.
4. Damage to or failure of this product if it is not installed, operated or maintained according to all the instructions supplied with the product.
5. Damage to or failure of this product resulting from accident, abuse, misuse or use for other than its intended purpose.
6. Damage to or failure of this product caused by the use of detergents, cleaners, chemicals or utensils other than those recommended in all instructions supplied with the product.
7. Damage to or failure of parts or systems resulting from unauthorized modifications made to this product.

Disclaimer of Implied warranties; limitation of remedies

Customer's sole and exclusive remedy under this limited warranty shall be product repair as provided herein. Implied warranties, including warranties of merchantability or fitness for a particular purpose, are limited to one year or the shortest period allowed by law. Sears shall not be liable for incidental or consequential damages. Some states and provinces do not allow the exclusion or limitation of incidental or consequential damages, or limitation on the duration of implied warranties of merchantability or fitness, so these exclusions or limitations may not apply to you.

This warranty applies only while this appliance is used in the United States or Canada.

This warranty gives you specific legal rights, and you may also have other rights which vary from state to state.

Sears Roebuck & Co., Hoffman Estates, IL 60179
Sears Canada Inc., Toronto, Ontario, Canada M5B 2B8

TABLA DE CONTENIDOS

MENSAJES DE SEGURIDAD.....32
INSTRUCCIONES IMPORTANTES DE SEGURIDAD.....32-35
REQUISITOS DE CONEXIÓN A TIERRA.....35

CARACTERÍSTICAS Y BENEFICIOS
Piezas y componentes clave.....36
Accesorios incluidos.....36
Accesorios opcionales.....36

REQUISITOS DE INSTALACIÓN
Dimensiones y especificiones clave.....37
Escoja el lugar adecuado.....37
Tipo de piso.....37
Espacios de instalación.....37

INSTRUCCIONES PARA LA INSTALACIÓN
Desembalaje y retiro de los pernos de embalaje.....38
Conexión de las tuberías de agua.....39
Conexión de la manguera de drenaje.....40
Conectar al tomacorriente.....40
Nivelación de la lavadora.....41
Instalación de las almohadillas antideslizantes (opcional).....41

CÓMO USAR
Características del panel de control.....42
Cómo usar la lavadora.....43
Guía de ciclos.....44
Clasificación de las cargas de lavado.....45
Detalles sobre el depósito.....46
Uso del detergente y el dispensador.....47
La pantalla de tiempo y estado.....48
Botones modificadores de ciclo.....49
Botones de opción de ciclo.....50-51
TUB CLEAN (limpieza de lavadero).....50
DELAY WASH (demora).....50
RINSE+SPIN (enjuague+centrifugado).....50
PRE-WASH (prelavado).....51
EXTRA RINSE (enjuague adicional).....51
STAIN CYCLE (ciclo de manchas).....51
Funciones especiales.....51
SPINSENSE™ (sensor de glro).....51
CHILD LOCK (seguro infantil).....51
HAND WASH/WOOL (Lavar mano/Lana).....51

CUIDADOS Y LIMPIEZA
Limpieza regular.....52-53
Limpieza del exterior.....52
Mantenimiento y limpieza del interior.....52
Limpieza de la junta de la puerta.....52
Eliminación de la acumulación de cal.....52
Almacenamiento de la lavadora.....52
Limpieza del depósito.....53
Mantenimiento.....54-55
Limpieza de los filtros de entrada de agua.....54
Limpieza del filtro de la bomba de drenaje.....55

RESOLUCIÓN DE PROBLEMAS
Sonidos normales que podría escuchar.....56
Antes de llamar a mantenimiento.....56-59

GARANTÍA.....60

REGISTRO DE PRODUCTO

En el espacio de abajo, registre la fecha de compra, modelo y número de serie de su producto. Usted encontrará el número de modelo y de serie impreso en una placa de identificación ubicada dentro de la puerta de la lavadora. Tenga esta información disponible cuando se comunique con Sears en relación a su producto.

Nº de modelo _____

Fecha de compra _____

Nº de serie _____

Guarde estas instrucciones y su recibo de venta para referencia futura.

ACUERDOS DE PROTECCIÓN

Acuerdos Maestros de Protección

Felicitaciones por haber efectuado una compra inteligente.
Su nuevo producto Kenmore® está diseñado y fabricado para brindar años de funcionamiento confiable. Pero como con todos los productos, puede requerir mantenimiento preventivo o reparaciones de vez en cuando. Ahí es cuando contar con un Acuerdos Maestros de Protección puede ayudarlo a ahorrar tiempo y dinero.

El Acuerdo Maestro de Protección también lo ayuda a extender la vida útil de su unevo producto. El Acuerdo* incluye los siguientes puntos:

- **Piezas y mano de obra** requeridos para mantener los productos en buen funcionamiento **bajo un uso normal,** no sólo defectos. Nuestra cobertura va **mucho más allá de la garantía del producto.** Sin deducibles ni fallas funcionales excluidas de la cobertura**–una protección real.**
- **Servicio experto** mediante un grupo de más de 10.000 **técnicos autorizados de Sears,** lo que significa que alguien en quien confía va a trabajar en su producto.
- **Visitas a su domicilio ilimitadas y servicio en todo el país,** todas las veces que nos necesite, cuando nos necesite.
- **Garantía por defectos de fabricación–**reemplazo de su producto si se producen cuatro o más fallas dentro de los doce meses.
- **Reemplazo del producto** si éste no puede repararse.
- **Control de mantenimiento preventivo anual** a pedido, sin cargos extra.
- **Ayuda rápida por teléfono**–Lo llamamos **"resolución rápida".** Soporte telefónico de un representante de Sears sobre todos los productos. Piense en nosotros como un "manual de usuario que habla."
- **Protección de picos de tensión** contra daños eléctricos debido a fluctuaciones de la energía.
- **Protección anual de $250 por pérdida de comida** que se haya producido como resultado una falla mecánica de cualquier refrigerador o freezer cubierto.
- **Reintegro por alquiler** si la reparación de su producto tarda más de lo prometido.
- **10% descuento** del precio normal de cualquier servicio de reparación no cubierto y de piezas relacionadas instaladas.

Una vez que adquiera el Acuerdo, sólo tiene que hacer un llamado telefónico para programar el servicio. Puede llamar en cualquier momento de día o de noche, o coordinar un servicio técnico online.

El Acuerdo Maestro de Protección es una compra libre de riesgo. Si usted lo cancela por cualquier razón durante el período de garantía del producto, le devolveremos la totalidad del dinero, o una devolución prorrateada en cualquier momento después de que expire el período de garantía. ¡Adquiera hoy su Acuerdo Maestro de Protección!

Se aplican algunas limitaciones y exclusiones. Para consultar precios e información adicional en los EE.UU., llame al 1-800-827-6655.

***La cobertura en Canadá varía en algunos ítems. Para más detalles, llame a Sears Canadá a 1-800-361-6665. Servicio de Instalación Sears**

Para la instalación profesional Sears de electrodomésticos, dispositivos para apertura de puertas da garajes, calentadores de agua y otros ítems domésticos importantes, en los EE.UU. o Canadá, llame al 1-800-4-MY-HOME®.

ESPAÑOL

MENSAJES DE SEGURIDAD

En este manual y en su electrodoméstico figuran muchos mensajes importantes de seguridad. Lea y cumpla siempre con todos los mensajes de seguridad.

Éste es el símbolo de alerta de seguridad.

Este símbolo lo alerta sobre posibles riesgos que pueden resultar en daños sobre la propiedad y/o lesiones físicas graves o la muerte.

Todos los mensajes de seguridad estarán a continuación del símbolo de alerta de seguridad y con la palabra PELIGRO o ADVERTENCIA. Estas palabras significan:

⚠ PELIGRO — Si no se siguen estas instrucciones de seguridad se pueden producir daños sobre la propiedad y/o lesiones graves o la muerte.

⚠ ADVERTENCIA — Si no se siguen estas instrucciones de seguridad se pueden producir daños sobre la propiedad y/o lesiones graves o la muerte.

Todos los mensajes de seguridad le indicarán cuál es el riesgo potencial, le dirán cómo reducir las posibilidades de sufrir heridas y qué puede suceder si no se siguen las instrucciones.

INSTRUCCIONES IMPORTANTES DE SEGURIDAD

⚠ ADVERTENCIA

Para reducir el riesgo de incendio, de descarga eléctrica, o de lesión a las personas al usar este aparato, siga las precauciones básicas, incluyendo las siguientes.

- Antes de usar, la lavadora debe estar correctamente instalada como se describe en este manual.
- No lave artículos que han sido limpiados, lavados, remojados o salpicados previamente con gasolina, disolventes de limpieza en seco, u otras substancias inflamables o explosivas, ya que emanan vapores que podrían encenderse o explotar.
- No agregue gasolina, disolventes de limpieza en seco u otras substancias explosivas al agua de lavado. Estas substancias emanan vapores que podrían encenderse o explotar.
- Bajo ciertas condiciones, se puede producir gas hidrógeno en un sistema de agua caliente que no se haya usado por un plazo de 2 semanas o más. EL GAS HIDRÓGENO ES EXPLOSIVO. Si no se ha usado el sistema de agua caliente durante tal período, antes de utilizar la lavadora, abra todas las llaves de agua caliente y deje que el agua fluya durante algunos minutos. Esto liberará cualquier gas hidrógeno acumulado. Ya que el gas es inflamable, no fume ni use ninguna llama abierta durante este período.
- No deje que los niños jueguen en la lavadora o dentro de ella. Cuando se usa la lavadora cerca de los niños se necesita supervisión minuciosa.
- Antes de poner la lavadora fuera de servicio o de tirarla, quite la puerta para prevenir que los niños se metan dentro.
- No instale ni guarde la lavadora cuando esté expuesta a la intemperie o temperaturas de congelamiento.
- No toquetee los controles.
- No repare ni cambie ninguna pieza de la lavadora ni intente dar un mantenimiento diferente al descrito en este manual. Recomendamos enfáticamente que el mantenimiento lo brinde una persona calificada.
- Vea las Instrucciones de instalación para referirse a los requisitos de puesta a tierra.
- Siga SIEMPRE las instrucciones de mantenimiento de fábrica provistas por el fabricante de las prendas.
- No coloque artículos expuestos a aceite comestible en su lavadora. Los artículos contaminados con aceites comestibles podrían contribuir a la formación de una reacción química que cause que una carga de lavado se incendie.
- Use suavizadores de tela o productos para eliminar estática únicamente del modo recomendado por el fabricante.
- Esta lavadora no está diseñada para uso marino o instalaciones móviles tales como vehículos recreativos, aeronaves, etc.
- Cierre las llaves de agua y desenchufe la lavadora si va a dejar la lavadora sin funcionar por un período prolongado de tiempo, como durante las vacaciones.
- El material de embalaje podría resultar peligroso para los niños. ¡Existe el peligro de sufrir sofocación! Mantenga todos los elementos de embalaje fuera del alcance de los niños.
- Antes de cargar la lavadora, siempre revise que no haya objetos extraños en su interior. Mantenga la puerta cerrada cuando no se use.

⚠ ADVERTENCIA

Para reducir el riesgo de incendio, de descarga eléctrica, o de lesión a las personas al usar este aparato, siga las precauciones básicas, incluyendo las siguientes.

- **Desenchufe la lavadora antes de limpiar la misma** para evitar el riesgo de descargas eléctricas.
- **Al limpiar la lavadora nunca utilice químicos de corte, limpiadores abrasivos o solventes.** Los mismos dañarán su aspecto.
- **No coloque trapos grasosos o aceitosos sobre la lavadora.** Estas sustancias despiden vapores que podrían prender fuego los materiales.
- **No lave prendas que estén sucias con aceite vegetal o de cocina.** Las mismas pueden quedar con algo de aceite luego del lavado y prenderse fuego.
- **Desconecte este electrodoméstico del tomacorriente antes de realizar cualquier función de mantenimiento. Colocar los controles en la posición OFF (apagado) no desconecta el electrodoméstico de la toma de corriente.** Si no se cumple con esta advertencia se podrán producir heridas graves, incendios, descargas eléctricas o muerte.
- **No combine detergentes, suavizantes de tela y otros productos de lavandería de diferentes fabricantes en una misma carga, a menos que así se especifique en la etiqueta.**
- **No mezcle blanqueador con amoníaco o ácidos tales como vinagre. Siga las direcciones del paquete al usar productos del lavadero.** Un uso indebido puede producir gases venenosos, lo que puede resultar en heridas graves o la muerte.
- **No coloque las manos dentro de la lavadora cuando sus partes estén en movimiento. Antes de cargar, descargar o agregar prendas, presione la perilla selectora de ciclos y espere hasta que el tambor se detenga totalmente antes de colocar las manos dentro.** Si no se cumple con esta advertencia se podrán producir heridas graves, incendios, descargas eléctricas o muerte.

⚠ ADVERTENCIA

- **Consulte las INSTRUCCIONES DE INSTALACIÓN para un procedimiento detallado de conexión a tierra.** Junto con la lavadora se encuentran las instrucciones de instalación como referencia. Si cambiará de lugar la lavadora, contrate a una persona del servicio calificada para que la controle y reinstale. Si no se cumple con esta advertencia se podrán producir heridas graves, incendios, descargas eléctricas o muerte.
- **Nunca, bajo ninguna circunstancia, corte o elimine el tercer cable (tierra) del cable de corriente.** Si no se cumple con esta advertencia se podrán producir heridas graves, incendios, descargas eléctricas o muerte.
- **Para su seguridad personal, este electrodoméstico debe estar adecuadamente conectado a tierra.** Si no se cumple con esta advertencia se podrán producir heridas graves, incendios, descargas eléctricas o muerte.
- **El cable de corriente de este electrodoméstico contiene un enchufe de 3 cables (conexión a tierra) que se conecta a un tomacorriente de pared estándar de 3 cables (conexión a tierra)** para minimizar la posibilidad de riesgos de descargas eléctricas por parte del mismo.
- **La lavadora deberá estar conectada a un tomacorriente con conexión a tierra de 120VAC, 60 Hz.** Si no se cumple con esta advertencia se podrán producir heridas graves, incendios, descargas eléctricas o muerte.
- **Contrate a un electricista calificado para que controle el tomacorriente y el circuito eléctrico con el fin de asegurar que el enchufe esté correctamente conectado a tierra.** Si no se cumple con esta advertencia se podrán producir heridas graves, incendios, descargas eléctricas o muerte.
- **En caso de contar con un tomacorriente de pared de 2 cables, es su responsabilidad y obligación reemplazarlo por un tomacorriente de pared de 3 cables correctamente conectado a tierra.** Si no se cumple con esta advertencia se podrán producir heridas graves, incendios, descargas eléctricas o muerte.
- **No instalar sobre alfombra. Instale la lavadora sobre un suelo firme.** Si no se cumple con esta advertencia se podrán producir daños por filtraciones.
- **No elimine el cable de conexión a tierra. No use un adaptador o prolongador. Enchufe en un tomacorriente con conexión a tierra de 3 cables.** Si no se cumple con esta advertencia se podrán producir heridas graves, incendios, descargas eléctricas o muerte.
- **La lavadora debería estar siempre conectada a un enchufe individual con un índice de voltaje equivalente al que figura en su etiqueta de características técnicas.** Esto garantiza el mejor funcionamiento y además previene la sobrecarga de los circuitos del hogar, lo cual podría ocasionar riesgos de incendio debido al recalentamiento de cables.
- **Nunca desenchufe su lavadora empujando el cable de corriente.** Siempre tome su enchufe firmemente y empuje el mismo hacia fuera para retirarlo. Si no se cumple con esta advertencia se podrán producir heridas graves, incendios, descargas eléctricas o muerte.
- **Repare o reemplace de inmediato todos los cables de corriente pelados o con cualquier tipo de daño. No use un cable con cortaduras o abrasion sobre su extensión o extremos.** Consulte a una persona calificada del servicio técnico. Si no se cumple con esta advertencia se podrán producir heridas graves, incendios, descargas eléctricas o muerte.
- **Al instalar o cambiar de lugar la lavadora, evite todo tipo de cortes u otros daños en el cable de corriente.** Si no se cumple con esta advertencia se podrán producir heridas graves, incendios, descargas eléctricas o muerte.
- **La lavadora debe ser instalada y conectada a tierra por una persona especializada del servicio técnico cumpliendo con los códigos locales** para prevenir riesgos de descargas y asegurar la estabilidad durante el funcionamiento.
- **La lavadora es pesada. Se necesitan dos o más personas para instalar y trasladar el electrodoméstico.** Si esto no se cumple se podrán producir diversas heridas, tales como lesiones en la espalda.
- **Ubique e instale la lavadora evitando su exposición a temperaturas bajo cero o a condiciones climáticas en áreas exteriores.** Si no se cumple con esta advertencia se podrán producir daños por filtraciones.
- **Con el fin de reducir el riesgo de descargas eléctricas no instale la lavadora en espacios húmedos.** Si no se cumple con esta advertencia se podrán producir heridas graves, incendios, descargas eléctricas o muerte.

⚠ ADVERTENCIA: RIESGO PARA NIÑOS

- **No permita que los niños jueguen sobre o dentro de la lavadora. La supervisión cercana de niños es necesaria cuando la lavadora se utiliza cerca de niños. A medida que los niños crecen, enséñeles al uso apropiado y seguro de todos los electrodomésticos.** No cumplir con estas advertencias puede provocar daños corporales graves.
- **Destruya el cartón, la bolsa de plástico, y otros materiales de embalaje después de desempaquetar la lavadora. Los niños podrían utilizarlos para jugar. Los cartones cubiertos con las mantas, las colchas, o las hojas plásticas pueden convertirse en compartimientos herméticos.** No cumplir con estas advertencias puede provocar daños corporales graves.
- **Guarde los productos del lavadero fuera del alcance de los niños. Para evitar daños corporales, observe todas las advertencias en etiquetas del producto.** No cumplir con estas advertencias puede provocar daños corporales graves.
- **Quite la puerta del compartimento de lavado para evitar el peligro de que niños o animales pequeños queden atrapados adentro antes de que su lavadora se quite de servicio o se deseche.** No hacerlo puede provocar lesiones personales graves o la muerte.

REQUISITOS DE CONEXIÓN A TIERRA

IMPORTANTE: Lea cuidadosamente.

PARA CONECTAR LA ELECTRICIDAD

⚠ ADVERTENCIA

Una conexión inapropiada del conductor de equipo a tierra puede resultar en riesgo de recibir una descarga eléctrica. Verifique con un electricista calificado si tiene dudas sobre si el aparato esta correctamente conectado a tierra. No modifique la clavija provista con el aparato. Si no encaja con la toma de corriente, haga instalar una toma de corriente adecuada por un electricista calificado. No seguir estas advertencias puede ocasionar lesiones graves, incendios, descargas eléctricas o la muerte.

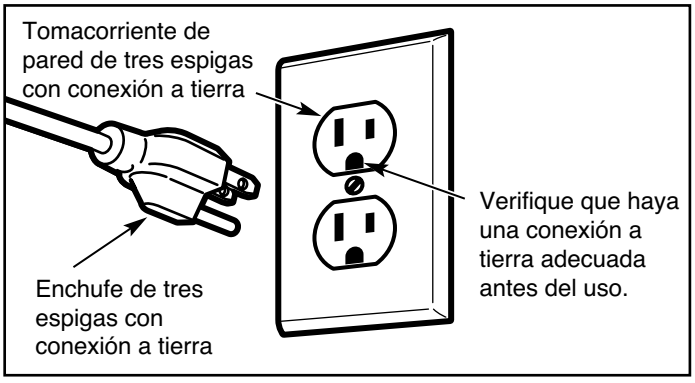

INSTRUCCIONES PARA LA CONEXIÓN A TIERRA

Este aparato debe ser conectado a tierra. Dado el caso de descompostura o mal funcionamiento, la conexión a tierra reduce el riesgo de recibir una descarga eléctrica proveyendo una vía de menor resistencia a la corriente eléctrica. Este aparato esta equipado con un cable que tiene un conductor de equipo a tierra y una clavija de tierra. El enchufe debe ser conectada en una toma de corriente adecuada que esté propiamente instalada y conectada a tierra de acuerdo con los códigos y ordenanzas locales.

PIEZAS Y COMPONENTES CLAVE

A CAJÓN DE DEPÓSITO DE DETERGENTE
Hay cuatro compartimientos debajo de la tapa, cada uno para prevalado (no se usa en este modelo), lavado principal, blanqueador líquido y suavizante líquido de telas.

B PANTALLA DE LED DEL PANEL DE CONTROL
La pantalla LED de lectura sencilla muestra opciones de ciclo, configuraciones, el estado del ciclo y tiempo restante estimado durante el funcionamiento.

NOTA: Los sensores de la lavadora detectan automáticamente el tamaño de la carga para optimizar el tiempo de lavado, en base al ciclo seleccionado y las opciones.

C MOTOR DE ACCIÓN DIRECTA
El motor de acción directa proporciona un rendimiento y fiabilidad mejorados al tiempo que aumenta la eficacia energética. (El motor no es visible.)

D TAMBOR DE ACERO INOXIDABLE DE ULTRA CAPACIDAD
El tambor de acero inoxidable ultra grande ofrece una durabilidad extraordinaria y está inclinado para mejorar la eficiencia y permitir el acceso fácil para prendas grandes.

E COMPUERTA DE SEGURIDAD DE FÁCIL ACCESO
La puerta extra grande se traba durante la operación y tienen una característica del retardo para evitar que la puerta sea abierta hasta que resulte seguro hacerlo.

F PANEL DE ACCESO AL FILTRO
Brinda fácil acceso al filtro de la bomba de drenaje, el cual le permite limpiar el filtro o retirar ítems perdidos sin necesidad de llamar al servicio técnico.

G PATAS NIVELADORAS
Hay cuatro patas niveladoras (dos en la parte frontal y dos en la trasera) ajustables para mejorar la estabilidad de la lavadora en pisos desnivelados. Los pies de nivelación se ajustan y bloquean en su posición usando la llave de ajuste incluida con la lavadora.

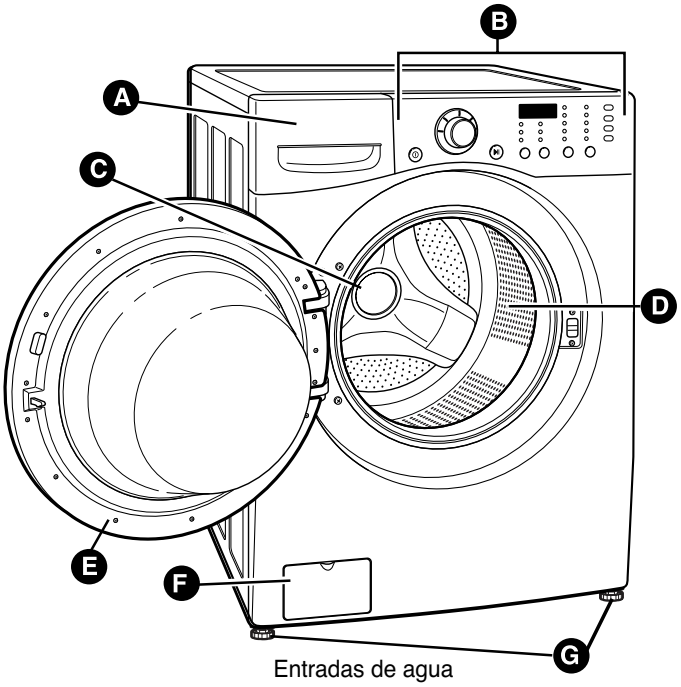

Entradas de agua caliente y fría

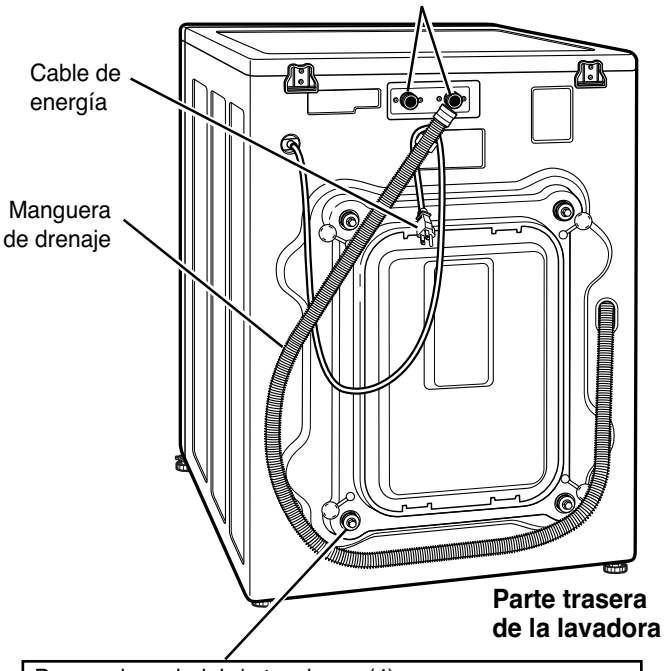

Pernos de embalaje/retenciones (4)
NOTA: Los pernos/retenciones **DEBEN** quitarse antes de la operación. Consérvelos para uso futuro. Ver página 38.

Accesorios incluidos

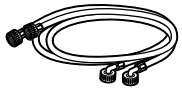
Mangueras de agua fría y caliente

Alfombrillas antideslizantes

Tapón (4) (para tapar los agujeros de los pernos para transporte)

Llave (para sacar los pernos de embalaje y ajustar las patas niveladoras)

Correa de amarre (para asegurar la manguera de drenaje)

Abrazadera de codo (para asegurar la manguera de drenaje)

Accesorios Opcionales

Extensión de la manguera de drenaje

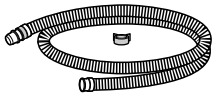
P/N 5215ER2002K

Kit de apilado (Para secadora)

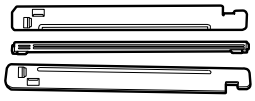
D26 17002 (Blanco)
D26 17008 (Anaranjado)
D26 17009 (Rojo chile)

DIMENSIONES Y ESPECIFICIONES CLAVE

Descripción	Lavadora de carga frontal
Requisitos eléctricos	120VAC, 60Hz
Dimensiones	27" (anchura) X 29$^{3}/_{4}$" (profundidad) X 38$^{11}/_{16}$" (altura), 51" (profundidad con puerta abierta) 68,6 cm (anchura) X 75,6 cm(profundidad) X 98,3 cm(altura), 129,5 cm (profundidad con puerta abierto)
Peso neto	179 lb. (81 kg)

ESCOJA EL LUGAR ADECUADO

⚠ ADVERTENCIA

- **La lavadora es pesada. Se necesitan dos o más personas para instalar y trasladar el electrodoméstico.** Si no se cumple con esto, se pueden producir daños sobre la propiedad o lesiones físicas graves.
- **Almacene e instale la lavadora en un lugar no expuesto a temperaturas inferiores a las de congelación ni a la intemperie.** Si no se cumple con esta advertencia se podrán producir heridas graves, incendios, descargas eléctricas o muerte.
- **Para su seguridad personal, este electrodoméstico debe ser conectado a tierra adecuadamente.** Si no se cumple con esta advertencia se podrán producir heridas graves, incendios, descargas eléctricas o muerte.
- **Conecte a tierra la lavadora siguiendo todos los códigos y ordenanzas legales.** Si no se cumple con esta advertencia se podrán producir heridas graves, incendios, descargas eléctricas o muerte.
- La apertura de la base no debe estar obstruida por una alfombra cuando la lavadora se instale en un piso alfombrado.
- **No elimine el cable de conexión a tierra. No use un adaptador o prolongador. Enchufe en un tomacorriente con conexión a tierra de 3 cables.** Si no se cumple con esta advertencia se podrán producir heridas graves, incendios, descargas eléctricas o muerte.

Tomacorriente

- El tomacorriente debe estar dentro de un área mínima de 1,5 m (60 pulgadas) a cualquiera de los lados de la lavadora.
- El electrodoméstico y el tomacorriente deben estar colocados de forma tal que se pueda acceder al enchufe fácilmente.
- No sobrecargar el tomacorriente con más de un electrodoméstico.
- El tomacorriente deberá estar puesto a tierra de acuerdo con los códigos y las regulaciones de cableado actuales.
- Se recomienda utilizar un fusible de demora de tiempo o disyuntor.

NOTA: Es responsabilidad y obligación personal del dueño del producto pedir a un persona del servicio técnico calificado que instale el tomacorriente adecuado.

ESPACIOS DE INSTALACIÓN

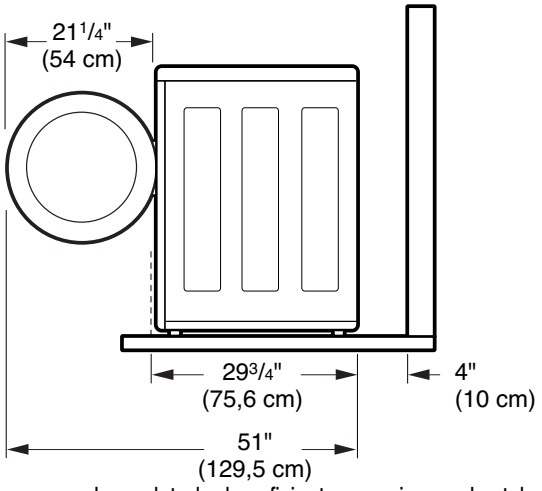

Para asegurar que se haya dotado de suficiente espacio para las tuberías de agua y flujo de aire, deje espacios mínimos de por lo menos 2,5 cm (1 pulgada) en los lados y 10 cm (4 pulgadas) detrás de la unidad. No olvidar prever espacio para las molduras de pared, puerta o piso que podrían aumentar los espacios de instalación requeridos.

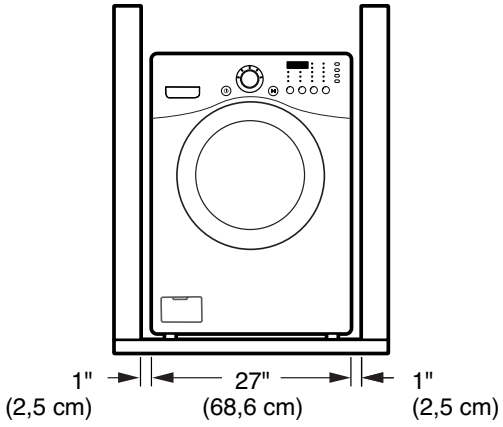

Deje por lo menos 61,2 cm (24 pulgadas) al frente de la lavadora para poder abrir la compuerta.

TIPO DE PISO

- Para minimizar el ruido y vibración, se DEBE instalar la lavadora en un piso sólidamente construido. Ver la NOTA a la derecha.
- La cuesta permisible debajo de la lavadora entera es una diferencia máxima de 1" de lado a lado o del frente a la parte trasera.
- No se recomiendan las superficies alfombradas o de baldosas blandas.
- Nunca instale la lavadora en una plataforma o estructura soportada con poca solidez.

NOTA: Tome en cuenta que el piso debe ser lo suficientemente fuerte y rígido para soportar el peso de la lavadora cuando se encuentra completamente cargada, sin flexionarse ni rebotar. Si su piso tiene mucha flexión, podría necesitar reforzarlo para hacerlo más rígido. Un piso adecuado para una lavadora de carga por la parte superior podría no ser lo suficientemente rígido para una de carga frontal debido a la diferencia en la dirección y velocidad del centrifugado. Si el piso no es sólido, su lavadora podría vibrar y la vibración podría sentirse en toda la casa.

DESEMBALAJE Y RETIRO DE LOS PERNOS DE EMBALAJE

Al retirar la lavadora de la base de cartón, asegúrese de quitar el soporte de base de espuma colocado en la mitad de la base de cartón. Consulte el siguiente dibujo.

Si debe asentar la lavadora hacia abajo para quitar los materiales de embalaje de la base, siempre proteja el lado de la lavadora y deposítela con cuidado sobre su lado. **NO** asiente la lavadora sobre su parte frontal o posterior.

Para prevenir daños en el interior durante el transporte, la lavadora está equipada con cuatro pernos de embalaje y sujetadores plásticos.

IMPORTANTE:

- Estos tornillos y tensores de embalaje **NO SE DEBEN** retirar hasta antes de mover la lavadora a su posición final.
- Se **DEBEN** quitar estos pernos y sujetadores antes de poner en funcionamiento la lavadora.
- **De lo contrario se podria causar vibracion y ruido severos, que podrian causar danos permanentes a la lavadora.** No retirar los pernos de embalaje y los sujetadores puede provocar vibración y ruido severos, que podrían causar daños permanentes a la lavadora.

NOTA: El cable de alimentación está asegurado a la parte posterior de la lavadora con un perno de embalaje para prevenir el funcionamiento con los pernos colocados.

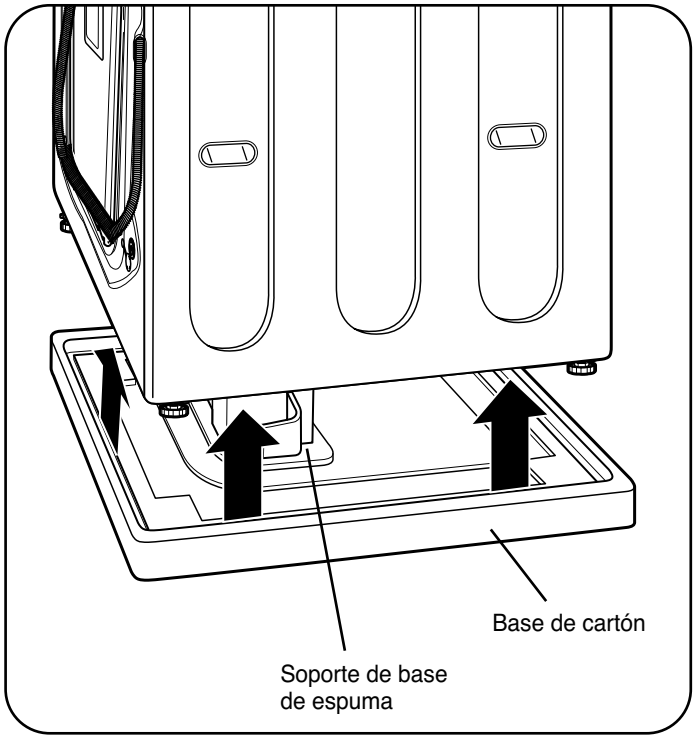

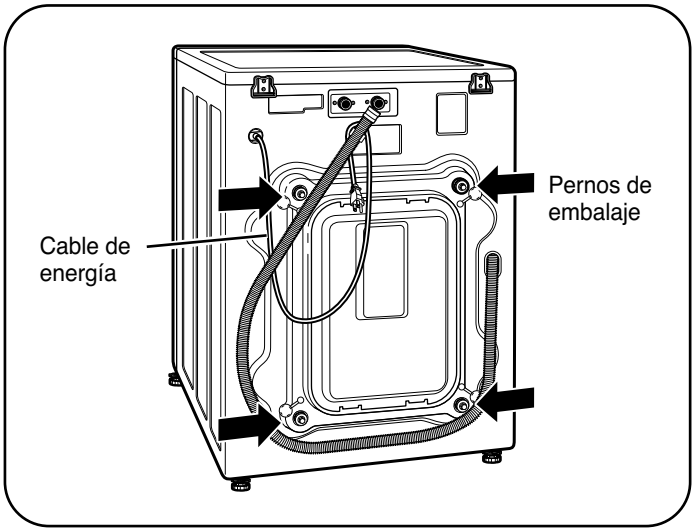

1. Comenzando por los 2 pernos de embalaje inferiores, use la llave incluida para aflojar totalmente los cuatro pernos de embalaje rotándolos en sentido contrario a las agujas del reloj.

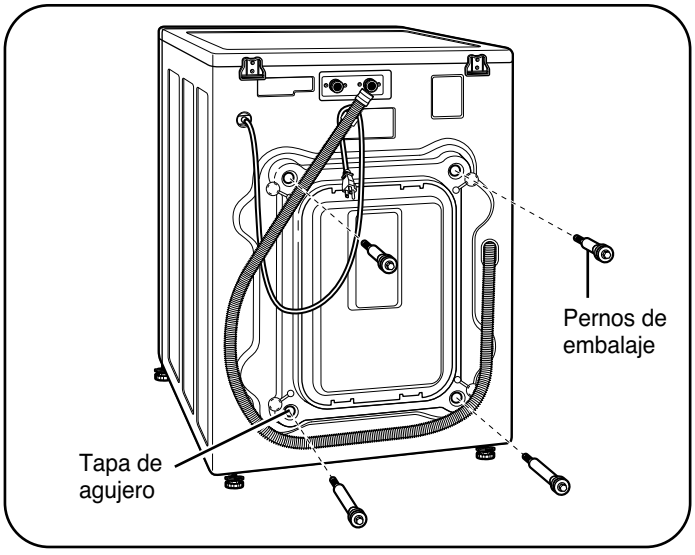

2. Retire los ensambles de los tornillos moviendo los mismos suavemente al retirarlos.
3. Ubique las cuatro tapas de orificio incluidas en el paquete de accesorios e instálelas en los orificios de los pernos de embalaje.

NOTA: Guarde las juntas de tornillos para un uso futuro. Para evitar daños sobre los componentes internos, las juntas de tornillos deben ser instaladas al transportar la lavadora.

ESPAÑOL

CONEXIÓN DE LAS TUBERÍAS DE AGUA

- **IMPORTANTE:** Cuando instale la lavadora use mangueras nuevas. NO reutilice mangueras viejas.
- **IMPORTANTE:** Usar SOLAMENTE las mangueras de entrada proporcionadas con este producto para lavado. Las mangueras del mercado de accesorios no están garantizadas para caber o para funcionar correctamente. Otras mangueras pueden no apretar correctamente y podrían causar escapes. Los daños subsiguientes al producto a la propiedad no serán cubiertos de conformidad con la garantía del producto.
- La presión de suministro de agua debe estar entre 14,5 libras por pulgada cuadrada y 116 libras por pulgada cuadrada (100~800 kPa). Si la presión de suministro de agua es superior a 116 libras por pulgada cuadrada, debe instalar una válvula reductora de presión.
- Revise periódicamente que la manguera no tenga rajaduras, fugas y desgaste, y reemplácela de ser necesario.
- Asegúrese de que las tuberías de agua no se encuentren extendidas, apretadas, aplastadas o curvadas.
- Nunca se debe instalar ni almacenar la lavadora en un lugar expuesto a temperaturas de congelamiento. Pueden dañarse las tuberías de agua y mecanismos internos de la lavadora. Si la lavadora fue expuesta a las temperaturas de congelación antes de la instalación, permita que se coloque en la temperatura ambiente por varias horas antes de usar y verifique la presencia de pérdidas antes del funcionamiento.

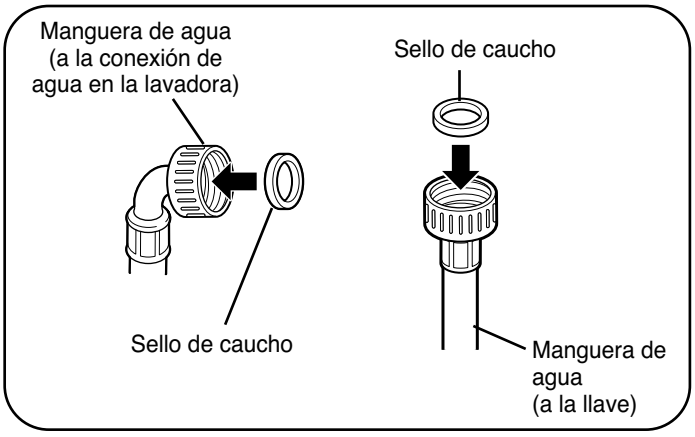

1. Inspeccione el accesorio roscado de cada manguera y verifique que haya un sello de goma en ambos extremos.

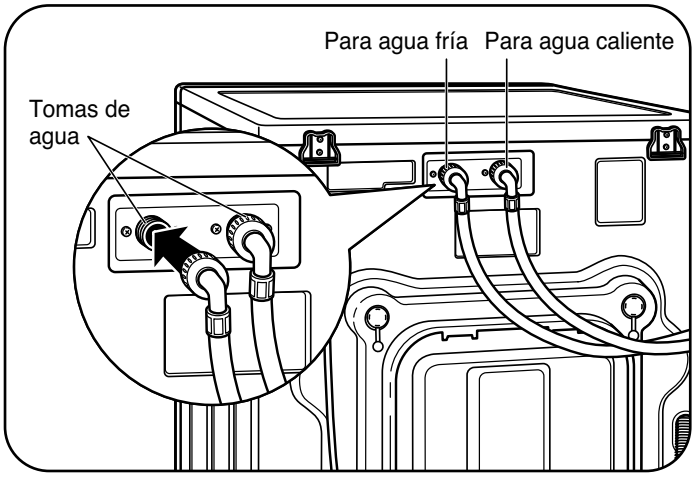

2. Sujete la línea roja de agua caliente a la entrada de agua caliente ubicada en la parte trasera de la lavadora. Sujete la línea azul de agua fría a la entrada de agua fría ubicada en la parte trasera de la lavadora. Ajuste las conexiones con firmeza.

   NOTA: Asegúrese de no enroscar mal los accesorios de la manguera porque esto dañará la válvula y puede provocar daños a la propiedad debido a pérdidas.

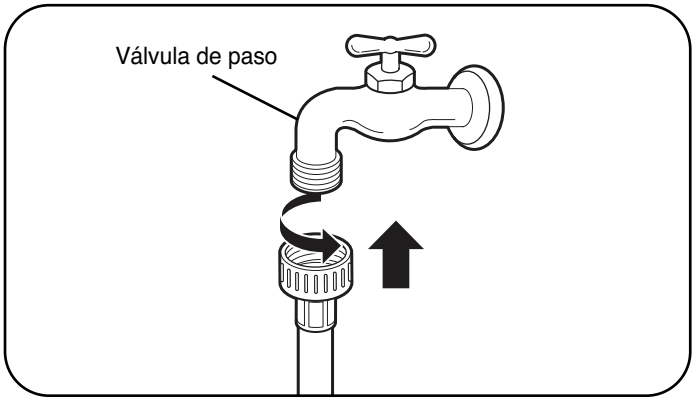

3. Conecte las tuberías de agua a las llaves de paso de agua caliente y fría y apriete las conexiones con la mano. A continuación, utilice unos alicates para apretarlas otro 2/3 de vuelta. Abra las llaves de paso del agua y revise si hay fugas.

ESPAÑOL

CONEXIÓN DE LA MANGUERA DE DRENAJE

- La manguera de drenaje siempre debe estar asegurada adecuadamente. No asegurar adecuadamente la manguera de drenaje puede resultar en inundación o daños a la propiedad.
- No instalar el extremo de la manguera a una altura de más de 243,8 cm (96 pulgadas) sobre la parte inferior de la lavadora.
- El drenaje debe instalarse según todos los códigos y regulaciones locales vigentes.
- Asegúrese de que la manguera de drenaje no se estire, pinche, rompa ni retuerza.

NOTA:
Tiene a su disposición un kit de extensión para la manguera de drenaje si ésta no dispusiera de la suficiente longitud. No extienda la manguera de drenaje más de 1,8 metros, ya que el resultado del desagüe será insuficiente y afectará al rendimiento del lavado y del centrifugado.

Opción 1: Tubo vertical

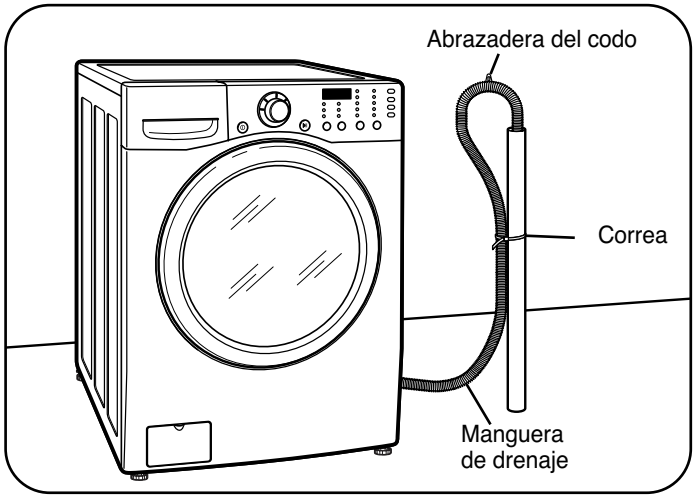

Instale el extremo de la manguera de desagüe en la abrazadera de codo. No extienda la manguera de desagüe más de 10 cm (4 pulgadas) después de la parte final de la abrazadera de codo. Use una correa para fijar la manguera de desagüe en su posición.

NOTA:

- La altura total de extremo de la manguera no deberá sobrepasar 243,8 cm (96 pulgadas) desde la parte inferior de la lavadora.
- La manguera de desagüe no debe introducirse más de 8–12 pulgadas dentro de la columna vertical.
- Si extiende la tubería de drenaje más de 4 pulgadas después del final de la abrazadera de codo, se podrían acumular moho o microorganismos en el interior de la lavadora.

Opción 2: Lavadero

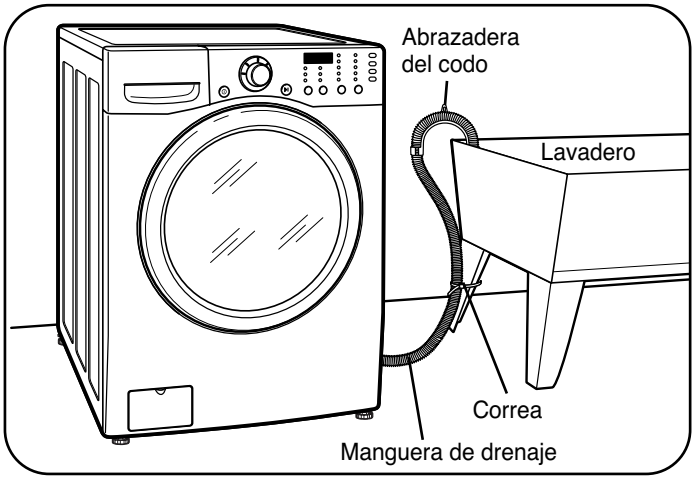

El soporte del codo debe instalarse cerca del extremo de la manguera de desagûe. Cuelgue el extremo de la manguera sobre el lado del lavadero. Utilice la correa para asegurar la manguera en su lugar.

Opción 3: Drenaje del piso

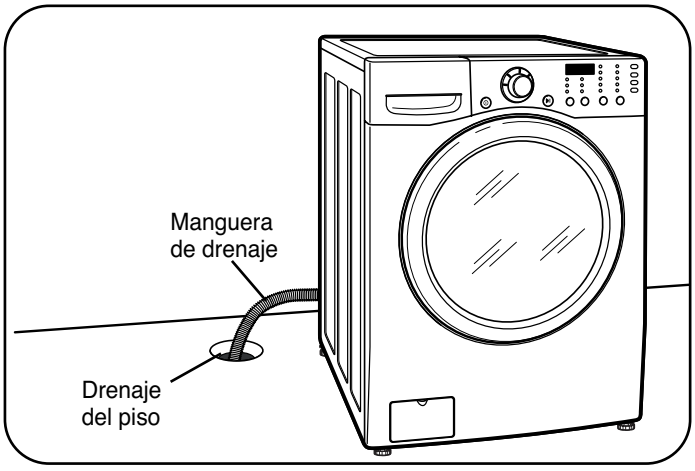

Inserte el extremo de la manguera de drenaje en el drenaje del piso. Si es posible, fije la manguera para evitar que se mueva o se salga del drenaje.

CONECTAR AL TOMACORRIENTE

La lavadora debe estar conectada a un tomacorriente de 120-VAC, 60-Hz, con 3 cables con conexión a tierra.

Enchufe la lavadora.

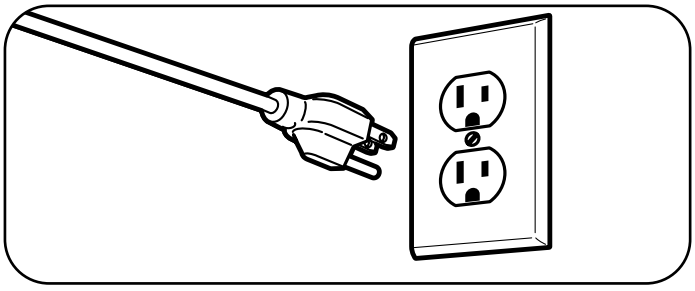

ESPAÑOL

NIVELACIÓN DE LA LAVADORA

El tambor de su nueva lavadora centrifuga a velocidades muy altas. Para minimizar la vibración, el ruido y movimiento no deseados, el piso deberá ser una superficie perfectamente nivelada y sólida.

NOTA: Ajuste las patas niveladoras solo en la medida necesaria para nivelar la lavadora. La extensión de las patas niveladoras más de lo necesario puede causar vibración de la lavadora.

NOTA: Si debe utilizarse una bandeja de goteo, tenga mucho cuidado de seguir las instrucciones provistas con la misma y asegúrese de que las patas niveladoras se encuentren ajustadas para lograr un contacto firme y parejo con la bandeja. El uso de bandejas de goteo sin una nivelación adecuada de la máquina puede provocar vibraciones y ruidos indeseables durante el funcionamiento.

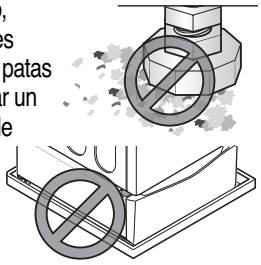

NOTA: Antes de instalar la lavadora, asegúrese de que el piso esté limpio, seco y libre de polvo, suciedad, agua y aceites, ya que los pies de apoyo del electrodoméstico podrían deslizarse con dificultad. Los pies de apoyo podrían moverse o deslizarse, conllevando una vibración y ruido excesivos derivados de un contacto deficiente con el piso. Examine la sección INSTALACIÓN DE ALMOHADILLAS ANTIDESLIZANTES que aparece a continuación, para obtener más información.

- Las 4 patas niveladoras deberán apoyarse firmemente en el piso. Intente mover la lavadora de una esquina hacia otra para asegurar que los cuatro pies de nivelación tengan un contacto firme sobre el piso.

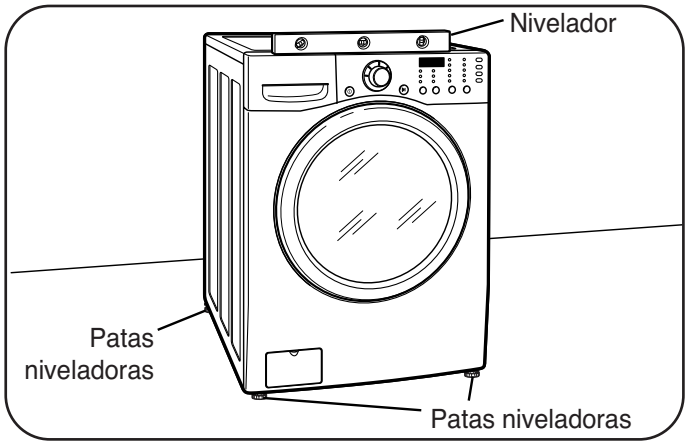

1. Coloque la lavadora en el lugar final, tomando la precaución especial de no apretar, forzar ni aplastar las tuberías de drenaje y agua. Coloque un nivelador en la parte superior de la lavadora.

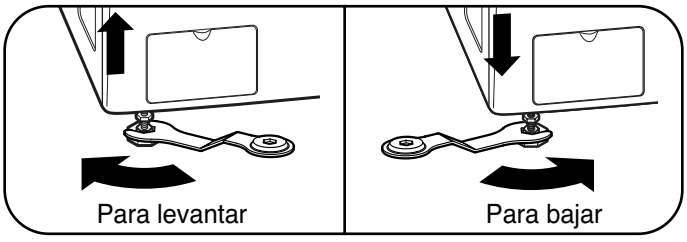

2. Afloje las tuercas de bloqueo de las 4 patas niveladoras con la llave hasta que pueda ajustar las patas. Use la llave para girar las patas hacia la derecha para elevar la lavadora, y hacia la izquierda para bajarla. Use un nivel y ajuste las patas hasta que la lavadora quede nivelada a los lados, delante y atrás. Asegúrese de que las 4 patas estén en contacto firme con el suelo.

NOTA: Si está instalando la lavadora sobre un pedestal opcional, los pies niveladores se deberían replegar totalmente. Use los pies niveladores sobre el pedestal para nivelar la lavadora.

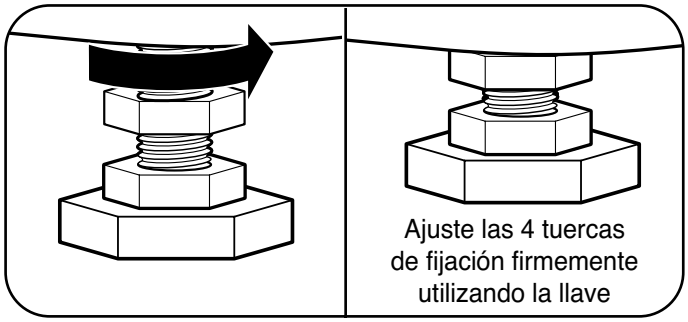

3. Una vez que la lavadora se encuentre nivelada de lado a lado y atrás y adelante, use la llave de ajuste para apretar firmemente todas las tuercas de seguridad y así prevenir el desajuste de los pies de nivelación durante el funcionamiento.
   Asegúrese de que las 4 patas niveladoras se encuentran haciendo contacto firme con el piso.

NOTA: Para asegurar que la lavadora está nivelada adecuadamente, hágala funcionar con una carga de prueba: coloque una carga de tamaño medio en la máquina. Luego, apriete POWER (ENCENDIDO), Seleccione RINSE & SPIN (ENJUAGUE & CENTRIFUGADO), y el botón de START/PAUSE (INICIO/PAUSA). Vea las siguientes secciones para obtener información adicional sobre la selección y el funcionamiento de ciclos.

Verifique que la lavadora no se meza o vibre excesivamente durante el ciclo de centrifugado. Si la lavadora vibra o se sacude, ajuste los pies de nivelación, mientras la lavadora está girando, hasta que las vibraciones se reduzcan a un mínimo.

ESPAÑOL

INSTALACIÓN DE LAS ALMOHADILLAS ANTIDESLIZANTES (opcional)

Las superficies de algunos pisos son demasiado deslizantes para evitar que la lavadora se mueva sobre el piso durante los ciclos de lavado de cargas fuertemente desbalanceadas.

Aunque se considera normal el desbalanceo puntual de ciertas cargas, se pueden producir ruidos y vibraciones excesivos debidos al desplazamiento de la lavadora.

Si se produjesen estas condiciones, siga las instrucciones expuestas a continuación relativas a la instalación de las almohadillas antideslizantes.

Estas almohadillas antideslizantes ayudarán a evitar que la lavadora se desplace durante los ciclos de lavado con carga fuertemente desbalanceada, al mismo tiempo que reducirán el ruido y la vibración.

Almohadillas antideslizantes

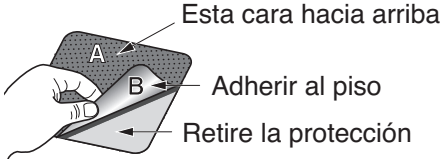

∗ **Coloque las almohadillas bajo ambos pies frontales**

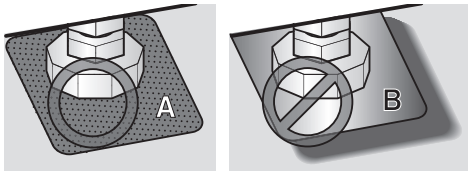

ADVERTENCIA: Para reducir el riesgo de incendios, descargas eléctricas o heridas, lea este guía de uso y mantenimiento en su totalidad, incluyendo las Instrucciones Importantes de Seguridad, antes de operar la lavadora.

CARACTERÍSTICAS DEL PANEL DE CONTROL

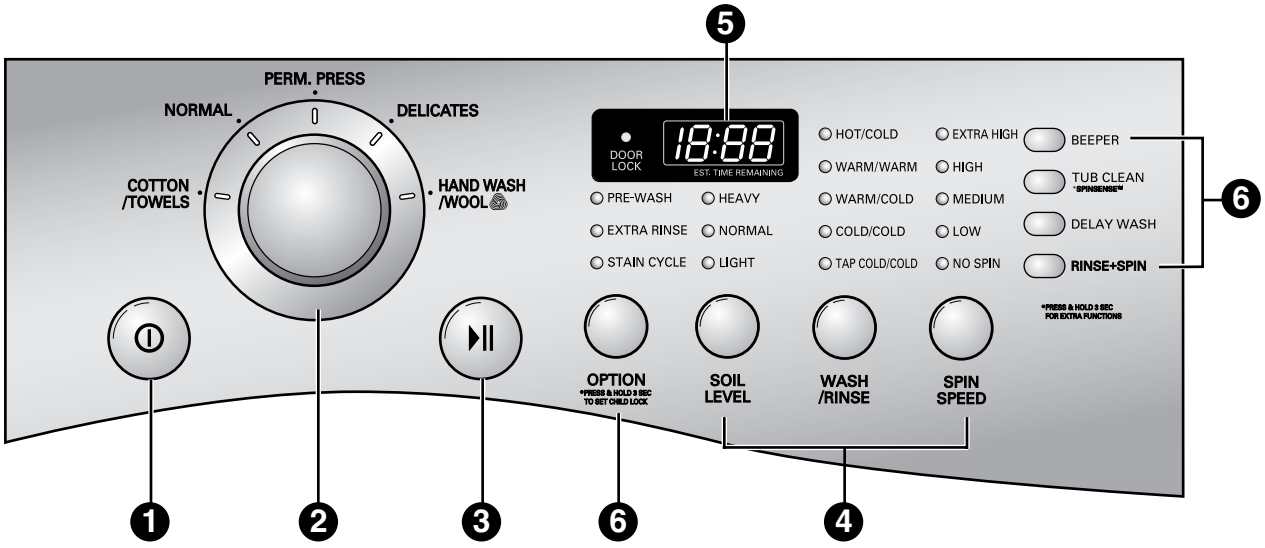

ESPAÑOL

1 BOTÓN DE ENCENDIDO/APAGADO

Apriete el botón para ENCENDER la lavadora. Apriete nuevamente para APAGAR la lavadora.

NOTA: Apretar el botón de ENCENDIDO/APAGADO durante un ciclo cancelará ese ciclo y borrará cualquier programación de carga.

2 PERILLA SELECTORA DE CICLOS

Gire esta perilla para seleccionar el ciclo deseado. Una vez que se haya seleccionado el ciclo deseado, los preajustes estándar se mostrarán en la pantalla. Se pueden programar estos ajustes usando los botones de programación de ciclos en cualquier momento antes del inicio. (Ver la tabla de ciclos de la página 44 con las configuraciones permitidas. Para proteger sus telas, no todas las configuraciones se permiten en todos los ciclos).

3 BOTÓN DE INICIO/PAUSA

Apriete el botón para INICIAR el ciclo seleccionado. Si la lavadora está funcionando, utilice este botón para PAUSAR el ciclo sin perder la programación actual.

NOTA: Si no aprieta el botón de INICIO/PAUSA en un plazo de 4 minutos después de seleccionar un ciclo, la lavadora se apagará automáticamente.

4 BOTONES DE PROGRAMACIÓN DE CICLOS

Utilice estos botones para seleccionar las opciones de ciclo deseadas para el ciclo seleccionado.
Ver la página 49 para una descripción completa.

NOTA : No todas las configuraciones están disponibles en todas las selecciones de ciclos. Para más detalles, lea el cuadro de la página 44.

5 HORA Y ESTADO

La pantalla muestra los ajustes, tiempo restante estimado, opciones y mensajes del estado actual de su lavadora.

6 BOTONES DE OPCIONES

Los botones de opciones le permiten seleccionar opciones adicionales de ciclo y se encenderán cuando se seleccionan.
Ciertos botones también le permitirán activar funciones especiales apretando y manteniendo apretado el botón por 3 segundos. Para obtener información detallada sobre las opciones individuales, consulte las siguientes páginas.

CÓMO USAR LA LAVADORA

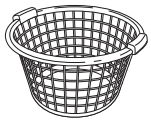

1 CLASIFIQUE LA ROPA Y CARGUE LA LAVADORA

Consulte la página 45.

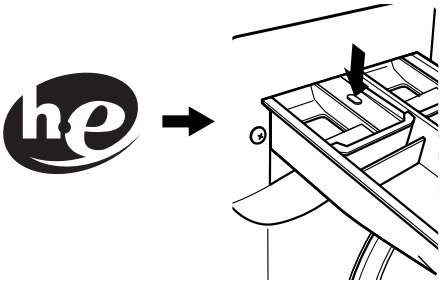

2 AÑADIR DETERGENTE Y OTROS PRODUCTOS

Abra la gaveta del dispensador y añada detergente he al compartimento principal de lavado. Añada la lejía y el suavizante que desee. Examine la página 46 y 47 para obtener información importante sobre el uso de detergentes y el dispensador.

3 ENCIENDA LA LAVADORA

Presione el botón POWER (ENCENDIDO/APAGADO) para encender la lavadora. Los testigos luminosos que rodean el mando del selector de ciclo se iluminarán y emitirán un aviso sonoro al girarlo. Consulte la página 42.

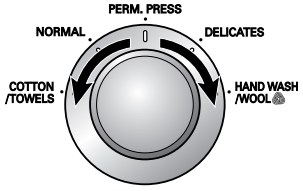

4 SELECCIONAR UN CICLO

Gire el mando selector de ciclo en cualquier sentido para escoger el ciclo que desee. Se mostrarán los ajustes preestablecidos de temperatura de Wash/Rinse (lavado/enjuague), Spin Speed (velocidad de centrifugado), Soil Level (nivel de suciedad) y opciones pare este ciclo. Consulte la página 42.

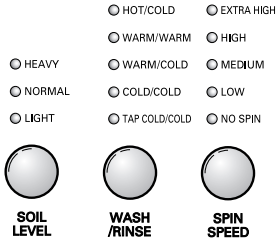

5 SELECCIONE LAS OPCIONES Y MODIFICACIONE

Los ajustes predeterminados para el ciclo escogido podrán cambiarse ahora si lo desea. Esto puede llevarse a cabo usando los botones modificadores de ciclo tal y como se indica en la página 49.
(Wash/Rinse (lavado/enjuague), Spin Speed (velocidad de centrifugado), Soil Level (nivel de suciedad) y Beeper (alarma)).
NOTA: Para proteger sus telas, no todas las configuraciones se permiten en todos los ciclos.

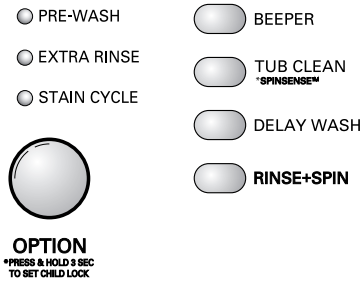

6 SELECCIONE LAS OPCIONES DE CICLO

También puede incorporar opciones de ciclos por medio de los botones de opciones, tal como se indica en la página 50 y 51.
NOTA: No todas las opciones están disponibles en todos los ciclos.

7 COMIENCE EL CICLO

Gire la perilla del START/PAUSE (INICIO /PAUSA) para comenzar el mismo. Una vez iniciado el ciclo, si se presiona la Perilla del START/PAUSE (INICIO /PAUSA) nuevamente la lavadora se detendrá y retendrá las configuraciones existentes durante 8 minutos.

ESPAÑOL

GUÍA DE CICLOS

La guía de ciclos incluida a continuación indica las configuraciones predeterminadas, opciones disponibles y tipos de tela recomendadas para cada ciclo. Los ajustes de modificación permitidos se indican debajo de la configuración predeterminada de cada ciclo.

= Configuración predeterminada

Ciclo	Tipo de tela	Nivel de suciedad	Temp. Lavado/ Enjuague	Velocidad de centrifugado	Prelavado	Enjuague adicional	Ciclo de manchas
Cotton/ Towels (Algodón/ Toallas)	Algodón, lino, toallas, camisas, vaqueros	Normal Pesado Leve	Tibio/Frío Tibio/Tibio Caliente/Frío Ligeramente Frío/Frío Frío/Frío	Extra alto No centrifugado Bajo Medio Alto	●	●	●
Normal	Carga mixtas, jeans, ropa de trabajo, camisas	Normal Pesado Leve	Tibio/Frío Tibio/Tibio Caliente/Frío Ligeramente Frío/Frío Frío/Frío	Alto Extra alto No centrifugado Bajo Medio	●	●	●
Perm. Press (Planchado permanente)	Camisas de etiqueta/ pantalones, ropa antiarrugas, ropas de mezcla poliéster/ algodón, manteles	Normal Pesado Leve	Tibio/Frío Tibio/Tibio Caliente/Frío Ligeramente Frío/Frío Frío/Frío	Medio Alto No centrifugado Bajo	●	●	●
Delicates (Delicado)	Camisas de etiqueta/ blusas, prendas de nylon, muy finas o de encaje	Normal Pesado Leve	Frío/Frío Tibio/Frío Tibio/Tibio Ligeramente Frío/Frío	Medio No centrifugado Bajo		●	
Hand Wash/ Wool (Lavar Mano/ Lana)	Prendas etiquetadas como “lavables a mano (hand-washable)”	Normal Leve	Tibio/Frío Tibio/Tibio Ligeramente Frío/Frío Frío/Frío	Medio No centrifugado Bajo		●	

NOTA: Para proteger sus prendas de vestir, no todas las temperaturas de lavado/enjuague, velocidades de centrifugado, niveles de suciedad u opciones están disponibles en cada ciclo.

CLASIFICACIÓN DE LAS CARGAS DE LAVADO

Etiquetas de cuidado de las telas

La mayoría de las prendas de vestir disponen de una etiqueta. Usando el cuadro expuesto a continuación, ajuste el ciclo y opciones para tratar sus prendas según las recomendaciones proporcionadas por el fabricante.

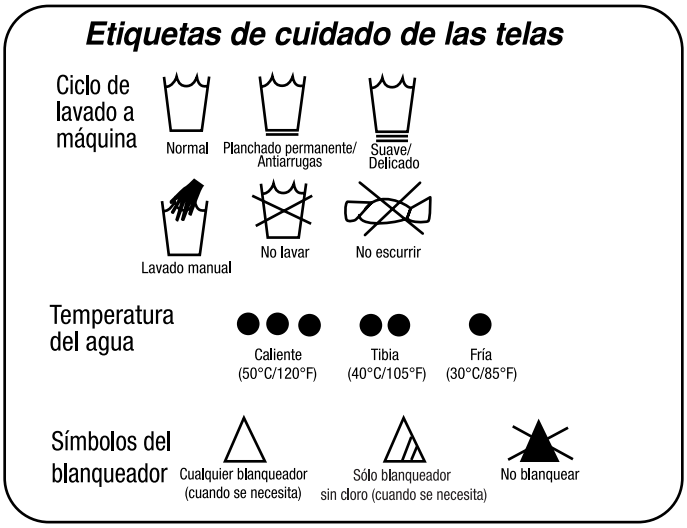

Agrupamiento de prendas similares

Para mejores resultados de lavado y para reducir la posibilidad de daños a la ropa, debe prestarse atención y clasificar la ropa de las distintas cargas con artículos similares. Mezclar diferentes tipos de tela y/o niveles de suciedad puede generar un mal desempeño de lavado, la transferencia de colores o decoloración, daños a las telas o la creación de pelusas. Las telas deben separarse en grupos como se indica a continuación.

Colores

Separe los artículos por su color. Lave las prendas oscuras en una carga separada y las blancas o claras en otra. Mezclar prendas oscuras con prendas claras puede provocar la transferencia de color o la decoloración de las prendas más claras.

Nivel de suciedad

Lave las prendas muy sucias en una misma carga. Lavar prendas poco sucias en la misma carga con prendas muy sucias puede provocar un desempeño de lavado pobre para las prendas poco sucias.

Tipo de tela

Las prendas delicadas no deben mezclarse con tipos de telas más gruesas o resistentes. Lavar prendas delicadas junto a telas gruesas puede provocar daños a las telas más delicadas. Lavar telas gruesas con una carga de telas delicadas puede provocar un desempeño de lavado pobre para las telas gruesas y posibles daños a las delicadas.

Tipo de pelusa

Algunas telas atraen pelusas mientras que otras las liberan en el proceso de lavado. Evite mezclar las prendas recolectoras de pelusas y las que las producen en la misma carga. Mezclar estas telas provocará que las prendas que recolectan pelusa hagan "bolitas" y se peguen pelusas a las mismas. (Por ejemplo, recolector de pelusas: pulóver tejido; productor de pelusas: toallas gruesas)

Carga de la lavadora

- **Revise todos los bolsillos para asegurarse de que estén vacíos.** Artículos como clips, cerillos, plumas, monedas y llaves pueden dañar su lavadora o sus prendas.
- Cierre las cremalleras, ganchos y cordones para prevenir que estos artículos se enganchen o enreden en otras prendas.
- Trate previamente las áreas muy manchadas para obtener los mejores resultados.
- Combine prendas grandes y pequeñas en una carga. Cargue primero las prendas grandes.
- Las prendas grandes no deberán ser más de la mitad de la carga de lavado total.
- Se puede cargar la lavadora completamente, pero el tambor no puede quedar colmado de prendas. La compuerta de la lavadora deberá cerrar con facilidad.
- Para prevenir una carga fuera de balance, no lave prendas solas. Añada una o das prendas similares a la carga. Las prendas grandes, que requieren mucho espacio, tales como sábanas, cubrecamas o colchas se deben lavar individualmente.
- No lave ni centrifugue prendas impermeables, tales como abrigos para la lluvia, bolsas de dormir, etc.
- Cuando descargue la lavadora, revise debajo del sello de la compuerta para controlar que no haya artículos pequeños.

NOTA: Asegúrese de que el área del burlete de la puerta esté despejada al cerrar la misma. Sobrecargar la lavadora puede hacer que los ítems queden atrapados entre la puerta y el burlete. Esto puede dañar los ítems y el burlete.

- **NO SOBRECARGUE EL TAMBOR**
- **VERIFIQUE QUE LAS PRENDAS NO QUEDEN ATRAPADAS EN LA JUNTA DE LA PUERTA**

Clasifique los grupos de lavado...

por colores	por nivel de suciedad	por tipo de tela	por pelusa
Ropa blanca	Pesada	Delicada	Productor de pelusas
Liviana	Normal	Mantenimiento fácil	Recolector de pelusas
Oscura	Liviana	Resistente	

ESPAÑOL

DETALLES SOBRE EL DEPÓSITO

El cajón de suministro automático consiste en 4 compartimentos que almacenan:

- Blanqueador líquido.
- Suavizante líquido de telas.
- Detergente líquido o en polvo para el prelavado. (Este compartimento no se usa en este modelo.)
- Detergente líquido o en polvo y cloro a prueba de decoloramiento para el lavado principal.

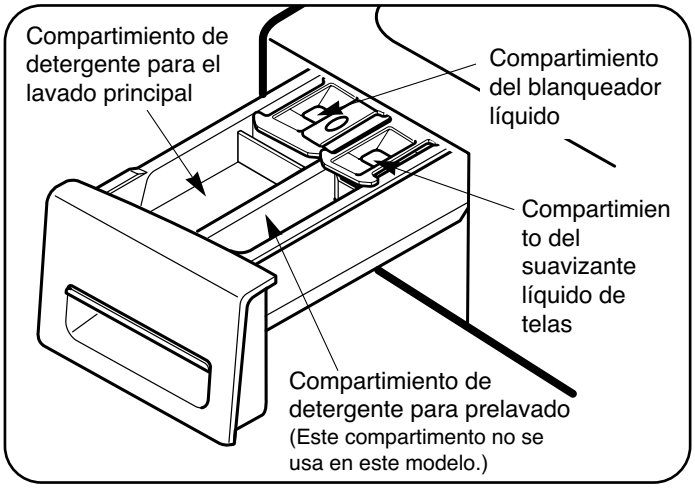

Compartimiento de detergente para prelavado

La gaveta del dispensador dispone de un compartimento etiquetado con la denominación “Prewash” (prelavado). Sin embargo, este modelo no incluye la opción de prelavado. No vierta detergente en este compartimento. El detergente que se vierta en este compartimento no será dispensado y deberá vaciarse manualmente.

Compartimiento de detergente para el lavado principal

Este compartimiento alberga el detergente para el ciclo de lavado principal; este detergente se agrega a la carga al comenzar el ciclo. Use siempre detergente tipo HE (alta eficiencia) con su lavadora. Se puede utilizar tanto detergente líquido como en polvo.

Cuando agreque detergente **nunca** sobrepase las recomendaciones del fabricante. Utilizar demasiado detergente puede resultar en la acumulación del mismo en las prendas y en la lavadora.

NOTA: Se puede agregar el blanqueador a prueba de decoloramiento líquido o en polvo al compartimiento de lavado principal utilizando detergente del mismo tipo. NO agregue blanqueador líquido o en polvo a prueba de colores en el distribuidor de blanqueador. NO mezcle agentes limpiadores líquidos y en polvo dentro del mismo compartimiento.

Compartimiento de blanqueador líquido

Este compartimiento alberga blanqueador líquido, que se suministrará automáticamente en el momento adecuado del ciclo de lavado.

- No agregue blanqueador a prueba de decoloramiento líquido o en polvo a este compartimiento. El compartimiento del blanqueador está diseñado para distribuir blanqueador de cloro líquido únicamente. Los blanqueadores en polvo o líquidos a prueba de colores no se distribuirán de forma apropiada.
- Siga siempre las recomendaciones del fabricante cuando agregue blanqueador. No supere la línea de llenado máximo ya que el blanqueador podría derramarse inmediatamente provocando daños a las telas. Usar demasiado blanqueador puede dañar las telas.
- Nunca descargue blanqueador líquido no diluido directamente en la carga o en el tambor. Puede dañar las telas.

Compartimiento del suavizante

Este compartimiento alberga el suavizante líquido de telas, que se suministrará automáticamente durante el ciclo de enjuague final.

Nunca supere las recomendaciones del fabricante cuando agregue suavizante. Utilizar demasiado suavizante puede provocar una acumulación en las prendas y en la lavadora. Puede utilizarse suavizante para telas en polvo o líquido.

- Siga siempre las recomendaciones del fabricante cuando agregue suavizante. No exceda la línea de llenado máxima. Usar demasiado suavizante puede causar que las telas se manchen.
- Diluya los suavizadores de tela concentrados junto con agua caliente. No exceda la línea de llenado máxima.
- Nunca agregue suavizador de tela directamente en la carga o en el tambor.

USO DEL DETERGENTE Y EL DISPENSADOR

Información Sobre Detergentes

Los detergentes de alta eficiencia producen menos espuma, se disuelven más eficientemente para mejorar el desempeño de lavado y enjuague, y ayudan a mantener limpio el interior de su lavadora.

Utilizar un detergente que no sea HE puede provocar una espuma excesiva y un desempeño poco satisfactorio que podría generar errores de código, fallas en el ciclo y daños al aparato.

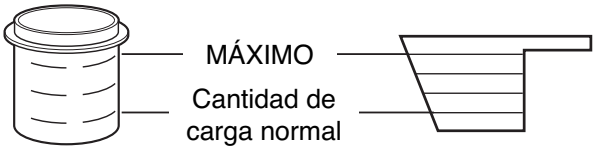

DETERGENTE LÍQUIDO

DETERGENTE PULVERIZADO

Para conseguir un rendimiento de lavado correcto, mida siempre el detergente según las indicaciones del fabricante.

La cantidad normal necesaria para cargas promedio es menos de 1/2 del máximo recomendando. **Use menos detergente** para agua blanda, poca suciedad o cargas pequeñas. **Nunca** use más de la cantidad máxima recomendada por el fabricante detergente.

Diseñada para usar con el detergente tipo HE (Alta eficiencia)

IMPORTANTE: Su lavadora está diseñada para usarse exclusivamente con detergentes de alta eficiencia (HE). Los detergentes de alta eficiencia están formulados específicamente para las lavadoras de carga frontal y contienen agentes reductores de espuma. Busque siempre el símbolo de alta eficiencia (HE) cuando compra detergente.

IMPORTANTE: No todos los detergentes son iguales. Debe prestarse especial atención a la cantidad de detergente utilizado para evitar la formación excesiva de espuma, un enjuague inadecuado y la acumulación de detergente en las prendas, y la acumulación de residuos que puede generar olores en la máquina. **NUNCA** use una taza o medidor que no haya sido suministrado por el fabricante del detergente que esté usando.

Nunca use más de la cantidad máxima recomendada por el fabricante del detergente.

Mientras que los detergentes HE se encuentran diseñados para este tipo de lavadora, debe tenerse cuidado al medir el detergente. Para la mayor parte de las cargas normales, debe usarse no más de 1/2 a 3/4 de taza o medidor de detergente HE.

NOTA: Debe tenerse especial cuidado cuando se utilicen detergentes concentrados en **2X** y **3X** porque sólo un poco más puede generar los problemas mencionados con anterioridad.

NOTA: Los detergentes designados como HE-COMPATIBLE pueden no brindar resultados óptimos.

Cómo llenar el distribuidor

Para añadir detergente, blanqueador, y suavizante al cajón de suministro automático:

1. Abra el cajón de depósito.
2. Cargue los productos de lavado en los compartimientos adecuados.
3. Cierre el cajón antes de iniciar el ciclo.

NOTA: Es normal que quede un poco de agua en los compartimentos de blanqueado y suavizante al final del ciclo.

IMPORTANTE: No coloque o almacene productos de lavado como detergente, blanqueador o suavizante líquido en la parte superior de su lavadora o secadora. Limpie inmediatamente cualquier derrame. Estos productos pueden dañar el acabado y los controles.

NOTA: No vierta detergente ni otros productos de lavado en el compartimento de prelavado. Este compartimento no se usa en este modelo.

LA PANTALLA DE TIEMPO Y ESTADO

La pantalla LCD muestra los ajustes, el tiempo restante estimado, las opciones y los mensajes de estado correspondientes a su lavadora. Cuando se enciende la lavadora, se iluminará la luz de la pantalla.

1 INDICADOR DE SEGURO DE LA COMPUERTA

Indica que la compuerta está asegurada. La compuerta de la lavadora se asegurará mientras la lavadora se encuentra funcionando. Se puede liberar la compuerta apretando el botón INICIO/PAUSA para parar la lavadora.

NOTE: Si la temperatura en la lavadora es demasiado alta, no se podrá liberar la compuerta hasta que se haya enfriado la lavadora. Si el nivel de agua es demasiado alto, seleccione el ciclo DRAIN & SPIN (drenaje y centrifugado) para drenar el exceso de agua. No intente forzar la apertura de la compuerta.

2 ESTIMATED TIME REMAINING (TIEMPO RESTANTE ESTIMADO)

Cuando se aprieta el botón INICIO/PAUSA, la lavadora detecta autom áticamente la carga de lavado (peso) y optimiza el tiempo de lavado, en base al ciclo y las opciones seleccionados. Luego la pantalla indicará el tiempo restante estimado para dicho ciclo.

NOTA: El tiempo de ciclo mostrado puede mostrarse mucho más largo que el de una lavadora de carga superior. El tiempo mostrado corresponde al ciclo completo, y no solo la porción de agitación del ciclo, como se muestra típicamente en una lavadora de carga superior.

BOTONES MODIFICADORES DE CICLO

Cada ciclo tiene ajustes preprogramables que se seleccionan automáticamente. Usted también puede personalizar estas configuraciones utilizando los botones modificadores de ciclo.
Presione el botón para la modificación deseada hasta que se encienda la luz indicadora del valor deseado.

La lavadora ajusta automáticamente el nivel de agua según el tipo y tamaño de la carga de lavado para proporcionar los mejores resultados y eficiencia máxima. Debido a la naturaleza altamente eficaz de este producto, es posible que los niveles de agua sean más bajos de lo esperado. El funcionamiento normal y la limpieza/enjuague no se verán comprometidos.

NOTA: Para proteger sus prendas de vestir, no todas las temperaturas de Wash/Rinse (lavado/enjuague), Spin Speed (velocidad de centrifugado), Soil Level (nivel de suciedad) y opciones están disponibles en cada ciclo. Si no es posible seleccionar una opción determinada, se emitirá una alarma sonora y el indicador LED no se encenderá. Vea la Guía en página 44 de ciclos para obtener más detalles.

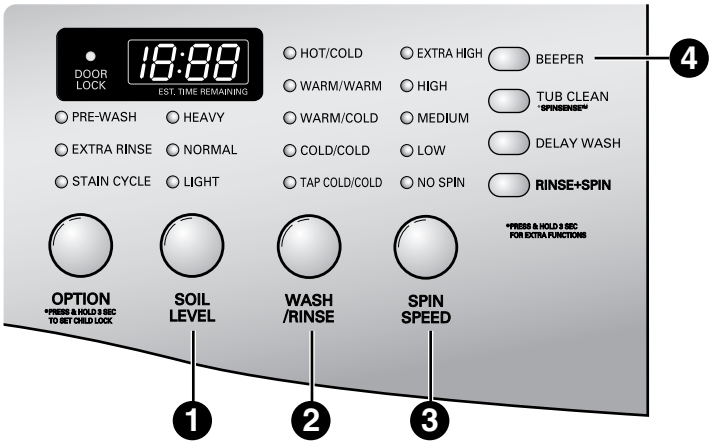

1 SOIL LEVEL (nivel de suciedad)

Ajusta el ciclo seleccionado para permitir más tiempo de lavado para prendas muy sucias o menos tiempo para prendas levemente sucias. Presione el botón SOIL LEVEL (nivel de suciedad) hasta que la luz que indica el ajuste deseado se encienda.

2 WASH/RINSE (lavado/enjuague)

Selecciona la combinación de temperatura de lavado y enjuague para el ciclo seleccionado. Apriete el botón WASH/RINSE (lavado/enjuague) hasta que la luz que indica el ajuste deseado se encienda.

- Seleccione la temperatura de agua adecuada para el tipo de carga que se encuentra lavando. Siga las instrucciones de la etiqueta de mantenimiento de la tela para obtener los mejores resultados.
- Los enjuagues calientes dejan las cargas más secas que los fríos. Los enjuagues calientes pueden aumentar las arrugas.
- En climas fríos, un enjuague caliente permite mayor comodidad en la manipulación de la carga.
- Los enjuagues fríos ahorran energía, y la temperatura del enjuague depende del agua fría de la canilla.depends on the cold water at the faucet.

3 SPIN SPEEd (velocidad de centrifugado)

El tambor de la lavadora centrifuga a 1 050 r.p.m. Esto extrae mayor cantidad de agua de la ropa, reduce el ciclo de secado y ahorra energía. Apriete el botón SPIN SPEED (velocidad de centrifugado) hasta que la luz que indica el ajuste deseado se encienda. Algunas telas, como las delicadas, requieren una velocidad de centrifugado más lenta.

El ciclo de Drain & Spin (drenaje y centrifugado):

El botón de Spin Speed (velocidad de centrifugado) también activa el ciclo de Drain & Spin (drenaje y centrifugado) para drenar el lavado y centrifugar las prendas; por ejemplo, si desea sacar las prendas antes de que el ciclo haya terminado.

Para activar el ciclo **DRAIN & SPIN** (drenaje y centrifugado):

1. Apriete el botón ENCENDIDO/APAGADO para encender la lavadora.
2. Apriete el botón SPIN SPEED (velocidad de centrifugado).
3. Seleccione la velocidad de centrifugado deseada.
   NOTA: Si se ha seleccionado NO SPIN (sin centrifugado), la lavadora únicamente drenará.
4. Apriete el botón INICIO/PAUSA.

4 BEEPER (alarma)

Ajusta el volumen de la alarma de finalización de ciclo, o lo apaga.

ESPAÑOL

BOTONES DE OPCIÓN DE CICLO

Su lavadora dispone de varias opciones de ciclo adicionales, las cuales personalizan los ciclos para cumplir con sus necesidades individuales. Ciertos botones de opción también incorporan una función especial (vea la siguiente página para obtener mayor información) que puede activarse apretando y manteniendo apretado ese botón de opción por 3 segundos.

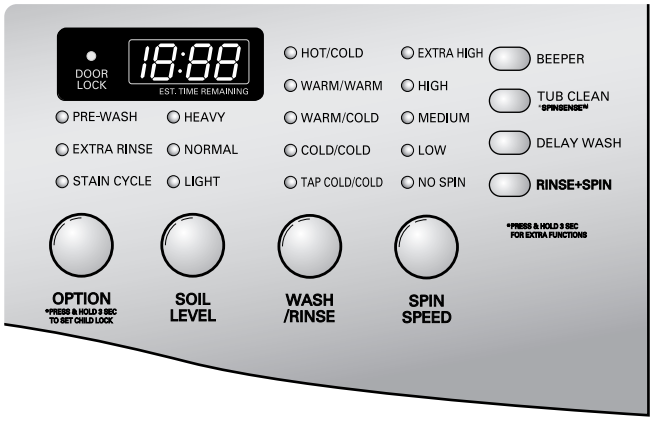

PARA AÑADIR OPCIONES DE CICLO AL CICLO:

1. Encienda la lavadora y gire la perilla selectora de ciclos para seleccionar el ciclo deseado.
2. Use los botones de programación de ciclo para fijar los ajustes para ese ciclo.
3. Apriete el(los) botón(es) de opción de ciclo para la opción que desea añadir. Los botones de opción de ciclo se encenderán cuando se seleccionan.
4. Apriete el botón INICIO/PAUSA para iniciar el ciclo. La lavadora se iniciará automáticamente.

NOTA: Para proteger sus prendas de vestir, no todas las temperaturas de lavado/enjuague, velocidades de centrifugado, niveles de suciedad u opciones están disponibles en cada ciclo. Vea la Guía de ciclos para obtener más detalles.

TUB CLEAN (limpieza de lavadero)

TUB CLEAN (limpieza de lavadero) Puede ocurrir la acumulación de residuos de detergente en el lavadero después de algún tiempo, lo que puede causar un olor a humedad o moho. El ciclo TUB CLEAN (limpieza de lavadero) está especialmente diseñado para eliminar esta acumulación. Anada lejia de cloro liquida en el compartimento para lejia. Después que haya terminado el ciclo, abra la compuerta y permita que el interior del tambor se seque completamente.

NOTA: NO use este ciclo con prendas, NI añada detergente o suavizante.

NOTA: Si utilize el ciclo TUB CLEAN mensualmente, el tambor de lavado se mantendrá limpio.

DELAY WASH (demora)

Una vez que haya seleccionado el ciclo y otros ajustes, apriete este botón para demorar el inicio del ciclo de lavado. Cada vez que se aprieta este botón se aumenta el tiempo de demora en lapsos de 1 hora, hasta 9 horas.

RINSE+SPIN (enjuague+centrifugado)

Seleccione esta opción para enjuagar y centrifugar una carga separadamente de un ciclo regular. Esto puede ser útil para prevenir que manchas frescas permanezcan en las telas.

Para activar el ciclo Rinse+Spin (enjuague+centrifugado):

1. Apriete el botón ENCENDIDO/APAGADO para encender la lavadora.
2. Apriete el botón RINSE+SPIN (enjuague+centrifugado).
3. Apriete el botón INICIO/PAUSA.

ESPAÑOL

BOTONES DE OPCIÓN DE CICLO (cont.)

Cómo seleccionar opciones de ciclo con el botón OPTION (opción)

Presione el botón OPTION (opción) para agregar una de las siguientes opciones a un ciclo. Al presionar el botón repetidamente se pasará a través de todas las opciones.

NOTA: Sólo puede seleccionarse una de las siguientes opciones por vez.

PRE-WASH (prelavado)

PRE-WASH Seleccione esta opción para añadir un prelavado de 16 minutos y un ciclo de centrifugado al ciclo escogido. Esta opción es especialmente útil para artículos muy sucios.

EXTRA RINSE (enjuague adicional)

EXTRA RINSE Esta opción añadirá un ciclo de enjuague extra al ciclo seleccionado. Use esta opción para ayudar a asegurar la eliminación de residuos de detergente o blanqueador de las telas.

STAIN CYCLE (ciclo de manchas)

STAIN CYCLE Seleccione esta opción para prendas muy sucias, tales como prendas de juego o de trabajo. El Ciclo de manchas añadirá tiempo de lavado al ciclo seleccionado, así como un ciclo de enjuague adicional.

FUNCIONES ESPECIALES

Los botones de función también activan funciones especiales, incluyendo CHILD LOCK, SPINSENSE™.

Apriete y mantenga apretado el botón de opción marcado con la función especial por 3 segundos para activar.

SPINSENSE™ (sensor de glro)

SPINSENSE™ se puede utilizar para reducir o eliminar vibraciones, especialmente sobre instalaciones en pisos de madera.

Para activar SPINSENSE™:

Mientras la lavadora está realizando un ciclo, presione y sostenga el botón TUB CLEAN durante 3 segundos. La luz del de SPIN SPEED titilará mientras la lavadora está funcionando para mostrar que SPINSENSE™ está activo. La función SPINSENSE™ permanecerá activa durante cada ciclo, incluso si se produjera un corte de luz.

Para desactivar SPINSENSE™:

Presione y sostenga el botón de TUB CLEAN durante 3 segundos para apagar la función SPINSENSE™.

CHILD LOCK (seguro infantil)

Use esta función para prevenir el uso no deseado de la lavadora o para impedir cambiar los ajustes de un ciclo mientras la lavadora se encuentra en funcionamiento. Apriete y mantenga apretado el botón de OPCIÓN por 3 segundos para activar o desactivar el CHILD LOCK (seguro infantil).

Se mostrará el símbolo de CHILD LOCK en la pantalla, y todos los controles permanecerán desactivados. Se puede bloquear a la lavadora durante un ciclo. Cuando CHILD LOCK este seleccionado, la pantalla alterna entre CL y el tiempo restante.

HAND WASH/WOOL (Lavar mano/Lana)

- Sólo las prendas de lana marcadas como “apta para lavadora” deben lavarse en esta máquina.
- Lave sólo pequeñas cargas para un cuidado óptimo de las telas (menos de 8 libras).
- Sólo deben usarse detergentes neutrales (aptos para lana) (Sólo se necesita una pequeña cantidad de detergente debido al tamaño pequeño de carga y el bajo volumen de agua del ciclo).
- El ciclo HANDWASH/WOOL (Lavar Mano/Lana) utiliza un secado delicado y un centrifugado de baja velocidad para un cuidado extremo de las telas.

El ciclo de lavado de lana de esta máquina ha sido aprobado por Woolmark para el lavado de productos. Woolmark aptos para lavadoras siempre que tales productos se laven de acuerdo con las instrucciones de la etiqueta de la prenda y las emitidas por el fabricante de esta lavadora, M0807.

ADVERTENCIA: Para reducir el riesgo de incendio, choque eléctrico o lesiones físicas, lea y cumpla completamente este manual, incluyendo las instrucciones importantes de seguridad, antes de poner en funcionamiento esta lavadora.

- **Desenchufe la lavadora antes de limpiar la misma para evitar el riesgo de descargas eléctricas.** Si no se cumple con esta advertencia se podrán producir heridas graves, incendios, descargas eléctricas o muerte.
- **Al limpiar la lavadora nunca utilice químicos de corte, limpiadores abrasivos o solventes.** Los mismos dañarán su aspecto.

LIMPIEZA REGULAR

Limpieza del exterior

El mantenimiento adecuado de su lavadora podría prolongar su vida útil. El exterior de la unidad puede limpiarse con agua tibia y un detergente de jabón medio, no abrasivo. LImpie inmediatamente cualquier clase de fuga, con un trapo suave húmedo.

IMPORTANTE: No use alcohol desnaturalizado, disolventes o productos similares.

Nunca use limpiadores abrasivos o de lana metálica; pueden dañar la superficie.

Mantenimiento y limpieza del interior

Use una toalla o trapo suave para pasar por la apertura de la compuerta de la lavadora, el burlete y/o la compuerta de vidrio. Estas áreas deben mantenerse limpias para asegurar la impermeabilidad. Asegúrese de limpiar debajo del sello de caucho interior para eliminar cualquier resto de humedad o suciedad.

Siempre remueva artículos de la lavadora tan pronto como se complete el ciclo. De lo contrario se podrían causar arrugas, transferencias de color y mal olor.

Active el ciclo de TUB CLEAN (limpieza de lavadero) una vez al mes, o con mayor frecuencia si es necesario, para eliminar la acumulación de detergente y otros residuos.

Lea detenidamente estas instrucciones antes de iniciar el ciclo TUB CLEAN (limpieza de lavadero).

1. Abra la puerta y retire cualquier prenda existente en el tambor de lavado.
2. Abra el compartimento del dispensador.
3. Añada lejía de cloro líquida o limpiador de cubetas. Pueden usarse algunos limpiadores de cubetas en polvo o pastillas fabricadas a tal efecto. (NOTA: no añada ningún detergente o suavizante para ropa al realizar la TUB CLEAN (limpieza de lavadero)).
   - **Si usa lejía de cloro líquida**
     Añada lejía de cloro líquida en el compartimento para lejía del dispensador. (NOTA: no rebase la línea de llenado máximo y no vierta lejía líquida sin diluir directamente dentro del tambor de lavado).
   - **Si usa limpiador en polvo**
     Retire el recipiente de detergente líquido y añada limpiador en polvo al compartimento de lavado principal del dispensador.
   - **Si usa limpiador en pastillas**
     Añada el limpiador en pastillas directamente al tambor de lavado. (NOTA: no añada limpiador en pastillas al dispensador).
4. Cierre el dispensador y la puerta de la lavadora.
5. Escoja el programa TUB CLEAN (limpieza de lavadero) y pulse START/PAUSE (INICIO/PAUSA).

NOTA: Se recomienda usar el programa de TUB CLEAN (limpieza de lavadero) una vez al mes. Si ya se hubiera formado moho o se percibiese olor a humedad, ejecute el programa de TUB CLEAN (limpieza de lavadero) semanalmente durante 3 semanas. Una vez completado el programa de TUB CLEAN (limpieza de lavadero) o cuando la lavadora no vaya a usarse, deje la puerta de la máquina abierta para lograr una ventilación y un secado interior óptimo.

Limpieza de la junta de la puerta

Debido a la ubicación y naturaleza de la junta de la puerta, puede acumularse sobre ella detergente y residuos. Una limpieza periódica con una solución de blanqueador puede ayudar a quitar residuos y manchas y puede ayudar a desinfectar la junta para prevenir olores.

NOTA: Use guantes de goma y protección ocular mientras realiza el siguiente procedimiento:

1. Diluya 3/4 taza (177 ml) de lejía líquida con 1 galón (3,8 L) de agua tibia/caliente.
2. Utilice esta solución para limpiar todas las superficies de la junta a fin de quitar los depósitos. (La junta está rígida. Asegúrese de doblar el reborde de la junta para llegar bajo el extremo donde pueden acumularse residuos).

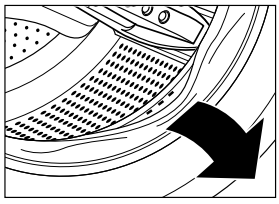

3. Limpie la junta con un paño seco.
4. Deje la puerta abierta para que la junta se seque por completo. No use lejía sin diluir porque puede dañar la junta.

NOTA:

- Siga las instrucciones del fabricante para un uso adecuado de la lejía.
- Si la junta no puede limpiarse adecuadamente, ésta debe cambiarse.

Eliminación de la acumulación de cal

Si vive en un área con agua dura, se pueden formar depósitos calcáreos a partir de los componentes internos de la lavadora. Se recomienda el uso de ablandador de agua en áreas con agua dura. Use el despuntador, tal como el Lavador Mágico (Washer Magic®) y haga funcionar el ciclo de TUB CLEAN (limpieza de lavadero) antes de lavar la ropa.

NO use lana de acero ni limpiadores abrasivos; pueden dañar la superficie.

Almacenamiento de la lavadora

Si no se utilizará la lavadora por un período prolongado de tiempo y se encuentra en un área que puede estar expuesta a temperaturas de congelamiento:

1. Cierre la llave de suministro de agua.
2. Desconecte las mangueras del suministro de agua y drene el agua de las mangueras.
3. Conecte el cable eléctrico a un tomacorriente conectado a tierra correctamente.
4. Añada 3,8 litros de anticongelante para vehículo recreacional en el tambor vacío de la lavadora. Cierre la compuerta.
5. Seleccione el ciclo de centrifugado y deje que la lavadora centrifugue por 1 minuto para drenar el agua.
   NOTA: NO todo el anticongelante para vehículo recreacional será expulsado.
6. Desconecte el cable eléctrico, seque el interior del tambor con un trapo suave, y cierre la compuerta.
7. Quite los insertos del depósito. Drene cualquier resto de agua en los compartimientos y séquelos.
8. Almacene la lavadora en posición vertical.
9. Para eliminar el anticongelante de la lavadora después del almacenamiento, active la lavadora por un ciclo completo utilizando detergente. **¡No añada prendas para lavar!**

LIMPIEZA REGULAR (cont.)

Limpieza del depósito

Se debe limpiar el depósito periódicamente para eliminar la acumulación de detergente y otros productos de lavandería que pueden hacer que el dispensador no distribuya el producto de lavado de forma adecuada.

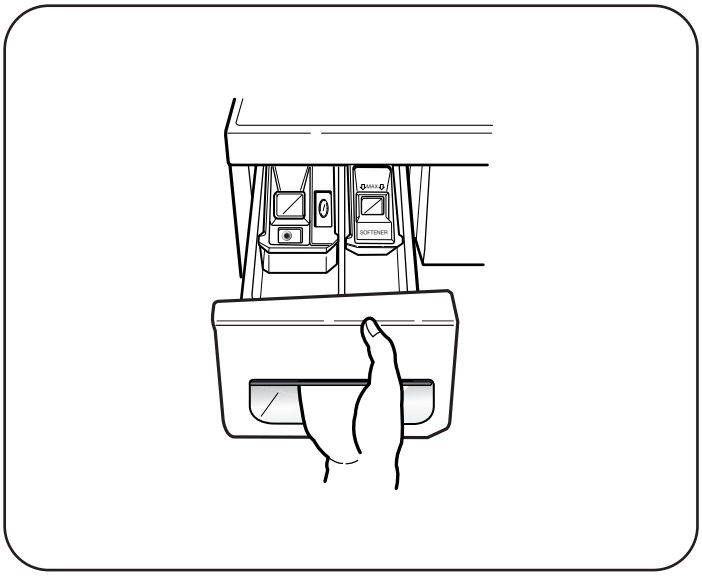

1. Tire del cajón de depósito hasta que se detenga.

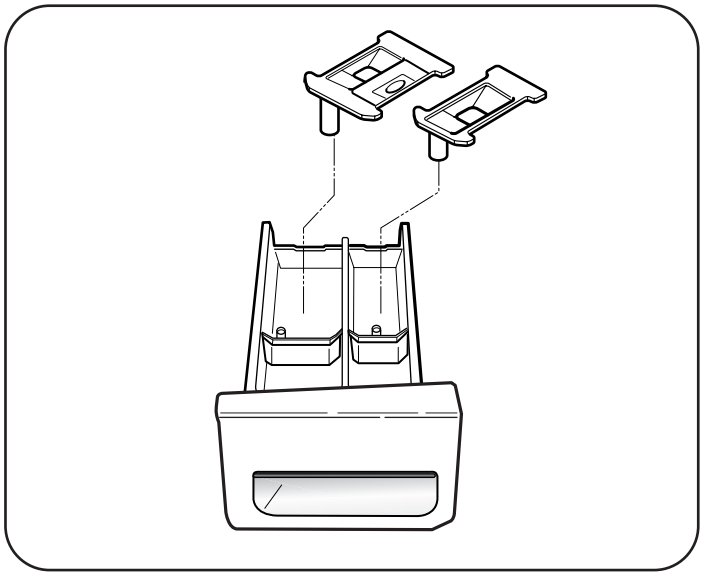

3. Remueva la caja del detergente líquido, blanqueador y suavizante de sus compartimentos.

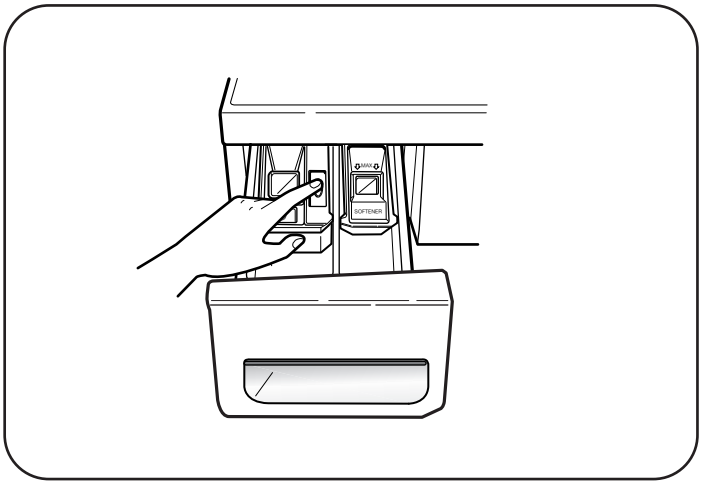

2. Presione hacia abajo la lengüeta de bloqueo ubicada entre los compartimentos de blanqueador y de suavizante y deslice el cajón hacia afuera.

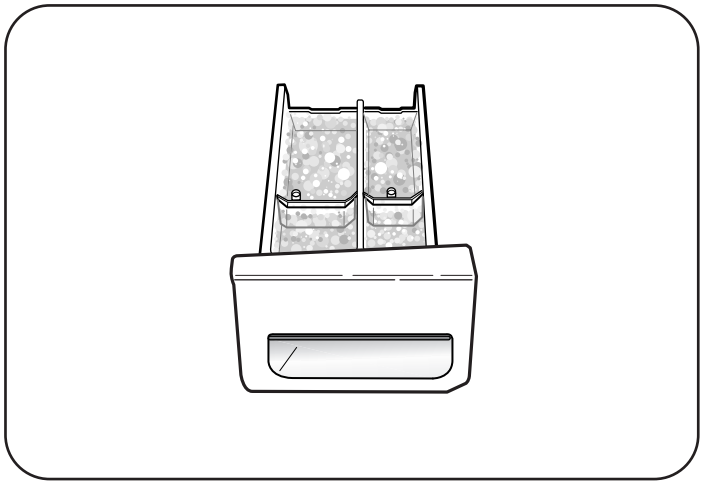

4. Limpie los compartimentos del dispensador con agua templada y jabón.

ESPAÑOL

MANTENIMIENTO

Limpieza de los filtros de entrada de agua

Si la lavadora detecta que el agua no está ingresando al cajón de depósito, se mostrará un mensaje de error en la pantalla. Los filtros de la válvula de entrada pueden enchufarse debido al sarro de agua dura, sedimentos en el suministro de agua, sarro en la tubería, etc.

NOTA: Los filtros de entrada evitan que las piezas delicadas de la válvula de llenado se dañen debido a partículas que pueden ingresar a las válvulas con el suministro de agua. Operar la lavadora sin los filtros puede provocar que una válvula se abra por error, lo que provocaría un derrame y/o daños a la propiedad.

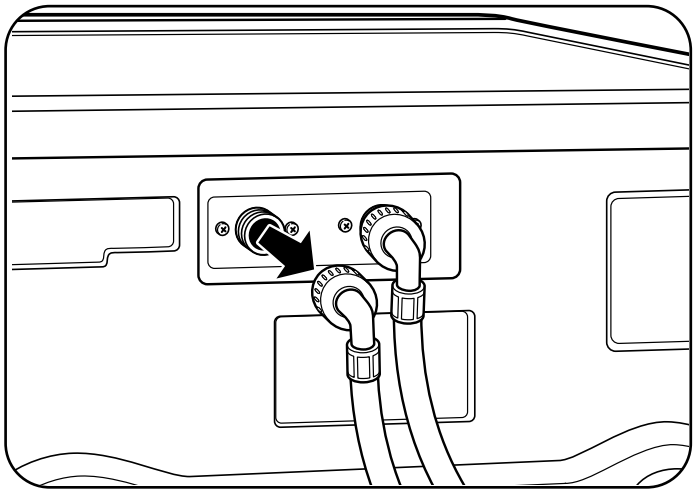

1. Cierre ambas llaves de agua completamente. Desatornille las tuberías de agua caliente y fría de la parte posterior de la lavadora.

IMPORTANTE: Usar SOLAMENTE las mangueras de entrada proporcionadas con este producto para lavado. Las mangueras del mercado de accesorios no están garantizadas para caber o para funcionar correctamente. Otras mangueras pueden no apretar correctamente y podrían causar escapes. Los daños subsiguientes al producto a la propiedad no serán cubiertos de conformidad con la garantía del producto.

2. Con cuidado, quite los filtros de las válvulas de agua y sumérjalas en vinagre blanco o removedor de sarro, siguiendo las instrucciones del fabricante.
   Enjuáguelos bien antes de volver a instalarlos.
   Vuelva a colocar los filtros en su lugar y conecte las líneas de agua.

MANTENIMIENTO (cont.)

Limpieza del filtro de la bomba de drenaje

Su lavadora se encuentra equipada con un filtro que ayuda a evitar que la acumulación de pelusas y objetos extraños como botones, llaves y monedas provoquen daños a la bomba. Si la lavadora no drena adecuadamente, desconéctela y deje enfriar el agua, de ser necesario, antes de continuar.

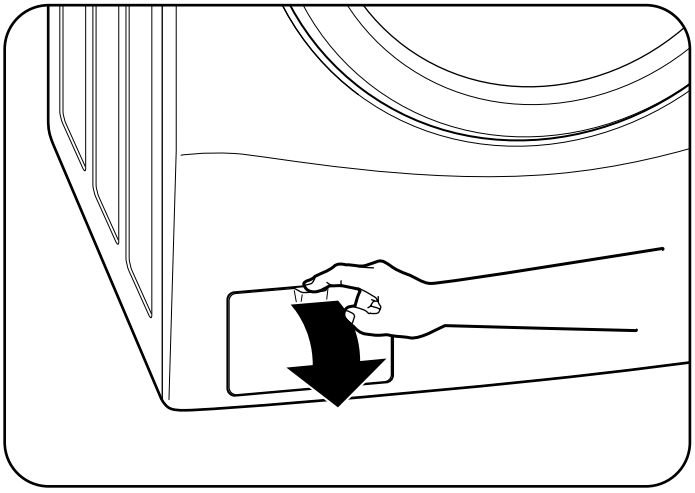

1. Abra el filtro del panel de acceso de la bomba de desagüe.

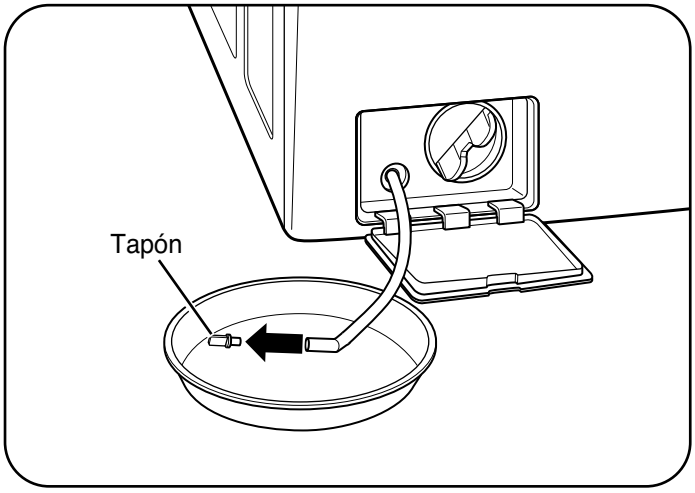

3. Quite el tapón de la manguera de drenaje, y deje que el agua drene completamente.
NOTA: Si hay una gran cantidad de agua en el tambor, quizás deba vaciar el recipiente varias veces.

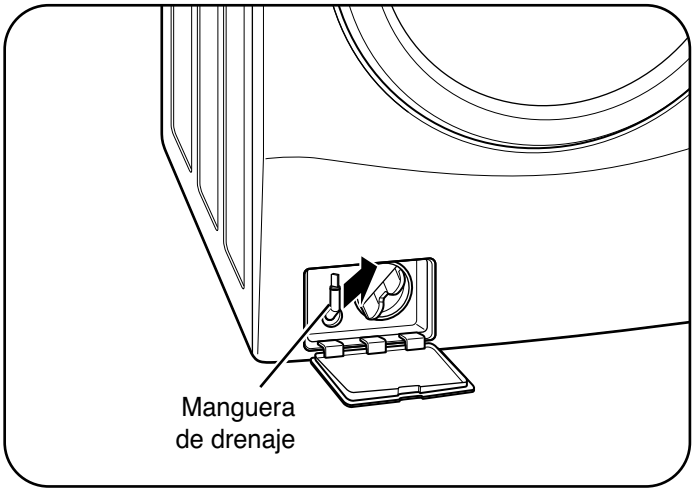

2. Desenganche la manguera de drenaje y quítela. Coloque el extremo de la manguera de desagüe dentro de una bandeja poco profunda o un desagüe de piso. Tenga cuidado de no tirar demasiado de la manguera hacia fuera porque no drenará de manera adecuada.

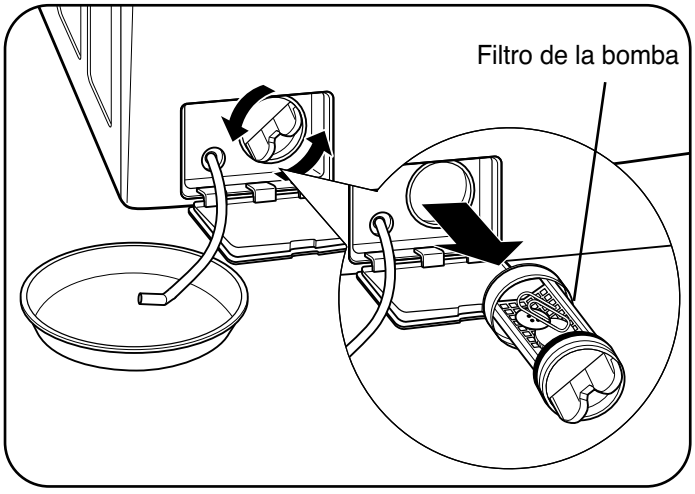

4. Gire el filtro de la bomba en sentido contrario a las agujas del reloj para quitarlo. Quite cualquier depósito de pelusa u objetos extraños del filtro de la bomba.
Realice los procedimientos descritos en los pasos anteriores en orden inverso para volver a instalar el filtro y el tapón de drenaje. Asegúrese de cerrar la tapa.

SONIDOS NORMALES QUE PODRÍA ESCUCHAR

Se pueden escuchar los siguientes sonidos mientras la lavadora se encuentra en funcionamiento. Son normales.

Chasquido:
El seguro de la compuerta se vuelve a colocar cuando la misma se cierra y abre.

Sonido de chorro o sibilante:
Chorro de agua o en circulación durante el ciclo.

Zumbido o gorgoteo:
La bomba de drenaje bombea agua de la lavadora al final de un ciclo.

Salpicadura:
Las prendas dan vueltas en el tambor durante los ciclos de lavado y enjuague.

ANTES DE LLAMAR A MANTENIMIENTO

Su lavadora está equipada con un sistema de monitoreo de error automático para la detección y el diagnóstico de problemas en una etapa temprana. Si su lavadora no funciona adecuadamente o no funciona del todo, revise lo siguiente antes de llamar a mantenimiento.

Ruidos de traqueteo

Controle si...	Luego...
Objetos extraños, tales como llaves, monedas,o imperdibles, pueden encontrarse en el tambor o bomba.	Detenga la lavadora y revise que no se encuentren objetos extraños en el tambor y el filtro de drenaje. Si el ruido continúa después de que se vuelva a encender la lavadora, llame a mantenimiento.

Sonido de golpes

Controle si...	Luego...
Las cargas pesadas pueden producir sonidos de golpes	Esto es normal. Si el sonido continúa, la lavadora probablemente está desbalanceada. Detenga la lavadora y vuelva a distribuir la carga de lavado.
La lavadora podría estar desbalanceada. Lavado de calzado o vestimenta enredada.	Pause el ciclo y redistribuya la carga cuando la puerta se destrabe.

Ruido de vibración

Controle si...	Luego...
No se han quitado los pernos y/o los materiales de embalaje.	Lea *Desempaque y eliminación de los tornillos de envío* en *Requisitos de instalación* en la página 38.
La carga de lavado podría estar distribuida de manera desigual en el tambor.	Pause el ciclo y redistribuya la carga cuando la puerta se destrabe.
No todas las patas niveladoras se encuentran apoyadas firmemente en el piso.	Lea *Nivelación de la lavadora en las Instrucciones de instalación* en la página 41.
El piso no es lo suficientemente rígido.	Asegúrese de que el piso sea sólido y no ceda. Lea sobre *Superficies* en los *Requisitos de instalación* en la página 37.

Fugas de agua alrededor de la lavadora

Controle si...	Luego...
La conexión de la manguera de llenado está floja en la llave o en la lavadora.	Revise las mangueras. Revise y ajuste las conexiones de la manguera.
Las tuberías de drenaje del hogar están taponadas.	Destape la tubería de drenaje. Póngase en contacto con un plomero de ser necesario.
La manguera de drenaje se salió del drenaje. La manguera de drenaje no está lo suficientemente insertada.	Ajuste la manguera de drenaje a la ficha de entrada o tubo vertical para evitar que se suelte durante el drenaje. Se debería insertar entre 8 y 12 pulgadas dentro del tubo vertical.

Cantidades excesivas de espuma

Controle si...	Luego...
Demasiado detergente o detergente incorrecto.	Use sólo detergente con el logo HE (Alta Eficiencia). Lea *Use del detergente* en la sección de *Uso* en la páginas 46-47.

ESPAÑOL

ANTES DE LLAMAR A MANTENIMIENTO (cont.)

Telas manchadas

Controle si...	Luego...
¿Se agregaron los blanqueadores o suavizantes directamente sobre la carga de lavado en el tambor?	Los químicos de lavado se deben cargar en el dispensador.
No ha descargado la lavadora con rapidez.	Siempre retire los ítems de la lavadora lo antes posible luego del ciclo de lavado.
No han sido clasificadas las prendas correctamente.	Siempre lave las prendas de colores oscuros separadas de las de colores claros y de color blanco para evitar manchas. De ser posible, no lave prendas muy sucias con otras menos sucias.

El agua en la lavadora drena demasiado lento o no drena, o la pantalla muestra: OE

Controle si...	Luego...
La manguera de drenaje está retorcida, apretada o taponada.	Asegúrese de que la manguera de drenaje esté libre de taponamientos, dobladuras, etc., y no está apretada dabajo de la lavadora.
El filtro de la bomba de drenaje está taponado.	Limpie el filtro de la bomba de drenaje. Lea *Mantenimiento* en la sección de *Cuidado y limpieza* en la página 55.
La descarga de drenaje está a más de 96" sobre la parte inferior de la lavadora.	Ajuste o repare el drenaje.

La lavadora se llena con agua lentamente o no se llena del todo o la pantalla muestra: IE

Controle si...	Luego...
Las llaves de agua no están completamente abiertas.	Asegúrese de que las llaves de agua están abiertas completamente.
Las mangueras de la tubería de agua están curvadas, apretadas o aplastadas.	Asegúrese de que las mangueras de agua no están agarradas o curvadas. Tenga cuidado al transportar la lavadora.
Los filtros de la entrada de agua están taponados.	Limpie los filtros de entrada. Lea *Mantenimiento* en la sección de *Cuidado y limpieza* en la página 54.
La presión de agua hacia la llave u hogar es muy baja.	Revise otra llave en el hogar para asegurar que la presión de agua del hogar es adecuada.
Suministro de agua conectado a las mangueras con limitador de goteo.	Mangueras diseñadas para limitar goteos en caso de que una de éstas se active equivocadamente e impida que se llene la lavadora.

La lavadora no se enciende

Controle si...	Luego...
El cable eléctrico no está enchufado adecuadamente.	Asegúrese de que el enchufe está conectado de manera segura a un tomacorriente de 3 patas, con conexión a tierra de 120 V AC, 60 Hz.
El fusible del hogar está quemado, el cortacircuitos se ha accionado, o ha ocurrido una interrupción eléctrica.	Reactive el disyuntor o cambie el fusible. No aumente la capacidad del fusible. Si el problema se debe a una sobrecarga de circuito, pida a un electricista calificado que solucione el problema.

Si la lavadora no centrifuga, o el mensaje indica: dE

Controle si...	Luego...
La compuerta no está cerrada adecuadamente.	Asegúrese de que la compuerta está adecuadamente cerrada y apriete el botón START/PAUSE (INICIO/PAUSA). Después de iniciar un ciclo, puede demorar algunos momentos antes que el tambor empiece a girar o centrifugar. La lavadora no funciona a menos que la compuerta esté cerrada.
	Si la compuerta está cerrada y asegurada y se muestra el mensaje de error de compuerta abierta, llame a mantenimiento.

ANTES DE LLAMAR A MANTENIMIENTO (cont.)

La compuerta no se abre cuando se ha detenido o pausado el ciclo

Controle si...	Luego...
Ea temperatura interior de la lavadora es demasiado elevada.	La compuerta de la lavadora dispone de un seguro para prevenir quemaduras. Por ejemplo, si la lavadora se detiene durante la parte de lavado con agua caliente en un ciclo de desinfección, la temperatura interior del tambor será muy caliente, de modo que la puerta no se destrabará. Esto es normal. Deje que la lavadora se enfríe hasta que el indicador del DOOR LOCK (seguro de la compuerta) se apague en la pantalla.
El nivel del agua en la lavadora es demasiado alto.	Para descargar el agua, pulse el botón POWER (ENCENDER) a continuación, pulse el botón de SPIN SPEED (velocidad de centrifugado) sin escoger ningún ciclo.

El tiempo de ciclo de lavado toma más tiempo de lo normal

Controle si...	Luego...
La lavadora programa automáticamente el tiempo de lavado según la cantidad de prendas de lavado, presión del agua, tiempo de calentamiento del agua y otras condiciones de funcionamiento.	Esto es normal. La lavadora programa automáticamente el ciclo de tiempo para brindar resultados óptimos para el ciclo seleccionado. El tiempo restante que aparece en la pantalla es sólo estimado. El tiempo real puede variar.

Olor a humedad o moho en la lavadora

Controle si...	Luego...
Se ha utilizado demasiado detergente o el detergente incorrecto.	Utilice detergente de alta eficiencia HE (High-Efficiency) únicamente, según las instrucciones del fabricante.
El interior del lavadero no se ha limpiado adecuadamente.	Active el ciclo TUB CLEAN (limpieza de lavadero) de manera regular. Asegúrese de limpiar alrededor y debajo del sello de la compuerta con frecuencia. Lea *Cuidado y limpieza del interior* en *Cuidado y limpieza* en la página 52.
	Limpie alrededor del sellado/vidrio de la puerta para evitar olores o moho: 1. Seque con un paño el sellado/vidrio de la puerta y el área de apertura de la puerta. 2. Limpie alrededor del tambor interno/sellado de la puerta y el sellado inferior de la puerta. 3. En caso de haber olores difíciles de eliminar use Affresh, disponible en su tienda local de Sears o a través de Internet en www.partsdirect.com.

Prendas arrugadas

Controle si...	Luego...
No ha descargado la lavadora con rapidez.	Siempre remueva artículos de la lavadora tan pronto termine el ciclo.
Ha sobrecargado la lavadora.	Se puede cargar la lavadora completamente, pero el tambor no puede quedar colmado de prendas. La compuerta de la lavadora deberá cerrar con facilidad.
Las mangueras de entrada de agua fría y caliente han sido invertidas.	El ciclo de enjuague con agua caliente puede aumentar las arrugas. Verifique la conexión de las mangueras.

ANTES DE LLAMAR A MANTENIMIENTO (cont.)

La pantalla muestra: UE

Controle si...	Luego...
La carga es demasiado pequeña.	Añada 1 ó 2 prendas similares para ayudar a balancear la carga.
La carga está desbalanceada.	Vuelva a acomodar las prendas para ayudar a balancear la carga cuando la puerta se destrabe.
	La lavadora cuenta con un sistema de detección y corrección de desbalances. Si se cargan artículos pesados individuales (alfombra de baño, bata de baño, etc.) y hay demasiado desbalance, la lavadora realizará algunos intentos para reiniciar el ciclo de centrifugado. Si aún se detecta desbalance, la lavadora se detendrá y se mostrará el código de error.

La pantalla muestra: tE

Controle si...	Luego...
Error de control.	Desenchufe la lavadora y espere 60 segundos. Vuelva a conectarla e inténtelo de nuevo. Si el error se vuelve a producir, llame al servicio técnico.

La pantalla muestra: FE

Controle si...	Luego...
El nivel del agua es demasiado alto debido a una válvula de agua con falla.	Cierre las llaves de agua, desconecte la lavadora, y llame a mantenimiento.

La pantalla muestra: PE

Controle si...	Luego...
El sensor de nivel del agua no está funcionando correctamente.	Cierre las llaves de agua, desconecte la lavadora, y llame a mantenimiento.

La pantalla muestra: LE

Controle si...	Luego...
El circuito de protección termal de carga en el motor se ha activado.	Deje la lavadora en espera por 30 minutos para permitir que se enfríe el motor; luego reinicie el ciclo. Si aparece el código de error LE, desenchufe la lavadora y llame a mantenimiento.

La pantalla muestra: PF

Controle si...	Luego...
Ha ocurrido un corte de corriente.	Si se interrumpe el encendido de la lavadora durante un ciclo, el código de error "PF" aparecerá la próxima vez que se encienda la lavadora. Esto lo alertará sobre el hecho de que es posible que el ciclo previo no se haya completado. Seleccione cualquier ciclo para eliminar el código de error y usar la lavadora.

Garantía Limitada de Kenmore

Si este electrodoméstico fallara debido a un defecto de materiales o mano de obra dentro del año de la fecha de compra, llame al 1-800-4-MY-HOME® para solicitar su reparación gratuita, siempre y cuando se instale, opere o mantenga de acuerdo con todas las instrucciones suministradas con el producto.

Si el motor de acción directa presenta defectos de materiales o de fabricación del segundo al décimo año a partir de la fecha de compra, llame al teléfono 1-800-4-MY-HOME® para recibir un motor de repuesto gratis.Después del primer año a partir de la fecha de compra, usted será responsable del coste de la mano de obra para instalar el motor.

Si este electrodoméstico alguna vez se usa con propósitos que exceden el uso familiar, esta garantía sólo tendrá una validez de 90 días desde la fecha de adquisición.

Esta garantía sólo cubre defectos de material y de mano de obra. Sears NO PAGARÁ:

1. Elementos prescindibles que pueden gastarse debido al uso normal, incluyendo pero sin limitarse a, filtros, correas, bombitas de luz y sacos.
2. Un técnico que capacite al usuario sobre la instalación de producto, operación y mantenimiento correctos.
3. Un técnico que limpie o mantenga este producto.
4. Daños o fallas de este producto si no se instala, opera o mantiene de acuerdo con todas las instrucciones suministradas con el producto.
5. Daños o fallas de este producto como resultado de accidentes, abuso, uso inadecuado o uso diferente para el que fue diseñado.
6. Daños o fallas de este producto provocados por el uso de detergentes, limpiadores, químicos o utensilios diferentes de los recomendados en todas las instrucciones suministradas con el producto.
7. Daños o fallas de piezas o sistemas como resultado de modificaciones sin autorización hechas a este producto.

Descargo de responsabilidad de garantías implícitas; limitación de acciones legales

Las únicas y exclusivas acciones legales del cliente bajo esta garantía limitada serán la reparación del producto como se señala aquí. Las garantías implícitas, incluyendo garantías de comerciabilidad y aptitud para un objetivo particular, se encuentran limitadas a un año o al período más corto permitido por la ley. Sears no será responsable de daños incidentales o resultantes. Algunos estados no permiten la exclusión o limitación de daños o limitaciones incidentales o resultantes, o limitaciones sobre la duración de garantías implícitas o de comerciabilidad o aptitud, por lo tanto las limitaciones o exclusiones anteriores pueden no aplicarse en su caso.

Esta garantía podrá aplicarse sólo si este artefacto se utiliza en los EE. UU. o Canadá.

Esta garantía le otorga derechos legales específicos y usted puede contar con otros derechos, que pueden variar de estado a estado.

Sears Roebuck & Co., Hoffman Estates, IL 60179
Sears Canada Inc., Toronto, Ontario, Canada M5B 2B8

NOTAS

ESPAÑOL

TABLE DES MATIÈRES

MESSAGES DE SÉCURITÉ 63
INSTRUCTIONS IMPORTANTES DE SÉCURITÉ 63-65
INSTRUCTIONS DE MISE À LA TERRE....65

CARACTÉRISTIQUES ET AVANTAGES
Composantes et pièces principales 66
Accessoires compris 66
Accessoires en option 66

CONDITIONS GÉNÉRALES D'INSTALLATION
Spécifications et dimensions principales 67
Choisir le bon Emplacement 67
Revêtement de sol 67
Espaces 67

INSTRUCTIONS DE L'INSTALLATION
Déballage et dévissage des boulons d'expédition 68
Raccordement des conduites d'eau....69
Raccordement du tuyau de vidange 70
Connexion à l'alimentation électrique 70
Mise à niveau de la machine à laver....71
Installation des patins antidérapants (en option) 71

MODE D'EMPLOI
Caractéristiques du panneau de commande 72
Utilisation de la machine à laver 73
Guide de cycle 74
Triage des brassées 75
À propos du distributeur....76
Utilisation de la lessive et du distributeur....77
L'écran de temps et d'état....78
Boutons de modification du cycle 79
Boutons d'options de cycle 80-81
TUB CLEAN (nettoyage de la cuve) 80
DELAY WASH (délai de lavage)....80
RINSE+SPIN (rinçage et essorage)....80
PREWASH (prélavage)....81
EXTRA RINSE (rinçage supplémentaire) 81
STAIN CYCLE (cycle de taches) 81
fonctions spéciales....81
SPINSENSE[MC]....81
CHILD LOCK (verrouillage pour enfants) 81
HAND WASH/WOOL (Less. Main/Laine) 81

ENTRETIEN ET NETTOYAGE
Nettoyage régulier 82-83
Nettoyage de l'extérieur 82
Entretien et nettoyage de l'intérieur 82
Nettoyage du joint et de la vitre de la porte 82
Élimination des dépôts minéraux 82
Entreposage de la machine à laver 82
Nettoyage du distributeur....83
Entretien 84-85
Nettoyage des filtres d'admission d'eau....84
Nettoyage du filtre de la pompe de vidange 85

GUIDE DE DÉPANNAGE
Sons normaux que vous pourriez entendre 86
Avant d'appeler le service après-vente....86-89

GARANTIE 90

ENREGISTREMENT DU PRODUIT

Dans l'espace ci-dessous, inscrivez la date d'achat, le modèle, et le numéro de série de votre produit. Vous trouverez le modèle et le numéro de série imprimés sur une plaque signalétique figurant à l'intérieur de la porte de la machine à laver. Gardez ces informations à portée de main lorsque vous contactez Sears à propos de votre produit.

Modèle _____

Date d'achat _____

Numéro de série _____

Conservez ces instructions et votre reçu de caisse afin de vous y référer ultérieurement.

ACCORDS DE PROTECTION

Prototype d'accord de protection complémentaire

Nous vous félicitions d'avoir effectué cet achat judicieux. Votre nouveau produit Kenmore® est conçu et fabriqué pour assurer des années de fonctionnement fiable. Mais comme tous les produits, il peut exiger occasionnellement une maintenance préventive ou une réparation. Le prototype d'accord de protection complémentaire vous permet d'économiser de l'argent et d'éviter une aggravation.

Il vous permet en outre d'allonger la durée de vie de votre nouveau produit.

Voici les termes de l'accord :

- **Les pièces et main-d'œuvre** nécessaires au bon fonctionnement de l'appareil **dans des conditions normales d'utilisation.** Notre couverture s'étend **bien au-delà de la garantie du produit.** Aucune franchise, ni panne de fonctionnement n'est exclue de la couverture - **une vraie protection.**
- **Un service d'experts** représenté par une équipe de plus de 10 000 **techniciens de maintenance Sears** autorisés, ce qui signifie que ce sont des personnes de confiance.
- **Un service d'assistance illimité et un service national,** aussi souvent que vous en avez besoin.
- **La garantie satisfait ou remboursé –** remplacement de votre produit sous garantie si le nombre de pannes survenues sur un an est supérieur à quatre.
- **Le remplacement du produit** si votre produit sous garantie ne peut pas être réparé.
- **La vérification annuelle de maintenance préventive** à votre demande - sans frais supplémentaires.
- **Une assistance rapide par téléphone –** nous l'appelons la **Résolution rapide.** L'assistance téléphonique d'un représentant de Sears pour l'ensemble des produits. Considérez-nous comme un « manuel d'utilisation parlant ».
- **Une protection contre les surtensions** pour protéger contre les dommages électriques dus aux fluctuations électriques.
- **Une protection annuelle de 250$ contre la perte d'aliments** pour toute altération des aliments résultant d'une défaillance mécanique d'un réfrigérateur ou d'un congélateur sous garantie.
- **Remboursement de location** si la réparation de votre produit sous garantie est plus longue que prévue.
- **Une remise de 10 %** sur le tarif standard de tout service de réparation non couvert et pièces installées associées.

Dès que vous acceptez ce contrat, un simple appel téléphonique vous permet de programmer une intervention de maintenance. Vous pouvez appeler jour et nuit quelle que soit l'heure, ou convenir d'un rendez-vous un rendez-vous de maintenance en ligne.

Le Prototype d'accord de protection complémentaire est un achat sans risque. Si vous décidez de l'annuler, quel que soit le motif, durant la période de garantie du produit, nous vous rembourserons en intégralité, ou proportionnellement à la durée suivant l'expiration de la période de garantie du produit. Souscrivez dès aujourd'hui au prototype d'accord de protection complémentaire !

Certaines limites et exclusions s'appliquent.
Pour connaître les tarifs et obtenir plus d'informations pour les États-Unis, appelez le 1-800-827-6655.

***La garantie au Canada varie en fonction des articles.**
Pour plus de détails, appelez Sears Canada au 1-800-361-6665.

Service d'installation Sears

Pour l'installation professionnelle Sears d'appareils électroménagers, de télécommandes de garage, de chauffe-eaux, et autres appareils domestiques aux États-Unis ou au Canada, appelez le 1-800-4-MY-HOME®.

FRANÇAIS

MESSAGES DE SÉCURITÉ

Ce manuel contient de nombreux messages relatifs à la sécurité et à votre appareil.
Lisez toujours et suivez toujours toutes les instructions relatives à votre sécurité.

C'est le symbole d'alerte à la sécurité.

Ce symbole vous avertit des risques potentiels pouvant entraîner des dommages matériels et/ou des blessures corporelles graves ou même la mort.

Tous les messages relatifs à la sécurité suivent le symbole d'alerte à la sécurité et le mot DANGER ou AVERTISSEMENT.
Voici la signification des termes ci-dessous :

⚠ DANGER — Le non-respect des instructions de sécurité peut entraîner des dommages matériels et/ou des blessures corporelles graves ou même la mort.

⚠ AVERTISSEMENT — Le non-respect des instructions de sécurité peut entraîner des dommages matériels et/ou des blessures corporelles graves ou même la mort.

Tous les messages relatifs à la sécurité vous diront la nature du danger potentiel, comment réduire le risque de blessure et les conséquences si vous ne suivez pas les instructions.

INSTRUCTIONS IMPORTANTES DE SÉCURITÉ

⚠ AVERTISSEMENT

Pour réduire les risques d'incendie, de choc électrique, ou des blessures corporelles en utilisant des appareils électroménagers, vous devez toujours suivre les précautions de base, y compris ce qui suit.

- Avant de l'utiliser, la machine à laver doit être installée correctement conformément aux instructions figurant dans ce manuel.
- Ne lavez aucun article qui aurait précédemment été nettoyé, lavé ou trempé dans de l'essence, des solvants pour nettoyage à sec ou toute autre substance inflammable ou explosive non plus que tout article qui présenterait des taches de ces substances car les vapeurs qui s'en dégagent pourraient s'enflammer ou exploser.
- N'ajoutez aucune essence, solvants pour nettoyage à sec ou autres substances inflammables ou explosives à l'eau de lavage. Ces substances pourraient dégager des vapeurs qui risquent de s'enflammer ou d'exploser.
- Dans certaines conditions, une certaine quantité d'hydrogène peut être produite par un système à eau chaude qui n'a pas été utilisé pendant 2 semaines ou plus. L'HYDROGÈNE EST UN GAZ EXPLOSIF. Si le système à eau chaude n'a pas été utilisé pendant une telle période, avant de faire fonctionner la machine à laver, faites couler tous les robinets d'eau chaude pendant plusieurs minutes. Cette technique libérera tout hydrogène accumulé. Comme ce gaz est inflammable, ne fumez pas et n'utilisez aucune flamme pendant ce temps.
- Ne laissez pas les enfants jouer dans la machine à laver ou sur celle-ci. Vous devez les surveiller de près lorsque vous utilisez la machine à laver à proximité.
- Avant de laisser au repos ou de mettre la machine à laver au rebut, retirez-en la porte pour empêcher les enfants de s'y introduire.
- N'installez pas et n'entreposez pas la machine à laver dans un endroit où elle serait exposée aux intempéries ou au gel.
- Ne modifiez pas les commandes.
- Ne réparez pas et ne remplacez aucune des pièces de la machine à laver sauf indication contraire figurant dans ce manuel. De plus, n'effectuer que l'entretien décrit. Nous vous recommandons fortement de faire effectuer toute réparation par un technicien qualifié.
- Consultez les directives d'installation pour les exigences de mise à la terre.
- Suivez TOUJOURS les consignes d'entretien des tissus fournies par le fabricant du vêtement.
- Ne placez pas les articles exposés à de l'huile de cuisson dans votre machine à laver. Des vêtements contaminés aux huiles de cuisson peuvent entraîner une réaction chimique qui pourrait faire enflammer une brassée.
- Utilisez les assouplisseurs ou produits pour éliminer la statique uniquement tel que recommandé par le fabricant.
- Cette machine à laver n'est pas conçue pour une utilisation maritime ou pour des installations mobiles comme dans un véhicule récréatif, un avion, etc.
- Fermez les robinets si la machine à laver doit être laissée pendant une longue période, comme durant vos vacances.
- Les matériaux d'emballage peuvent être dangereux pour les enfants. Ils présentent un risque de suffocation ! Conservez tous les matériaux d'emballage hors de portée des enfants.
- Vérifiez toujours l'intérieur de la machine à laver pour y repérer tout objet étranger avant de charger une brassée de lessive. Gardez la porte fermée lorsque vous ne l'utilisez pas.

⚠ AVERTISSEMENT

Pour réduire les risques d'incendie, de choc électrique, ou des blessures corporelles en utilisant des appareils électroménagers, vous devez toujours suivre les précautions de base, y compris ce qui suit.

- **Débranchez votre machine à laver avant de la nettoyer pour** éviter le risque d'électrocution.
- **N'utilisez jamais de produits chimiques puissants, de nettoyants abrasifs ou de dissolvants pour nettoyer votre machine à laver.** Ils endommageront sa surface.
- **Ne mettez jamais de chiffons ou de vêtements huileux ou graisseux en haut de la machine à laver.** Ces substances dégagent des vapeurs qui peuvent mettre feu aux tissus.
- **Ne lavez pas d'articles qui ont été salis par de l'huile végétale ou de l'huile de cuisson.** Ces articles peuvent conserver un peu d'huile après le lavage. À cause de cette huile qui reste dans le tissu, le tissu peut se mettre à fumer ou peut prendre feu seul.
- **Débranchez cet appareil de sa prise d'alimentation avant de tenter de l'entretenir. Vous ne débranchez pas cet appareil de son alimentation électrique en tournant les boutons de commande en position OFF (arrêt).** Tout non-respect de cet avertissement peut entraîner des blessures graves, un incendie, une électrocution ou la mort.
- **Ne mélangez jamais des produits de lavage pour la même charge, à moins que cela soit spécifié sur leur étiquette. Ne mélangez jamais d'eau de Javel chlorée avec de l'ammoniaque ou des acides, comme le vinaigre. Suivez les instructions des paquets pour utiliser des produits de lavage.** Un mauvais usage peut produire des gaz nocifs qui peuvent entraîner des blessures graves ou la mort.
- **Ne mettez jamais votre main dans la machine à laver lorsque des pièces sont en mouvement. Avant de charger, de décharger ou d'ajouter des articles, appuyez sur le bouton de sélection de cycle et laissez le tambour s'arrêter complètement avant d'avoir accès à l'intérieur.** Tout non-respect de cet avertissement peut entraîner des blessures graves, un incendie, une électrocution ou la mort.

⚠ AVERTISSEMENT

- **Consultez les consignes d'installation pour y trouver des procédures détaillées de mise à la terre.** Les instructions d'installation sont emballées dans la machine à laver à titre de référence pour l'installateur. Si vous déménagez la machine à laver dans un nouvel emplacement, faites-la vérifier et réinstaller par un technicien qualifié de service. Tout non-respect de cet avertissement peut entraîner des blessures graves, un incendie, une électrocution ou la mort.
- **Ne coupez en aucune circonstance, ou n'enlevez jamais la troisième broche (la broche de mise à la terre) du cordon d'alimentation.** Tout non-respect de cet avertissement peut entraîner des blessures graves, un incendie, une électrocution ou la mort.
- **Pour votre sécurité personnelle, cette machine à laver doit être correctement mise à la terre.** Tout non-respect de cet avertissement peut entraîner des blessures graves, un incendie, une électrocution ou la mort.
- **Le cordon d'alimentation de cet appareil est équipé d'une fiche à trois broches (mise à la terre) qui se raccorde à une prise une prise à trois trous (mise à la terre) normal,** afin de minimiser la possibilité d'électrocution.
- **Vous devez brancher cette machine à laver dans une prise mise à la terre de 120 VCA, 60 Hz.** Tout non-respect de cet avertissement peut entraîner des blessures graves, un incendie, une électrocution ou la mort.
- **Faites vérifier par un électricien qualifié la prise murale et le circuit pour vous assurer que la prise est bien mise à la terre.** Tout non-respect de cet avertissement peut entraîner des blessures graves, un incendie, une électrocution ou la mort.
- **Si vous avez une prise normale à deux trous, vous êtes personnellement responsable et tenu de la faire remplacer par une prise murale à trois trous bien mise à la terre.** Tout non-respect de cet avertissement peut entraîner des blessures graves, un incendie, une électrocution ou la mort.
- **N'installez jamais sur un tapis. Installez la machine à laver sur un plancher solide.** Tout non-respect de cet avertissement peut entraîner des dommages sérieux dus à des fuites.
- **N'enlevez jamais la broche de mise à la terre. N'utilisez jamais un adaptateur ou une rallonge. Branchez dans une prise à trois trous mise à la terre.** Tout non-respect de cet avertissement peut entraîner des blessures graves, un incendie, une électrocution ou la mort.
- **Vous devez toujours brancher la machine à laver dans sa propre prise électrique. Celle-ci doit avoir une notation de voltage qui correspond à celle de la plaque de signalisation de la machine à laver.** Cela permet un meilleur rendement, tout en empêchant une surcharge des circuits de câblage de la maison, qui pourrait entraîner un danger d'incendie à la suite d'une surchauffe des fils.
- **Ne débranchez jamais votre machine à laver en tirant sur le cordon d'alimentation.** Saisissez toujours fermement la fiche et faites-la sortir de la prise en la tirant droit. Tout non-respect de cet avertissement peut entraîner des blessures graves, un incendie, une électrocution ou la mort.
- **Quand vous installez ou déplacez votre machine à laver, prenez soin de ne pas pincer, écraser ou endommager le cordon d'alimentation.** Tout non-respect de cet avertissement peut entraîner des blessures graves, un incendie, une électrocution ou la mort.
- **Vous devez faire installer la machine à laver et la faire mettre à la terre par un technicien qualifié, conformément aux codes normes locales.** Cela empêchera le danger d'électrocution et assurera la stabilité du fonctionnement.
- **La machine à laver est lourde. Vous avez peut-être besoin de deux personnes, ou plus, pour installer et déplacer cet appareil.** Tout non-respect de cet avertissement peut entraîner des blessures du dos ou d'autres blessures.
- **Rangez et installez votre machine à laver dans un endroit où elle ne sera pas exposée à des températures inférieures à 0 degré ou à des conditions climatiques extérieures.** Tout non-respect de cet avertissement peut entraîner des dommages sérieux dus à des fuites.

⚠ AVERTISSEMENT: RISQUE POUR LES ENFANTS

- **Ne permettez jamais à des enfants de jouer dans la machine à laver, ou sur la machine à laver. Vous devez surveiller de près les enfants pour utiliser la machine à laver près d'enfants. Quand les enfants grandissent, apprenez-leur comment bien utiliser, en toute sécurité, tous les appareils électroménagers.** Tout non-respect de cet avertissement peut entraîner des blessures graves.
- **Détruisez la boîte en carton, le sac en matière plastique et tous les autres matériaux d'emballage après avoir déballé la machine à laver. Des enfants peuvent les utiliser pour jouer. Les boîtes en carton recouvertes de tapis, de garnitures de lit ou de pellicules en matière plastique peuvent devenir des chambres hermétiquement closes.** Tout non-respect de cet avertissement peut entraîner des blessures graves.
- **Rangez les produits de lavage hors de portée des enfants. Pour éviter des blessures, tenez compte de tous les avertissements figurant sur les étiquettes de produits.** Tout non-respect de cet avertissement peut entraîner des blessures graves.
- **Avant de jeter votre machine à laver, ou de vous arrêter de l'utiliser, retirez la porte du compartiment de lavage pour éviter que des enfants ou de petits animaux ne s'y trouvent enfermés par inadvertance.** Tout non-respect de cet avertissement peut entraîner des blessures graves ou la mort.

INSTRUCTIONS DE MISE À LA TERRE

IMPORTANT : Veuillez lire attentivement ces instructions.

CONNEXION ÉLECTRIQUE

⚠ AVERTISSEMENT

Un raccordement incorrect du conducteur de mise à la terre de l'appareil peut entraîner un risque de déchargement électrique. Consultez un électricien ou un technicien qualifié si vous avez un doute sur la mise à la terre correcte de l'appareil. Ne modifiez pas la fiche fournie avec l'appareil. Dans le cas où elle ne serait pas adaptée à la prise, faites installer une prise correcte par un électricien qualifié. Le non-respect de ces instructions peut provoquer des blessures graves, un incendie, un choc électrique ou la mort.

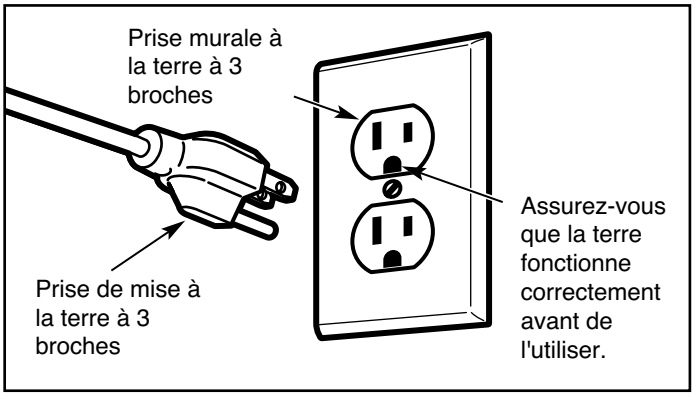

INSTRUCTIONS DE MISE À LA TERRE

Cet appareil doit être raccordé à la terre. Dans l'éventualité d'un dysfonctionnement ou d'une panne, la mise à la terre réduira le risque de décharge électrique en fournissant au courant électrique un chemin de moindre résistance. Cet appareil est équipé d'un cordon, muni d'un conducteur de mise à la terre de l'appareil et d'une fiche de mise à la terre. La fiche doit être branchée dans une prise appropriée, correctement installée et raccordée à la terre, conformément à toutes les normes et réglementations locales.

COMPOSANTES ET PIÈCES PRINCIPALES

A TIROIR À DISTRIBUTEUR DE DÉTERGENT
Ce tiroir à quatre compartiments offre quatre distributeurs distincts pour le détergent du prélavage et lavage principal, le javellisant et l'assouplisseur.

B ÉCRAN DEL DU PANNEAU DE COMMANDE
L'écran à DEL convivial indique les options de cycle, les réglages, l'état du cycle, et la durée estimée restante durant le fonctionnement.

REMARQUE : Les capteurs de la machine à laver détectent automatiquement la taille du chargement à laver afin d'optimiser le temps, en fonction du cycle et des options sélectionnés.

C MOTEUR À ENTRAÎ NEMENT DIRECT
Le moteur à entraînement direct fournit une performance et une fiabilité améliorées tout en augmentant le rendement énergétique. (Le moteur n'est pas visible.)

D TAMBOUR EN ACIER INOXYDABLE GRANDE CAPACITE
Le tambour d'acier inoxydable ultra grand offre une extrême durabilité et il est incliné pour améliorer l'efficacité et permettre un accès plus facile aux gros articles.

E PORTE VERROUILLABLE À ACCÈS FACILE
La porte extra-large est verrouillée durant le fonctionnement et dispose d'une fonction d'ouverture différée pour empêcher qu'elle ne s'ouvre (les conditions de sécurité doivent être réunies).

F PANNEAU D'ACCÈS AU FILTRE
Permet d'accéder facilement au filtre de la pompe de vidange, pour nettoyer le filtre ou récupérer les objets perdus sans avoir à contacter le service de maintenance.

G PIEDS DE NIVELLEMENT
Quatre pieds de nivellement (deux à l'avant et deux à l'arrière) sont réglables pour améliorer la stabilité de la machine à laver sur un plancher inégal. Les pieds sont ajustés et verrouillés à l'aide de la clé fournie avec la machine à laver.

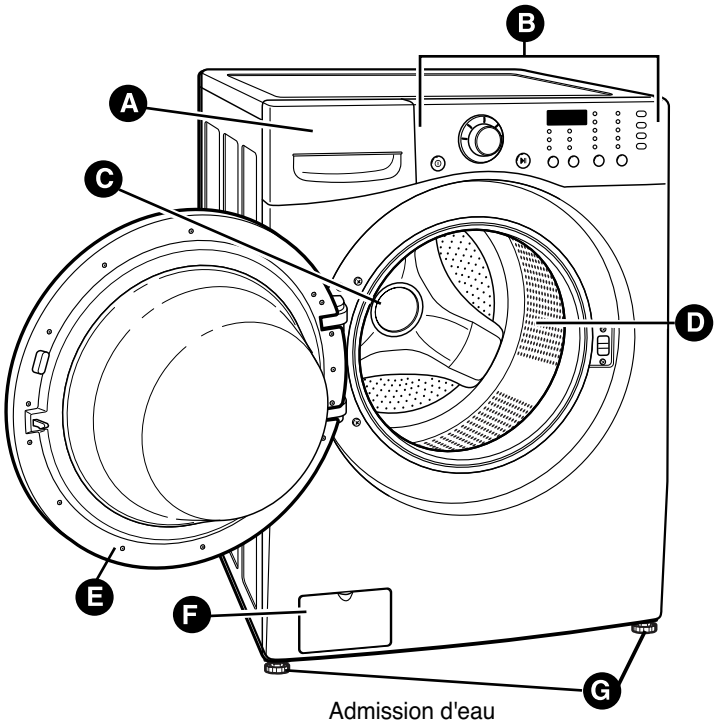

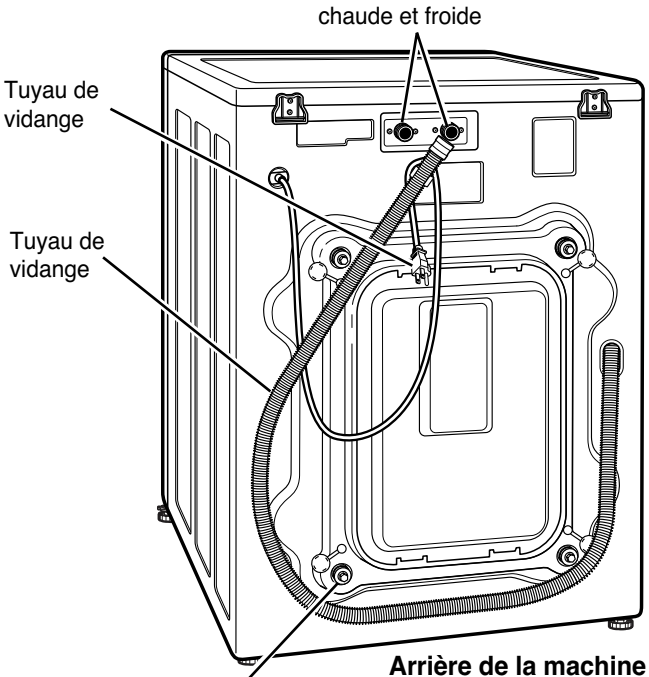

Arrière de la machine à laver

Boulons/Bagues de fixation de transport (4)
REMARQUE : les boulons/bagues de fixation **DOIVENT** être retirés avant d'utiliser l'appareil. À conserver pour un usage ultérieur. Voir page 68.

Accessoires compris

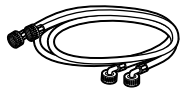
Tuyaux d'eau chaude et froide

Tampons antidérapants

Capuchons (4) (pour couvrir les trous des boulons d'expédition)

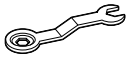
Clé (pour retirer les boulons d'expédition et ajuster les pieds de nivellement)

Courroie de fixation (pour fixer le tuyau de vidange)

Support à coude (pour fixer le tuyau de vidange)

Accessoires en option

Tuyau d'évacuation

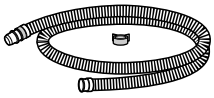
P/N 5215ER2002K

Kit d'empilement (pour le sèche-linge)

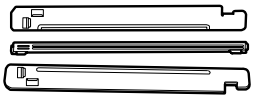
D26 17002 (blanc)
D26 17008 (gingembre)
D26 17009 (rouge piment)

SPÉCIFICATIONS ET DIMENSIONS PRINCIPALES

Description	Machine à laver à chargement
Fréquence/tension nominale	120 V c.a. à 60 Hz
Dimensions	27 po (larg) X 29 3/4 po (prof) X 38 11/16 po (haut), 51 po (prof avec porte ouverte) 68,6 cm (larg) X 75,6 cm(Dprof) X 98,3 cm(haut), 129,5 cm (prof avec porte ouverte)
Poids net	179 lb. (81 kg)

CHOISIR LE BON EMPLACEMENT

AVERTISSEMENT

- **La machine à laver est lourde ! Deux personnes ou plus sont nécessaires lorsque vous déballez et déplacez la machine à laver.** Tout non-respect de ces instructions peut entraîner des blessures du dos ou d'autres blessures.
- **Entreposez et installez la machine à laver à un endroit où elle ne sera pas exposée à des températures sous le point de congélation ou exposée aux intempéries.** Tout non-respect de cet avertissement peut entraîner des blessures graves, un incendie, une électrocution ou la mort.
- **Vous devez bien mettre à la terre cet appareil, pour votre sécurité personnelle. Une machine à laver bien mise à la terre se conformera à tous les codes et les normes en vigueur.** Tout non-respect de cet avertissement peut entraîner des blessures graves, un incendie, une électrocution ou la mort.
- **Pour réduire le risque de décharge électrique, n'installez pas la machine à laver dans un lieu humide.** Tout non-respect de cet avertissement peut entraîner des blessures graves, un incendie, une électrocution ou la mort.
- L'ouverture de la base ne doit pas être obstruée par une moquette si la machine à laver est installée sur un plancher recouvert de tapis.
- **N'enlevez jamais la broche de mise à la terre. N'utilisez jamais un adaptateur ou une rallonge. Branchez dans une prise à trois trous.** Tout non-respect de cet avertissement peut entraîner des blessures graves, un incendie, une électrocution ou la mort.

Prise de courant

- La prise de courant doit se trouver à moins de 60 po (1,5 m) d'un côté ou de l'autre de la machine à laver.
- L'appareil et la prise doivent être placés de façon à ce que la fiche soit facilement accessible.
- Ne surchargez pas la prise murale avec plus d'un électroménager.
- La prise doit être mise à la terre conformément aux codes et règlements de câblage actuels.
- Un fusible à action différée ou un disjoncteur est recommandé.

REMARQUE : Il incombe au propriétaire de faire installer une prise adéquate par un électricien qualifié.

ESPACES

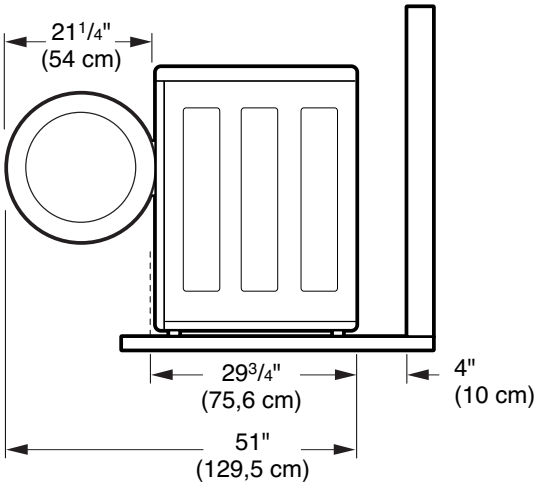

Pour assurer un espace suffisant pour les conduites d'eau et de débit d'air, prévoyez des espaces minimum d'au moins 1 po (2,5 cm) sur les côtés et de 4 po (10 cm) derrière l'appareil. Assurez-vous de prévoir suffisamment d'espace pour les moulures murales, de portes ou de plancher qui peuvent augmenter les espaces requis.

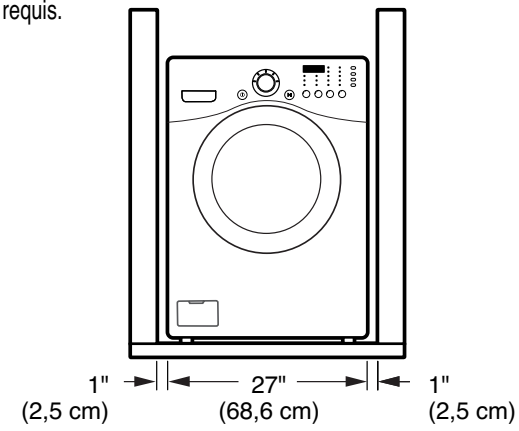

Laissez au moins 21 1/4 po (54 cm) à l'avant de la machine à laver pour l'ouverture de la porte.

REVÊTEMENT DE SOL

- Pour minimiser le bruit et la vibration, la machine à laver DOIT être installée sur un plancher solide. Consultez la NOTE à droite.
- La pente permise sous la machine à laver dans son entier est d'un maximum de 1°.
- Les revêtements de tapis et de tuiles souples ne sont pas recommandés.
- N'installez jamais la machine à laver sur une plateforme ou sur une structure faiblement supportée. Utilisez uniquement un piédestal accessoire approuvé tel que décrit ci-dessous.

REMARQUE : veuillez noter que le plancher doit être suffisamment rigide et solide pour supporter le poids de la machine à laver lorsqu'elle est pleinement chargée, sans plier ni rebondir. Si votre plancher est trop flexible, vous devrez peut-être le renforcer pour le rendre plus rigide. Un plancher qui convient à une machine à laver à chargement par le haut pourrait ne pas être suffisamment rigide pour une machine à laver à chargement frontal, à cause de la différence de vitesse et de direction du cycle d'essorage. Si le plancher n'est pas solide, votre machine à laver pourrait vibrer et vous pourriez entendre et ressentir cette vibration à travers toute votre maison.

DÉBALLAGE ET DÉVISSAGE DES BOULONS D'EXPÉDITION

Lorsque vous retirerez la machine à laver de sa boîte, assurez-vous de retirer le support en mousse du milieu de la base de carton.

Si vous devez la machine à laver pour retirer les matériaux d'emballage à la base, protégez toujours les parties latérales de l'appareil et posez-le précautionneusement sur le côté. **Ne déposez PAS** la machine à laver sur l'arrière ni sur l'avant.

Pour prévenir les dommages internes durant le transport, la machine à laver est dotée de 4 boulons d'expédition et d'attaches en plastique.

IMPORTANT:

- Ces boulons et bagues de fixation pour le transport **NE DOIVENT PAS** être retirés avant l'installation de la machine à laver en position finale.
- Ils DOIVENT être retirés avant de mettre en marche la machine à laver.
- Si vous ne retirez pas les boulons et bagues de fixation de transport avant d'utiliser la machine à laver, ils risquent de provoquer d'importantes vibrations et bruits, qui au final peuvent détériorer irrémédiablement la machine à laver.

REMARQUE : le cordon d'alimentation est sécurisé à l'arrière de la machine à laver par un boulon de transport qui permet d'empêcher le fonctionnement de la machine.

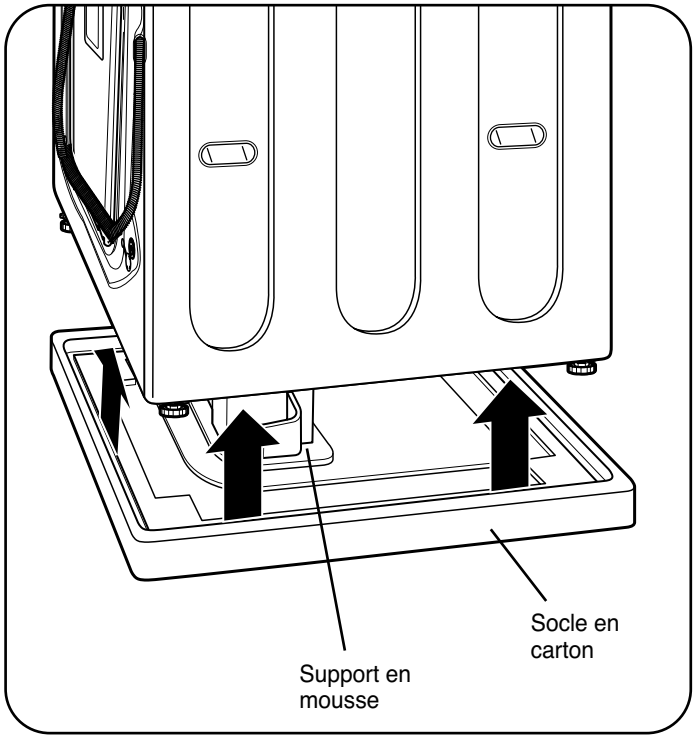

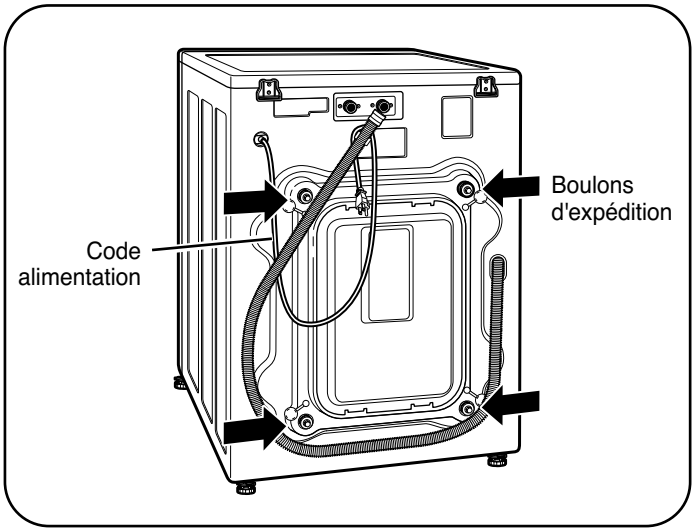

1. En commençant par les 2 boulons d'expédition du bas, utilisez la clé comprise pour retirer l'ensemble des 4 boulons d'expédition en les tournant dans le sens inverse des aiguilles d'une montre.

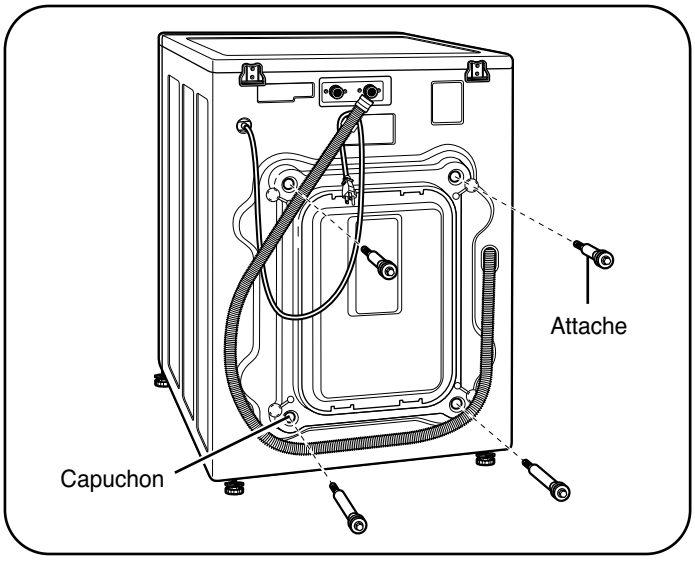

2. Retirez les attaches en les faisant légèrement pivoter tout en tirant.
3. Localisez les quatre couvercles des orifices inclus dans le pack d'accessoires et installez-les dans les orifices des boulons de transport.

REMARQUE : conservez les boulons et les attaches pour une utilisation ultérieure. Pour éviter d'endommager les internes, les boulons d'expédition et les attaches doivent être installés lors du transport de la machine à laver.

FRANÇAIS

RACCORDEMENT DES CONDUITES D'EAU

- **IMPORTANT :** utilisez des tuyaux neufs lors de l'installation de la machine à laver. Ne réutilisez PAS d'anciens tuyaux.
- **IMPORTANT :** utiliser SEULEMENT les tuyaux d'entrée fournis avec cet appareil électromén ager. Il n'est pas garanti que les tuyaux de rechange s'adaptent ou fonctionnent correct ement. Les autres tuyaux pourraient ne pas bien se serrer et causer des fuites. Les dommages subséquents au produit ou à la propriété ne seront pas couverts confo rmément aux modalités de la garantie.
- La plage de pression de l'alimentation d'eau est de 14,5 psi à 116 psi (100~800 kPa). Si la pression de l'alimentation d'eau est supérieure à 116 psi, une soupape réductrice de pression doit être installée.
- Vérifiez périodiquement le tuyau pour y déceler toute fissures, fuites et traces d'usure et remplacez-le au besoin.
- Assurez-vous que les conduites d'eau ne sont pas étirées, pincées, écrasées ou tordues.
- La machine à laver ne doit jamais être installée et entreposée dans un endroit soumis au gel. En effet, le gel risquerait d'endommager les conduites d'eau et les mécanismes internes de la machine à laver. Si la machine à laver a été exposée au gel avant son installation, laissez-la reposer à la température de la pièce pendant plusieurs heures avant de l'utiliser.

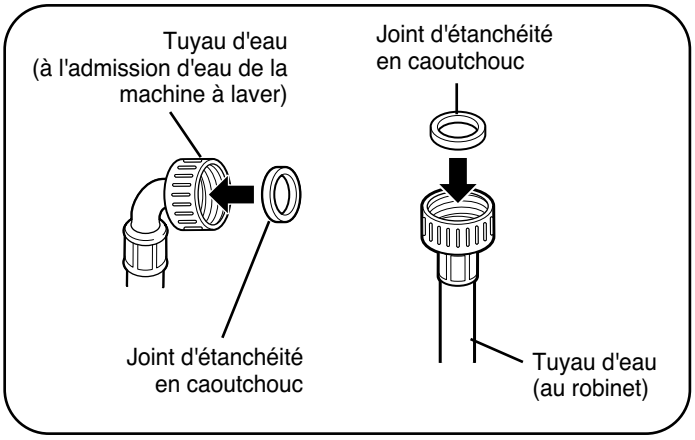

1. Vérifiez la fixation filetée sur chaque tuyau et assurez-vous qu'un joint en caoutchouc est disposé aux deux extrémités.

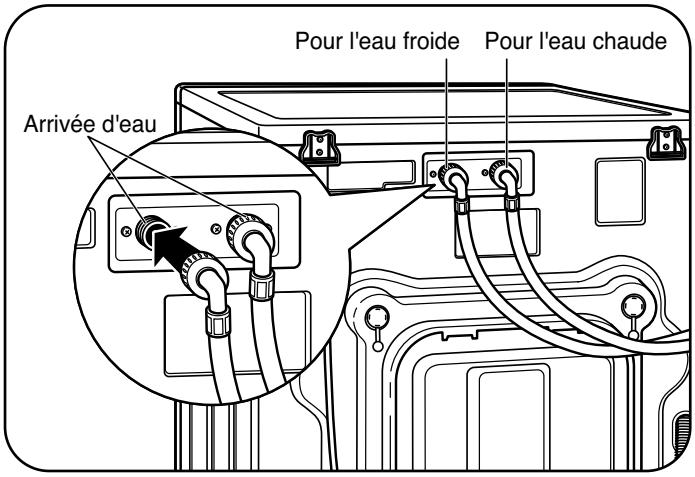

2. Raccordez le tuyau d'entrée d'eau chaude (rouge) au raccord d'eau chaude à l'arrière de la machine à laver. Raccordez le tuyau d'entrée d'eau froide (bleu) au raccord d'eau froide à l'arrière de la machine à laver. Serrez fermement les raccords.

REMARQUE : veillez à ne pas fausser le filetage des raccords car cela endommagerait la vanne et risquerait d'entraîner des dégâts matériels dus aux fuites.

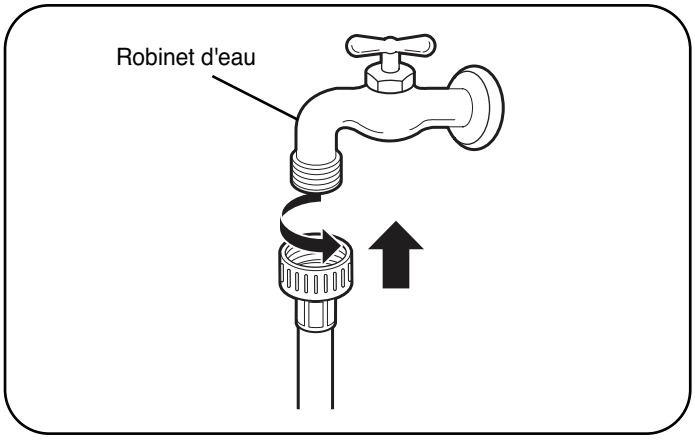

3. Raccordez les tuyaux d'arrivée d'eau aux robinets d'eau CHAUDE et FROIDE en vissant d'abord fermement à la main, puis en serrant encore 2/3 de tour avec une pince. Ouvrez les robinets et vérifiez la présence éventuelle de fuites.

RACCORDEMENT DU TUYAU DE VIDANGE

- Le tuyau de vidange doit toujours être solidement fixé. Dans le cas contraire, il pourrait en résulter une inondation et des dégâts matériels.
- N'installez pas l'extrémité du tuyau de vidange à une hauteur supérieure à 96 po (243,8 cm) au-dessus du bas de la machine à laver.
- Le drain doit être installé en conformité avec toutes les normes et règlements locaux applicables.
- Assurez-vous que les conduites d'eau ne sont pas étirées, pincées, écrasées ou tordues.

REMARQUE :
Un kit d'extension du tuyau d'évacuation est disponible si le tuyau de vidange n'est pas suffisamment long. N'utilisez pas un tuyau d'évacuation de plus de 2 mètres car cela entraînerait une mauvaise évacuation et par conséquent un mauvais nettoyage et essorage.

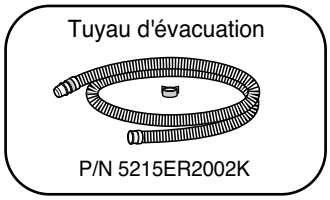

Option1: Tuyau de renvoi

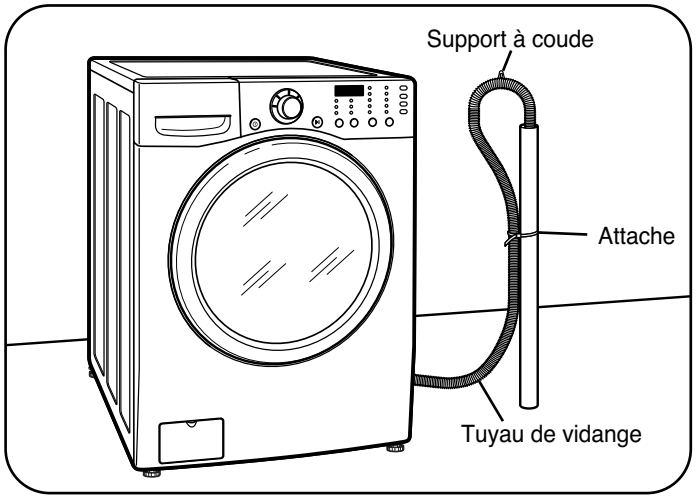

Installez l'extrémité du tuyau d'évacuation dans la bride de retenue. Ne prolongez pas le tuyau d'évacuation plus de 10 centimètres au delà de la bride de retenue. Utilisez une courroie de fixation pour maintenir en place le tuyau d'évacuation.

REMARQUE :

- La hauteur totale de l'extrémité du tuyau ne doit pas être supérieure à 96 po (243,8 cm) à partir du bas de la machine à laver.
- N'insérez pas le tuyau de vidange plus de 8-12 pouces (20-30 centimètres) dans le tuyau de renvoi.
- Si le tuyau d'évacuation se prolonge de plus de 10 centimètres au delà de la bride de retenue, des moisissures ou des micro-organismes pourraient s'infiltrer dans le lave-linge.

Option2: Bac à laver

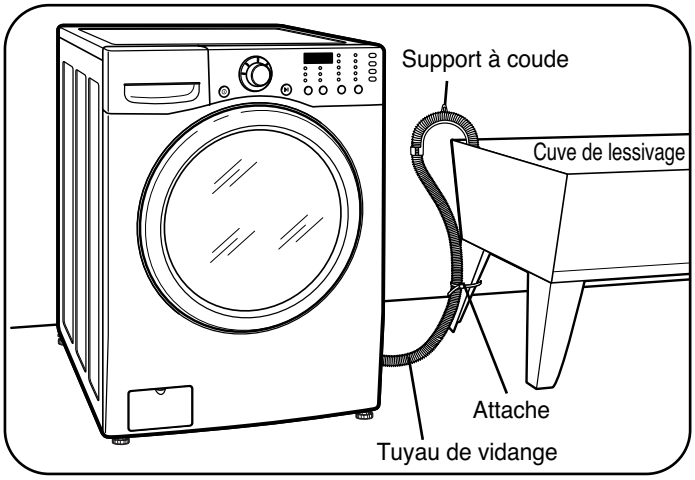

Le support coudé doit être installé près de l'extrémité du tuyau d'évacuation. Suspendez l'extrémité du tuyau d'évacuation sur le bord du bac à laver. Utilisez une courroie de fixation pour sécuriser la fixation du tuyau d'évacuation.

Option3: Siphon de sol

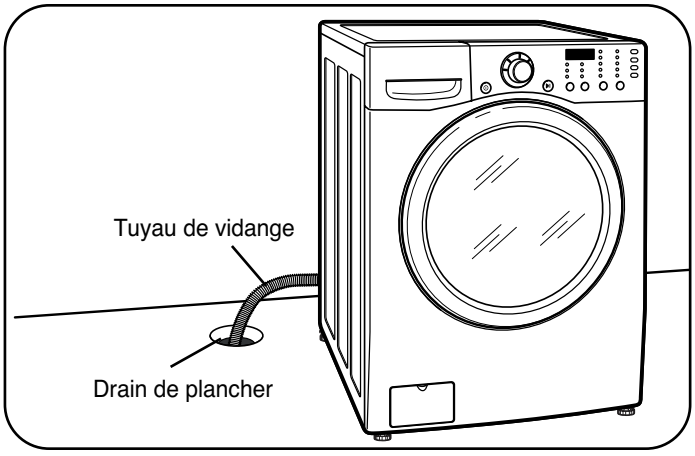

Insérez l'extrémité du tuyau de vidange dans le drain de plancher. Sécurisez le tuyau de manière à l'empêcher de bouger ou de sortir du bac d'évacuation si possible.

CONNEXION À L'ALIMENTATION ÉLECTRIQUE

La machine à laver doit être raccordée à une prise à 3 broches mise à la terre (120VAC, 60Hz).

Branchez la machine à laver.

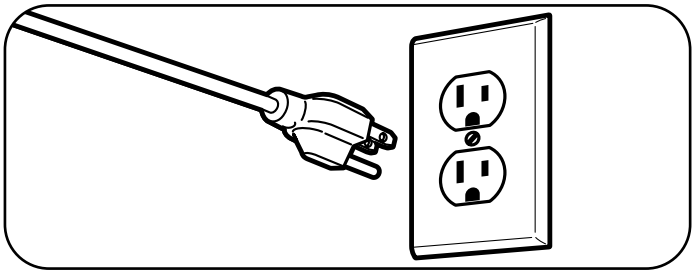

MISE À NIVEAU DE LA MACHINE À LAVER

Le tambour de votre nouvelle machine à laver tourne à des vitesses très élevées.

REMARQUE : ajustez les pieds de nivellement seulement pour répondre aux besoins de mise à niveau de la machine. Les étendre plus qu'il est nécessaire pourrait causer des vibrations.

REMARQUE : avant d'installer le lave-linge, enlevez tous les objets se trouvant sur le sol et nettoyez-le. La présence de poussière, d'eau, d'huile, de détergent ou autre peut provoquer des vibrations dues à un mauvais contact des pieds avec le sol.

REMARQUE : avant d'installer la machine, assurez-vous que le sol est propre, sec et débarrassé de toutes poussières, saletés, graisses et eaux afin que les pieds de la machine ne glissent pas. Les pieds de stabilisation, s'ils bougent ou glissent sur le sol, peuvent favoriser les vibrations et le bruit. Voir INSTALLATION DES PATINS ANTIDÉRAPANTS ci-dessous pour plus d'informations.

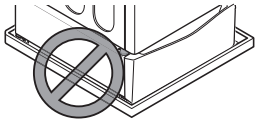

- Les quatre pieds de mise à niveau doivent être stables au sol. Appuyez sur chaque coin et chaque côté de la machine à laver pour vous assurer que les pieds de mise à niveau sont en contact avec le sol.

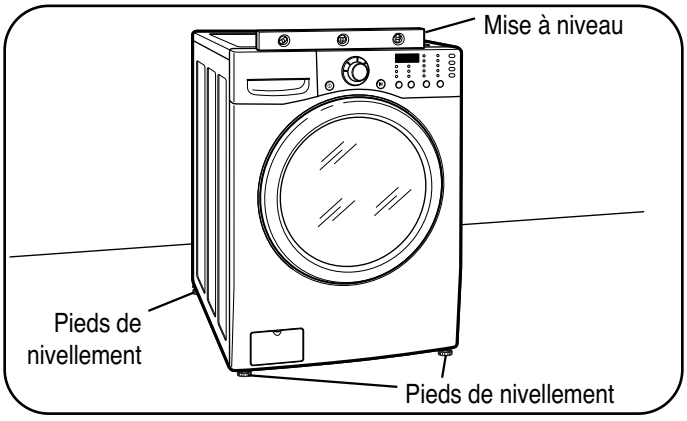

1. Placez la machine à laver dans l'endroit où elle demeurera, en faisant attention de ne pas pincer, étirer ou écraser les conduites d'eau et de vidange. Placez un niveau en travers de la surface de la machine à laver.

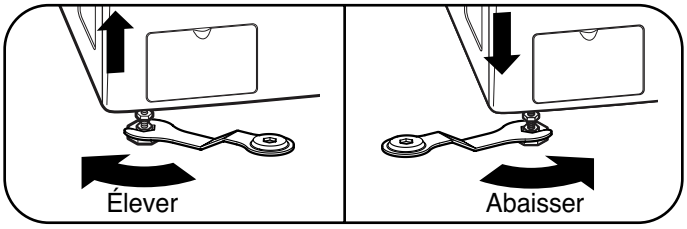

2. Desserrez les écrous des 4 pieds de mise à niveau à l'aide de la clé jusqu'à ce que vous puissiez ajuster les pieds. A l'aide de la clé, faites tourner les pieds dans le sens des aiguilles d'une montre pour relever la machine, et dans le sens inverse pour l'abaisser. A l'aide d'un niveau à bulle, ajustez les pieds jusqu'à ce que le lave-linge soit parfaitement de niveau, dans tous les sens. Assurez-vous que les 4 pieds soient fermement en contact avec le sol.

REMARQUE : si vous installez la machine à laver sur le socle optionnel, les pieds de mise à niveau de la machine à laver doivent être totalement rétractés. Utilisez les pieds de mise à niveau sur le socle pour niveler la machine à laver.

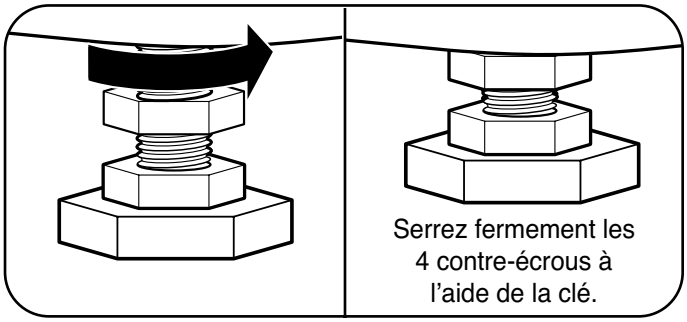

3. Dès que la machine à laver est mise à niveau - latéralement et d'avant en arrière, utilisez la clé de réglage pour serrer fermement les quatre écrous de verrouillage pour empêcher que les pieds ne se dérèglent durant le fonctionnement. Assurez-vous que les pieds de nivellement sont en contact ferme avec le sol.

REMARQUE : pour vous assurer que la machine à laver est proprement mise à niveau, faites-lui effectuer une brassée test :placez environ 6 livres/2,7 kg de lessive dans la machine. Puis, appuyez sur POWER (ALIMENTATION), appuyez sur RINSE+SPIN (RINÇAGE ET ESSORAGE) et finalement sur le bouton START/PAUSE (MARCHE/PAUSE). Consultez les sections suivantes pour des renseignements supplémentaires sur la sélection et le fonctionnement des cycles.

Assurez-vous que la machine à laver ne vibre pas et ne se balance pas trop durant l'essorage. Si c'est le cas, ajustez les pieds de nivellement jusqu'à ce qu'elle soit stable et faites le test de nouveau.

INSTALLATION DES PATINS ANTIDÉRAPANTS (en option)

Certains revêtements de sol sont trop glissants pour empêcher la machine de bouger en cas de charge trop importante. Bien qu'il soit normal qu'une charge soit occasionnellement importante, cela peut favoriser les vibrations et le bruit, ainsi que le déplacement de la machine. Dans ce cas, suivez les consignes ci-dessous pour l'installation des patins antidérapants. Ces patins empêcheront la machine de bouger en cas de charge importante et réduiront les vibrations et le bruit.

Patins antidérapants

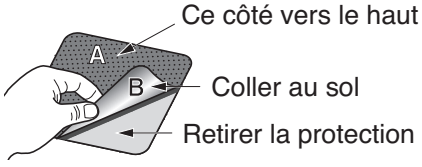

∗ **Placer les patins sous chaque pied avant**

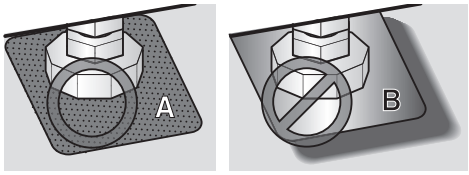

FRANÇAIS

AVERTISSEMENT: pour réduire le risque d'incendie, de décharge électrique, ou de blessures, veuillez lire attentivement et respecter le Guide d'utilisation et d'entretien, y compris les instructions importantes de sécurité, avant d'utiliser cette machine à laver.

CARACTÉRISTIQUES DU PANNEAU DE COMMANDE

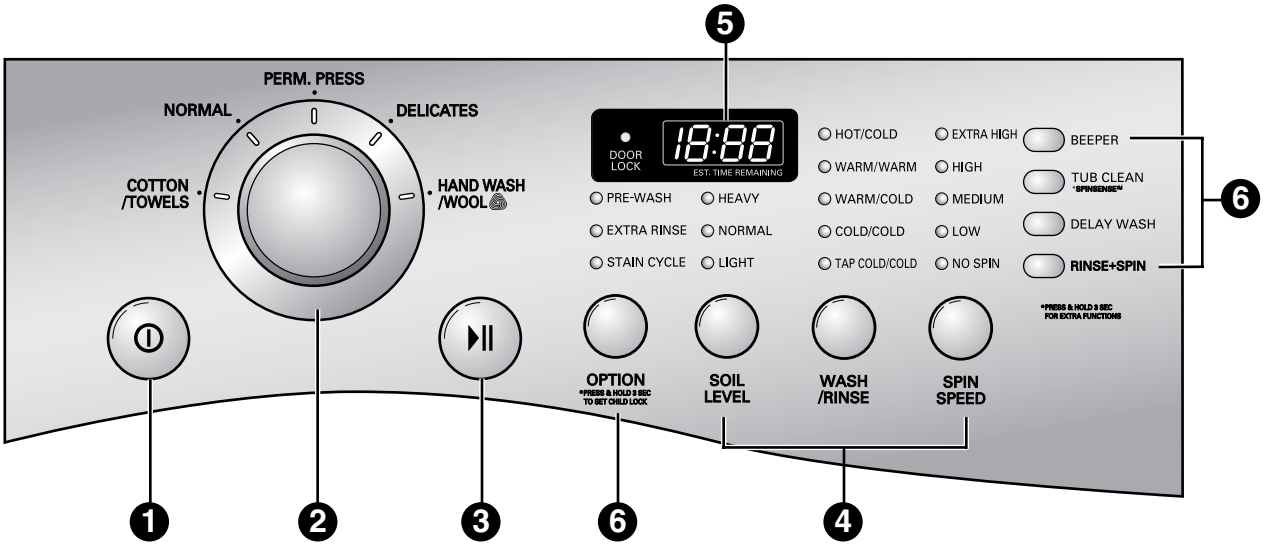

1 BOUTON DE MISE EN MARCHE/ARRÊT

Appuyez pour mettre en marche la machine à laver. Appuyez de nouveau pour arrêter la machine à laver.

REMARQUE : Appuyer sur le bouton de MARCHE/ARRÊT durant un cycle annulera ce cycle et tous les autres réglages de brassée seront perdus.

2 BOUTON SÉLECTEUR DE CYCLE

Tournez ce bouton pour sélectionner le cycle désiré. Une fois le cycle désiré sélectionné, les préréglages standard s'afficheront à l'afficheur. Ces paramètres peuvent être réglés à l'aide des boutons de configuration de cycle avant de démarrer le cycle. (Voir le guide de cycle, page 74, pour connaître les réglages autorisés. Pour protéger les tissus, les réglages ne sont pas tous autorisés pour l'ensemble des cycles.)

3 BOUTON DE MISE EN MARCHE/PAUSE

Appuyez sur ce bouton pour DÉMARRER le cycle sélectionné. Si la machine à laver est en fonction, utilisez ce bouton pour faire une PAUSE dans le cycle sans perdre les paramètres actuels.

REMARQUE : Si vous n'appuyez pas sur le bouton MARCHE/PAUSE dans les 4 minutes de la sélection d'un cycle, la machine à laver s'éteint automatiquement.

4 BOUTONS DE RÉGLAGE DU CYCLE

Utilisez ces boutons pour sélectionner les options de cycle désirées pour le cycle que vous avez choisi. Voir page 79 pour obtenir une description compléte.

REMARQUE : Les réglages ne sont pas tous disponibles pour toutes les sélections de cycle. Voir le tableau à la page 74 pour plus de détails.

5 TEMPS ET ÉTAT

L'écran affi che les paramètres, le temps restant estimé, les options et les messages d'état de votre machine à laver.

6 BOUTONS D'OPTIONS

Les boutons d'options vous permettent de sélectionner des options de cycle supplémentaires et ils s'allument lorsqu'on les sélectionne. Certains boutons vous permettent également d'actionner des fonctions spéciales en appuyant et en maintenant enfoncé le bouton pendant 3 secondes.

Pour des renseignements détaillés sur les options individuelles, consultez les pages suivantes.

FRANÇAIS

UTILISATION DE LA MACHINE À LAVER

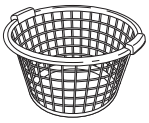

1 TRI DU LINGE LINGE ET CHARGEMENT DE LA MACHINE À LAVER

Reportez-vous à la page 75.

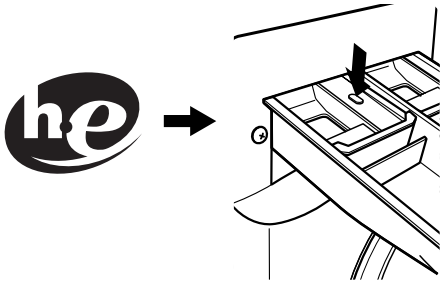

2 AJOUTER UN DÉTERGENT ET D'AUTRES PRODUITS

Ouvrez le tiroir du distributeur et ajoutez he un détergent au compartiment principal de nettoyage. Ajoutez un produit de blanchissage et un adoucissant si vous le souhaitez. Voir pages 76 et 77 pour connaître les informations importantes associées à l'utilisation des détergents et du distributeur.

3 MISE SOUS TENSION DE LA MACHINE À LAVER

Appuyez sur le bouton POWER (ALIMENTATION) pour mettre sous tension la machine à laver. Les voyants autour du Bouton de sélection de cycle s'allumeront et vous entendrez une sonnerie. Reportez-vous à la page 72.

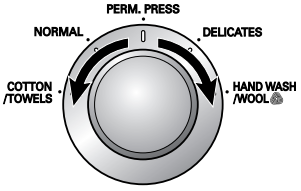

4 SÉLECTIONNER UN CYCLE

Tournez le Bouton de sélection de cycle dans un sens ou dans l'autre pour choisir le cycle désiré. Les réglages préréglés pour ce cycle seront indiqués : température de Wash/Rinse (lavage/rincage), Spin Speed (vitesse d'essorage), Soil Level (niveau de salete), et options. Reportez-vous à la page 72.

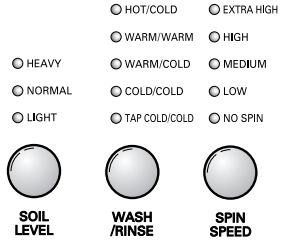

5 SÉLECTIONNER LES MODIFICATEURS DE CYCLE

Les paramètres par défaut pour le cycle sélectionné peuvent désormais être modifiés (si vous le souhaitez). Pour cela, vous pouvez utiliser les boutons de modificateur de cycle comme indiqués à la page 79 (Wash/Rinse (lavage/rincage), Spin Speed (vitesse d'essorage), Soil Level (niveau de salete), et Beeper (alarme sonore)).

REMARQUE : Pour protéger les tissus, les modificateurs ne sont pas tous disponibles pour l'ensemble des cycles.

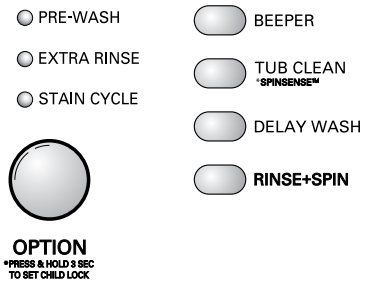

6 SÉLECTIONNER LES OPTIONS DE CYCLE

Les options de cycle peuvent également être ajoutées en utilisant les boutons d'options – comme indiqué en pages 80 et 81.

REMARQUE : toutes les options ne sont pas forcément disponibles, dans tous les cycles.

7 COMMENCER LE CYCLE

Appuyez sur le bouton START/PAUSE (DÉMARRER/PAUSE) pour commencer le cycle. Une fois que le cycle a commencé, appuyez à nouveau sur le bouton START/PAUSE (DÉMARRER/PAUSE) pour mettre en pause la machine à laver et conserver les paramètres existants pendant une durée maximum de 8 minutes.

FRANÇAIS

GUIDE DE CYCLE

Le guide des cycles ci-dessous indique les paramètres par défaut, les options disponibles et les types de tissu recommandés pour chaque cycle. Les réglages possibles des modificateurs sont indiqués sous le paramètre par défaut de chaque cycle.

= Paramètre par défaut

Type	Type de tissu	Niveau de saleté	Temp. lavage/ rinçage	Vitesse essorage	Prélavage	Rinçage supplémentaire	Cycle de taches
COTTON/ TOWELS (Coton/ serviettes)	Coton, serviettes, chemises	Normal Forte Légère	Tiède/froide Tiède/tiède Chaud/froide Froid du robinet/froide Froide/froide	Extra haut Pas d'ess Faible Moyen Haut	●	●	●
NORMAL	Charge mixte, vêtement de travail, jeans, chemises	Normal Forte Légère	Tiède/froide Tiède/tiède Chaud/froide Froid du robinet/froide Froide/froide	Haut Extra haut Pas d'ess Faible Moyen	●	●	●
PERM. PRESS (Apprêt perm)	Chemises, pantalon, vêtement sans froissement, poly/coton	Normal Forte Légère	Tiède/froide Tiède/tiède Chaud/froide Froid du robinet/froide Froide/froide	Moyen Haut Pas d'ess Faible	●	●	●
DELICATES (Dêlicats)	Chemise, blouse, nylon, voilage, etc.	Normal Forte Légère	Froide/froide Tiède/froide Tiède/tiède Froid du robinet/froide	Moyen Pas d'ess Faible		●	
HAND WASH/ WOOL (Less. Main/ Laine)	Articles lavables à la main	Normal Légère	Tiède/froide Tiède/tiède Froid du robinet/froide Froide/froide	Moyen Pas d'ess Faible		●	

REMARQUE : pour protéger vos vêtements, les différentes options de température de lavage/rinçage, vitesse d'essorage, niveau de saleté ou autres ne sont pas toutes disponibles avec chacun des cycles. Un indicateur sonore retentira et le voyant ne s'allumera pas si la sélection n'est pas possible.

FRANÇAIS

TRIAGE DES BRASSÉES

Étiquettes d'entretien des tissus

De nombreux vêtements disposent d'une étiquette comportant des consignes sur le type de lavage.
En utilisant le tableau ci-dessous, ajustez les sélections de cycle et d'options pour traiter vos vêtements en fonction des recommandations du fabricant.

Étiquettes d'entretien des tissus

Cycle de lavage	Normal	Pressage permanent/ Infroissable	Doux/ délicat
	Lavage à la main	Ne pas laver	Ne pas tordre
Température de l'eau	●●● Élevée (50°C/120°F)	●● Moyenne (40°C/105°F)	● Froide (30°C/85°F)
Symboles de javellisant	Tout javellisant (au besoin)	Javellisant sans chlore (au besoin)	Pas de javellisant

Groupement d'un élément similaire

Pour obtenir les meilleurs résultats et réduire les risques d'endommagement, il est important d'effectuer des chargements de types de vêtements similaires (tri des vêtements). Mélanger différents types de tissus et/ou de niveaux de saleté peut entraîner un faible rendement de lavage, un transfert de couleur ou une décoloration, endommager ou effilocher les tissus. Les tissus doivent être regroupés comme indiqué ci-dessous.

Couleurs

Trier les vêtements selon la couleur. Lavez les vêtements foncés dans un même chargement - séparés des vêtements blancs ou de couleur claire. Mélanger des vêtements foncés avec des vêtements clairs peut entraîner un transfert des couleurs ou une décoloration des vêtements les plus clairs.

Niveau de saleté

Regroupez les vêtements extrêmement sales pour les nettoyer. Laver les vêtements peu sales dans le même chargement que des vêtements extrêmement sales peut entraîner un mauvais rendement de lavage pour les vêtements peu sales.

Type de tissu

Les vêtements délicats ne doivent pas être mélangés avec les types de tissus plus lourds ou plus solides. Le lavage d'articles fragiles dans le même chargement que des tissus lourds risque d'endommager les tissus les plus fragiles. Le nettoyage de tissus plus lourds dans un chargement de vêtements fragiles risque d'entraîner un mauvais nettoyage des tissus les plus lourds et un endommagement potentiel des tissus fragiles.

Type d'effilochage

Certains tissus ont tendance à attirer et à accrocher les peluches, tandis que d'autres ont tendance à dégager des peluches au cours du processus de lavage. Évitez de mélanger ces collecteurs de peluches et producteurs de peluches dans le même chargement. Le mélange de ces tissus entraînera le boulochage et l'effilochage de collecteurs de peluches. (par exemple, collecteur de peluches - pull tricoté ; producteur de peluches - serviettes en tissu éponge)

Chargement de la machine à laver

- **Vérifiez toutes les poches pour vous assurer qu'elles sont vides.** Des articles comme des trombones, des allumettes, des stylos, de la monnaie et des clés peuvent endommager votre machine à laver et vos vêtements.
- Fermez les fermetures-éclair, les crochets et les cordons pour les empêcher de s'accrocher ou de s'emmêler aux autres vêtements.
- Pré-traitez les taches tenaces pour de meilleurs résultats.
- Combinez les articles grands et petits dans une brassée. Chargez d'abord les articles les plus grands.
- Ils ne doivent pas composer plus de la moitié de la brassée totale.
- La machine à laver peut être entièrement chargée mais le tambour ne doit pas être bourré. La porte de la machine à laver doit pouvoir se fermer facilement.
- Pour prévenir tout déséquilibre de la brassée, ne lavez pas un article seul. Ajoutez un ou deux articles similaires à la brassée. Les articles gros et encombrants comme les couvertures, couettes ou dessus de lit doivent être lavés individuellement.
- Ne lavez pas et n'essorez pas les vêtements imperméables.
- Lorsque vous déchargez la machine à laver, vérifiez s'il y a de petits articles sous le joint de la porte.

REMARQUE : le lave-linge à chargement frontal fait tourner le linge pour le laver avec moins d'eau. Si vous ne voyez pas l'eau pendant le lavage, cela n'est pas un problème, car cela signifie que le linge est suffisamment mouillé.

- **NE REMPLISSEZ PAS LE TAMBOUR EXCESSIVEMENT**
- **ASSUREZ-VOUS QUE LES VÊTEMENTS NE SONT PAS PRIS DANS LE JOINT DE LA PORTE**

Trier la lessive...

par couleur	par saleté	par tissu	par tissu pelucheux
blancs	lourds	délicats	producteur de peluche
légers foncés	normaux légers	entretien facile robustes	collecteur de peluche

FRANÇAIS

À PROPOS DU DISTRIBUTEUR

Le distributeur automatique est constitué de quatre compartiments qui conservent :

- Le javellisant.
- L'assouplissant.
- Le détergent liquide ou en poudre destiné au pré-lavage. (Ce modèle ne requiert pas l'utilisation de ce compartiment.)
- Le détergent liquide ou en poudre et le javellisant sûr pour les couleurs destinés au lavage principal.

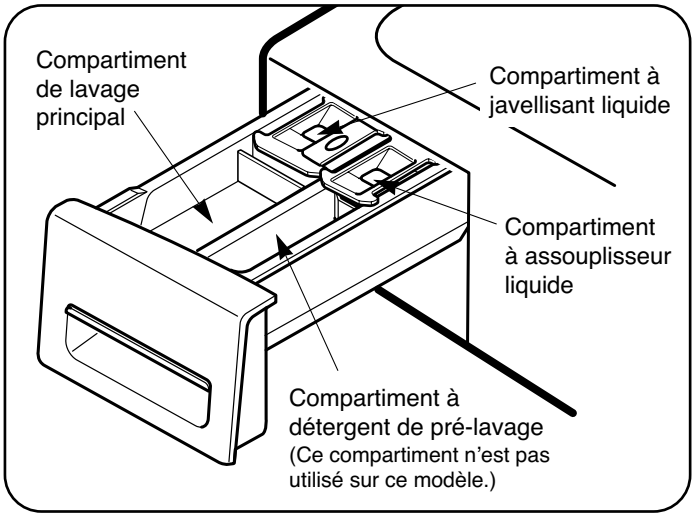

Compartiment à détergent de pré-lavage

Le tiroir distributeur dispose d'un compartiment intitulé « Prélavage ». Toutefois, ce modèle ne comporte pas d'option prélavage. N'ajoutez pas de détergent dans ce compartiment. Le détergent qui serait ajouté dans ce compartiment ne serait pas distribué et devrait être retiré manuellement.

Compartiment à détergent de lavage principal

Ce compartiment contient le détergent à lessive pour le cycle de lavage principal, qui est ajouté à la brassée au début du cycle. Utilisez toujours le détergent à haute efficacité avec votre laver.

Conformez-vous aux recommandations du fabricant lorsque vous ajoutez le détergent. Utiliser trop de détergent peut causer une accumulation de détergent dans les vêtements et dans la machine à laver.

REMARQUE : vous pouvez ajouter du javellisant liquide ou en poudre sûr pour les couleurs au compartiment du lavage principal avec un détergent de même type.

REMARQUE : n'AJOUTEZ aucun javellisant non décolorant dans le distributeur, qu'il soit liquide ou en poudre. NE MÉLANGEZ PAS de lessives liquides et en poudre dans le même compartiment.

Compartiment à javellisant liquide

Ce compartiment contient le javellisant liquide, qui sera distribué automatiquement au bon moment durant le cycle de lavage.

- N'ajoutez aucun javellisant non décolorant dans ce compartiment, qu'il soit liquide ou en poudre. Le compartiment Javel est conçu pour distribuer uniquement de l'eau de javel chlorée liquide. Les javellisants non décolorants liquides ou en poudre ne seront pas distribués correctement.
- Conformez-vous aux recommandations du fabricant lorsque vous ajoutez le javellisant. Ne dépassez pas la ligne de remplissage maximum car cela déclencherait la distribution immédiate de la Javel et endommagerait les tissus. L'utilisation excessive de Javel peut endommager les tissus. Trop de javellisant peut endommager les tissus.
- Ne versez jamais de javellisant non dilué directement dans la brassée ou dans le tambour. Vous pourriez endommager les tissus.

Compartiment à assouplissant liquide

Ce compartiment contient l'assouplissant liquide, qui sera automatiquement distribué durant le cycle du rinçage final.

Ne dépassez jamais les doses d'adoucissant recommandées par le fabricant. L'utilisation excessive d'adoucissant peut entraîner une accumulation de produit sur le vêtement et dans la machine. Il est possible d'utiliser des adoucissants liquides ou en poudre.

- Conformez-vous aux recommandations du fabricant lorsque vous ajoutez l'assouplisseur. Ne dépassez pas la ligne de remplissage maximum. Trop d'assouplisseur pourrait tacher les vêtements.
- Diluez les assouplisseurs concentrés à l'eau tiède. Ne dépassez pas la ligne de remplissage maximum.
- Ne versez jamais d'assouplisseur directement dans la brassée ou dans le tambour.

UTILISATION DE LA LESSIVE ET DU DISTRIBUTEUR

Les lessives en quelques mots

Les lessives HE (Haute Efficacité) produisent moins de mousse et se dissolvent plus efficacement, ce qui améliore le lavage et le rinçage tout en contribuant à maintenir l'intérieur de la machine propre.

L'utilisation de lessive non HE peut entraîner une production excessive de mousse et produire des résultats peu satisfaisants, ce qui peut engendrer des codes d'erreur, faire échouer le cycle de lavage et endommager la machine.

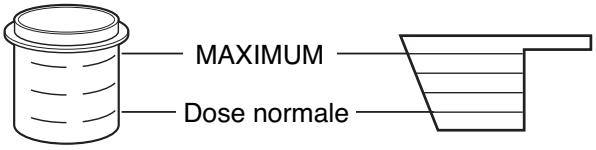

LESSIVE LIQUIDE

LESSIVE EN POUDRE

Pour obtenir de bons résultats, mesurez toujours la quantité de lessive utilisée à l'aide du doseur fourni par le fabricant de la lessive.

La dose normale requise es inférieure de moitié à la dose maximale recommandée. **Utilisez moins de lessive** en eau douce, pour du linge légèrement sale ou une machine peu chargée. **Ne dépassez jamais** la dose maximale recommandée par le fabricant de la lessive.

Conçu pour être utilisé uniquement avec des lessives HE (Haute Efficacité)

IMPORTANT : Votre machine à laver est conçue pour être utilisée uniquement avec des lessives Haute Efficacité (HE). La formule des lessives HE est tout spécialement adaptée aux machines à laver à chargement frontal et contient des agents qui réduisent la production de mousse. Recherchez toujours le symbole HE lors de vos achats de lessive.

IMPORTANT : les lessives ne sont pas toutes les mêmes. Une attention toute particulière doit être portée à la quantité de lessive utilisée, afin d'éviter une production excessive de mousse, un mauvais rinçage et l'accumulation de lessive sur le vêtement ou de résidus qui peuvent contribuer à la formation d'odeurs dans la machine. N'utilisez JAMAIS un doseur autre que celui fourni par le fabricant de la lessive que vous utilisez. Ne dépassez jamais la dose maximale recommandée par le fabricant de la lessive.

Même si les lessives HE soient conçues pour ce type de machines, faites particulièrement attention à la dose de lessive utilisée. Pour la plupart des machines normalement chargées, il ne faut pas utiliser plus de 1/2 à 3/4 d'une dose de lessive HE.

REMARQUE : Il faut être tout particulièrement attentif lorsqu'on utilise une lessive **2** ou **3 fois** plus concentrée, car même un tout petit surdosage peut contribuer à l'apparition des problèmes indiqués ci-dessus.

REMARQUE : certaines lessives désignées comme COMPATIBLES HE peuvent ne pas donner des résultats optimaux.

Remplissage du distributeur

Pour verser de la lessive, de l'eau de Javel ou de l'adoucissant au distributeur automatique :

1. Ouvrez le tiroir du distributeur.
2. Versez le produit dans le compartiment adéquat.
3. Fermez le tiroir avant de lancer le cycle.

REMARQUE : À la fin du cycle, il est normal qu'une petite quantité d'eau reste dans les compartiments de l'eau de Javel et de l'adoucissant.

IMPORTANT : Ne placez ni ne stockez de produits tels que de la lessive, de l'eau de Javel ou de l'adoucissant liquide sur votre machine à laver ou votre sèche-linge. Essuyez immédiatement tout produit renversé. Ces produits peuvent endommager le revêtement et les commandes de la machine.

REMARQUE : Ne versez pas de lessive ou un autre produit dans le compartiment de prélavage. Ce modèle ne requiert pas l'utilisation de ce compartiment.

L'ÉCRAN DE TEMPS ET D'ÉTAT

L'afficheur ACL illustre les réglages, le temps restant estimé, les options et les messages d'état de votre machine à laver. Lorsque la machine à laver est en marche, l'afficheur s'illuminera.

1 INDICATEUR DE DOOR LOCK (VERROUILLAGE DE LA PORTE)

Indique que la porte est verrouillée. La porte de la machine à laver se verrouillera automatiquement lorsqu'elle est en fonction. La porte peut être déverrouillée à l'aide du bouton MARCHE/PAUSE pour arrêter la machine.

REMARQUE : Si la température dans la machine à laver est trop élevée, la porte ne peut pas être déverrouillée jusqu'à ce que la machine à laver n'ait refroidi. Si le niveau d'eau est trop élevé, sélectionnez le cycle DRAIN & SPIN (vider et essorer) pour vider l'excès d'eau. N'essayez pas de forcer l'ouverture de la porte.

2 ESTIMATED TIME REMAINING (TEMPS RESTANT ENV.)

Lorsque le bouton MARCHE/PAUSE est enfoncé, la machine à laver détecte automatiquement la brassée (poids) et optimise le temps de lavage en se basant sur le cycle et les options sélectionnés.L'afficheur indique alors le temps restant estimé pour le cycle de lavage choisi.

REMARQUE : Le temps de cycle affiché peut apparaître beaucoup plus long que celui d'une machine à laver à chargement par le haut.
Le temps affiché est relatif au cycle complet, plutôt qu'à la seule portion d'agitation du cycle, comme c'est le cas pour une machine à laver à chargement par le haut.

BOUTONS DE MODIFICATION DU CYCLE

Chaque cycle possède des réglages préprogrammés qui se sélectionnent automatiquement. Vous pouvez également personnaliser les réglages à l'aide des boutons de configuration de cycle. Appuyez sur le bouton correspondant à cette option pour voir et sélectionner d'autres paramètres. La machine à laver ajuste automatiquement le niveau d'eau au type et à la taille de la brassée pour de meilleurs résultats et une efficacité maximale. La haute efficacité de ce produit peut demander des quantités d'eau bien inférieures aux quantités habituelles.

C'est normal et les résultats de lavage/rinçage n'en seront pas altérés.

REMARQUE : pour protéger vos vêtements, les différentes options de température de lavage/rinçage, vitesse d'essorage, niveau de saleté ou autres ne sont pas toutes disponibles avec chacun des cycles. Un indicateur sonore retentira et le voyant ne s'allumera pas si la sélection n'est pas possible. Voir le tableau à la page 74 pour plus de détails.

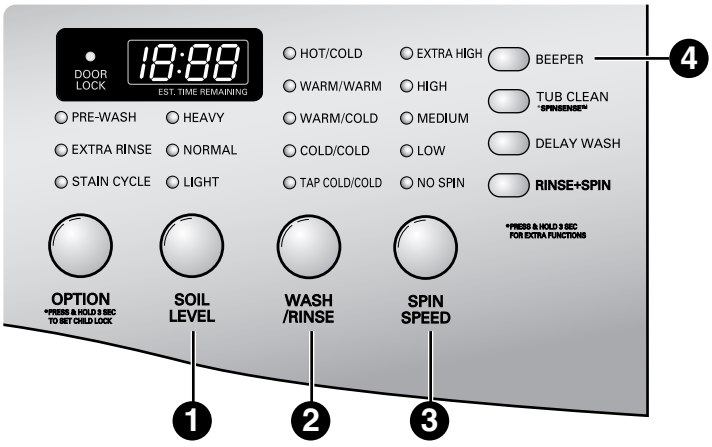

1 SOIL LEVEL (NIVEAU DE SALETÉ)

Ajustez le cycle sélectionné pour permettre davantage de temps pour les vêtements très sales ou moins de temps pour les vêtements peu sales. Appuyez sur le bouton SOIL LEVEL (niveau de saleté) jusqu'à ce que l'indicateur s'allume pour le réglage souhaité

2 WASH/RINSE (LAVAGE/RINÇAGE)

Sélectionne la température de lavage et de rinçage du cycle sélectionné. Appuyez sur le bouton WASH/RINSE (lavage/rinçage) jusqu'à ce que le paramètre désiré soit mis en surbrillance.

- Sélectionnez la température appropriée pour le type de brassée que vous désirez faire. Suivez les directives de l'étiquette d'entretien du tissu pour de meilleurs résultats.
- Le rinçage à l'eau tiède laisse la brassée plus sèche que le rinçage à l'eau froide. Le rinçage à l'eau tiède peut augmenter les plis.
- Dans les climats froids, un rinçage à l'eau tiède rend la brassée plus confortable à manipuler.
- Le rinçage à l'eau froide utilise moins d'énergie et est dependant de la température de l'eau froid du robinet.

3 SPIN SPEED (VITESSE D'ESSORAGE)

Le tambour de la machine à laver essore à des vitesses pouvant atteindre 1 050 tours/min. Cela réduit le temps de séchage et économise l'énergie. Appuyez sur le bouton SPIN SPEED (vitesse d'essorage) jusqu'à ce que le paramètre désiré soit mis en surbrillance. Certains tissus délicats exigent une vitesse d'essorage plus lente.

The Drain & Spin cycle:

The Spin Speed button also activates the Drain & Spin cycle to drain the tub and spin clothes; for example, if you want to remove clothes before the cycle has ended.

To activate the **DRAIN & SPIN** cycle:

1. Press the ON/OFF button to turn on the washer.
2. Press the SPIN SPEED button.
3. Select the desired spin speed.
   NOTE: If NO SPIN is selected, the washer will drain only.
4. Press the START/PAUSE button.

4 BEEPER (ALARME SONORE)

Ajustez le volume de l'alarme sonore de fin de cycle ou éteignez-le.

FRANÇAIS

BOUTONS D'OPTIONS DE CYCLE

Votre machine à laver vous offre plusieurs options de cycle supplémentaires pour personnaliser les cycles et ainsi satisfaire vos besoins individuels. Certains boutons d'options comportent également une fonction spéciale (consultez la page suivante pour les détails) qui peut être actionnée en appuyant et en maintenant ce bouton d'option pendant 3 secondes.

POUR AJOUTER DES OPTIONS DE CYCLES À UN CYCLE :

1. Mettez en marche la machine à laver et tournez le bouton sélecteur de cycle au cycle désiré.
2. Utilisez les boutons de réglage de cycle pour ajuster les paramètres de ce cycle.
3. Appuyez sur le ou les boutons d'options de cycles afin de sélectionner les paramètres que vous aimeriez ajouter. Les boutons d'options de cycles, à l'exception de DELAY (délai), s'allumeront lorsqu'ils sont sélectionnés.
4. Appuyez sur le bouton MARCHE/PAUSE pour démarrer le cycle. La machine à laver démarrera automatiquement.

REMARQUE : Pour protéger vos vêtements, les différentes options de température de lavage/rinçage, vitesse d'essorage, niveau de saleté ou autres ne sont pas toutes disponibles avec chacun des cycles. Consultez le Guide de cycle pour les détails.

TUB CLEAN (nettoyage de la cuve)

Une accumulation de résidus de détergent peut se produire dans la cuve de la machine à laver au fil du temps et produire une odeur de moisissure. Le cycle TUB CLEAN (nettoyage de la cuve) est spécifiquement conçu pour éliminer cette accumulation. Une fois le cycle terminé, ouvrez la porte et laissez l'intérieur du tambour sécher complètement.

REMARQUE : N'utilisez PAS ce cycle avec les vêtements et n'ajoutez PAS de détergent ou d'assouplisseur.

REMARQUE : L'utilisation mensuelle du cycle TUB CLEAN garantira la propreté du tambour de lavage.

DELAY WASH (délai de lavage)

Une fois le cycle et autres paramètres sélectionnés, appuyez sur ce bouton pour retarder le démarrage du cycle de lavage. Chaque fois que vous appuyez sur ce bouton, le délai de démarrage augmente d'une heure, pour un maximum de 9 heures.

RINSE+SPIN (rinçage et essorage)

Sélectionnez cette option pour rincer et essorer une charge séparément du cycle régulier. Cela pourrait empêcher de nouvelles taches de se fixer dans les tissus.

FRANÇAIS

BOUTONS D'OPTIONS DE CYCLE (suite)

Sélection des options de cycle avec le bouton option

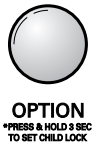

Appuyez sur le bouton OPTION pour ajouter au cycle l'une des options suivantes. Plusieurs appuis répétés sur le bouton permettent de parcourir les options disponibles.

REMARQUE : seule l'une des options suivantes peut être sélectionnée à la fois.

PREWASH (prélavage)

PRE-WASH Sélectionnez cette option pour ajouter un prélavage de 16 minutes et un cycle d'essorage au cycle choisi. Ils sont particulièrement utiles pour les articles très sales.

EXTRA RINSE (rinçage supplémentaire)

EXTRA RINSE Cette option ajoutera un cycle de rinçage supplémentaire au cycle sélectionné. Utilisez-la pour vous assurer que les résidus de javellisant ou de détergent sont éliminés des tissus.

STAIN CYCLE (cycle de taches)

STAIN CYCLE Sélectionnez cette option pour les vêtements très sales, comme des vêtements de jeu ou de travail. Le cycle de taches ajoutera une période de temps supplémentaire au cycle sélectionné de même qu'un cycle de rinçage supplémentaire.

FONCTIONS SPÉCIALES

Les boutons d'options activent également des fonctions spéciales comme : CHILD LOCK (verrouillage pour enfants) et SPINSENSE^{MC}. Appuyez et maintenez enfoncé le bouton d'option marqué de la fonction spéciale pendant 3 secondes pour l'actionner.

SPINSENSE^{MC}

La fonction SPINSENSE^{MC} peut être utilisée pour aider à réduire ou à éliminer les vibrations, notamment pour les installations sur un plancher en bois.

Pour activer SPINSENSE^{MC} :

Pendant le fonctionnement de n'importe quel cycle, appuyez et tenez enfoncé le bouton TUB CLEAN pendant 3 secondes.

Le SPIN SPEED clignotera pendant le fonctionnement de la machine à laver, pour indiquer que SPINSENSE^{MC} est activé. La fonction SPINSENSE^{MC} reste activée pour chaque cycle, même après une panne de courant.

Pour désactiver SPINSENSE^{MC} :

Appuyez et tenez enfoncé le bouton TUB CLEAN pendant 3 secondes pour désactiver la fonction SPINSENSE^{MC}.

CHILD LOCK (verrouillage pour enfants)

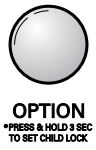

Utilisez cette option pour empêcher une utilisation non désirée de la machine à laver ou pour empêcher toute modification des paramètres de cycle lorsque la machine est en fonction. Appuyez et maintenez enfoncé le bouton OPTION (prélavage) pendant 3 secondes pour actionner ou désactiver le CHILD LOCK (verrouillage pour enfants). L'icône CHILD LOCK (verrouillage pour enfants) apparaîtra à l'afficheur et toutes les commandes seront désactivées. Une fois que CHILD LOCK est activé, l'afficheur montre alternant CL et le temps restant.

HAND WASH/WOOL (Less. Main/Laine)

- Pour les vêtements en laine lavables en machine.
- Le poids de la brassée doit être inférieur à 8 livres.
- Uniquement des détergents neutres doivent être utilisés pour le lavage des vêtements en laine.
- Le cycle Laine bénéficie « d'un culbutage doux et d'un essorage à faible vitesse » pour la protection des vêtements.

Le cycle Laine de cette machine a été approuvé par Woolmark pour le lavage des produits Woolmark lavables en machine, à la condition que les produits soient lavés conformément aux instructions de l'étiquette du vêtement et aux instructions du fabricant de cette machine à laver, M0807.

FRANÇAIS

AVERTISSEMENT: afin de réduire les risques d'incendies, de chocs électriques ou de blessures aux personnes, lisez et suivez l'intégralité du présent manuel, y compris les Consignes importantes de sécurité, avant de faire fonctionner la machine à laver.

- **Débranchez votre machine à laver avant de la nettoyer pour éviter le risque d'électrocution.** Tout non-respect de cet avertissement peut entraîner des blessures graves, un incendie, une électrocution ou la mort.
- **N'utilisez jamais de produits chimiques puissants, de nettoyants abrasifs ou de dissolvants pour nettoyer votre machine à laver.** Ils endommageront sa surface.

NETTOYAGE RÉGULIER

Nettoyage de l'extérieur

Un entretien adéquat de votre machine à laver peut prolonger sa durée de vie utile. L'extérieur de la machine peut être nettoyé à l'eau chaude, avec un détergent ménager doux et non abrasif. Essuyez immédiatement tout déversement à l'aide d'un chiffon doux et humide.

IMPORTANT : n'utilisez jamais d'alcool méthylé, de solvant ou de produits similaires. N'utilisez jamais de laine d'acier ou de nettoyeurs abrasifs ; ils pourraient endommager la surface.

Entretien et nettoyage de l'intérieur

Utilisez une serviette ou un chiffon doux pour essuyer le contour de l'ouverture de la porte, le joint de porte et la vitre de porte. Ces zones doivent être gardées propres pour assurer une bonne étanchéité. Assurez-vous d'essuyer l'intérieur du joint de caoutchouc pour en éliminer toute humidité ou saleté.

Retirez toujours les articles de la machine à laver aussitôt le cycle complété. Laisser des articles humides dans la machine à laver peut les froisser, altérer les couleurs et libérer des odeurs.

Effectuez un cycle TUB CLEAN (nettoyage de la cuve) régulièrement pour éliminer l'accumulation de détergent et autres résidus.

Lisez ces instructions soigneusement avant de démarrer le cycle TUB CLEAN (nettoyage de la cuve).

1. Ouvrez la porte et retirez tout vêtement du tambour de lavage.
2. Ouvrez le tiroir du distributeur.
3. Ajoutez un agent de blanchiment au chlore ou le décapant liquide de tambour. Certains décapants de tambour en poudre ou en pastilles qui sont fabriqués à cette fin peuvent être employés. (REMARQUE : n'ajoutez aucun adoucissant ou détergent dans le distributeur lorsque vous utilisez un cycle TUB CLEAN (nettoyage de la cuve))
   - **Si vous utilisez un agent de blanchiment liquide au chlore (eau de Javel)** Ajoutez l'agent de blanchiment liquide au chlore dans le compartiment d'agent de blanchiment du tiroir distributeur. (REMARQUE : ne dépassez pas la ligne maximum de remplissage et ne versez pas l'agent de blanchiment liquide non dilué directement dans le tambour de lavage.)
   - **Si vous utilisez le décapant en poudre** Enlevez la boule de détergent liquide et ajoutez le décapant en poudre dans le compartiment principal de lavage du tiroir de distribution.
   - **Si vous utilisez le décapant en pastilles** Ajoutez le décapant en pastille directement dans le tambour de la machine à laver. (REMARQUE : n'ajoutez pas de décapant en pastilles dans le tiroir de distribution.)
4. Refermez le tiroir et la porte de la machine à laver.
5. Choisissez TUB CLEAN (nettoyage de la cuve) et puis sur START/PAUSE (MARCHE/PAUSE).

REMARQUE : Il est recommandé de répéter le cycle TUB CLEAN (nettoyage de la cuve) une fois par mois. Si la corrosion ou l'odeur de moisi sont déjà présentes, exécutez le cycle TUB CLEAN (nettoyage de la cuve) pendant 3 semaines consécutives. Après la fin du cycle TUB CLEAN (nettoyage de la cuve) ou quand la machine à laver n'est pas utilisée, laissez la porte de la machine ouverte pour une meilleure ventilation et un séchage de l'intérieur.

Nettoyage du joint et de la vitre de la porte

Du fait de la nature et de l'emplacement du joint de la porte, de la lessive ou des résidus de saletés peuvent s'accumuler sur la vitre et le joint de la porte.

Un nettoyage régulier à l'aide d'une solution à base d'eau de Javel peut contribuer à éliminer ces accumulations et ces taches ainsi qu'à désinfecter le joint pour empêcher la formation d'odeurs.

REMARQUE : Portez des gants en caoutchouc et des lunettes de protection lorsque vous effectuez cette procédure.

1. Diluez 3/4 de tasse (177 ml) de javellisant dans 1 gallon (3.8 L) d'eau tiède/chaude.
2. Essuyez toutes les surfaces du joint à l'aide de cette solution pour enlever tout dépôt pouvant causer des odeurs. (Assurez-vous de bien replier le rebord du joint pour nettoyer là où les dépôts s'accumulent).

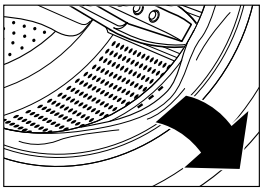

3. Essuyez le joint à l'aide d'un chiffon sec.
4. Laissez la porte ouverte pour permettre le séchage complet du joint.

REMARQUE :

- Suivez les instructions du fabricant pour utiliser correctement l'eau de Javel.
- N'utilisez pas d'eau de Javel non diluée, cela endommagerait le joint.

Élimination des dépôts minéraux

Si vous vivez dans une ré gion où l'eau est dure, du calcaire peut se former sur les composantes internes de la machine à laver. Utilisez un adoucisseur d'eau dans les ré gions où l'eau est dure.

Utilisez un produit anticalcaire tel que Washer Magic®, puis lancez le cycle TUB CLEAN (nettoyage de la cuve) avant de laver vos vêtements.

N'utilisez PAS de laine d'acier ou de nettoyeurs abrasifs ; ils pourraient endommager la surface.

Entreposage de la machine à laver

Si la machine à laver ne sera pas utilisée pendant une longue période et se trouve dans un endroit qui pourrait être exposé au gel :

1. Fermez le robinet d'alimentation en eau.
2. Débranchez les tuyaux de l'alimentation d'eau et purgez l'eau qu'ils contiennent.
3. Branchez le cordon électrique dans une prise correctement mise à la terre.
4. Ajoutez 1 gallon d'antigel non toxique pour véhicule récréatif (VR) au tambour vide de la machine à laver. Fermez la porte.
5. Sélectionnez le cycle d'essorage et laissez la machine à laver essorer pendant 1 minute pour vidanger toute l'eau.
   REMARQUE : Le liquide antigel pour VR ne sera pas entièrement expulsé.
6. Débranchez le cordon d'alimentation, séchez l'intérieur du tambour avec un chiffon doux et fermez la porte.
7. Retirez les languettes ou pièces supplémentaires du distributeur. Drainez toute l'eau des compartiments et séchez les compartiments.
8. Rangez la machine à laver en position verticale.
9. Pour retirer l'antigel de la machine à laver après l'entreposage, effectuez un cycle complet en utilisant du détergent. N'ajoutez pas de lessive !

NETTOYAGE RÉGULIER (suite)

Nettoyage du distributeur

Le distributeur doit être nettoyé régulièrement afin d'éliminer éliminer les accumulations de lessive et autres produits qui peuvent empêcher le distributeur de répartir le produit de façon homogène le produit.

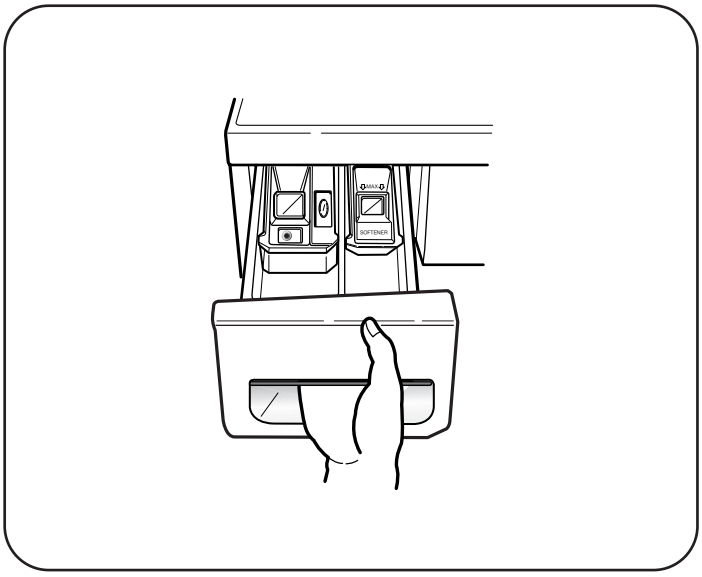

1. Tirez sur le tiroir du distributeur jusqu'à ce qu'il s'arrê te de lui-mê me.

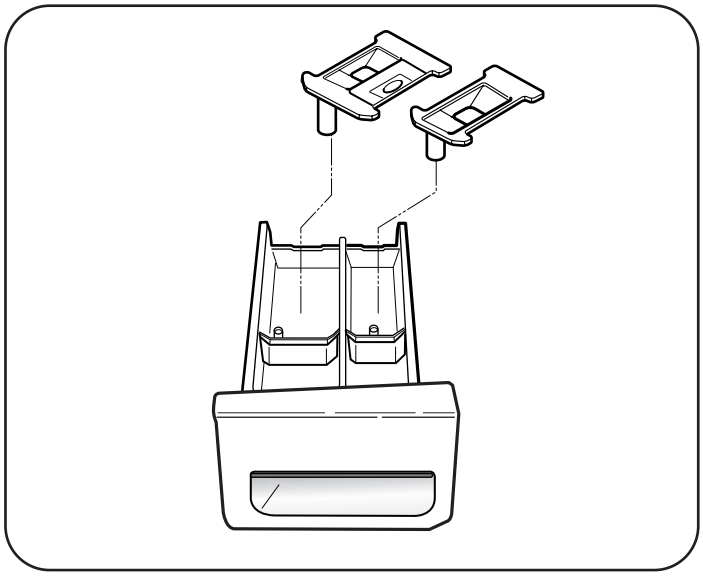

3. Retirez les bacs de lessive liquide, d'adoucissant et d'eau de Javel de leurs compartiments.

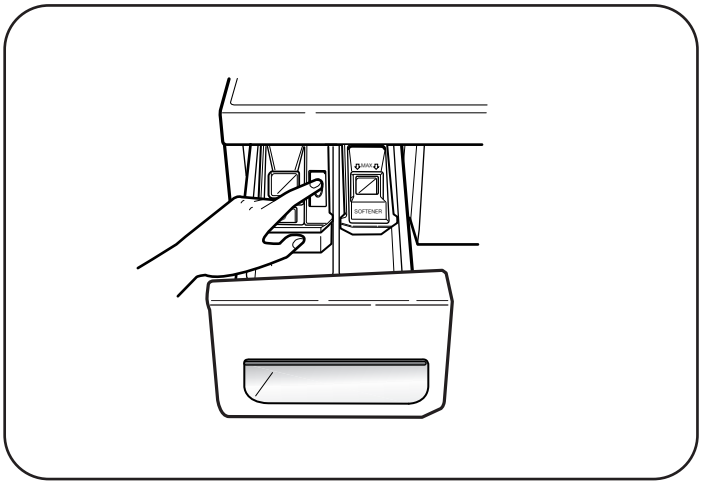

2. Appuyez sur la languette de verrouillage située entre le compartiment de la Javel et celui de l'adoucissant, puis retirez le tiroir en le faisant glisser.

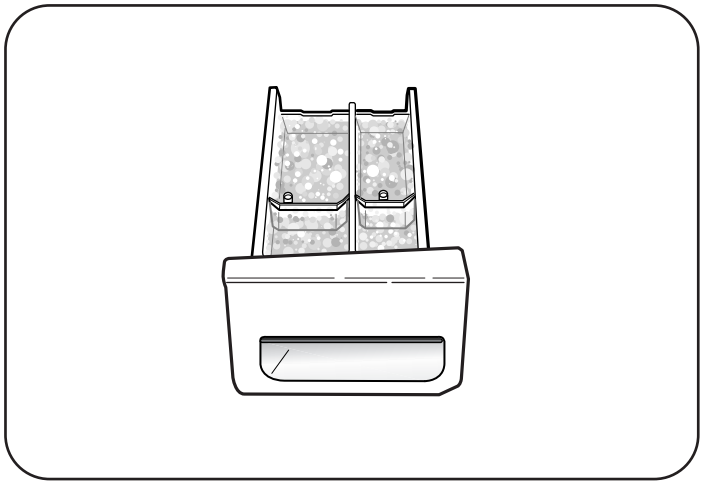

4. Nettoyez les compartiments du distributeur à l'eau chaude savonneuse.

FRANÇAIS

ENTRETIEN

Nettoyage des filtres d'admission d'eau

Si la machine à laver détecte qu'aucune eau ne pénètre dans le distributeur, un message d'erreur apparaîtra sur écran. Le tartre d'une eau dure, des dépôts dans l'alimentation en eau, du tartre dans les tuyaux, etc. peuvent boucher les grilles de filtrage de la soupape d'admission.

REMARQUE : les grilles d'entrée évitent que les parties fragiles de la soupape d'alimentation ne soient endommagées par des particules qui pourraient entrer dans la soupape avec l'eau. Si l'on fait fonctionner la machine alors que les filtres ne sont pas en place, cela peut empêcher l'ouverture de la soupape et entraîner une inondation et/ou des dégâts matériels.

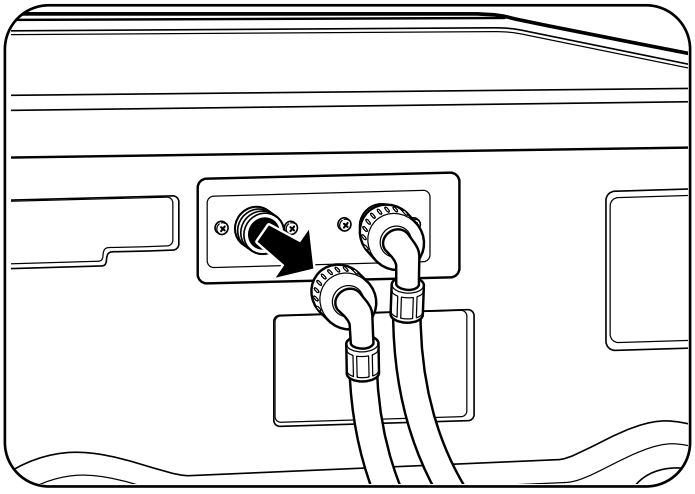

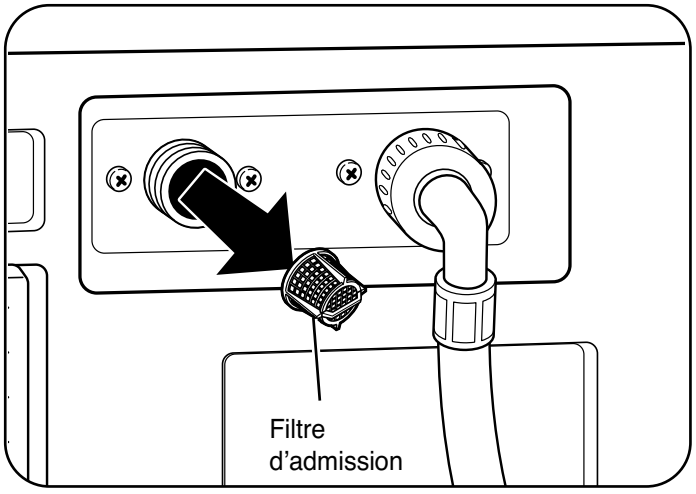

1. Fermez complètement les deux robinets. Dévissez les conduites d'eau chaude et d'eau froide de l'arrière de la machine à laver.

IMPORTANT : soyez extrêmement prudent lorsque vous retirez et nettoyez les filtres. Si les filtres ne peuvent pas être nettoyés ou qu'ils sont endommagés, ne faites PAS fonctionner la machine à laver sans les filtres d'admission. Contactez le service à la clientèle ou un centre de réparation agréé.

2. Retirez soigneusement les filtres des entrées de l'admission d'eau et faites-les tremper dans du vinaigre blanc ou dans un détartrant, en vous conformant aux directives du fabricant. Rincez à fond avant de réinstaller.
   Replacez les filtres et réattachez les conduites d'eau.

ENTRETIEN (suite)

Nettoyage du filtre de la pompe de vidange

Votre machine à laver est équipée d'un filtre qui contribue à limiter la formation de peluches et à éviter que des objets extérieurs tels que des boutons, des clés et des pièces de monnaie n'endommagent la pompe. Si la machine à laver ne se vide pas correctement, débranchez-la et laissez l'eau refroidir au besoin, avant de poursuivre.

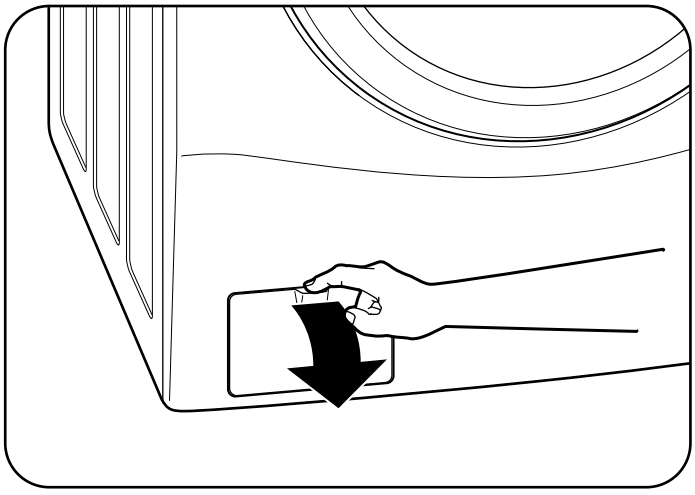

1. Ouvrez le panneau d'accès au filtre de la pompe à vidange.

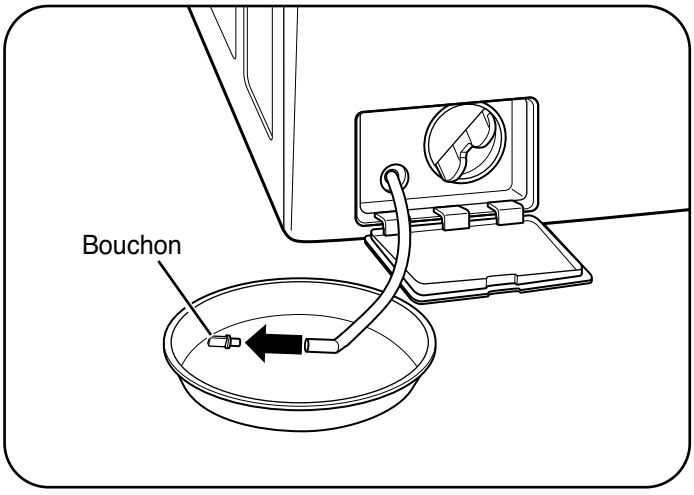

3. Retirez le bouchon du tuyau de vidange et laissez l'eau se vider complètement.

REMARQUE : si la cuve contient beaucoup d'eau, il faudra peut-être vider le récipient plusieurs fois.

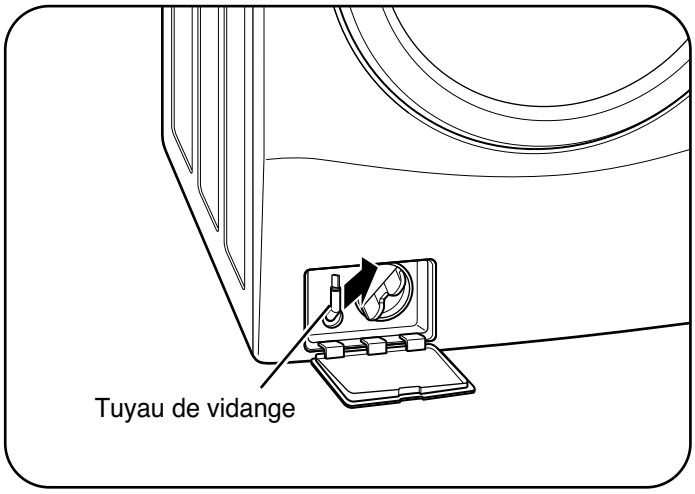

2. Déclipsez la sortie d'eau, puis retirez-la. Placez l'extrémité de la sortie d'eau dans un récipient peu profond ou une bouche d'évacuation. Veillez à ne pas à ne pas trop tirer sur le tuyau afin que l'évacuation s'effectue correctement.

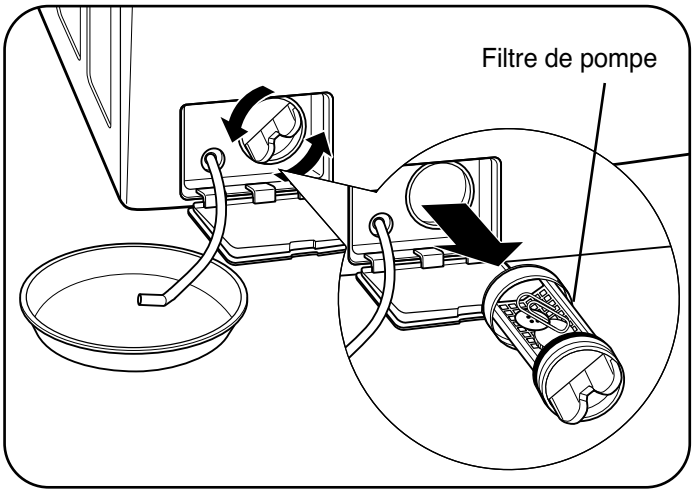

4. Tournez le filtre de pompe dans le sens inverse des aiguilles d'une montre pour le retirer. Retirez toute peluche et les objets étrangers du filtre de la pompe.
Suivez les étapes décrites ci-dessus dans le sens inverse pour réinstaller le filtre et le bouchon de vidange. Assurez-vous d'avoir bien refermé le capot.

SONS NORMAUX QUE VOUS POURRIEZ ENTENDRE

Les sons suivants peuvent être émis lorsque la machine à laver est en marche. Ne vous en préoccupez pas.

Cliquetis :
Relais du verrou de porte lorsque la porte se verrouille et se déverrouille.

Vaporisation ou sifflement :
Vapeur ou eau vaporisée ou en circulation durant le cycle.

Vrombissement ou gargouillis :
Eau de la pompe de vidange s'écoulant de la machine à laver à la fin d'un cycle.

Eclaboussures :
Vêtements tournant dans le tambour durant les cycles de lavage et de rinçage.

AVANT D'APPELER LE SERVICE APRÈS-VENTE

Votre machine à laver dotée d'un système de contrôle des erreurs contrôle automatique des erreurs qui détecte et diagnostique les problèmes dès leur apparition. Si votre machine à laver ne fonctionne pas correctement ou ne fonctionne pas du tout, vérifiez les éléments suivants avant d'appeler le service après-vente.

Cliquetis et bruits de claquement

Vérifier si...	Alors...
DEs objets étrangers, comme des clés, des pièces de monnaie ou des épingles de sûreté, peuvent se trouver dans le tambour ou dans la pompe.	Arrêtez la machine à laver et vérifiez le filtre du tambour et de la vidange pour y déceler tout objet étranger. Si le bruit continue une fois la machine redémarrée, appelez le service après-vente.

Cognements

Vérifier si...	Alors...
De lourdes brassées peuvent produire un cognement.	C'est normal. Si le son se poursuit, la machine à laver est probablement déséquilibrée. Arrêtez-la et redistribuez la brassée.
La brassée peut être déséquilibrée. Lavage de chaussures ou vêtements fortement entremêlés.	Arrêtez le cycle et redistribuez la charge après le déverrouillage de la porte.

Son dû à la vibration

Vérifier si...	Alors...
Les boulons d'expédition et/ou les matériaux d'emballage n'ont pas été retirés.	Consultez *Déballage et retrait des boulons* dans les Conditions d'installation à la page 68.
La brassée est peut-être mal distribuée dans le tambour.	Arrêtez le cycle et redistribuez la charge après le déverrouillage de la porte.
Les pieds de nivellement ne reposent peut-être pas fermement sur le sol.	Consultez *Mise à niveau de la machine à laver* dans les Conditions d'installation page 71.
Le plancher n'est pas assez rigide.	Assurez-vous que le sol est solide et résiste à la flexion. Consultez *Revêtement du sol* dans les Conditions d'installation page 67.

Fuites d'eau autour de la machine à laver

Vérifier si...	Alors...
Le raccord du tuyau de remplissage est desserré au niveau du robinet ou de la machine à laver.	Vérifiez les tuyaux. Vérifiez et resserrez les connexions des tuyaux.
Les conduites de vidange de la maison sont obstruées.	Débouchez le tuyau de vidange. Contactez un plombier au besoin.
Le tuyau d'évacuation est sorti du drain. Le tuyau d'évacuation n'est pas suffisamment enfoncé.	Attachez le tuyau d'évacuation au tuyau d'arrivée d'eau ou à la colonne montante pour l'empêcher de sortir pendant l'évacuation. Il doit être enfoncé dans la colonne montante sur 20-30 cm.

Mousse excessive

Vérifier si...	Alors...
Trop de détergent ou détergent incorrect.	Utilisez uniquement les détergents affichant le logo HE (haute efficacité). Consultez *Utilisation de la lessive* dans la section Comment utiliser à la page 76-77.

FRANÇAIS

AVANT D'APPELER LE SERVICE APRÈS-VENTE (suite)

Taches

Vérifier si...	Alors...
Avez-vous ajouté de l'eau de Javel ou un produit adoucissant directement dans le tambour avec le linge?	Les produits de lavage du linge doivent être ajoutés dans l'emplacement prévu à cet effet.
Les articles ne sont pas après la fin du cycle.	Sortez toujours les articles de la machine à laver dès que le cycle est terminé.
Les vêtements n'ont pas été triés correctement.	Lavez toujours les vêtements de couleur sombre en prenant soin de ne pas les mélanger avec des vêtements blancs et de couleur claire afin d'éviter éviter une décoloration. Si possible, évitez de laver des articles très sales avec des articles qui le sont peu.

La machine à laver se vide lentement ou pas du tout ou l'afficheur montre : OE

Vérifier si...	Alors...
Le tuyau de vidange est plié, pincé ou bouché.	Assurez-vous que le tuyau de vidange n'est pas obstrué, tordu ou pincé derrière ou sous la machine à laver.
Le filtre de vidange est bouché	Nettoyez le filtre du drain. Consultez *Entretien* dans la section Entretien et Nettoyage page 85.
L'évacuation est à plus de 2,5 m au-dessus du bas de la machine.	Réglez ou réparez l'évacuation.

La machine à laver se remplit lentement ou pas du tout ou l'afficheur montre : IE

Vérifier si...	Alors...
Les robinets ne sont pas complètement ouverts.	Assurez-vous que les robinets sont entièrement ouverts.
Les tuyaux d'eau sont tordus, pincés ou pliés.	Assurez-vous que les tuyaux ne sont pas tordus ou pincés. Attention lorsque vous déplacez la machine à laver.
Les filtres d'admission d'eau sont bouchés	Nettoyez les filtres de remplissage. Consultez *Entretien* dans la section Entretien et Nettoyage page 84.
La pression d'eau au robinet ou à la maison est trop basse.	Vérifiez les autres robinets pour vous assurer que la pression d'eau dans la maison est suffisante.
L'alimentation en eau se fait avec des tuyaux conçus pour limiter les fuites.	Les tuyaux conçus pour limiter les fuites, s'ils sont défaillants, peuvent se déplacer de manière incorrecte et empêcher le remplissage de la machine.

La machine à laver n'a pas été mise en marche

Vérifier si...	Alors...
Le cordon électrique n'est pas correctement branché.	Assurez-vous que la fiche est correctement enfichée dans une prise murale triphasé, de 120 V c.a. 60 Hz.
Un fusible de maison a grillé, un disjoncteur s'est déclenché ou il y a une panne de courant.	Réinitialisez le disjoncteur ou remplacez le fusible.N'augmentez pas la capacité du fusible. Si le problème est une surcharge du circuit, faites-le corriger par un électricien qualifié.

Le cycle ne démarre pas ou l'affichage indique : dE

Vérifier si...	Alors...
La porte est mal fermée.	Assurez-vous que la porte est correctement fermée et appuyez sur le bouton START/PAUSE (MARCHE/PAUSE). Après avoir démarré un cycle, vous devrez peut-être attendre un peu avant que le tambour ne commence à tourner ou à essorer. La machine à laver n'essore pas à moins que la porte ne soit verrouillée.
	Si la porte est fermée et verrouillée et que le message de porte ouverte apparaît, appelez le service après-vente.

AVANT D'APPELER LE SERVICE APRÈS-VENTE (suite)

La porte ne se déverrouille pas lorsque le cycle est terminé ou en pause

Vérifier si...	Alors...
La température intérieure de la machine à laver est trop élevée.	La machine à laver dispose d'une fonction de sécurité pour éviter les brûlures. Par exemple, si la machine à laver est arrêtée pendant la phase de lavage à chaud d'un cycle de désinfection, la température intérieure du tambour sera très élevée, et la porte ne pourra pas être déverrouillée. C'est normal. Laissez refroidir la machine jusqu'à ce que l'indicateur DOOR LOCK (VERROUILLAGE DE LA PORTE) ne soit plus affiché.
Le niveau d'eau de la machine à laver est trop élevé.	Pour evacuer l'eau, eteignez puis rallumez la machine a l'aide du bouton on/off, puis appuyez sur le bouton SPIN SPEED (vitesse de l'essorage) sans selectionner de cycle.

La durée du cycle est plus longue que d'habitude

Vérifier si...	Alors...
La machine à laver ajuste automatiquement le temps de lavage pour la quantité de lessive, la pression d'eau, la température d'eau et autres conditions d'utilisation.	C'est normal. La machine à laver ajuste automatiquement la durée du cycle pour optimiser les résultats pour le cycle sélectionné. Le temps restant indiqué sur l'affichage n'est qu'une estimation. Le temps réel est variable.

Odeur de moisissure dans la machine à laver

Vérifier si...	Alors...
Trop de détergent ou un détergent inapproprié a été utilisé.	Utilisez uniquement un détergent haute efficacité en conformité avec les directives du fabricant.
L'intérieur de la cuve n'a pas été correctement nettoyé.	Effectuez un cycle TUB CLEAN (nettoyage de la cuve) régulièrement. Assurez-vous d'essuyer le tour et le dessous du joint de la porte fréquemment. Consultez *Entretien et Nettoyage de l'intérieur* dans Entretien et Nettoyage page 82.
	Nettoyez autour du joint et de la vitre de la porte pour éviter la formation d'odeurs et de moisissures : 1. Séchez le joint et la vitre de la porte ainsi que la zone d'ouverture de la porte. 2. Essuyez l'intérieur du tambour et de la porte ainsi que le joint inférieur de la porte. 3. Pour les odeurs les plus tenaces, utilisez le produit Afresh disponible dans votre magasin Sears ou sur Internet à l'adresse www.partsdirect.com.

Présence de plis

Vérifier si...	Alors...
La machine à laver ne se vide pas rapidement.	Sortez toujours les articles de la machine à laver dès que le cycle est terminé.
La machine à laver est surchargée.	La machine à laver peut être complètement chargée, mais les articles ne doivent pas être compressés dans le tambour. La porte de la machine à laver doit pouvoir se fermer facilement.
Les tuyaux d'alimentation en eau chaude et froide ont été inversés.	Un rinçage à l'eau chaude peut plisser les vêtements. Vérifiez le raccordement des tuyaux d'alimentation.

AVANT D'APPELER LE SERVICE APRÈS-VENTE (suite)

L'écran affiche : UE

Vérifier si...	Alors...
Brassée trop petite.	Ajoutez 1 ou 2 articles similaires pour aider à équilibrer la brassée.
Brassée déséquilibrée.	Redistribuez les articles pour aider à équilibrer la brassée.
	La machine à laver possède un système de détection et de correction des déséquilibres. Si des articles individuels lourds sont chargés (tapis de bain, robe de chambre, etc) et que le déséquilibre est trop prononcé, la machine à laver fera plusieurs tentatives pour redémarrer le cycle d'essorage. S'il y a toujours un déséquilibre, la machine à laver s'arrêtera et le code d'erreur s'affichera.

L'écran affiche : tE

Vérifier si...	Alors...
Erreur de contrôle.	Débranchez la machine à laver et attendez 60 secondes. Rebranchez le courant et réessayez. Si l'erreur réapparaît, appelez le service après-vente.

L'écran affiche : FE

Vérifier si...	Alors...
Le niveau d'eau est trop élevé à cause d'un dysfonctionnement de la soupape d'eau.	Fermez les robinets, débranchez la machine et appelez le service.

L'écran affiche : PE

Vérifier si...	Alors...
Le capteur de niveau d'eau ne fonctionne pas correctement.	Fermez les robinets, débranchez la machine et appelez le service.

L'écran affiche : LE

Vérifier si...	Alors...
Le circuit de protection de surcharge thermique du moteur s'est déclenché.	Laissez la machine reposer pendant 30 minutes pour permettre au moteur de refroidir ; puis redémarrez le cycle. Si le code d'erreur LE apparaît toujours, débranchez la machine à laver et appelez le service d'assistance.

L'écran affiche : PF

Vérifier si...	Alors...
Une panne électrique est survenue.	Si la machine à laver a été éteinte pendant un cycle, le code d'erreur « PF » s'affichera la prochaine fois que la machine sera allumée. Cela vous préviendra du fait qu'il se peut que le cycle précédent n'a peut-être pas été mené à son terme. Sélectionnez n'importe quel cycle pour faire disparaître le code d'erreur et utiliser la machine à laver.

Garantie limitée Kenmore

Si vous avez installé, fait fonctionner et entretenu cet appareil conformément à toutes les instructions fournies avec le présent produit, si celui-ci tombe en panne en raison d'un défaut de matériel ou de fabrication dans un délai d'an à partir de la date d'achat, appelez le 1-800-4-MY-HOME® pour convenir d'une réparation gratuite.

Si le moteur à entraînement direct présente un défaut matériel ou de conception entre la deuxième et la dixième année à compter de la date d'achat, veuillez appeler le 1-800-4-MY-HOME® pour recevoir gratuitement un moteur de rechange. Au delà de la première année à compter de la date d'achat, les frais de main d'œuvre applicables à l'installation du moteur seront à votre charge.

Si cet appareil est utilisé dans un cadre autre que le cadre familial, la présente garantie n'est valable que pour une période de 90 jours à partir de la date d'achat.

La présente garantie couvre uniquement les défauts de matériel et de fabrication. Sears NE paiera PAS pour :

1. Des pièces ou composants qui peuvent s'user dans des conditions normales d'utilisation tels que les filtres, courroies, ampoules, et sacs (liste non exhaustive).
2. L'intervention d'un technicien qui montrerait à l'utilisateur comment installer, faire fonctionner ou entretenir correctement la machine.
3. L'intervention d'un technicien pour nettoyer ou entretenir la présente machine.
4. Tout dégât ou panne de la machine si elle n'est pas installée, utilisée ou entretenue conformément à toutes les instructions fournies avec le produit.
5. Tout dégât ou panne de la machine causé par un accident, un usage abusif, une mauvaise utilisation ou une utilisation dans un but autre que le but prévu par le fabricant.
6. Tout dégât ou panne de la machine causé par l'utilisation de lessives, de produits nettoyants, de produits chimiques ou d'accessoires autres que ceux recommandés dans les instructions fournies avec la machine.
7. Tout dégât ou panne de pièces ou de systèmes causés par des modifications non autorisées apportées à cette machine.

Clauses d'exclusion des garanties implicites ; limitation des recours

La présente garantie limitée ne s'applique que si le client applique comme seul recours les réparations prévues dans le présent document. Les garanties implicites, y compris les garanties marchandes et de compatibilité avec une utilisation particulière, sont limitées à un an ou à la période la plus courte autorisée par la loi. Sears ne pourra pas être tenu pour responsable des préjudices indirects ou accessoires. Certains états n'autorisent pas l'exclusion ou la limitation relative aux préjudices indirects ou accessoires, ni la limitation relative à la durée de validité des garanties implicites marchandes et de compatibilité. Il se peut donc que ces exclusions ne s'appliquent pas à vous.

La présente garantie n'est valable que si la machine est utilisée aux Etats-Unis ou au Canada.

La présente garantie vous confère des droits légaux spécifiques et il se peut que vous ayez d'autres droits qui varient d'un pays à l'autre.

Sears Roebuck & Co., Hoffman Estates, IL 60179
Sears Canada Inc., Toronto, Ontario, Canada M5B 2B8

Get it fixed, at your home or ours!

Your Home

For troubleshooting, product manuals and home solutions advice:

manage my home

www.managemyhome.com

For repair – **in your home** – of **all** major brand appliances, lawn and garden equipment, or heating and cooling systems, **no matter who made it, no matter who sold it!**

For the replacement parts, accessories and owner's manuals that you need to do-it-yourself.

For Sears professional installation of home appliances and items like garage door openers and water heaters.

1-800-4-MY-HOME® **(1-800-469-4663)**

Call anytime, day or night (U.S.A. and Canada)

www.sears.com **www.sears.ca**

Our Home

For repair of carry-in items like vacuums, lawn equipment, and electronics, call anytime for the location of your nearest

Sears Parts & Repair Service Center

1-800-488-1222 (U.S.A.) **1-800-469-4663** (Canada)

www.sears.com **www.sears.ca**

To purchase a protection agreement on a product serviced by Sears:

1-800-827-6655 (U.S.A.) **1-800-361-6665** (Canada)

Para pedir servicio de reparación a domicilio, y para ordenar piezas:

1-888-SU-HOGAR®

(1-888-784-6427)

Au Canada pour service en français:

1-800-LE-FOYERMC

(1-800-533-6937)

www.sears.ca

Sears

® Registered Trademark / TM Trademark / SM Service Mark of Sears Brands, LLC
® Marca Registrada / TM Marca de Fábrica / SM Marca de Servicio de Sears Brands, LLC
MC Marque de commerce / MD Marque déposée de Sears Brands, LLC

© Sears Brands, LLC

MFL62526826