LG
Life's Good

РУССКИЙ
УКРАЇНСЬКА
ҚАЗАҚ ТІЛІ
ENGLISH

ИНСТРУКЦИЯ ПОЛЬЗОВАТЕЛЯ

Hi-Fi Мини система

Перед началом работы внимательно прочитайте и сохраните данное руководство.

CM4545 (CM4545, CMS4540F, CMS4540W)
CM4445 (CM4445, CMS4540F)
CM4345 (CM4345, CMS4340F)

MFL68006554

Информация по технике безопасности

ВНИМАНИЕ
Не открывать, опасность удара электрическим током

ВНИМАНИЕ: ВО ИЗБЕЖАНИЕ ПОРАЖЕНИЯ ЭЛЕКТРИЧЕСКИМ ТОКОМ НЕ СНИМАЙТЕ КОРПУС (ИЛИ ЗАДНЮЮ ЧАСТЬ). ЗАПРЕЩАЕТСЯ САМОСТОЯТЕЛЬНЫЙ РЕМОНТ ДЕТАЛЕЙ. ОБРАТИТЕСЬ В СЛУЖБУ СЕРВИСА.

Символ молнии в треугольнике означает, что в корпусе находятся неизолированные детали под напряжением, представляющие опасность поражения электрическим током.

Восклицательный знак в треугольнике обращает внимание пользователя на наличие важной информации по использованию (ремонту) в сопроводительной документации к устройству.

ВНИМАНИЕ: НЕ ПОДВЕРГАЙТЕ УСТРОЙСТВО ВОЗДЕЙСТВИЮ ВЛАГИ ВО ИЗБЕЖАНИЕ ПОЖАРА ИЛИ ПОРАЖЕНИЯ ЭЛЕКТРИЧЕСКИМ ТОКОМ.

ВНИМАНИЕ: Запрещается устанавливать устройство в ограниченном пространстве, например, в книжном шкафу и т.п.

ВНИМАНИЕ: Не допускается перекрывание вентиляционных отверстий. Установка аппаратуры должна производиться в соответствии с инструкциями изготовителя.

Прорези и отверстия в корпусе предназначены для вентиляции, обеспечивающей надлежащие рабочие условия и предохраняющей от перегрева. Категорически не допускается перекрывание отверстий за счет размещения аппаратуры на кровати, диване, ковре или других аналогичных поверхностях. Не допускается размещение аппаратуры во встроенной мебели наподобие книжного шкафа или стойки за исключением обеспечения надлежащей вентиляции или прямых указаний изготовителя.

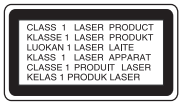

ВНИМАНИЕ: В целях надлежащего использования устройства внимательно прочтите и сохраните данное руководство пользователя. Для проведения ремонта обращайтесь в авторизованный сервисный центр. Применение иных пультов управления, настроек и режимов работы, чем те, что указаны ниже, может привести к появлению вредного радиационного излучения. Для предотвращения прямого облучения лазерным пучком запрещается открывать корпус изделия.

МЕРЫ ПРЕДОСТОРОЖНОСТИ, связанные со шнуром питания

Для большинства приборов рекомендуется размещение на отдельной электрической цепи;

То есть на цепи с одной розеткой, питающей исключительно данное устройство и не имеющей дополнительных розеток или разветвлений. См. страницу технических параметров данного руководства пользователя. Не перегружайте стенные розетки. Перегруженные, поврежденные, неплотно закрепленные стенные розетки, удлинители, потертые шнуры питания, провода с поврежденной или растрескавшейся изоляцией могут представлять опасность. Любой из перечисленных фактов может стать причиной поражения электрическим током или пожара. Периодически проверяйте состояние шнура устройства. При наличии следов повреждения пользование устройством необходимо прекратить, шнур отсоединить и обратиться за его заменой в авторизованный сервисный центр. Избегайте механического воздействия на шнур питания: скручивания, сгибания, защемления дверью, частого наступания. Обращайте особое внимание на разъемы, стенные розетки и места выхода шнура из устройства. Для отключения питания от сети потяните за штепсель шнура сетевого питания. Устройство должно быть установлено так, чтобы штепсель находился в зоне быстрого доступа.

Устройство оборудовано с переносной батарей или аккумулятором.

Безопасный способ извлечь батарею или аккумуляторы из оборудования:

Извлеките старую батарею или аккумулятор, при сборке повторите действия в обратном порядке. Для предотвращения загрязнения окружающей среды и возможного нанесения вреда людям и животным старые батареи или аккумулятор необходимо поместить в соответствующие контейнеры на пунктах сбора мусора. Не выбрасывайте батареи или аккумуляторы вместе с другим мусором. Рекомендуется использовать местные бесплатные службы по утилизации батарей и аккумуляторов. Аккумулятор не следует подвергать воздействию тепла, например, воздействию прямого солнечного света, огня и подобных источников.

ВНИМАНИЕ: Не допускается попадание капель или брызг воды на устройство. Не располагайте на устройстве предметы, наполненные водой (например, вазы).

Утилизация старого бытового прибора

1. Символ на устройстве, изображающий перечеркнутое мусорное ведро на колесах, означает, что на изделие распространяется Директива 2002/96/CE.
2. Все электрические и электронные устройства следует утилизировать отдельно от бытового мусора, в специальных местах сбора, назначенных правительственными или местными органами власти.
3. Правильная утилизация старого оборудования поможет предотвратить потенциально вредное воздействие на окружающую среду и здоровье человека.
4. Для получения более подробных сведений об утилизации оборудования обратитесь в администрацию города, службу, занимающуюся утилизацией или в магазин, где был приобретен продукт.

Утилизация старых батарей и аккумуляторов

1. Символ на батарее или аккумуляторе, изображающий перечеркнутое мусорное ведро на колесах, означает, что на изделие распространяется Директива 2006/66/EC.
2. Данный символ может быть совмещен со значком химического элемента: ртути (Hg), кадмия (Cd) или свинца (Pb), если батарея содержит более 0,0005% ртути, 0,002% кадмия или 0,004% свинца.
3. Все аккумуляторы и батареи следует утилизировать отдельно от бытового мусора, в специальных местах сбора, назначенных правительственными или местными органами власти.
4. Правильная утилизация старых батарей и аккумуляторов поможет предотвратить потенциально вредное воздействие на окружающую среду и здоровье человека.
5. Для получения более подробных сведений об утилизации батарей и аккумуляторов обратитесь в администрацию города, службу, занимающуюся утилизацией или в магазин, где был приобретен продукт.

Содержание

1 Начало работы

2 Информация по технике безопасности
6 Уникальные характеристики
6 Аксессуары
7 Воспроизводимые файлы
7 – Требования к музыкальным файлам
7 – Совместимые USB-устройства
7 – Требования к USB-устройствам
8 Пульт управления
9 Передняя панель
11 Задняя панель (CM4545)
12 Задняя панель (CM4445, CM4345)

2 Подключение

13 Подключение колонок
13 – Подсоединение колонок к устройству
13 – Подключение сабвуфера к устройству (CM4545)
14 Подключение антенны
14 Подключение дополнительного оборудования
14 – Подключение USB
15 – Подключение к разъему AUX IN
15 – Подключение к гнезду PORT. IN

3 Эксплуатация

16 Основные действия
16 – Работа с CD/ USB
16 – Автоматическое воспроизведение
17 Другие действия
17 – Программирование воспроизведения
17 – Удаление запрограммированного списка
17 – Отображение информации о файле
17 – Поиск папки
18 – Удаление файла MP3/WMA
18 – Временное отключение звука
18 – DEMO
19 – Воспроизведение в режиме AUTO DJ
20 Работа с радио
20 – Прослушивание радио
20 – Программирование радиостанций
20 – Удаление сохраненных радиостанций
20 – Улучшение качества приема в FM-диапазоне
21 Настройка звука
21 – Выбор режима объемного звучания
22 Установка времени
22 – Использование проигрывателя в качестве будильника
22 – Программирование времени выключения устройства
22 – Затемнение
22 Автоматическое отключение питания
23 Дополнительные возможности
23 – Прослушивание музыки с внешнего устройства
24 Использование беспроводной технологии Bluetooth
24 – Прослушивание музыки, хранящейся на устройствах Bluetooth
25 Использование приложения Bluetooth

4 Устранение неисправностей

27 Устранение неисправностей

5 Приложение

28 Общие характеристики
29 Технические характеристики динамиков
30 Техническое обслуживание
30 – Доставка устройства
30 – О дисках
30 Торговые марки и лицензии

Уникальные характеристики

AUTO DJ

Накладывает конец одной композиции на начало следующей для непрерывного воспроизведения.

Bluetooth

Прослушивание музыки с Bluetooth-устройства.

LG Bluetooth Remote

Вы можете управлять этим устройством по Bluetooth с вашего телефона на ОС Android. Это устройство и ваш телефон должны быть соединены через Bluetooth. Зайдите на "Google Android Market (Google Play Store)" или воспользуйтесь QR-кодом, приведенным ниже, для поиска приложения "LG Bluetooth Remote". Для получения более подробной информации см. страницы 26-27.

(ОС Android)

Аксессуары

Пожалуйста, проверьте поставленные аксессуары и ознакомьтесь с ними.

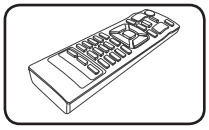

Пульт дистанционного управления (1)

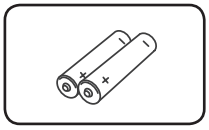

Батарейки(2)

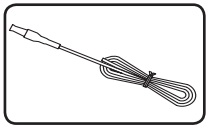

FM антенна (1)

Воспроизводимые файлы

Требования к музыкальным файлам

С устройством совместимы следующие файлы MP3/ WMA :

- Частота дискретизации: от 32 до 48 кГц (MP3), от 32 до 48 кГц (WMA)
- Скорость передачи: от 32 до 320 Кбит/с (MP3), от 40 до 192 Кбит/с (WMA)
- Максимальное количество файлов: до 999
- Расширение файлов «.mp3»/ «.wma»
- Файловый формат CD-ROM: ISO9660/ JOLIET
- Рекомендуем использовать программу Easy-CD Creator, создающую файловую систему стандарта ISO 9660.
- Для того чтобы диски могли воспроизводиться на проигрывателях LG, необходимо установить вариант [Mastered] при форматировании перезаписываемых дисков. При выборе варианта Live File System последующее воспроизведение на проигрывателях LG невозможно. (Mastered /Live File System: система форматирования дисков для Windows Vista)

Режим DTS не поддерживается. При использовании аудиоформата DTS звук не воспроизводится.

Совместимые USB-устройства

- MP3-плееры, MP3-флэш-плееры.
- Флэш-накопители USB. Устройства, поддерживающие USB 2,0 или USB 1,1.
- Проигрыватель может не поддерживать некоторые типы USB-устройств.

Требования к USB-устройствам

- Не поддерживаются устройства, требующие дополнительную установку программ при подключении к компьютеру.
- Не вынимать USB-устройство во время его работы.
- Чем больше емкость USB-устройства, тем больше времени займет поиск.
- Выполняйте резервное копирование данных во избежание их потери.
- USB-устройство не определяется при использовании USB-удлинителя или USB-концентратора.
- Файловая система NTFS не поддерживается. (Поддерживается файловая система FAT(16/32)).
- Количество поддерживаемых файлов: не более 1 000.
- Внешние жесткие диски, картридеры, блокируемые устройства, или USB-устройства с жестким диском не поддерживаются.
- USB-порт устройства нельзя подключать к компьютеру. Устройство не может использоваться в качестве хранилища информации.
- Некоторые флэш-накопители USB могут не работать с данным аппаратом.

Пульт управления

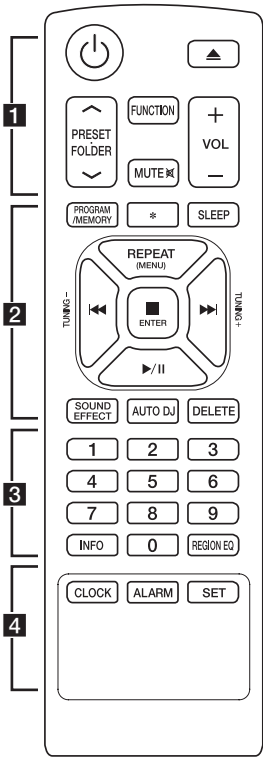

Установка батареек

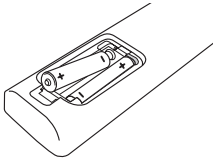

Снимите крышку отсека для батарей на задней части пульта дистанционного управления и вставьте две батареи (размера AAA), соблюдая полярность ⊕ и ⊖.

• • • • • • **1** • • • • • •

⏻ (Питание) : Включение и выключение устройства.

⏏ (открыть/закрыть) : Открытие и закрытие лотка дисков.

PRESET·FOLDER ∧/∨ :

- Поиск нужной папки с файлами MP3/WMA. При воспроизведении CD/USB, содержащих файлы в формате MP3/WMA в разных папках, нажмите кнопку **PRESET·FOLDER ∧/∨**, чтобы выбрать папку для воспроизведения.
- Выбор нужной радиостанции осуществляется по присвоенному ей номеру.

FUNCTION : Выбор функции устройства или источника входного сигнала.

MUTE 🔇 : Без звука.

VOL +/- : Регулировка громкости колонок.

• • • • • • **2** • • • • • •

PROGRAM/MEMORY :

- Сохранение радиостанций.
- Создание списка воспроизведения для прослушивания.

✱ : Данная кнопка недоступна для любой функции.

SLEEP : Установка времени выключения системы. (Светорегулятор: яркость дисплея уменьшается наполовину)

REPEAT(MENU) : Повторное воспроизведение записей или файлов, либо воспроизведение в случайном порядке.

⏮/⏭ (Пропуск/Поиск) :

- Перемещение между частями проигрываемого файла.
- Поиск определенного места в композиции/файле

TUNING-/+ : Настройка нужной радиостанции.

■ **ENTER** :

- Остановка воспроизведения. Отмена функции удаления.

►/II (Воспроизведение/Пауза) :

- Запуск или останов воспроизведения.
- Выбор СТЕРЕО/МОНО.

SOUND EFFECT : Выбор звуковых эффектов.

AUTO DJ : Выбор режима AUTO DJ. (Подробнее см. на стр. 20)

DELETE : Удаление фалов MP3/WMA.

• • • • • • **3** • • • • • •

Кнопки с цифрами от **0** до **9** : Выбор пронумерованной композиции/файла или установленного номера.

INFO : Содержание сведений о вашей музыке. В состав MP3 файла часто входит ID3-тег. В тэгах заложена информация о названии, исполнителе, альбоме или времени создания.

REGION EQ : Выбор звуковых эффектов.

• • • • • • **4** • • • • • •

CLOCK : Установка часов и выбор времени.

ALARM : Использование вашего проигрывателя в качестве будильника.

SET : Подтверждение настройки.

Передняя панель

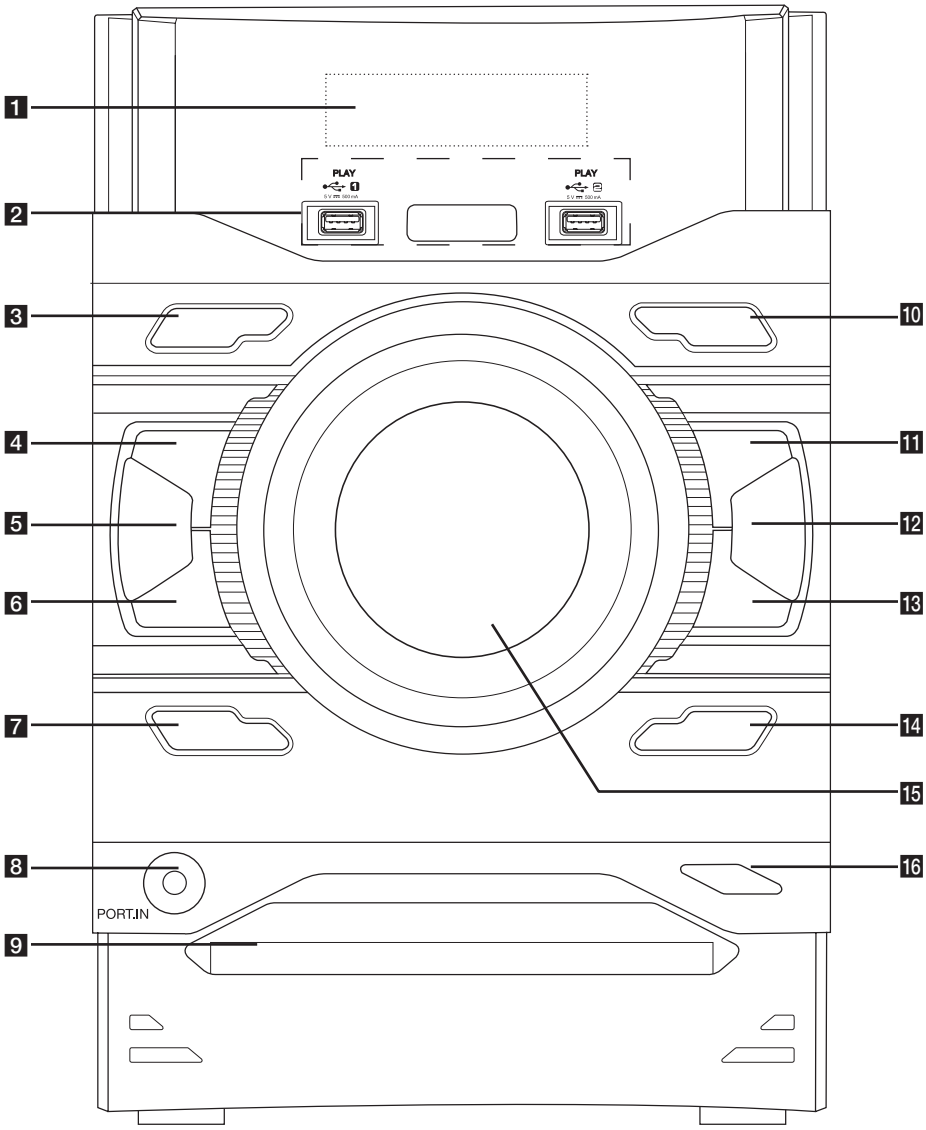

1 Окно дисплея

2 USB 1/ USB 2
Воспроизведение аудиозаписей с подключенного USB-устройства.

3 ⏻/❙ (Выключатель питания)
Включение и выключение устройства.

4 ☐(Остановить)
Остановка воспроизведения.

5 **AUTO DJ**
Выбор режима AUTO DJ.
(Подробнее см. на стр. 20)

6 ❙<< (Пропуск/Поиск)
- Обратный поиск.
- Переход к предыдущей записи/файлу.

7 **DEMO**
Демонстрация каждой функции.

8 **Вход для портативных устройств Port. In**

9 Лоток диска

10 **FUNCTION**
Выбор функции устройства или источника входного сигнала.

11 **>II**
- Запуск или останов воспроизведения.
- Выбор СТЕРЕО/МОНО.

12 **LG EQ**
Выбирает звуковые эффекты.

13 >>❙ (Пропуск/Поиск)
- Прямой поиск.
- Переход к следующей записи/файлу.

14 **BASS BLAST**
Напрямую выбирает функцию BASS BLAST или BYPASS.

15 **Master Volume**
Регулировка уровня громкости динамика.

16 ⏏ (ОТКРЫТЬ/ЗАКРЫТЬ)
Открытие и закрытие лотка дисков.

Задняя панель (CM4545)

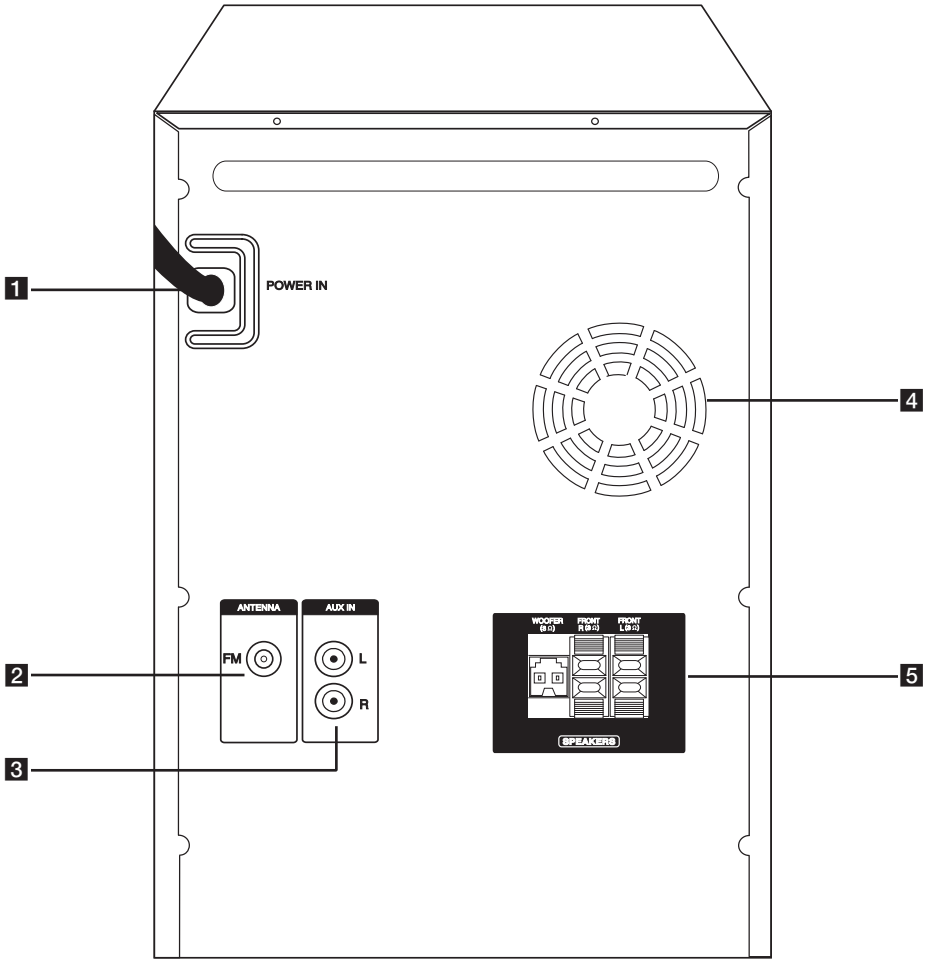

1 **Сетевой шнур**

2 **Гнездо для FM - антенны**

3 **Вход AUX IN (L/R)**

4 Охлаждающий вентилятор

5 **Клеммы динамиков**

Задняя панель (CM4445, CM4345)

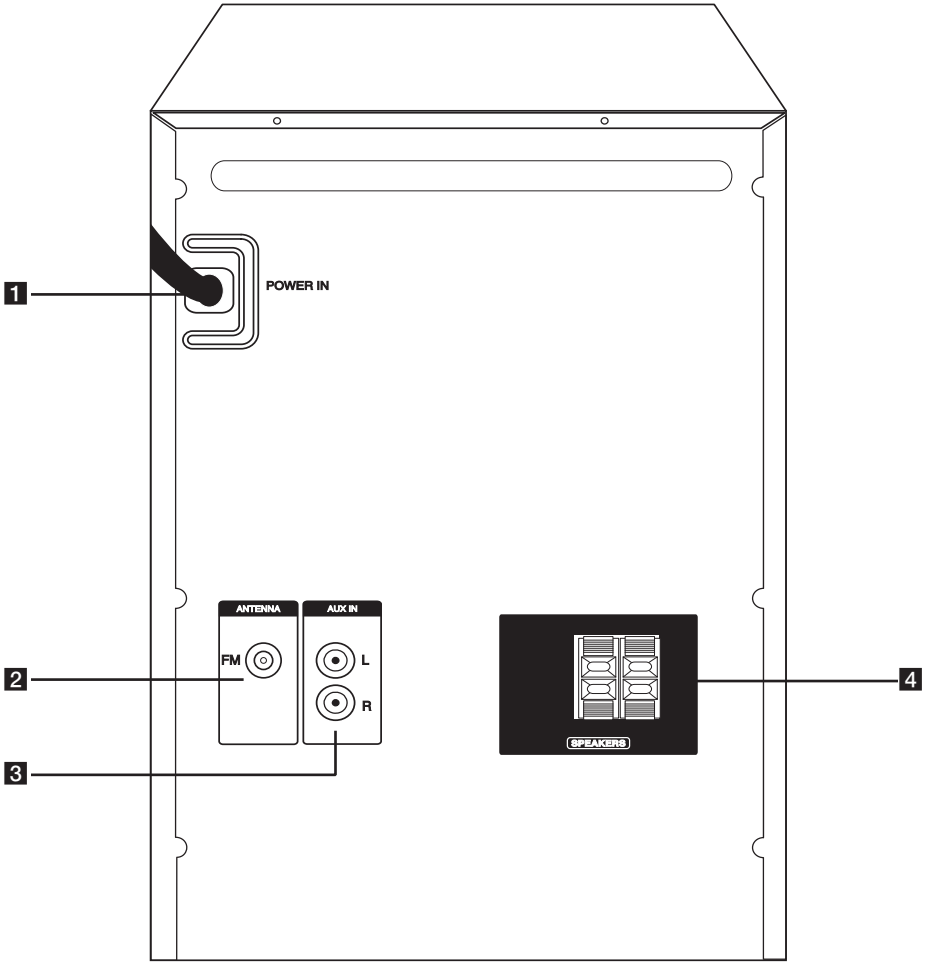

1 Сетевой шнур
2 Гнездо для FM - антенны
3 Вход AUX IN (L/R)
4 Клеммы динамиков

Подключение колонок

Подсоединение колонок к устройству

Поочередно нажмите на пластиковые штырьки, чтобы открыть соединительные разъемы устройства и вставить в них кабель. После установки кабеля отпускайте штырек.

Соедините конец с черной полосой каждого провода с клеммой, помеченной знаком - (минус), а другой конец провода – с клеммой, помеченной знаком +. (плюс)

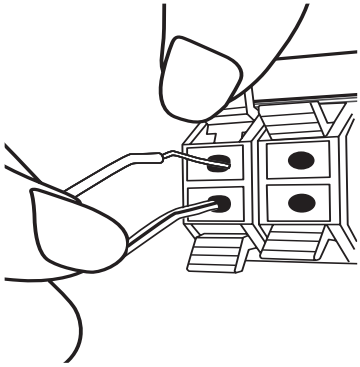

Подключение сабвуфера к устройству (CM4545)

Присоедините кабель низкочастотного динамика к проигрывателю.
Присоединяя кабель низкочастотного динамика к проигрывателю, вставляйте коннектор до щелчка.

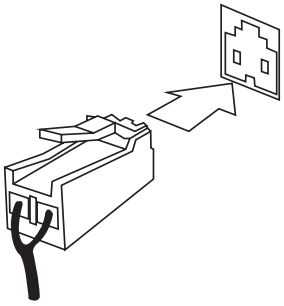

Цвет	Динамик
Оранжевый	Сабвуфер
Красный	Правый передний
Белый	Левый передний

ВНИМАНИЕ

- Проследите, чтобы дети не засовывали руки или посторонние предметы в *воздуховод колонок.
  *Воздуховод колонок – отверстие в корпусе колонки, придающее для более объемное звучание басам.
- В динамиках есть магнитные детали, поэтому на экране телевизора или экране монитора ПК может возникать неоднородность цвета. Располагать динамики подальше от экрана телевизора или монитора ПК.
- Не подключать в разъем сабвуфера на задней панели устройства никакие иные динамики, кроме сабвуфера.

Подключение антенны

Подключите антенну к антенному гнезду на задней панели устройства Убедитесь в том, что проводная антенна FM полностью развернута.

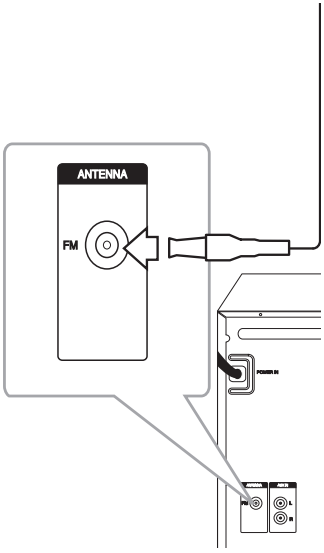

Подключение дополнительного оборудования

Подключение USB

Подключите USB-устройство (или MP3-плеер и т.д.) к USB-портам на аппарате.

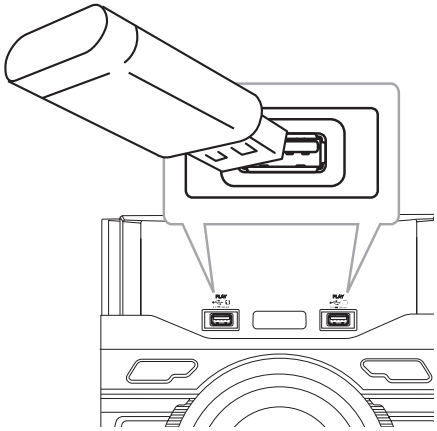

ПРИМЕЧАНИЕ

Извлечение USB-устройства

1. Произведите выбор другой функции/режима или нажмите ■ **ENTER** на пульте дистанционного управления или ☐ на аппарате два раза подряд.
2. Извлеките USB из устройства.

Подключение к разъему AUX IN

Соедините выход дополнительного устройства (видеокамера, телевизор, плеер, и т.д.) к разъему входа звука **AUX IN(L/R)**.

Если у вашего устройства есть только один выход аудио (моно), соедините его с левым (белым) гнездом звукового входа на устройстве.

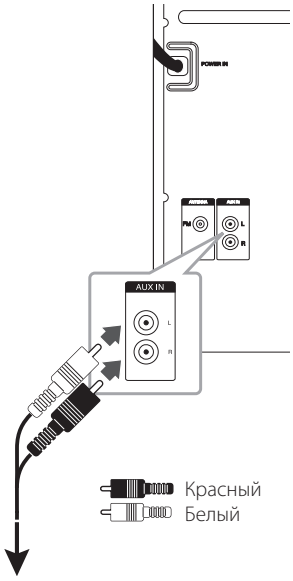

К выходным разъемам внешнего устройства (телевизор, видеомагнитофон и др.)

Подключение к гнезду PORT. IN

Служит для подключения выхода (наушников или линейного выхода) портативного устройства (MP3-плеер, медиаплеера и т.п.) к разъему **для портативных устройств Port. In.**

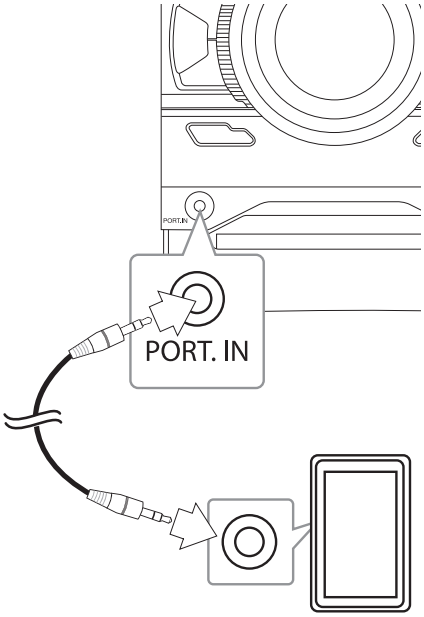

Основные действия

Работа с CD/ USB

1. Установите диск, нажав кнопку ⏏ на пульте ДУ или кнопку ⏏ на устройстве.
   Подключите USB-устройство к порту USB 1/2.
2. Нажав кнопку **FUNCTION**, выберите режим CD или USB
3. Кнопками ⏮/⏭ на пульте ДУ или кнопками ⏮ / ⏭ на устройстве выберите запись/файл для воспроизведения.

Цель	Действия
Остановить	Нажмите кнопку ■ **ENTER** на пульте ДУ или кнопку □ на аппарате.
Воспроизвести	Нажмите кнопку ▶/II на пульте ДУ или кнопку >II на аппарате.
Приостановить	При воспроизведении нажмите ▶/II на пульте управления или >II на приборе.
Переход к следующему/ предыдущему треку/файлу	В режиме остановки нажмите ⏮/⏭ на пульте ДУ или ⏮ / ⏭ на устройстве для того, чтобы пропустить запись/файл. Во время воспроизведения нажмите ⏭ на пульте ДУ или ⏭ на устройстве для перехода к следующей записи/файлу. При воспроизведении менее 2 секунд нажмите ⏮ на пульте ДУ или ⏮ на устройстве для перехода к предыдущей записи/файлу. При воспроизведении более 3 секунд нажмите ⏮ на пульте ДУ или ⏮ на устройстве для перехода в начало записи/ файла.
Непосредственный выбор композиции/ файла	На пульте ДУ нажимайте на кнопки с цифрами от **0** до **9** для непосредственного перехода к нужному вам файлу или композиции.
Поиск по треку/файлу	Во время воспроизведения нажмите и удерживайте ⏮/⏭ на пульте ДУ или ⏮ / ⏭ на устройстве и отпустите ее в месте, с которого вы хотите начать прослушивание.
Цикличное или случайное воспроизведение	Выберите режим воспроизведения с помощью кнопки **REPEAT(MENU)** на пульте дистанционного управления. См. примечание для получения дополнительной информации о дисплее.

Автоматическое воспроизведение

Компакт-диск с записями в формате AUDIO/MP3/ WMA воспроизводится автоматически после того, как дисковод был открыт и закрыт.

Автоматически переходит в функцию воспроизведения компакт-диска, если дисковод был открыт и закрыт без компакт-диска в нем.

ПРИМЕЧАНИЕ

- Сообщения на дисплее отображаются в следующем порядке.

USB	Компакт-диски MP3/ WMA	Аудио диск
RPT 1 RPT*DIR RPT ALL RANDOM OFF	RPT 1 RPT DIR RPT ALL RANDOM OFF	RPT 1 - RPT ALL RANDOM OFF

*DIR : Директория

- При воспроизведении Program list доступны только RPT 1 (ПОВТ. 1) и RPT ALL (ПОВТ. ВСЁ)
- Даже после перезагрузки аппарата или коммутации переключения функций, вы можете прослушивать музыку с того момента, где она остановилась в прошлый раз.
- Если оставить лоток для дисков открытым на 5 минут, он закроется автоматически.

Другие действия

Программирование воспроизведения

Функция программы позволяет хранить любимые файлы с любого диска или устройства USB.

Программа может содержать 20 записей/файлов для каждого носителя (CD, USB1,USB2)

Возможность сохранить до 60 записей/файлов.

1. Не запуская воспроизведение, нажмите кнопку **PROGRAM/MEMORY** на пульте управления.
2. Для выбора записи/файла нажмите кнопку **⏮/⏭** на пульте ДУ.
3. Повторно нажмите кнопку **PROGRAM/MEMORY** для сохранения и выбора следующей записи/файла.
4. Повторите шаги 2-3, чтобы сохранить другие треки/файлы.
   (Вы можете отредактировать список, нажав **PRESET·FOLDER ∧/∨** для выбора номера программы).
5. Ещё раз нажмите кнопку **PROGRAM/MEMORY**.

Для воспроизведения запрограммированного списка нажмите **►/II** после создания этого списка.

ПРИМЕЧАНИЕ

При создании или редактировании запрограммированного списка режим REPEAT выключен.

Удаление запрограммированного списка

Функция удаления работает только в режиме редактирования.

1. Не запуская воспроизведение, нажмите кнопку **PROGRAM/MEMORY** на пульте управления.
2. Выберите песню, несколько раз нажав кнопку **PROGRAM/MEMORY** или **PRESET·FOLDER ∧/∨**
3. Нажмите кнопку **DELETE** после выбора песни

ПРИМЕЧАНИЕ

- Запрограммированный список очищается в нижеуказанном случае.
  - Извлечение диска или USB-устройства.
  - Удаление музыки на USB устройстве.
- Program отключается в нижеуказанном случае.
  - Изменение режима работы.
  - Выключите и снова включите устройство.
  - Работа с помощью цифровых кнопок на пульте дистанционного управления.

Отображение информации о файле

При воспроизведении файла MP3 информация о котором записана в нем самом, Вы можете просмотреть эту информацию, нажав кнопку **INFO**.

Поиск папки

1. Нажимая кнопку **PRESET·FOLDER ∧/∨** на пульте ДУ, выберите нужную папку в окне дисплея.
2. Нажмите кнопку **►/II** для ее воспроизведения. Начнется воспроизведение первого файла из этой папке.

ПРИМЕЧАНИЕ

- Папки или файлы на компакт-диске или USB-устройстве распознаются как показано ниже.

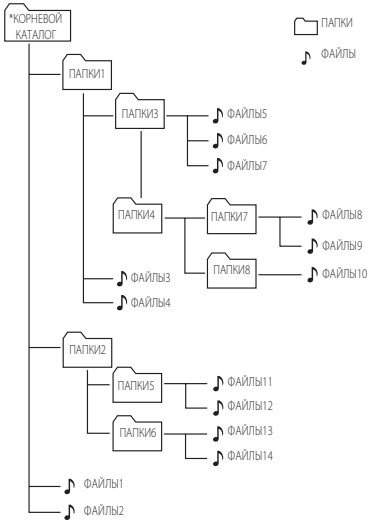

- Если в папке нет файлов, то папка не появится
- Папки отображаются в следующем виде: КОРНЕВОЙ КАТАЛОГ → ПАПКИ1 → ПАПКИ3 → ПАПКИ7 → ПАПКИ8 → ПАПКИ5 → ПАПКИ6
- Файлы будут воспроизводиться с ♪ файла № 1 по ♪ файла № 14 по одному.
- Файлы и папки будут представлены в порядке записи или в ином порядке, в зависимости от состояния записи.
- *КОРНЕВОЙ КАТАЛОГ : Когда компьютер распознаёт накопитель, на первом экране, который появится, будет надпись “ROOT”.

Удаление файла MP3/WMA

Для удаления файла, папки или форматирования USB-устройства, нажмите кнопку **DELETE**. (только устройство USB)

1. Нажимая кнопку **DELETE** выберите файл MP3/WMA. Данная функция поддерживается только в режиме СТОП. Сообщения на дисплее отображаются в следующем порядке.
   - DEL FILE : удаление файла.
   - DEL DIR : удаление папки.
   - FORMAT : FORMAT : форматирование USB.
2. Для удаления файла/папки или форматирования нажмите ►/❚❚ на пульте ДУ или >❚❚ на устройстве.
3. Для выхода из текущего режима нажмите кнопку ■ **ENTER** на пульте ДУ или ☐ на устройстве.

ВНИМАНИЕ

- Не извлекайте USB-устройство при выполнении операций (воспроизведение, удаление и т.д.).
- Для предотвращения потери данных рекомендуется регулярно выполнять резервное копирование.
- В зависимости от состояний устройства USB функция удаления может не поддерживаться.

Временное отключение звука

Нажмите **MUTE** 🔇 на пульте ДУ, чтобы заглушить звук.

Звук на аппарате можно отключить, например, для ответа на телефонный вызов, на экране дисплея отображается символ отключения “MUTE”

Для включения звука повторно нажмите кнопку **MUTE** 🔇 или измените уровень громкости..

DEMO

В отключенном состоянии один раз нажмите **DEMO** на устройстве. Устройство включится, и на экране появится каждая из функций. Для отмены режима DEMO снова нажмите кнопку **DEMO**.

ПРИМЕЧАНИЕ

Во время режима DEMO вы можете воспользоваться другими функциями. После чего режим DEMO временно приостановится.
- Если в течение 10 секунд не нажата ни одна кнопка, режим DEMO запустится автоматически.

Воспроизведение в режиме AUTO DJ

В режиме AUTO DJ происходит наложение конца одной композиции и начала следующей для непрерывного воспроизведения. При этом выравнивается уровень громкости воспроизведения всех композиций.

Несколько раз нажмите кнопку **AUTO DJ** на пульте ДУ или устройстве. Надписи на дисплее будут меняться в следующем порядке: RANDOM (AUTO DJ RANDOM) -> RPT (AUTO DJ SEQUENTIAL) -> (AUTO DJ OFF)

Режим	Окно дисплея	Описание
OFF	- (AUTO DJ OFF)	-
RANDOM	RANDOM (AUTO DJ RANDOM)	В данном режиме воспроизведение осуществляется в произвольном порядке.
REPEAT	RPT (AUTO DJ SEQUENTIAL)	В данном режиме композиция воспроизводится повторно.

ПРИМЕЧАНИЕ

- Функции поиска определенного места в композиции/файле, повторное воспроизведение и воспроизведение в произвольном порядке не поддерживаются в режиме AUTO DJ.
- В режиме AUTO DJ поиск файла при нажатии кнопки **PRESET·FOLDER** ∧/∨ на пульте ДУ недоступен.
- Если вы перейдете к другим функциям или остановите музыку кнопкой □ (ОСТАНОВ) на устройстве (или кнопкой ■ **ENTER** на ПДУ) в режиме AUTO DJ (АВТО-ДИ-ДЖЕЙ), то функция AUTO DJ (АВТО-ДИ-ДЖЕЙ) отключится.
- Функция AUTO DJ не поддерживается для музыкального файла, длина которого составляет менее 60 секунд.
- При воспроизведении списка Program выбирается только AUTO DJ SEQUENTIAL.

Работа с радио

Убедитесь, что FM антенны подключены.
(См. стр. 15)

Прослушивание радио

1. Нажимая кнопку **FUNCTION**, выберите режим FM.
   Включается радиостанция, которая прослушивалась последней.
2. Автонастройка : Нажмите и удерживайте кнопку **TUNING -/+** на пульте ДУ или кнопку **I<< / >>I** на устройстве в течение двух секунд, до тех пор, пока индикатор частоты не начнет менять значение, затем отпустите кнопку. Поиск приостанавливается, когда устройство настраивается на станцию.

   Ручная настройка : Или несколько раз нажмите кнопку **TUNING -/+** на пульте ДУ или кнопку **I<< / >>I** на устройстве.
3. Отрегулируйте уровень громкости с помощью кнопки **VOL +/-** на пульте ДУ или регулятором громкости на устройстве.

Программирование радиостанций

Вы можете установить 50 станций в диапазоне FM. Перед настройкой уберите громкость.

1. Нажимая кнопку **FUNCTION**, выберите режим FM.
2. Нажатием кнопки **TUNING-/+** на пульте ДУ или кнопки **I<< / >>I** на устройстве выберите нужную вам частоту.
3. Нажмите **PROGRAM/MEMORY**. В окне дисплея начнет мигать номер канала сохраненной радиостанции.
4. Выберите нужный номер настройки нажатием **PRESET·FOLDER ∧/∨**
5. Нажмите кнопку **PROGRAM/MEMORY** на пульте ДУ. Станция сохранена.
6. Для сохранения других радиостанций повторите действия, п. 2 – 5.
7. Для прослушивания установленной станции нажмите кнопку **PRESET·FOLDER ∧/∨** или кнопки с цифрами от **0** до **9**.

Удаление сохраненных радиостанций

1. Нажмите и в течение двух секунд удерживайте кнопку **PROGRAM/MEMORY**. На экране начинает мигать сообщение “ERASEALL”.
2. Нажмите **PROGRAM/MEMORY** для удаления всех сохраненных радиостанций.

Улучшение качества приема в FM-диапазоне

Нажмите **►/II** на пульте ДУ или **>II** на устройстве. Приёмник перейдет из режима стерео в режим моно. После этого сигнал будет приниматься лучше, чем раньше.

Настройка звука

Выбор режима объемного звучания

В системе предварительно настроено несколько режимов объемного звучания. Нужный режим звучания выбирается с помощью кнопки **SOUND EFFECT** на пульте ДУ.

Отображаемые пункты Эквалайзера могут различаться в зависимости от источника звука и звуковых эффектов.

Надпись на дисплее	Описание
NATURAL	Комфортный, естественный звук.
Локальный эквалайзер. (Опция)	Оптимизация звучания в зависимости от региональных особенностей (FORRO/FUNK/SERTANEJO/DANGDUT/ARABIC/PERSIAN/INDIA/REGUETON/MERENGUE/SALSA/SAMBA/CUMBIA/AFRO)
AUTO EQ	Настраивает звуковой эквалайзер в режим наиболее похожий на жанр, включенный в MP3 ID3 тег файлов с песнями.
POP CLASSIC JAZZ ROCK	Данная программа придает звуку воодушевляющий оттенок живого рок, поп, джазового или классического концерта.
MP3 -- OPT	Данная функция оптимизирована для проигрывания файлов в сжатом формате MP3. Она позволяет повысить качество воспроизведения высоких частот.
BASS	Во время воспроизведения звуковой дорожки усиливает высокие, низкие частоты и эффект объемного звучания.
LOUDNESS	Повышает качество воспроизведения высоких и низких частот.
FOOT BALL	Вы можете насладиться звуковым эффектом ФУТБОЛЬНОГО СТАДИОНА (FOOTBALL STADIUM)
BYPASS	Вы насладитесь звуком без эффектов эквалайзера.

ПРИМЕЧАНИЕ

- В некоторых акустических системах (АС) звук не слышен, или слышен плохо, в зависимости от звукового режима.
- Возможно, будет необходимо перезагрузить режим объемного звука после переключения входа, иногда даже после того, как звуковая дорожка сменится.
- Нажав кнопку **BASS BLAST** (МОЩНЫЙ БАС) на устройстве, вы можете непосредственно выбрать звуковой режим BYPASS (ОБХОД) или BASS BLAST. (МОЩНЫЙ БАС)

Установка времени

1. Включите устройство.
2. Нажмите **CLOCK**.
3. Выберите режим настройки времени, нажав **⏮ / ⏭** на пульте ДУ.
   - AM 12:00 (для отображения в формате AM/PM) или 0:00 (для отображения в формате 24 часов)
4. Нажмите **SET** (УСТАНОВИТЬ), чтобы подтвердить выбор.
5. Выберите значение часов, нажав **⏮ / ⏭** на пульте ДУ.
6. Нажмите **SET**.
7. Выберите значение минут, нажав **⏮ / ⏭** на пульте ДУ.
8. Нажмите **SET**.

Использование проигрывателя в качестве будильника

1. Включите устройство.
2. Нажмите и удерживайте кнопку **ALARM**.
3. Нажмите **⏮ / ⏭** на пульте для того, чтобы изменить показания часов и минут, а затем кнопку **SET** для сохранения изменений.
4. Нажмите **⏮ / ⏭** на пульте для выбора функции, затем кнопку **SET** для сохранения изменений.
5. Нажмите **⏮ / ⏭** на пульте для изменения уровня громкости, а затем кнопку **SET** для сохранения изменений. Значок часы "🕒" показывает, что будильник поставлен.

ПРИМЕЧАНИЕ

- Во время установки времени, вы можете проверить его текущее значение нажатием на кнопку **CLOCK**, даже при выключенном плеере.
- Во время установки времени, можно проверить значок будильника "🕒" нажатием на **CLOCK** даже при выключенном плеере.
- Если вы задали время и установили будильник, можно проверить значок будильника "🕒" и настройки даже при выключенном проигрывателе, нажав кнопку **ALARM**.
- Нажимая **ALARM**, вы можете выбрать режим ВКЛ./ВЫКЛ. для будильника.

Программирование времени выключения устройства

Нажимая кнопку **SLEEP**, выберите время задержки от 10 до 180 минут. По истечении данного времени устройство выключится.

Для отмены режима ожидания нажимайте кнопку **SLEEP** несколько раз до тех пор, пока не появится сообщение «SLEEP 10». Пока отображается сообщение «SLEEP 10», снова нажмите кнопку **SLEEP**.

ПРИМЕЧАНИЕ

- Вы можете узнать время, оставшееся до отключения устройства.
- Нажмите кнопку **SLEEP**. На дисплее отобразится время, оставшееся до автоматического выключения проигрывателя.

Затемнение

Однократно нажмите кнопку **SLEEP**. Окно дисплея потемнеет наполовину. Чтобы убрать это, нажмите повторно **SLEEP** и держите, пока затемнение не исчезнет.

Автоматическое отключение питания

Для снижения энергопотребления аппарат будет автоматически отключаться, если главный модуль не подключен к внешнему устройству и не используется в течении 20 минут.
Кроме того, питание данного аппарата будет отключено, если в течение шести часов к аналоговому входу не будет подключено устройство.

Дополнительные возможности

Прослушивание музыки с внешнего устройства

Проигрыватель способен воспроизводить файлы с различных типов внешних устройств. (См. стр. 16)

1. Подключите внешнее устройство к разъему **AUX IN(L/R)** или **PORT. IN** на вашем устройстве.
2. Включите устройство, нажав ⏻ на пульте ДУ или ⏻/❙ на устройстве.
3. Нажав кнопку **FUNCTION**, выберите режим AUX или PORTABLE.
4. Включите внешнее устройство и запустите воспроизведение.

Использование беспроводной технологии Bluetooth

О технологии Bluetooth

Bluetooth® представляет собой технологию беспроводной связи устройств с небольшим радиусом действия.

Звук может прерываться при возникновении помех от других источников электромагнитных волн, использующих такую же рабочую частоту, или при подключении других Bluetooth-устройств в соседних помещениях.

Подключение отдельных устройств с беспроводной технологией *Bluetooth®* не требует каких-либо расходов. Мобильный телефон с технологией *Bluetooth®* может использоваться через систему Cascade, если подключение осуществляется с помощью беспроводной технологии *Bluetooth®*.

Применимые устройства: мобильный телефон, MP3-плеер, ноутбук, карманный компьютер и т.п.

Профили Bluetooth

Для использования беспроводной технологии *Bluetooth®* устройства должны обрабатывать определённые протоколы. Данное устройство совместимо со следующим протоколом.

A2DP (протокол улучшенной передачи аудиоданных)

Прослушивание музыки, хранящейся на устройствах Bluetooth

Перед процедурой сопряжения устройств, включите режим Bluetooth на своём аппарате. См. руководство пользователя для устройства Bluetooth. После сопряжения повторное сопряжение устройств не требуется.

1. Выберите функцию Bluetooth с помощью кнопки **FUNCTION**.
   На дисплее появится сообщение “BT READY”.
2. Включите устройство Bluetooth и выполните согласование. При поиске данного аппарата с устройства Bluetooth на дисплее устройства Bluetooth может появиться список устройств, в зависимости от типа устройства Bluetooth. Данный аппарат отображается как "LG MINI(XX:XX)".

Примечание

XX:XX указывают последние цифры BT-адреса. Например, если адрес Bluetooth вашего аппарата 9C:02:98:4A:**F7:08**, на устройстве Bluetooth отображается сообщение “LG MINI (**F7:08**)” .

3. Введите PIN-код
   PIN-код: 0000

Примечание

В зависимости от типа устройства Bluetooth может использоваться другой способ согласования.

4. При успешном соединении мобильного устройства с вашим устройством Bluetooth на экране дисплея появится сообщение “BT PAIR”.
5. Прослушивание музыки
   Для воспроизведения музыки, хранящейся на вашем устройстве Bluetooth следуйте инструкциям в руководстве пользователя для устройства Bluetooth. В зависимости от уровня громкости, установленного на вашем мобильном устройстве, регулируется уровень громкости устройства Bluetooth.

Примечание

- Звук с основной системы может искажаться, если вы увеличите уровень громкости на устройстве Bluetooth до двух третей или более.
- При использовании функции Bluetooth, отрегулируйте громкость устройства Bluetooth до того уровня, при котором можно слушать записи.

Примечание

- При использовании технологии *Bluetooth®* размещайте устройство Bluetooth как можно ближе к мобильному устройству и сохраняйте это расстояние. Тем не менее, связь может нарушаться в следующих случаях:
  - Если между мобильным устройством и устройством Bluetooth имеется препятствие.
  - Если используется другое устройство, использующее частоту, идентичную частоте устройства *Bluetooth®*, например медицинский прибор, микроволновая печь или беспроводное сетевое устройство.
- При перезапуске данного устройства вам следует повторно подключить к нему устройство Bluetooth.
- При возникновении помех от другого источника электромагнитного излучения, звук может прерываться.
- С этого аппарата управление устройством Bluetooth невозможно.
- Сопряжение возможно только с одним устройством Bluetooth, сопряжение с несколькими устройствами Bluetooth невозможно.
- В зависимости от типа устройства, выполнение функции Bluetooth может оказаться невозможным.
- Вы можете использовать беспроводное соединение с мобильным телефоном, MP3-плеером, ноутбуком и другими устройствами.
- При отсутствии подключения через Bluetooth в окне дисплея отображаются сообщение "BT" и "BT READY".
- Если между устройством Bluetooth и проигрывателем находится человек, затрудняя тем самым соединение, соединение будет прервано.
- Чем больше расстояние между данным устройством и устройством Bluetooth, тем хуже качество звучания.
- При нарушении Bluetooth-подключения повторно подключите устройство Bluetooth к данному устройству.
- После подключения устройства через Bluetooth функция переключается на режим Bluetooth автоматически.

Использование приложения Bluetooth

Примечание

Приложение "LG Bluetooth Remote" работает только на устройстве с операционной системой Android.

О приложении "LG Bluetooth Remote"

Приложение "LG Bluetooth Remote" дополняет данное устройство рядом новых функций.

Чтобы воспользоваться дополнительными функциями, рекомендуется загрузить и установить бесплатное приложение "LG Bluetooth Remote".

Установка приложения "LG Bluetooth Remote" с помощью QR-кода

1. Установите приложение "LG Bluetooth Remote" с помощью QR-кода Используйте сканер, чтобы отсканировать QR-код.

(ОС Android)

2. Коснитесь значка установки.
3. Коснитесь значка загрузки

Примечание

- Убедитесь, что устройство Bluetooth подключено к Интернету.
- Убедитесь, что в устройстве Bluetooth есть приложение с программным обеспечением для сканирования. Если такого приложения нет, скачайте его с "Google Android Market (Google Play Store)".

Установка приложения "LG Bluetooth Remote" через "Google Android Market (Google Play Store)"

1. Коснитесь значка "Google Android Market (Google Play Store)".
2. В строке поиска наберите "LG Bluetooth Remote" и выполните поиск.
3. В списке результатов поиска найдите "LG Bluetooth Remote" и коснитесь его, что скачать приложение Bluetooth.
4. Коснитесь значка установки.
5. Коснитесь значка загрузки

Примечание

- Убедитесь, что устройство Bluetooth подключено к Интернету.
- Убедитесь, что на устройстве Bluetooth установлен магазин приложений "Google Android Market (Google Play Store)".
- Для получения дополнительной информации см. описание приложения BT в "Google Android Market (Google Play Store)".

Подключение Bluetooth с помощью приложения "LG Bluetooth Remote"

Приложение "LG Bluetooth Remote" помогает подключить ваше устройство Bluetooth к данному устройству.

1. Коснитесь значка приложения "LG Bluetooth Remote" на основном экране, чтобы открыть приложение "LG Bluetooth Remote" и перейти к главному меню.
2. Коснитесь [Setting] и выберите нужное устройство.
3. Если вам нужна дополнительная информация, коснитесь [Setting] и [Help].

Примечание

- Приложение BT доступно для указанных далее версий программного обеспечения.
  - Версия операционной системы Android: 2.3.3 (или выше)
- Устройство не поддерживает несколько подключений одновременно. Если данная система уже подключена к другому устройству Bluetooth, отключите подключенное ранее устройство и повторите попытку.
- Если в работе используется приложение "LG Bluetooth Remote", то будут некоторые отличия между приложением "LG Bluetooth Remote" и пультом ДУ, входящим в комплект поставки. По необходимости используйте пульт ДУ, входящий в комплект поставки.
- С некоторыми устройствами Bluetooth "LG Bluetooth Remote" может не работать.
- Установленное соединение может быть прервано при выборе другого приложения или изменении настроек подключенного устройства через приложение "LG Bluetooth Remote". В этом случае проверьте состояние соединения.
- Во избежание неисправностей рекомендуется подключать только одно устройство.
- После подключения приложения BT музыка может воспроизводиться на вашем устройстве. В таком случае повторно выполните подключение.

Устранение неисправностей

НЕИСПРАВНОСТЬ	ПРИЧИНА и СПОСОБ УСТРАНЕНИЯ
Питание отсутствует.	• Шнур питания не включен в розетку. Включите в розетку шнур питания. • Перебой в подаче энергии.Проверьте состояние с помощью других электронных устройств.
Звук отсутствует.	• Неправильный выбор функции. Нажмите кнопку **FUNCTION** и проверьте выбранную функцию. • Разъемы кабелей АС подключены неправильно. Подключите правильно кабели динамиков.
Воспроизведение не начинается.	• Вставлен поврежденный диск или диск неправильного формата. Вставьте другой диск. • Отсутствует диск. Вставьте диск. • Диск загрязнен. Очистите поверхность диска. (См. стр. 30) • Диск вставлен неправильно. Вставьте диск логотипом или напечатанной стороной вверх.
Невозможно точно настроить радиостанцию.	• Неправильно установлена антенна; антенна плохо подсоединена. Плотно подсоедините антенну. • Слишком слабый сигнал. Произведите настройку вручную. • Не было предустановленно ни одной радиостанции, либо настройки были стерты (при настройке путем просмотра предустановленных каналов). Задайте несколько радиостанций в качестве предустановленных (подробнее см. на стр. 20)
Не работает пульт ДУ.	• Пульт ДУ расположен слишком далеко от проигрывателя. При работе держите пульт ДУ на расстоянии не более 7 метров. • Между пультом управления и устройством находится какой-либо объект. Устраните препятствие. • В пульте управления сели батарейки. Замените батарейки новыми.

Общие характеристики

Общие			
МОДЕЛИ	CM4545	CM4445	CM4345
Требования по электропитанию	См. паспортную табличку.		
Энергопотребление	См. паспортную табличку.		
абаритные размеры (Ш x В x Г)	(206 x 308 x 284) мм		
Вес (приблизит.)	3,0 кг	3,0 кг	3,0 кг
Рабочая температура	5 °C до 35 °C (41 °F до 95 °F)		
Влажность при эксплуатации	5 % до 90 %		
Электропитание через шину	5 В ⎓ 500 мА		

Входы	
AUX IN	2,0 Vrms (1 kHz, 0 dB), 75 Ω, RCA jack (L, R)
Вход	1,2 В среднеквадр напр. (3,5 -мм стерео джек)

Тюнер	
Диапазон FM	от 87,5 до 108,0 МГц или от 87,50 до 108,00 МГц

Усилитель				
МОДЕЛИ		CM4545	CM4445	CM4345
Стерео режиме		200 Вт + 200 Вт (3 Ω при 1 кГц, КНИ 20 %)	200 Вт + 200 Вт (3 Ω при 1 кГц, КНИ 20 %)	110 Вт + 110 Вт (4 Ω при 1 кГц, КНИ 20 %)
Режим объемного звучания	Передний	200 Вт + 200 Вт (3 Ω при 1 кГц, КНИ 20 %)	200 Вт + 200 Вт (3 Ω при 1 кГц, КНИ 20 %)	110 Вт + 110 Вт (4 Ω при 1 кГц, КНИ 20 %)
	Subwoofer	200 Вт (3 Ω при 60 кГц, КНИ 20 %)		

CD	
Частотная характеристика	100 до 20,000 Hz
Отношение сигнал-шум	75 дБ
Динамически диапазон	75 дБ

Технические характеристики динамиков

Передний динамик		
МОДЕЛИ	CMS4540F	CMS4340F
Тип	2 полоса 2 Колонка	
Импеданс	3 Ω	4 Ω
Номинальная потребляемая мощность	200 Вт	110 Вт
Максимальная потребляемая мощность	400 Вт	220 Вт
Размеры без упаковки (Ш x В x Г)	(266 x 306 x 263) мм	(200 x 306 x 200) мм
Размеры без упаковки	3,1 кг	2,2 кг

Subwoofer динамик (CM4545)	
МОДЕЛИ	CMS4540W
Тип	1 полоса 1 Колонка
Импеданс	3 Ω
Номинальная потребляемая мощность	200 Вт
Максимальная потребляемая мощность	400 Вт
Размеры без упаковки (Ш x В x Г)	(266 x 306 x 232) мм
Размеры без упаковки	4,7 кг

- Конструкция и технические требования могут изменяться без предварительного уведомления.

Техническое обслуживание

Доставка устройства

При перевозке товара

Сохраняйте исходные упаковочные материалы и коробку. Если Вы хотите перевезти проигрыватель, для максимальной защиты упакуйте устройство так, как это было сделано на заводе.

Храните поверхности продукта чистыми

Не используйте летучие жидкости такие, как средство от насекомых, радом с предметом.

Поверхность можно повредить, если вытирать пыль, сильно надавливая на предмет.

Не оставляйте на долгое время резиновые или пластиковые предметы рядом с проигрывателем.

Уход за проигрывателем

Для чистки проигрывателя используйте мягкую, сухую салфетку. Если поверхности очень загрязнены, используйте мягкую салфетку, слегка смоченную в мягком моющем средстве. Не используйте сильные растворители такие, как алкоголь, бензин или растворитель, так как можно повредить поверхность.

Ремонт и обслуживание домашнего кинотеатра

Данный проигрыватель – высокотехнологичное устройство. Если оптические линзы или части дисковода грязные или имеют истёртый вид, качество изображениея может ухудшиться. За более полной информацией обращайтесь в ближайший авторизированный сервисный центр.

О дисках

Уход за дисками

Не приклеивайте на диски бумагу или липкую ленту.

Хранение дисков

После проигрывания убирайте диск в футляр Не храните диски там, где на них будет падать прямой солнечный свет или рядом с источниками тепла, не оставляйте их в Вашей машине, припаркованной на открытой стоянке, во избежание попадания солнечных лучей.

Чистка дисков

Для чистки не используйте сильные растворители такие, как алкоголь, бензин, растворитель, известные очистители и или антистатики, предназначенные для старых виниловых пластинок.

Торговые марки и лицензии

Bluetooth®

Технология беспроводного подключения *Bluetooth®* обеспечивает радиосвязь между электронными устройствами.

Подключение отдельных устройств с использованием беспроводной технологии *Bluetooth®* не требует дополнительных затрат. Мобильный телефон с беспроводной технологией *Bluetooth®* можно использовать через канал Cascade при подключении с помощью беспроводной технологии *Bluetooth®*.

Слово *Bluetooth®* и логотипы являются собственностью компании *Bluetooth®* SIG, Inc., и любое использование этих знаков компанией LG Electronics осуществляется по лицензии.

Другие товарные знаки и торговые названия принадлежат соответствующим владельцам.

	Телефон	Режим работы	Интернет
Россия	8-800-200-7676	Круглосуточно	http://www.lg.com
Беларусь	8-820-0071-1111		
Латвия	8-0200-201	9:00 - 17:00 (Пн.-Пт.)	
Литва	8-800-08-081		
Эстония	800-9990		
Україна	0-800-303-000	8:00 - 21:00 (Пон.-П'ят.) 8:30 - 18:30 (Суб., Нд.)	
Казахстан	8-8000-805-805	9:00-20:00 (Пн.-Пят.) 9:00-18:00 (Суб., Вс.)	
	2255 (GSM)		
Узбекистан	8 800 120 2222	9:00 - 18:30 (Пн.- Пят.) 9:00 - 15:00 (Суб., Вс.)	
Кыргызстан	800 0071 0005	Круглосуточно	
Молдова	00-800-0071-0005 (Только для стационарных телефонов)	Круглосуточно	

004

	Символ «не для пищевой продукции» применяется в соответствие с техническим регламентом Таможенного союза «О безопасности упаковки» 005/2011 и указывает на то, что упаковка данного продукта не предназначена для повторного использования и подлежит утилизации. Упаковку данного продукта запрещается использовать для хранения пищевой продукции.	Символ Кедендік одақтың 005/2011 техникалық регламентіне сәйкес қолданылады және осы өнімнің қаптамасын екінші рет пайдалануға арналмағанын және жоюға жататынын көрсетеді. Осы өнімнің қаптамасын азық-түлік өнімдерін сақтау үшін пайдалануға тыйым салынады.
	Символ «петля Мебиуса» указывает на возможность утилизации упаковки. Символ может быть дополнен обозначением материала упаковки в виде цифрового и/или буквенного обозначения.	Символ қаптаманы жою мүмкіндігін көрсетеді. Символ сандық код және/немесе әріп белгілері түріндегі қаптама материалының белгісімен толықтырылуы мүмкін.

Российская Федерация

Импортер ООО "ЛГ Электроникс Рус"

Адрес импортера: 143160 Российская Федерация, Московская область, Рузский район, сельское поселение Дороховское, 86 км. Минского шоссе, д.9

Адрес производителя : ЛГ Электроникс (Хужоу) Инк., завод Хатаи, 516006, Китай, пров. ГуанДонг, г. Хужоу, Промышленная зона Жонгкай, Индустриальный парк Хутаи, ХуФенг Донг Уи Роуд, 13.

Сделано в Китае

Україна

Найменування та адреса імпортера
ПІІ 'ЛГ Електронікс Україна', Україна, 01004, м. Київ, вул. Басейна, 4 (літера А),
тел.: +38 (044) 201-43-50, факс: +38 (044) 201-43-73

Қазақстан Республикасы

Импорттаушы АҚ "ЭЛ Джи Электроникс Алматы Қазақстан", 050061, Алматы қ., к. Көкорай, 2А

Өндірушінің мекенжайы: 516006, Қытай, ГуанДонг ауданы, Хужоу қаласы, Жонгкай өнеркәсіптік аймағы, Хутай Индустриялық саябағы, ХуФенг Донг Уи Роуд, 13.

Қазақстан Республикасы территориясында тұтынушылардан келіп түскен талаптар мен ұсыныстарды қарайтын және тауарды жөндеу мен техникалық қызмет көрсететін ұжым:

АҚ «Эл Джи Электроникс Алматы Казахстан», 050061, Қазақстан Республикасы, Алматы қ., Көкорай, 2А. Басқа сервис орталықтары жайында мағлұматты "Тұтынушыға қызмет көрсету орталығына" телефон шалу арқылы білуге болады.

Қытайда жасалған