LG
Life's Good

دليل المستخدم

شاشة العرض الرقمية من LG

(جهاز العرض)

يرجى قراءة هذا الدليل بعناية قبل تشغيل المنتج والاحتفاظ به للرجوع إليه في المستقبل.

L15

www.lg.com

جدول المحتويات

استخدام التلفاز 3

- استخدام قائمة الإدخال 3
- ضبط نسبة العرض إلى الطول 3

الترفيه 5

- استخدام الشبكة 5

الاتصال بشبكة

حالة الشبكة

- استخدام وسائطي 7

توصيل أجهزة تخزين USB

استعراض الملفات

عرض الأفلام

عرض الصور

الاستماع إلى الموسيقى

عرض قائمة المحتويات

تخصيص الضوابط 20

- الوصول إلى القوائم الرئيسية 20

ضوابط الصورة

ضوابط الصوت

ضوابط الوقت

ضوابط الخيارات

ضوابط الشبكة

- ضوابط معرّف الصورة 31

رموز الأشعة تحت الحمراء 32

للتحكم بمنتجات عديدة 34

- توصيل الكابل 34
- عمليات تهيئة RS-232C 35

كبل 4P

كابل RS-232C

- وصف التوصيل 35
- لائحة مراجع الأوامر 36
- بروتوكول الإرسال / الاستقبال 38

معلومات حول إشعار البرامج المفتوحة المصدر

للحصول على التعليمات البرمجية المصدر بموجب GPL و LGPL و MPL وتراخيص مفتوحة المصدر أخرى يتضمنها هذا المنتج، يرجى زيارة الموقع *http://opensource.lge.com*.

بالإضافة إلى التعليمات البرمجية المصدر، تتوفر كل أحكام الترخيص وإشعارات إخلاء المسؤولية وإشعارات حقوق النشر للتنزيل.

ستوفر LG Electronics أيضاً التعليمات البرمجية المفتوحة المصدر على قرص CD-ROM مقابل رسم يغطي تكلفة القيام بهذا التوزيع (مثل تكلفة وسائل النقل والشحن والتسليم) بناءً على طلب يُرسل عبر البريد الإلكتروني إلى *opensource@lge.com*.

إن هذا العرض سارٍ لفترة ثلاث سنوات بعد عملية الشحن الأخيرة لهذا المنتج. يتوفر هذا العرض لأي شخص يتلقى هذه المعلومات.

استخدام التلفاز

استخدام قائمة الإدخال

1 اضغط على **INPUT (الإدخال)** للوصول إلى قائمة مصدر الإدخال.

2 اضغط على أزرار التنقل للانتقال إلى أحد مصادر الإدخال ثم اضغط على **OK (موافق)**.

- **PC-RGB**
- **HDMI**
- **HDMI2**
- **DVI-D**
- **USB**
- **Display Port**
- **OPS**

ملاحظة

- قد لا تتوفر بعض إشارات الإدخال في بعض الطرازات.

ضبط نسبة العرض إلى الطول

قم بتغيير حجم الصورة لعرض الصورة في حجمها الأمثل من خلال الضغط على **ARC** أثناء مشاهدة التلفاز.

وضع / Aspect Ratio (نسبة الطول إلى العرض)	RGB	HDMI		DVI-D		Display Port		OPS	
	PC	PC	DTV	DTV	PC	DTV	PC	DTV	PC
16:9	o	o	o	o	o	o	o	o	o
Just Scan (مسح فقط)	x	x	o	o	x	o	x	o	x
Set By Program (ضبط حسب البرنامج)	x	x	o	o	x	o	x	o	x
4:3	o	o	o	o	o	o	o	o	o
Zoom (التكبير/التصغير)	x	x	o	o	x	o	x	o	x
Cinema Zoom1 (تكبير سينمائي 1)	x	x	o	o	x	o	x	o	x

ملاحظة

- يمكنك أيضاً تغيير حجم الصورة من خلال القوائم الرئيسية.
- يعمل الوضع Just Scan (مسح فقط) عندما تكون استبانة إشارة الفيديو 720 بكسل أو أعلى.

تنبيه

- إذا تم عرض صورة ثابتة على الشاشة لمدة طويلة، فستظهر على الشاشة بشكل دائم وتشوهها. يعتبر ذلك "احتراقاً للصورة" ولا تشمله الكفالة.
- إذا لم تستخدم جهاز العرض، أوقف تشغيل الطاقة أو اضبط برنامج شاشة توقف من الكمبيوتر أو النظام لمنع بقاء الصورة.
- إذا تم ضبط نسبة العرض إلى الطول إلى 4:3 لمدة طويلة، فقد تحترق الصورة في المنطقة المقلصة على الشاشة.

- **16:9**: يتيح التحديد التالي ضبط الصورة أفقياً، بتناسب خطي، لملء الشاشة بالكامل (مفيد لمشاهدة أقراص DVD بتنسيق 4:3).
- **Just Scan (تدقيق فقط)**: يتيح لك التحديد التالي مشاهدة الصورة بأفضل جودة من دون فقدان الصورة الأصلية ذات الاستبانة العالية.
  ملاحظة: عند وجود تشويش في الصورة الأصلية، يمكنك رؤية التشويش على الحافة.
- **Set By Program (ضبط حسب البرنامج)** : تتغيّر نسبة طول إلى عرض الشاشة إلى 4:3 أو 16:9 وفقًا لإشارة الإدخال.
- **4:3**: يتيح لك التحديد التالي مشاهدة الصورة بنسبة عرض إلى طول أصلية 4:3، وتظهر أشرطة رمادية على يمين الشاشة ويسارها.
- **Zoom (التكبير/التصغير)**: يتيح لك التحديد التالي مشاهدة الصورة من دون أي تغيير، مع ملء الشاشة بالكامل. ولكن سيتم اقتطاع الجزء العلوي والسفلي من الصورة.
- **Cinema Zoom 1 (التكبير/التصغير السينمائي)**: اختر Cinema Zoom (التكبير/التصغير السينمائي) عندما تريد تكبير الصورة بالنسبة الصحيحة. ملاحظة: عند تكبير الصورة أو تصغيرها، قد تصبح الصورة مشوهة.

الترفيه

استخدام الشبكة

الاتصال بشبكة

للاتصال بشبكة سلكية، قم بتوصيل شاشة العرض بشبكة محلية (LAN) عبر منفذ LAN كما هو مبيّن في المخطط التالي. ثم، قم بإعداد ضوابط الشبكة. للاتصال بشبكة لاسلكية، قم بتوصيل وحدة حماية Wi-Fi USB بمنفذ USB. ثم، قم بإعداد ضوابط الشبكة.
بعد الانتهاء من التوصيلات الفعلية، قد تحتاج بضع شبكات منزلية إعداد ضوابط شبكة التلفاز. بالنسبة لمعظم الشبكات المنزلية، سيتصل التلفاز بها تلقائياً من دون الحاجة إلى أي عمليات ضبط.
للحصول على معلومات تفصيلية، اتصل بموفر خدمة إنترنت أو راجع دليل جهاز التوجيه.

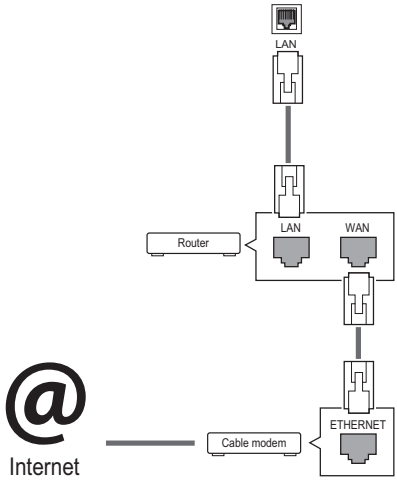

لضبط إعدادات الشبكة: (حتى إذا كان التلفاز متصلاً تلقائياً بالفعل، فإن تشغيل الإعداد مرة أخرى لن يضر)،

الاتصال بشبكة سلكية

1 اضغط على **MENU (القائمة)** للوصول إلى القوائم الرئيسية.

2 اضغط على أزرار التنقل للتنقّل إلى **NETWORK (الشبكة)** واضغط على **OK (موافق)**.

3 اضغط على أزرار التنقل لتحديد **Network Setting (ضبط الشبكة)** ثم اضغط على **OK (موافق)**.

4 إذا كنت قد قمت بضبط **Network Setting (ضبط الشبكة)** بالفعل، فحدّد **Resetting (إعادة الضبط)**. وتعمل ضوابط الاتصال الجديدة على إعادة إعداد الضوابط الحالية للشبكة.

5 حدّد **IP Auto Setting (ضبط تلقائي لبروتوكول الإنترنت (IP))** أو **IP Manual Setting (ضبط يدوي لبروتوكول الإنترنت (IP))**.
- **ضبط بروتوكول الإنترنت (IP) يدويًا** : اضغط على أزرار التنقل وأزرار الأرقام. يجب إدخال عناوين بروتوكول الإنترنت (IP) يدويًا.
- **IP Auto Setting (ضبط تلقائي لبروتوكول الإنترنت (IP))**: حدّد هذا الخيار إذا كان هناك خادم DHCP (جهاز التوجيه) على الشبكة المحلية (LAN) عبر شبكة سلكية، وسيتم تخصيص عنوان IP للتلفاز بشكل تلقائي. إذا كنت تستخدم جهاز توجيه ذا نطاق ترددي عريض أو مودم ذا نطاق ترددي عريض مزود بوظيفة خادم DHCP (بروتوكول تكوين المضيف الديناميكي). سيتم تحديد عنوان بروتوكول الإنترنت (IP) تلقائياً.

6 بعد الانتهاء، اضغط على **EXIT (خروج)**.

تنبيه

- لا تقم بتوصيل كابل هاتف نمطي بمنفذ LAN.
- نظراً لوجود عدة طرق للاتصال، الرجاء اتباع مواصفات مشغل شبكة الاتصالات أو موفر خدمة إنترنت.

الاتصال بشبكة لاسلكية

1 اضغط على **MENU (القائمة)** للوصول إلى القوائم الرئيسية.

2 اضغط على أزرار التنقل للتنقّل إلى **NETWORK (الشبكة)** واضغط على **OK (موافق)**.

3 اضغط على أزرار التنقل لتحديد **Network Setting (ضبط الشبكة)** ثم اضغط على **OK (موافق)**.

4 حدد **Setting from the AP list (ضبط من قائمة نقطة الاتصال)** أو **Simple setting (الضبط السهل) (WPS-button mode) (وضع زر الضبط المحمي بواسطة Wi-Fi)**.

- **Setting from the AP list (ضبط من قائمة نقطة الاتصال):** حدد نقطة اتصال للاتصال بشبكة لاسلكية.
- **Simple setting (الضبط السهل) (WPS-button mode) (وضع زر الضبط المحمي بواسطة Wi-Fi):** اضغط على الزر على جهاز التوجيه اللاسلكي الذي يعتمد PBC (التهيئة المستندة إلى زر الضغط) لتسهيل الاتصال بجهاز التوجيه.

5 بعد الانتهاء، اضغط على **EXIT (خروج)**.

تنبيه

- لن تكون قائمة ضبط الشبكة متوفرة حتى يتم توصيل التلفاز بشبكة فعلية.
- نظراً لوجود عدة طرق للاتصال، الرجاء اتباع مواصفات مشغل شبكة الاتصالات أو موفر خدمة إنترنت.

ملاحظة

- إذا كنت تريد الوصول إلى إنترنت عن طريق التلفاز مباشرة، فيجب أن يكون اتصال إنترنت قيد التشغيل دائماً.
- إذا تعذّر عليك الوصول إلى إنترنت، فتحقق من حالة الشبكة من كمبيوتر على الشبكة لديك.
- عند استخدام Network Setting (ضبط الشبكة)، تحقق من كابل شبكة LAN أو تحقق مما إذا كان DHCP في جهاز التوجيه قيد التشغيل.
- إذا لم تكمل ضوابط الشبكة، فقد لا تعمل الشبكة بشكل صحيح.
- عند الاتصال بشبكة تدعم IPv6، يمكنك تحديد IPv4/ IPv6 في إعداد الشبكة السلكية / اللاسلكية المتقدمة. لكن، اتصال IPv6 يدعم فقط الاتصال التلقائي.

نصائح لضبط الشبكة

- استخدم كابل LAN قياسياً مع الشاشة هذا. كابلٍ من الفئة الخامسة Cat5 أو من الأفضل أن يكون مزوداً بموصل RJ45.
- عادةً ما يمكن حل العديد من مشاكل الاتصال الشبكي أثناء عملية الإعداد من خلال إعادة ضبط جهاز التوجيه أو المودم. وبعد توصيل الشاشة بالشبكة المنزلية، قم على الفور بإيقاف تشغيل و/أو فصل كابل طاقة جهاز التوجيه أو المودم الكابلي الخاص بالشبكة المنزلية. ثم قم بتشغيل و/أو توصيل كابل الطاقة مرة أخرى.
- وفقًا لمزود خدمة إنترنت (ISP)، قد يكون عدد الأجهزة التي يمكنها تلقي خدمة إنترنت محدوداً بموجب بنود الخدمة السارية. لمزيد من التفاصيل، اتصل بمزود خدمة إنترنت (ISP) الخاص بك.
- لا تتحمل LG مسؤولية أي عطل للتلفاز و/أو ميزة الاتصال بإنترنت نتيجة حدوث أخطاء/أعطال بالاتصال أو أجهزة موصلة أخرى.
- لا تتحمل LG مسؤولية المشاكل التي تحدث في اتصالك بإنترنت.
- قد تواجه نتائج غير مرغوبة في حالة عدم إيفاء سرعة الاتصال الشبكي بمتطلبات المحتوى الذي تقوم بالوصول إليه.
- قد تكون بعض عمليات الاتصال بإنترنت غير ممكنة نتيجة لفرض قيود معينة من قِبل مزود خدمة إنترنت (ISP) الذي يوفر لك الاتصال بإنترنت.
- تتحمل أنت أي رسوم يفرضها مزود خدمة إنترنت (ISP)، بما يتضمن على سبيل المثال لا الحصر، رسوم الاتصال.
- يلزم توفر منفذ Base-T 10 أو Base-TX LAN 100 عند استخدام اتصال سلكي مع هذا التلفاز. وإذا كانت خدمة إنترنت لا تسمح بهذا الاتصال، فلن تتمكن من الاتصال بالتلفاز. يلزم توفر مودم DSL لاستخدام خدمة DSL ومودم كابلي لاستخدام خدمة المودم الكابلي. ووفقاً لطريقة الاتصال الخاصة بمزود خدمة الإنترنت (ISP) واتفاقية الاشتراك، قد لا تتمكن من استخدام ميزة الاتصال بإنترنت التي يتضمنها هذا التلفاز أو قد تكون مقيداً بعدد معين من الأجهزة التي يمكن توصيلها في وقتٍ واحد. (وإذا كان مزود خدمة إنترنت (ISP) الخاص بك يحدد الاشتراك بجهاز واحد، فقد لا يُسمح بتوصيل هذا التلفاز عند قيامك بتوصيل الكمبيوتر بالفعل.)
- قد يكون استخدام "جهاز التوجيه" غير مسموح به أو مقيداً وفقاً لسياسات وقيود مزود خدمة إنترنت (ISP). لمزيد من التفاصيل، اتصل بمزود خدمة إنترنت (ISP) الخاص بك.

تلميحات حول ضبط الشبكة اللاسلكية

- قد تتعرّض الشبكات اللاسلكية إلى تداخل من أجهزة أخرى تعمل على التردد 2.4 جيجاهرتز (الهواتف اللاسلكية أو أجهزة Bluetooth أو أفران الميكروويف). قد يحدث تداخل من أجهزة تعمل بتردد 5 جيجاهرتز، مثل أجهزة Wi-Fi أخرى.
- قد تؤدي البيئة اللاسلكية المحيطة إلى بطء في خدمة الشبكة اللاسلكية.
- لاتصال نقطة الوصول، يلزم توفير جهاز نقطة وصول يعتمد الاتصال اللاسلكي كما يجب تمكين ميزة الاتصال اللاسلكي على الجهاز. اتصل بموفر الخدمة في ما يتعلق بتوفر الاتصال اللاسلكي على نقطة الوصول.
- تحقق من معرّف مجموعة الخدمة (SSID) وإعدادات أمن نقطة الوصول لاتصال نقطة الوصول. راجع الوثائق المناسبة لمعرّف مجموعة الخدمة (SSID) وإعدادات الأمن الخاصة بنقطة الوصول.
- قد تتسبب الضوابط غير الصالحة على أجهزة الشبكة (مشاركة الخط السلكي/اللاسلكي، الموزع) في بطء تشغيل جهاز العرض أو تشغيله بشكل غير صحيح. ثبّت الأجهزة بطريقة صحيحة وفقًا للدليل المناسب واضبط الشبكة.
- قد تختلف طريقة الاتصال حسب جهة تصنيع نقطة الوصول.

حالة الشبكة

1 اضغط على **SETTINGS** للوصول إلى القوائم الرئيسية.

2 اضغط على أزرار التنقل للتنقّل إلى **NETWORK (الشبكة)** واضغط على **OK (موافق)**.

3 اضغط على أزرار التنقل لتحديد **Network Status (حالة الشبكة)**.

4 اضغط على **OK (موافق)** للتحقق من حالة الشبكة.

5 عند الانتهاء، اضغط على **EXIT (الخروج)**.

الخيار	الوصف
Setting (الضبط)	عُد إلى قائمة ضبط الشبكة.
Test (اختبار)	لاختبار حالة الشبكة الحالية بعد ضبط الشبكة.
Close (إغلاق)	للعودة إلى القائمة السابقة.

استخدام وسائطي

توصيل أجهزة تخزين USB

قم بتوصيل وحدات تخزين USB مثل ذاكرة فلاش USB أو قرص ثابت خارجي بالتلفاز واستخدم ميزات الوسائط المتعددة. قم بتوصيل ذاكرة فلاش USB أو قارئ بطاقات ذاكرة USB بالتلفاز كما هو موضح في الشكل التالي. تظهر شاشة **My media (وسائطي)**.

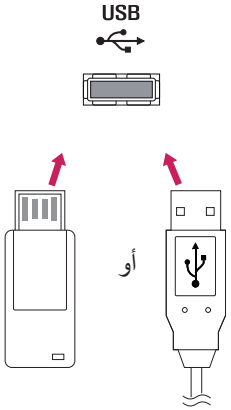

تنبيه

- لا تقم بإيقاف تشغيل التلفاز أو إزالة وحدة تخزين USB أثناء تنشيط قائمة **EMF (وسائطي)**، إذ قد يؤدي ذلك إلى فقدان الملفات أو إلحاق الضرر بوحدة تخزين USB.
- قم بإجراء نسخ احتياطي للملفات التي تم حفظها على وحدة تخزين USB بشكل متكرر إذ قد تفقد الملفات أو تعرّضها للتلف ولا تشمل الكفالة ذلك.

تلميحات حول استخدام وحدات تخزين USB

- يمكن التعرف فقط على وحدة تخزين USB.
- إذا تم توصيل وحدة تخزين USB عبر موزع USB، فلن يتم التعرف على الجهاز.
- قد لا يتم التعرف على وحدة تخزين USB عند استخدام برنامج التعرف التلقائي.
- قد لا يتم التعرف على وحدة تخزين USB التي تستخدم برنامج التشغيل الخاص بها.
- قد تعتمد سرعة التعرف على وحدة تخزين USB على كل جهاز.
- يرجى عدم إيقاف تشغيل التلفاز أو فصل وحدة تخزين USB أثناء تشغيلها. عند فصل هذه الوحدة أو إزالتها فجأة، قد تتلف الملفات المخزنة أو تتضرر وحدة تخزين USB.
- يرجى عدم توصيل وحدة تخزين USB التي تم تشغيلها بطريقة مصطنعة على الكمبيوتر. قد تتسبّب الوحدة بعدم عمل المنتج بشكل صحيح أو تعذّر تشغيله. لا تنسَ أبداً استخدام وحدة تخزين USB تشتمل على ملفات موسيقى أو ملفات صور أو ملفات أفلام عادية فقط.
- يرجى استخدام أجهزة تخزين USB تم تنسيقها باستخدام نظام الملفات FAT32. قد لا يتم التعرّف على أجهزة التخزين التي تم تنسيقها باستخدام برامج أدوات مساعدة غير مدعومة من قبل برنامج التشغيل Windows.
- يرجى توصيل الطاقة بوحدة تخزين USB (أكثر من 0.5 أمبير) تتطلب طاقة خارجية. إذا تعذر ذلك، فلن يتم التعرّف على الجهاز.
- يرجى توصيل وحدة تخزين USB بكابل متوفر من الجهة المصنعة للجهاز.
- قد لا يتم دعم بعض وحدات تخزين USB أو تشغيلها بشكل سلس.
- إن طريقة هيكلة ملفات وحدة تخزين USB مماثلة لنظام تشغيل Window XP ويمكن لاسم الملف أن يتألف مما يصل إلى 100 حرف إنجليزي.
- احرص على إجراء نسخ احتياطي للملفات المهمة، حيث أن البيانات المخزنة في وحدة ذاكرة USB قد تتلف. لن نتحمل مسؤولية فقدان أي بيانات.
- إذا لم يكن لمحرك الأقراص الصلبة USB HDD مصدر طاقة خارجي، فقد لا يتم اكتشاف وحدة USB. لذلك، تأكد من توصيل مصدر الطاقة الخارجي.
  - يرجى استخدام محول طاقة للمدّ بمصدر طاقة خارجي. لا نؤمن كابل USB لمصدر طاقة خارجي.
- إذا كانت وحدة ذاكرة USB مزودة بأقسام متعددة، أو إذا استخدمت قارئ بطاقات USB متعددة، فيمكنك استخدام ما يصل إلى 4 أقسام أو وحدات ذاكرة USB.
- إذا كان جهاز ذاكرة USB متصلاً بقارئ بطاقات USB متعددة، فقد لا يتم اكتشاف بيانات حجم الصوت الخاصة به.
- افصل وحدة ذاكرة USB وأعد توصيلها إذا لم تعمل بشكل صحيح.
- تتفاوت سرعة اكتشاف وحدة ذاكرة USB من جهاز لآخر.
- إذا تم توصيل وحدة USB في Standby Mode (وضع الاستعداد)، فسيتم تحميل القرص الثابت المحدّد تلقائيا عند تشغيل التلفاز.
- تبلغ السعة الموصى بها 1 تيرابايت أو أقل لقرص وحدة USB الثابت الخارجي و32 جيجابايت أو أقل لذاكرة USB.
- قد لا يعمل أي جهاز بشكل صحيح إذا تجاوزت سعته الحد الموصى به.
- إذا لم يعمل قرص USB الثابت الخارجي المزود بوظيفة "Energy Saving" (توفير الطاقة)، فأوقف تشغيل القرص الثابت ثم أعد تشغيله ليعمل بشكل صحيح.
- كما يتم دعم وحدات تخزين USB بإصدار أقل من الإصدار USB 2.0. ولكنها قد لا تعمل بشكل صحيح في لائحة الأفلام.
- يمكن التعرّف على 999 حافظة أو ملف كحد أقصى ضمن حافظة واحدة.
- يوصى باستخدام وحدة تخزين وكابل USB معتمدين. وإلا، قد لا يتم اكتشاف وحدة تخزين USB أو يحدث خطأ في التشغيل.
- يمكن استخدام بطاقة ذاكرة USB فقط لتشغيل الملفات التي تم توزيعها وتخزينها بواسطة مدير SuperSign. لن يعمل قرص USB الثابت أو قارئ البطاقات المتعددة.
- يمكن فقط لجهاز تخزين ملف FAT 32 المنسّق تشغيل الملفات التي تم توزيعها وتخزينها بواسطة مدير Super-Sign.
- قد لا تعمل وحدة تخزين USB من الإصدار 3.0.
- قد تتلف البيانات المخزنة على بعض أجهزة تخزين USB إذا تم وضع هذه الأخيرة في أماكن ذات درجات حرارة مرتفعة.
- يوصى بتجنب تشغيل محتويات باستخدام أكثر من منفذَي USB في الوقت نفسه.

استعراض الملفات

استعرض الملفات المحفوظة في جهاز تخزين USB.

1 **اضغط على SETTINGS (الضوابط) للوصول إلى القائمة الرئيسية.**

2 اضغط على زر البحث للتمرير إلى **MY MEDIA (وسائطي)** واضغط على **OK**.

3 اضغط على زر البحث للانتقال إلى **Movie List (قائمة الأفلام)** أو **Photo List (قائمة الصور)** أو **Music List (قائمة الموسيقى)** أو **Content List (قائمة المحتويات)** التي تريدها واضغط على **OK**.

تنسيق الملف المعتمد

النوع	تنسيق الملف المعتمد			
		Codec	Media Container	Profile
الفيلم	VIDEO	MPEG1 / MPEG2	DAT،MPG،MPEG، TS،TP	1080P @ 30 fps
		MPEG4 (DivX 3.11, DivX 4, DivX 5, DivX 6, Xvid 1.01, Xvid 1.02, Xvid 1.03, Xvid 1.10-beta1/2)	AVI،DIVX،MP4،MKV، TS،TRP	1080P @ 30 fps
		H.264	AVI،MP4،MKV،TS، TRP،TP	1080P @ 60 fps
	AUDIO	MP3	MP3	8 kbps إلى 320 kbps (Bit rate) 16 kHz إلى 48 kHz (Sample rate)
		AC3	AC3	32 kbps إلى 320 kbps (Bit rate) 32 kHz،44.1 kHz،48 kHz (Sample rate)
		MPEG	MP3	32 kbps إلى 448 kbps (Bit rate) 16 kbps إلى 48 kbps (Sample rate)
		AAC, HEAAC	MP4	8 kHz إلى 48 kHz (Sample rate)
		LPCM	AVI،WAV	64 kbps إلى 1.5 kbps (Bit rate) 8 kHz إلى 48 kHz (Sample rate)
	معدل نقل البيانات : في نطاق 32 كيلوبت لكل ثانية إلى 320 كيلوبت لكل ثانية (MP3) تنسيق الترجمة الخارجية: *.smi/*.srt/*.ass/*.ssa/(sub(MicroDVD،Subviewer1.0/2.0.*/(TMPlayer)txt.*/(PowerDivX)psb.* تنسيق الترجمة الداخلية: XSUB فقط (هو تنسيق الترجمة المستخدم في ملفات DivX6)			

النوع	تنسيق الملف المعتمد
Photo (الصورة)	JPEG الحد الأدنى : 64 x 64 الحد الأقصى : النوع العادي: 15360 (عرض) × 8640 (ارتفاع) النوع التقدمي: 1920 (عرض) x 1440 (ارتفاع) BMP الحد الأدنى : 64 x 64 الحد الأقصى : 9600 x 6400 PNG الحد الأدنى : 64 x 64 الحد الأقصى متشابك: 1200 x 800 غير متشابك: 9600 x 6400 • يتم عرض الملفات غير المدعومة على شكل الرمز المحدد مسبقًا.
ملفات الموسيقى	mp3 [معدل البت] 32 كيلوبت في الثانية ~ 320 كيلوبت في الثانية [التردد النموذجي] 16 كيلوهرتز ~ 48 كيلوهرتز [الدعم] MPEG1 وMPEG2 وLayer2 وLayer3 AAC [معدل البت] تنسيق حر [التردد النموذجي] 8 كيلوهرتز ~ 48 كيلوهرتز [الدعم] ADIF وADTS M4A [معدل البت] تنسيق حر [التردد النموذجي] 8 كيلوهرتز ~ 48 كيلوهرتز [الدعم] MPEG-4 OGG [معدل البت] تنسيق حر [التردد النموذجي] ~ 48 كيلوهرتز [الدعم] Vorbis WMA [معدل البت] 128 كيلوبت في الثانية ~ 320 كيلوبت في الثانية [التردد النموذجي] 8 كيلوهرتز ~ 48 كيلوهرتز [الدعم] WMA7 و8 و9 Standard WMA 10 Pro [معدل البت] ~ 768 كيلوبت في الثانية [القناة/التردد النموذجي] M0 : حتى 2 / 48 كيلوهرتز M1 : حتى 5.1 / 48 كيلوهرتز M2 : حتى 5.1 / 96 كيلوهرتز [الدعم] WMA 10 Pro
المحتوى (عند استخدام برنامج SuperSign)	امتدادات الملفات : *.cts/ *.sce فيلم **امتدادات الملفات**: *.mp4/(motion JPEG) .*.avi/*.mkv/*.mp4/*.trp/*.ts/*.dat/*.mpeg/*.mpg* (motion JPEG)/*.mkv(motion JPEG) **تنسيق الفيديو**: MPEG1 وMPEG2 وMPEG4 وH.264 وDivX 3.11 وDivX 4 وDivX 5 وDivX 6 وXvid 1.00 وXvid 1.01 وXvid 1.02 وXvid 1.03 وXvid 1.10-beta1/2 وJPEG **تنسيق الصوت**: MP3 وDolby Digital وLPCM وAAC وHE-وAAC

عرض الأفلام

لتشغيل ملفات الأفلام المحفوظة في جهاز تخزين USB.

1 اضغط على **SETTINGS (الضوابط)** للوصول إلى القائمة الرئيسية.

2 اضغط على زر البحث للتمرير إلى **MY MEDIA (وسائطي)** واضغط على **OK**.

3 اضغط على أزرار التنقل للتمرير إلى **Movie List (قائمة الأفلام)** واضغط على **OK**.

4 اضغط على أزرار التنقل للتمرير إلى الحافظة التي تريدها واضغط على **OK**.

5 اضغط على أزرار التنقل للتمرير إلى الملف الذي تريده واضغط على **OK**.

- **Change device (تغيير الجهاز)** : لتحديد جهاز تخزين USB. (حسب الطراز)
- **Go to root folder (الانتقال إلى المجلد الرئيسي)** : للعودة إلى الشاشة الرئيسية للوسائط.
- **Go to upper folder (الانتقال إلى المجلد الأعلى)** : للعودة إلى الشاشة السابقة.
- **Exit (خروج)** : للخروج من الوسائط.

6 أثناء تشغيل الفيلم، اضغط على موافق للوصول إلى الضوابط التالية.

أزرار وحدة التحكم عن بُعد	التفاصيل
■	لإيقاف التشغيل
▶	لتشغيل فيديو
❚❚	لإيقاف التشغيل مؤقتاً أو استئنافه
◀◀	للبحث للخلف في ملف
▶▶	للبحث للأمام في ملف
	لضبط درجة سطوع الشاشة لتوفير الطاقة.
SETTINGS	لعرض قائمة **Option (الخيارات)**.
↩ **BACK**	لإخفاء القائمة الظاهرة على الشاشة بحجمها الكامل.
EXIT	للعودة إلى **Movie List (قائمة الأفلام)**.
◀ وأ ▶	للتخطي إلى نقاط محددة في ملف أثناء التشغيل. يظهر وقت نقطة محددة على شريط الحالة. قد لا تعمل هذه الوظيفة بشكلٍ صحيح في بعض الملفات.

نصائح لاستخدام ملفات الفيديو وتشغيلها

- قد لا تعمل بعض الترجمات التي أنشأها المستخدم بشكلٍ صحيح.
- لا يتم اعتماد بعض الحروف الخاصة في الترجمات.
- لا يتم اعتماد علامات HTML في الترجمات.
- لا تتوفر ترجمات بلغات غير اللغات المعتمدة.
- قد تحدث بعض الأعطال المؤقتة بالشاشة (توقف الصورة أو زيادة سرعة التشغيل، وما إلى ذلك) عند تغيير اللغة الصوتية.
- قد لا يتم تشغيل ملف الفيلم التالف بشكلٍ صحيح، أو قد تكون بعض وظائف المشغل غير متاحة للاستخدام.
- قد لا يتم تشغيل ملفات الأفلام التي تمت صياغتها باستخدام أجهزة تشفير فيديو بشكل صحيح.
- في حالة عدم وجود مساحات بينية في هيكل الفيديو والصوت الخاص بالملف المسجل، فسيتم إخراج إما الفيديو أو الصوت.
- يتم اعتماد ملفات الفيديو عالية الدقة بحد أقصى 1080 × 1920 بمعدل إطارات 25/30p أو 720 × 1280 بمعدل إطارات 50/60p وذلك اعتماداً على الإطار.
- قد لا تعمل ملفات الفيديو التي تزيد دقتها عن 1080 × 1920 بمعدل إطارات 25/30p أو 720 × 1280 بمعدل إطارات 50/60p بشكل صحيح وذلك اعتماداً على الإطار.
- قد لا تعمل ملفات الأفلام المختلفة عن الأنواع والتنسيقات المحدّدة بشكل صحيح.
- أقصى معدل نقل بيانات لملف الفيلم القابل للتشغيل هو 20 ميجابت لكل ثانية. (Motion JPEG : 10 ميجابت لكل ثانية فقط)
- لا نضمن التشغيل السلس لملفات التعريف المرمزة بالمستوى 4.1 أو أعلى بالتنسيق H.264/AVC.
- برنامج فك التشفير الصوتي DTS Audio غير معتمد.
- لا يتم اعتماد تشغيل ملف الفيلم الذي يزيد حجمه عن 30 جيجابايت.
- يجب وضع ملف فيلم DivX وملف الترجمة الخاص به في الحافظة نفسها.
- يجب أن يتطابق اسم ملف الفيديو وملف الترجمة الخاص به لكي يتم تشغيله.
- قد لا يتم تشغيل الفيديو عبر اتصال USB الذي لا يعتمد السرعة العالية بشكل صحيح.
- قد لا يتم تشغيل الملفات المرمزة باستخدام تقنية GMC (وهي اختصار لتعويض الصور المتحركة الشامل).

خيارات الفيديو

1 اضغط على **SETTINGS (الضوابط)** للوصول إلى القوائم المنبثقة.

2 اضغط على أزرار التنقل للتمرير إلى **Set Video Play (اضبط تشغيل الفيديو)** أو **Set Video (اضبط الفيديو)**. أو **Set Audio (اضبط الصوت)** ثم اضغط على **OK**.

ملاحظة

- لا تؤثر قيَم الخيارات التي تم تغييرها في **Movie List (قائمة الأفلام)** في **Photo List (قائمة الصور)** أو **Music List (قائمة الموسيقى)** وبالتالي، لا تتأثر هذه القوائم بقيَم الخيارات التي تم تغييرها في **Photo List (قائمة الصور)** أو **Music List (قائمة الموسيقى)**.
- لا تؤثر قيَم الخيارات التي تم تغييرها في **Photo List (قائمة الصور)** و**Music List (قائمة الموسيقى)** في بعضها.
- عند إعادة تشغيل ملف الفيديو بعد إيقافه، يمكنك استئناف التشغيل من المقطع الذي تم إيقاف التشغيل عنده في المرة السابقة.

حدد **اضبط تشغيل الفيديو**. للوصول إلى القوائم التالية:

القائمة	الوصف
Picture Size (حجم الصورة)	لتحديد تنسيق الصورة المطلوب أثناء تشغيل الفيلم.
Audio Language (لغة الصوت)	لتغيير Language Group (مجموعة اللغة) الخاصة بالصوت أثناء تشغيل الفيلم. لا يمكن تحديد ملفات ذات مسار صوتي واحد.
Subtitle Language (لغة الترجمة)	لتشغيل/إيقاف تشغيل الترجمة.
Language (اللغة)	يتم تنشيط هذا الخيار للترجمة بتنسيق SMI، كما يوفر إمكانية تحديد لغة الترجمة.
Code Page (صفحة الرمز)	لإتاحة تحديد خط الترجمة. وعند الضبط على الوضع الافتراضي، يتم استخدام خط القائمة العامة نفسه.
Sync (المزامنة)	يضبط مزامنة الوقت الخاصة بالترجمة من -10 ثوانٍ إلى +10 ثوانٍ من خلال درجات تبلغ كل منها 0.5 ثانية أثناء تشغيل الفيلم.
Position (الموضع)	يقوم بتغيير موضع الترجمة لأعلى أو لأسفل أثناء تشغيل الفيلم.
Size (الحجم)	يقوم بتحديد حجم الترجمة المطلوب أثناء تشغيل الفيلم.
Repeat (التكرار)	لتشغيل/إيقاف تشغيل وظيفة تكرار تشغيل الفيلم. عند تشغيل هذه الوظيفة، يتم تشغيل الملف الموجود داخل الحافظة بشكل متكرر. حتى عند إيقاف وظيفة التشغيل المتكرر، تتم إعادة التشغيل إذا كان اسم الملف مماثلاً للملف السابق.

ملاحظة

- يمكن اعتماد 10000 كتلة متزامنة داخل ملف الترجمة فقط.
- عند تشغيل فيديو، يمكنك ضبط حجم الصورة بالضغط على الزر **ARC**.
- تعتمد الترجمة في لغتك فقط عندما تكون قائمة خيارات العرض على الشاشة معينة إلى اللغة نفسها.
- من الممكن أن تكون خيارات Code page (صفحة الرمز) معطلة، ويتوقف ذلك على لغة ملفات الترجمة.
- قم بتحديد Code page (صفحة الرمز) المناسبة لملفات الترجمة.

عرض الصور

اعرض ملفات الصور المحفوظة في جهاز تخزين USB.

1 اضغط على **SETTINGS (الضوابط)** للوصول إلى القائمة الرئيسية.

2 اضغط على زر البحث للتمرير إلى **MY MEDIA (وسائطي)** واضغط على **OK**.

3 اضغط على أزرار التنقل للتمرير إلى **Photo List (قائمة الصور)** واضغط على **OK**.

4 اضغط على أزرار التنقل للتمرير إلى الحافظة التي تريدها واضغط على **OK**.

5 اضغط على أزرار التنقل للتمرير إلى الملف الذي تريده واضغط على **OK**.

- **Change device (تغيير الجهاز)** : لتحديد جهاز تخزين USB. (حسب الطراز)
- **Go to root folder (الانتقال إلى المجلد الرئيسي)** : للعودة إلى الشاشة الرئيسية للوسائط.
- **Go to upper folder (الانتقال إلى المجلد الأعلى)** : للعودة إلى الشاشة السابقة.
- **Exit (خروج)** : للخروج من الوسائط.

6 أثناء عرض الصور، يمكنك الوصول إلى الضوابط التالية.

الوصف	الخيار
Slideshow	للبدء بعرض الشرائح أو إيقاف تشغيلها مع الصور المحددة. إذا لم يكن هناك صور محددة، فيتم عرض كل الصور التي تم حفظها في الحافظة الحالية خلال عرض الشرائح. لضبط سرعة عرض الشرائح، حدد **Option (الخيارات)**.
BGM	لتشغيل الموسيقى الخلفية أو إيقاف تشغيلها. لضبط حافظة الموسيقى الخلفية، حدد **Option (الخيارات)**. يمكنك ضبط **Option (الخيارات)** باستخدام الزر **SETTINGS (الضوابط)** على وحدة التحكم عن بعد.
↻	لتدوير الصور باتجاه عقارب الساعة (90 أو 180 أو 270 أو 360 درجة). **ملاحظة** • حجم الصورة المعتمدة محدود. لا يمكنك تدوير صورة إذا كانت استبانة العرض الذي تم تدويره أكبر من الاستبانة المعتمدة.
🔍	400 % وأ 200 % وأ 100 % تبسنب تروصلا ريبكتل.
	لضبط درجة سطوع الشاشة لتوفير الطاقة.
Option	لعرض قائمة **Option (الخيارات)**.
Hide	لإخفاء نافذة الخيارات. لعرض الخيارات، اضغط على **OK (موافق)**.
Exit	للعودة إلى **Photo List (لائحة الصور)**.

خيارات الصورة

1 اضغط على **SETTINGS (الضوابط)** لعرض قوائم **الخيارات**.

2 اضغط على أزرار التنقل للتمرير إلى **Set Photo View. (اضبط عرض الصور)** أو **Set Video (اضبط الفيديو)** أو **Set Audio (اضبط الصوت)**. ثم اضغط على **OK**.

ملاحظة

- لا تؤثر قيَم الخيارات التي تم تغييرها في **Movie List (قائمة الأفلام)** في **Photo List (قائمة الصور)** أو **Music List (قائمة الموسيقى)** وبالتالي، لا تتأثر هذه القوائم بقيَم الخيارات التي تم تغييرها في **Photo List (قائمة الصور)** أو **Music List (قائمة الموسيقى)**.
- لا تؤثر قيَم الخيارات التي تم تغييرها في **Photo List (قائمة الصور)** و**Music List (قائمة الموسيقى)** في بعضها.

عند تحديد **ضبط Photo View**،

الوصف	الخيار
Slide Speed	حدد سرعة عرض الشرائح. (الخيارات: سريع أو متوسط أو بطيء.)
BGM	لتحديد حافظة الموسيقى لموسيقى الخلفية.
Repeat (التكرار)	لتشغيل موسيقى الخلفية على تكرار.
Random (العشوائي)	لتشغيل موسيقى الخلفية بترتيب عشوائي.

الاستماع إلى الموسيقى

تشغيل ملفات الموسيقى المحفوظة في جهاز تخزين USB.

1 اضغط على **SETTINGS (الضوابط)** للوصول إلى القائمة الرئيسية.

2 اضغط على زر البحث للتمرير إلى **MY MEDIA (وسائطي)** واضغط على **OK**.

3 اضغط على أزرار التنقل للتمرير إلى **Music List (قائمة الموسيقى)** واضغط على **OK**.

4 اضغط على أزرار التنقل للتمرير إلى الحافظة التي تريدها واضغط على **OK**.

5 اضغط على أزرار التنقل للتمرير إلى الملف الذي تريده واضغط على **OK**.

- **Change device (تغيير الجهاز)** : لتحديد جهاز تخزين USB. (حسب الطراز)
- **Go to root folder (الانتقال إلى المجلد الرئيسي)** : للعودة إلى الشاشة الرئيسية للوسائط.
- **Open Music Player (فتح مشغل موسيقى)**: لفتح إطار الضوابط للموسيقى.يتم تنشيط هذه الميزة أثناء التشغيل فقط.
- **Go to upper folder (الانتقال إلى المجلد الأعلى)** : للعودة إلى الشاشة السابقة.
- **Exit (خروج)** : للخروج من الوسائط.

6 أثناء تشغيل الموسيقى، اضغط على **OK** للوصول إلى الإعدادات التالية.

أزرار وحدة التحكم عن بُعد	التفاصيل
■	لإيقاف التشغيل
▶	لتشغيل فيديو
❚❚	لإيقاف التشغيل مؤقتاً أو استئنافه
◀◀	للبحث للخلف في ملف إذا لم يكن هناك مسار سابق، سيتم تشغيل الموسيقى المشغَّلة حاليًا من البداية.
▶▶	للبحث للأمام في ملف
eo	لضبط سطوع الشاشة لتوفير الطاقة (يعمل الخياران إيقاف التشغيل وإيقاف تشغيل الطاقة فقط.)
SETTINGS	لعرض قائمة **Option (الخيارات)**.
↩ **BACK**	لإخفاء القائمة الظاهرة على الشاشة بحجمها الكامل.
EXIT	للعودة إلى **Music List (قائمة الموسيقى)**.
◀ وأ ▶	للتخطي إلى نقاط محددة في ملف أثناء التشغيل. يظهر وقت نقطة محددة على شريط الحالة. قد لا تعمل هذه الوظيفة بشكلٍ صحيح في بعض الملفات.

نصائح لتشغيل ملفات الموسيقى

- لا يمكن لهذه الوحدة أن تعتمد ملفات MP3 ذات علامة ID3 المضمّنة.

ملاحظة

- لا يتم تشغيل ملف الموسيقى التالف أو المعيب ولكن يتم عرض 00:00 في وقت التشغيل.
- لا يتم بدء تشغيل ملف الموسيقى الذي تم تنزيله من خدمة مدفوعة والذي يكون محمياً بموجب حقوق النشر ولكن يتم عرض معلومات عدم الملاءمة في وقت التشغيل.
- في حالة الضغط على الزرين **OK** أو ■، يتم إيقاف شاشة التوقف.
- تتوفر الأزرار ▶ و ❚❚ و■ و▶▶ و◀◀ على وحدة التحكم عن بعد في هذا الوضع.
- يمكنك استخدام الزر ▶▶ لتحديد ملف الموسيقى التالي والزر ◀◀ لتحديد ملف الموسيقى السابق.

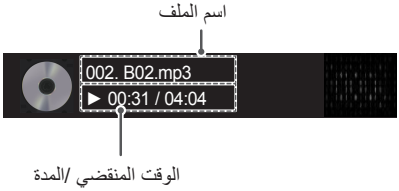

خيارات الموسيقى

1 اضغط على **SETTINGS (الضوابط)** للوصول إلى **القوائم** المنبثقة.

2 اضغط على أزرار التنقل للتنقّل إلى **Set Audio Play (ضبط تشغيل الصوت)** أو **Set Audio (ضبط الصوت)** ثم اضغط على **OK (موافق)**.

ملاحظة

- لا تؤثر قيم الخيارات التي تم تغييرها في **Movie List (لائحة الأفلام)** في **Photo List (لائحة الصور)** و **Music List (لائحة الموسيقى)**.
- قيمة الخيار التي تم تغييرها في **Photo List (لائحة الصور)** و**Music List (لائحة الموسيقى)** تتغير بالمثل في **Photo List (لائحة الصور)** و**Music List (لائحة الموسيقى)** مع استبعاد **Movie List (لائحة الأفلام)**.

عند تحديد **Set Audio Play (ضبط تشغيل الصوت)**،

الوصف	الخيار
Repeat (التكرار)	لتكرار تشغيل الموسيقى.
Random (العشوائي)	لتشغيل مسارات الموسيقى عشوائيًا.

عرض قائمة المحتويات

يمكنك تشغيل الملفات المسجلة باستخدام وظيفة Export (تصدير) في ملف خارجي ضمن SuperSign Software (برنامج SuperSign).

1 اضغط على **SETTINGS (الضوابط)** للوصول إلى القائمة الرئيسية.
2 اضغط على أزرار التنقل للتمرير إلى **MY MEDIA (وسائطي)** واضغط على **OK**.
3 اضغط على أزرار التنقل للتمرير إلى **Contents List (قائمة المحتويات)** واضغط على **OK**.
4 اضغط على أزرار التنقل للتمرير إلى الحافظة التي تريدها واضغط على **OK**.
5 اضغط على أزرار التنقل للتمرير إلى الملف الذي تريده واضغط على **OK**.

- **Change device (تغيير الجهاز)** : لتحديد جهاز تخزين USB. (حسب الطراز)
- **Go to root folder (الانتقال إلى المجلد الرئيسي)** : للعودة إلى الشاشة الرئيسية للوسائط.
- **Go to upper folder (الانتقال إلى المجلد الأعلى)** : للعودة إلى الشاشة السابقة.
- **Exit (خروج)** : للخروج من الوسائط.

ملاحظة

- أثناء تشغيل ملفات الوسائط من **Contents List (قائمة المحتويات)**، سيتوفر الزر **BACK** أو **EXIT** أو زر مستوى الصوت فقط. يؤدي تحديد الزر **BACK** أو **EXIT** إلى إيقاف تشغيل ملفات الوسائط وإلى العودة إلى **Contents List (قائمة المحتويات)**.
- عند استخدام ميزة التوزيع التي تستخدم برنامج SuperSign، يتم تحديد جهاز التخزين المستخدم لتخزين المحتويات استنادًا إلى مساحة الذاكرة المتبقية. (ملاحظة: إذا كان منفذَي USB 1 و 2 يملكان مساحة الذاكرة نفسها، فسيتم حفظ المحتويات على جهاز التخزين المتصل بالمنفذ USB 1.(حسب الطراز))
- إذا كانت الحافظة AutoPlay (تشغيل تلقائي) وملفاتها موجودة في جهاز تخزين USB وبتنسيقات معتمدة، يمكن إعادة تشغيلها تلقائياً عند توصيل جهاز تخزين USB بجهاز العرض.
- يوصى بتجنب تشغيل محتويات باستخدام أكثر من منفذَي USB في الوقت نفسه.
- في ما يتعلق بتشغيل التوزيع أو جداول المحتويات باستخدام برنامج SuperSign، فسيتم تشغيل الجدول الذي تم تشغيله في المرة الأخيرة.

برامج فك تشفير الفيديو المعتمدة

الامتداد		برنامج فك التشفير
.asf .wmv	الفيديو	VC-1 Simple و Main Profiles
	الصوت	WMA Standard و WMA 10 Professional
.divx .avi	الفيديو	DivX3.11، DivX4، DivX5، DivX6، H.264/AVC، XViD، Motion Jpeg، MPEG-4 Part2
	الصوت	MPEG-1 Layer I، II، MPEG-1 Layer III (MP3)، Dolby Digital، LPCM، ADPCM، DTS
.mp4 .m4v .mov	الفيديو	H.264/AVC، MPEG-4 Part2
	الصوت	AAC، MPEG-1 Layer III (MP3)
.3gp .3g2	الفيديو	H.264/AVC، MPEG-4 Part2
	الصوت	AAC، AMR-NB، AMR-WB
.mkv	الفيديو	H.264/AVC
	الصوت	Dolby Digital، HE-AAC
.ts .trp .tp .mts .m2ts	الفيديو	H.264/AVC، MPEG-2
	الصوت	MPEG-1 Layer I، II، MPEG-1 Layer III (MP3)، Dolby Digital، Dolby Digital Plus، AAC، PCM
.mpg .mpeg	الفيديو	MPEG-1، MPEG-2
	الصوت	MPEG-1 Layer I، II، MPEG-1 Layer III (MP3) , AAC
.vob	الفيديو	MPEG-1، MPEG-2
	الصوت	Dolby Digital، MPEG-1 Layer I، II، DVD-LPCM

تلميحات حول تشغيل ملفات الفيديو

- قد لا يعمل ملف فيديو تالف بشكل صحيح أو قد تكون بعض ميزات المشغّل غير قابلة للاستخدام.
- قد لا تعمل ملفات الفيديو التي تم إنشاؤها باستخدام بعض برامج الترميز بشكل صحيح.
- قد لا تعمل ملفات الفيديو من أنواع وبتنسيقات غير تلك المحددة بشكل صحيح.
- أقصى معدل بت لملف الفيديو القابل للتشغيل هو 20 ميجابت لكل ثانية. (لـ Motion JPEG: 10 ميجابت لكل ثانية فقط)
- لا نضمن تشغيل ملفات التعريف المرمّزة بالمستوى 4.1 أو أعلى بتنسيق ترميز الفيديو H.264 / ترميز الفيديو المتقدم (AVC) بشكل سلس.
- قد لا يتم تحميل ملفات الفيديو ذات الحجم الأكبر من 50 ميجابايت من الأجهزة المحمولة بشكل صحيح. نوصي بتشغيل مثل هذه الملفات عبر أجهزة التخزين USB/SD.
- [للطرازات الفائقة الوضوح فقط] صورة فائقة الوضوح: 3840 X 2160
  قد لا يتم تشغيل بعض مقاطع الفيديو الفائقة الوضوح والمرمّزة وفقًا لمعيار ترميز الفيديو العالي الكفاءة (HEVC) والمختلفة عن المحتويات المتوفرة رسميًا من قبل LG Electronics.

الامتداد		برنامج فك التشفير
.mkv .mp4 .ts	الفيديو	H.264/AVC، HEVC
	الصوت	Dolby Digital، Dolby Digital Plus، AAC، HE-AAC

- يمكن استخدام بعض برامج فك التشفير بعد ترقية البرنامج.

تخصيص الضوابط

الوصول إلى القوائم الرئيسية

1 اضغط على **SETTINGS** للوصول إلى القوائم الرئيسية.

2 اضغط على أزرار التنقل للتنقّل إلى إحدى القوائم التالية واضغط على **OK (موافق)**.

3 اضغط على أزرار التنقل للتنقّل إلى الضبط أو الخيار الذي تريده ثم اضغط على **OK (موافق)**.

4 عند الانتهاء، اضغط على **EXIT (الخروج)**. عند الرجوع إلى القائمة السابقة، اضغط على **BACK (رجوع)**.

- **PICTURE (الصورة) :** لضبط حجم الصورة أو الجودة أو التأثير.
- **AUDIO (الصوت) :** لضبط وظائف الصوت.
- **TIME (الوقت) :** لضبط الوقت أو التاريخ أو ميزة المؤقت.
- **OPTION (الخيارات) :** لضبط وظائف الخيارات.
- **NETWORK (الشبكة) :** لضبط وظائف الشبكة.
- **MY MEDIA (وسائطي) :** لعرض محتوى الفيلم والصورة والموسيقى المخزنة على USB وتشغيله.

ضوابط الصورة

1 اضغط على **SETTINGS** للوصول إلى القوائم الرئيسية.

2 اضغط على أزرار التنقل للتنقّل إلى **PICTURE (الصورة)** واضغط على **OK (موافق)**.

3 اضغط على أزرار التنقل للتنقّل إلى الضبط أو الخيار الذي تريده ثم اضغط على **OK (موافق)**.

- للرجوع إلى المستوى السابق، اضغط على **BACK (رجوع)**.

4 عند الانتهاء، اضغط على **EXIT (الخروج)**.

عند الرجوع إلى القائمة السابقة، اضغط على **BACK (رجوع)**.

تم وصف ضوابط الصورة المتوفرة في ما يلي:

الضبط	الوصف	
Energy Saving (توفير الطاقة)	يمكنك توفير الطاقة عبر تخفيض مستوى السطوع.	
	خيار	
	Off (متوقف عن التشغيل)	لتعطيل وظيفة Energy Saving (توفير الطاقة)
	Minimum (حد أدنى)/ Medium (متوسط)/ Maximum (حد أقصى)	لتحديد مستوى سطوع الإضاءة الخلفية.
	Screen Off (إيقاف الشاشة)	يتم إيقاف الشاشة في خلال 3 ثوان.
Smart Energy Saving (التوفير الذكي للطاقة)	لضبط الإضاءة الخلفية والتباين حسب سطوع الشاشة.	
	خيار	
	Off (متوقف عن التشغيل)	يعمل على تعطيل وظيفة "Smart Energy Saving" (التوفير الذكي للطاقة)
	On (تشغيل)	يعمل على تمكين وظيفة "Smart Energy Saving" (التوفير الذكي للطاقة) لتوفير استهلاك الطاقة لتصبح أقرب ما يكون للقيمة المعينة في معدل التوفير الذكي للطاقة.
Picture Mode (وضع الصورة)	لتحديد إحدى الصور مسبقة الضبط أو تخصيص خيارات في كل وضع لأفضل أداء لشاشة التلفاز. يمكنك أيضاً تخصيص الخيارات المتقدمة لكل وضع. قد تختلف أوضاع الصورة مسبقة الضبط المتوفرة بحسب التلفاز.	
	خيار	
	Vivid (زاهي)	لزيادة التباين والسطوع والحدة لعرض صور زاهية.
	Standard (القياسي)	لعرض صور وفق المعدل القياسي للتباين والسطوع والحدة.
	APS (التوفير التلقائي للطاقة)	تغيّر ميزة توفير الطاقة إعدادات التلفاز للحد من استهلاك الطاقة.
	Cinema (السينما)	لتحسين صورة الفيديو لمظهر سينمائي وللتمتع بالأفلام كما لو كنت في دار السينما.
	Sport (الرياضة)	لتحسين صورة الفيديو للتمتع بمشاهدة أحداث تتسم بالحركة العالية والحيوية عن طريق زيادة الألوان الأساسية مثل الأبيض أو الأخضر العشبي أو الأزرق السماوي.
	Game (الألعاب)	لتحسين صورة الفيديو لشاشة الألعاب السريعة مثل ألعاب أجهزة الكمبيوتر.
	Calibration (المعايرة)	لتطبيق توازن اللون الأبيض المخصص للمستخدم استنادًا إلى قياسي.
	Expert1·2 (الخبير)	قائmfjمة لضبط جودة الصورة التي تسمح للخبراء والمبتدئين الاستمتاع بأفضل مشاهدة للتلفاز.
Aspect Ratio (نسبة العرض إلى الطول)	لتغيير حجم الصورة لعرض الصور بالحجم المثالي.	

الضبط	الوصف	
SCREEN (الشاشة) (في وضع RGB-PC فقط)	لتخصيص خيارات شاشة الكمبيوتر في وضع RGB.	
	خيار	
	Resolution (الاستبانة)	لتحديد استبانة مناسبة. راجع القسم "المواصفات" لمعدل الاستبانة الموصى به لكل طراز.
	Auto Configure (التهيئة التلقائية)	لضبط موضع الشاشة والساعة والحالة تلقائياً. قد تكون الصورة المعروضة غير ثابتة لبضع ثوانٍ فيما تكون التهيئة جارية.
	Position (الموضع)/ Size (الحجم)/ Phase (الحالة)	لضبط الخيارات عندما تكون الصورة غير واضحة، لا سيما عندما تكون الأحرف مهتزة بعد التهيئة التلقائية.
	Reset (إعادة الضبط)	لاستعادة الخيارات إلى الضبط الافتراضي.

خيارات وضع الصورة

الضبط	الوصف
Backlight (الإضاءة الخلفية)	لضبط سطوع الشاشة من خلال التحكم بإضاءة LCD الخلفية. إذا قمت بخفض مستوى السطوع، تصبح الشاشة أكثر دكنة وسيتم تقليل استهلاك الطاقة من دون فقدان إشارة الفيديو.
Contrast (التباين)	لزيادة انحدار إشارة الفيديو أو تقليله. يمكنك استخدام **Contrast (التباين)** عندما يكون الجزء الساطع من الصورة مشبعاً.
Brightness (السطوع)	لضبط مستوى القاعدة للإشارة في الصورة. يمكنك استخدام **Brightness (السطوع)** عندما يكون الجزء الداكن من الصورة مشبعاً.
Sharpness (الحدة)	لضبط مستوى الوضوح في الحواف بين المناطق الفاتحة والداكنة من الصورة. وكلما انخفض المستوى، زادت نعومة الصورة.
Color (الألوان)	لضبط كثافة جميع الألوان.
Tint (الدرجة)	لضبط التوازن بين مستويات اللون الأحمر والأخضر.
Color Temperature (درجة حرارة الألوان)	اضبطها على المستوى الدافئ لتعزيز الألوان الدافئة كالأحمر أو اضبطها على المستوى البارد لجعل الصورة تميل إلى الزرقة.
Advanced Control (التحكم المتقدم)	يمكنك ضبط الصورة لكل وضع صورة أو ضبط ضوابط الصورة وفقًا لرسم صورة معينة. حدد أولاً وضع الصورة المطلوب. لا يتوفر الخيار إذا تم ضبط وضع الصورة على زاهٍ.
Picture Option (خيار الصورة)	لضبط خيار الصورة الإضافية.
Picture Reset (إعادة ضبط الصورة)	لاستعادة الخيارات إلى الضبط الافتراضي.

ملاحظة

- عند تحديد وضع صورة، يتم ضبط القوائم ذات الصلة تلقائيًا.
- عند استعمال وظيفة Smart Energy Saving (التوفير الذكي للطاقة)، قد تظهر الشاشة مشبعة في المنطقة البيضاء من صورة ثابتة.
- إذا تم ضبط Energy Saving (توفير الطاقة) على Minimum (الحد الأدنى)، أو Medium (الحد المتوسط)، أو Maximum (الحد الأقصى)، تتعطل وظيفة Smart Energy Saving (التوفير الذكي للطاقة).

Advanced Control (التحكم المتقدم) - Picture Mode (وضع الصورة) (Standard (القياسي)،APS، Sport (الرياضة)،Game (الألعاب)

الضبط	الوصف
Dynamic Contrast (التباين الحيوي)	لتحسين التباين تلقائياً تبعاً لسطوع الانعكاس. (تعمل الوظيفة في الأوضاع التالية - AV و Component و HDMI-DTV وDVI-DTV)
Dynamic Color (الألوان الحيوية)	لضبط لون الانعكاس تلقائياً لإنتاج ألوان طبيعية قدر الإمكان. (تعمل الوظيفة في الأوضاع التالية - AV و Component و HDMI-DTV وDVI-DTV)
Color Gamut (سلسلة الألوان)	يزيد سطوع وبياض المنطقة البيضاء من الشاشة.
Skin Color (لون الواجهة)	لضبط الطيف الضوئي للون الواجهة بشكل منفصل لتطبيق لون الواجهة كما حدده المستخدم.
Sky Color (لون السماء)	يتم ضبط لون السماء على حدة.
Grass Color (لون العشب)	يمكن ضبط الطيف الضوئي للون العشب (المروج والهضاب الخ.) بشكل منفصل.
Gamma (جاما)	لضبط التدرج اللوني وفقًا لإخراج إشارة الصورة في ما يتعلق بإشارة الإدخال.

Expert Control (التحكم المتقدم) - Picture Mode (وضع الصورة) (Cinema (السينما)،Expert1 (الخبير)،Expert2 (الخبير)

الضبط	الوصف
Dynamic Contrast (التباين الحيوي)	لتحسين التباين تلقائياً تبعاً لسطوع الانعكاس. (تعمل الوظيفة في الأوضاع التالية - AV و Component و HDMI-DTV وDVI-DTV)
Color Gamut (سلسلة الألوان)	يزيد سطوع وبياض المنطقة البيضاء من الشاشة.
Edge Enhancer (محسّن الحواف)	لجعل حواف الفيديو تبدو واضحة ومتميزة وطبيعية أكثر.
Color Filter (منقّي الألوان)	لتنقية طيف ضوئي للون محدد من ألوان RGB بهدف توليف تشبع الألوان والتدرج اللوني بدقة.
Color Temperature (درجة حرارة الألوان)	لضبط ألوان الشاشة بالكامل حسب الرغبة. في وضع الخبير، يمكن ضبط التوليف بدقة عبر طريقة جاما، الخ.
Color Management System (نظام إدارة الألوان)	يستخدم هذا النظام من قبل خبراء عندما يقومون بضبط الألوان بواسطة نمط اختبار. يمكنهم التحديد من ست مناطق ألوان (أحمر / أخضر / أزرق / سماوي / قرمزي / أصفر) من دون التأثير في ألوان أخرى. بالنسبة إلى الصور العادية، قد لا تؤدي عمليات الضبط إلى تغيير ملحوظ على صعيد الألوان.

Picture Option (خيار الصورة) - وضع HDMI (DTV)

الضبط	الوصف
Noise Reduction (تقليل التشويش)	للحد من تشويش الشاشة في الفيديو.
MPEG Noise Reduction (تقليل تشويش MPEG)	للحد من التشويش الناتج من ضغط ملف الفيديو الرقمي.
Black Level (درجة اللون الأسود)	لضبط مستوى اللون الأسود للصورة لتصحيح مستوى السطوع ودرجة التباين الخاصين بها. (الإعدادات الموصي بها وفقًا لإشارة المدخلات: RGB 0–255: عالي، RGB 16–235: منخفض، YCbCr: منخفض)
Real Cinema (سينما حقيقية)	لتكبير حجم الشاشة بهدف عرض الأفلام.
TruMotion (هذه الميزة مدعومة في 65SE3B و 65SE3KB فقط.)	لتصحيح الصور من أجل عرض تسلسلات الحركة بسلاسة أكبر. •Off (بعيدا): قاف TruMotion. • Smooth/ Clear : لضبط قيمة De-Judder / De-Blur على Auto. • User (مستخدم) : يمكن ضبط De-Judder / De-Blur يدويًا. - De-Judder: تعمل هذه الوظيفة على ضبط ارتجاج الشاشة. - De-Blur: تعمل هذه الوظيفة على ضبط الشاشة وإزالة الضبابية. 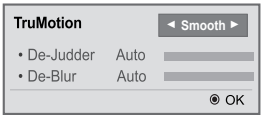

ضوابط الصوت

1 اضغط على **SETTINGS** للوصول إلى القوائم الرئيسية.
2 اضغط على أزرار التنقل للتنقّل إلى **AUDIO (الصوت)** واضغط على **OK (موافق)**.
3 اضغط على أزرار التنقل للتنقّل إلى الضبط أو الخيار الذي تريده ثم اضغط على **OK (موافق)**.
- للرجوع إلى المستوى السابق، اضغط على **BACK (رجوع)**.
4 عند الانتهاء، اضغط على **EXIT (الخروج)**.
عند الرجوع إلى القائمة السابقة، اضغط على **BACK (رجوع)**.

تم وصف خيارات الصوت المتوفرة في ما يلي:

الضبط	الوصف	
Sound Mode (وضع الصوت)	سيتم تحديد نغمة صوت ذات الجودة العالية تلقائياً وهذا يتوقف على نوع الفيديو الذي تشاهده حالياً.	
	خيار	
	Standard (القياسي)	الصوت الطبيعي والأكثر قوة.
	Sport /Cinema / Music /News Game (أخبار / موسيقى / سينما / رياضة / ألعاب)	لضبط الصوت الأمثل لنوع معين.
Sound Effect (تأثير الصوت)	يمكن للمستخدم تحديد تأثيرات صوتية مختلفة. - تتوفر وظيفة **Sound Effect (التأثير الصوتي)** فقط للوضع **Standard (قياسي)** في قائمة **Sound Mode (وضع الصوت)**.	
	خيار	
	Clear Voice II (صوت واضح II)	يوفر الخيار Infinity Sound (الصوت العميق) من LG صوت ستيريو عبر 5.1 قناة صوتية من مكبّري صوت.
	Virtual Surround (المحيط الافتراضي)	للتحكم بالأصوات المهيمنة في الإخراج. عندما ترفع مستوى الطنين، يرتفع الإخراج إلى نطاق التردد الأعلى. - عند ضبط **Clear Voice II (صوت واضح II)** إلى On (تشغيل)، يتعذر تحديد **Virtual Surround (المحيط الافتراضي)**.
	Equalizer (موازن الصوت)	لجعل إخراج الصوت أكثر هدوءًا. في حالة زيادة "الصوت العميق"، يزداد أيضًا تردد الإخراج.
	Balance (التوازن)	لضبط توازن الصوت من الجهة اليمنى/اليسرى.
	Reset (إعادة الضبط)	يمكنك إعادة ضبط الضوابط ضمن قائمة المؤثرات الصوتية.
AV Sync. Adjust (ضبط مزامنة الصوت والصورة)	لمزامنة الصوت والفيديو مباشرة عندما لا يتطابقان. في حالة ضبط مزامنة الصوت والفيديو. على تشغيل، يمكنك ضبط إخراج الصوت على صورة الشاشة. ● **Speaker (مكبّر الصوت)**: لضبط مزامنة الصوت من مكبرات الصوت. يجعل الزر "-" إخراج الصوت أسرع من القيمة الافتراضية بينما يجعله الزر "+" أبطأ منها. ● **Bypass (التجاوز)** : صوت جهاز خارجي من دون تأخير في الصوت. قد يتم إخراج الصوت قبل الفيديو إذ أنه يستغرق وقتًا لتشغيل إدخال الفيديو إلى الشاشة.	

ملاحظة

- قد لا تكون بعض الطرازات مزوّدة بمكبّرات صوت مدمجة. في هذه الحالة، عليك توصيل مكبّرات صوت خارجية للاستماع إلى الصوت.

ضوابط الوقت

1 اضغط على **SETTINGS** للوصول إلى القوائم الرئيسية.
2 اضغط على أزرار التنقل للتنقّل إلى **TIME (الوقت)** واضغط على **OK (موافق)**.
3 اضغط على أزرار التنقل للتنقّل إلى الضبط أو الخيار الذي تريده ثم اضغط على **OK (موافق)**.
- للرجوع إلى المستوى السابق، اضغط على **BACK (رجوع)**.
4 عند الانتهاء، اضغط على **EXIT (الخروج)**.
عند الرجوع إلى القائمة السابقة، اضغط على **EXIT (الخروج)**.

تم وصف ضوابط الوقت المتوفرة في ما يلي:

الضبط	الوصف	
Clock (الساعة)	لضبط ميزة الوقت.	
	خيار	
	Auto (تلقائي)	يتم إدخال الوقت الحالي وفقًا للبلد المحدد عند الاتصال بشبكة.
	Manual (يدوي)	يجب إدخال الوقت الحالي يدويًا.
On/Off Time (وقت التشغيل/إيقاف التشغيل)	لضبط الوقت لتشغيل التلفاز أو إيقاف تشغيله تلقائياً.	
Auto off (15min.) (إيقاف التشغيل التلقائي)	إذا كان خيار إيقاف التشغيل التلقائي نشطًا ولم يكن هناك إشارة إدخال، سينتقل الجهاز إلى وضع إيقاف التشغيل تلقائيًا بعد 15 دقيقة. - يوصى بضبط هذه الميزة على [Off] إذا كنت تنوي استخدام المنتج لفترات زمنية طويلة إذ أن الميزة توقف تشغيل المنتج.	
Automatic Standby (وضع الاستعداد التلقائي)	إذا أردت ترك جهاز العرض من دون استخدام لفترة زمنية محددة، ستدخل تلقائيًا في وضع الاستعداد. - يوصى بضبط هذه الميزة على [Off] إذا كنت تنوي استخدام المنتج لفترات زمنية طويلة إذ أن الميزة توقف تشغيل المنتج.	
Daylight Saving Time (لتوقيت الصيفي)	يمكنك ضبط وقت البدء و وقت الانتهاء ل التوقيت الصيفي. تعمل إعدادات بدء/انتهاء التوقيت الصيفي فقط عندما تقوم بضبطهما بحيث يكون فارق الوقت بينهما أكثر من يوم واحد.	

ملاحظة

- يمكن توفير وظيفة On/Off Time (وقت التشغيل/إيقاف التشغيل) لما يصل إلى سبعة جداول، ويتم تشغيل الشاشة أو إيقاف تشغيلها في الوقت المحدد في قائمة الجداول. إذا تم تخزين عدة أوقات محددة في قائمة الجداول، ستعمل هذه الوظيفة في التوقيت الأقرب إلى الوقت الحالي.
- ما إن يتم تعيين وقت التشغيل وقت إيقاف التشغيل تعمل هذه الوظائف يومياً في الوقت الذي تم تعيينه مسبقاً.
- عندما تكون أوقات التشغيل وإيقاف التشغيل المجدولة هي نفسها، يكون لوقت إيقاف التشغيل الأولوية إذا كان الجهاز قيد التشغيل والعكس صحيح إذا كان الجهاز متوقفاً عن التشغيل.
- إذا كان المنفذ 123 محظورًا من قبل جدار حماية، لن يتمكن جهاز العرض من تلقي الوقت الحالي من الشبكة.

ضوابط الخيارات

1 اضغط على **SETTINGS** للوصول إلى القوائم الرئيسية.

2 اضغط على أزرار التنقل للتنقّل إلى **OPTION (الخيارات)** واضغط على **OK (موافق)**.

3 اضغط على أزرار التنقل للتنقّل إلى الضبط أو الخيار الذي تريده ثم اضغط على **OK (موافق)**.

- للرجوع إلى المستوى السابق، اضغط على **BACK (رجوع)**.

4 بعد الانتهاء، اضغط على **EXIT (الخروج)**.

عند العودة إلى القائمة السابقة، اضغط على **EXIT (الخروج)**.

تم وصف ضوابط الخيار المتوفرة في ما يلي:

الضبط	الوصف	
Language (اللغة)	لاختيار اللغة التي تعرض بها أسماء عناصر التحكم.	
Country (البلد)	حدد البلد.	
DivX(R) VOD	لتسجيل DivX أو تحريره. للتحقق من رمز تسجيل DivX لتشغيل ملفات الفيديو DivX المحمية. للتسجيل، قم بزيارة الموقع *http://vod.divx.com*. لاستخدام رمز التسجيل لتأجير الأفلام أو شرائها على الموقع الإلكتروني *www.divx.com/vod*. * يتعذر تشغيل ملفات DivX التي تم شراؤها/استئجارها في حال استخدام رمز تسجيل DivX الخاص بجهاز آخر. استخدم رمز تسجيل DivX المخصص لهذا الجهاز فقط. * قد لا يتم تشغيل الملفات التي تم تحويلها وغير المتوافقة مع معيار برنامج فك تشفير DivX أو قد تنتج صورًا غريبة.	
Initial Setting (الضبط الأصلي)	لحذف كافة الضوابط الاختيارية وللعودة إلى الوضع الافتراضي الأصلي.	
Set ID (معرّف الجهاز)	يمكنك تخصيص رقم Set ID (معرّف جهاز) (تخصيص اسم) فريد لكل منتج عند توصيل عدة منتجات لعرضها على الشاشة. حدد الرقم (1 إلى 255أو من 1 إلى 1000) باستخدام الزر، ثم اخرج من القائمة. استخدم معرّف الجهاز المخصص للتحكم بكل منتج على حدة باستخدام برنامج التحكم بالمنتج.	
Tile Mode (وضع التجانب)	**Tile Mode (وضع التجانب)**	لاستخدام هذه الوظيفة - يجب عرض الجهاز مع منتجات أخرى متعددة. - حدد Tile Mode (وضع التجانب) واضبط الصفوف والأعمدة، ثم قم بإدخال tile ID (معرّف التجانب) لضبط الموقع. - Tile Mode (وضع التجانب): الصف × العمود (الصف = 1-15، العمود = 1-15). - يتوفر الإعداد 5 × 5.
	Auto Config. (التهيئة التلقائية)	لضبط موضع الشاشة والساعة والحالة تلقائياً. قد تكون الصورة المعروضة غير ثابتة لبضع ثوانٍ عندما تكون التهيئة جارية
	Position (موضع الكمبيوتر)	لتحريك موضع الشاشة أفقيًا ورأسيًا.
	Size (حجم الكمبيوتر)	اضبط الحجم الأفقي والرأسي للشاشة مع وضع حجم إطار الشاشة في الحسبان.
	Natural (طبيعي)	تتم إزالة الصورة عن طريق المسافة بين الشاشات ليتم عرضها طبيعياً.
	Reset (إعادة الضبط)	تستخدم هذه الوظيفة لبدء وضع التجانب وإلغائه. يتم إلغاء جميع ضوابط التجانب عند تحديد استعادة التجانب وعودة الشاشة إلى حجم الشاشة الكامل.

الإعدادات	الوصف	
Contents Schedule (جدول المحتويات)	لإنشاء جداول سهلة وضبط التشغيل باستخدام الملفات في My Media (الوسائط).	
	خيار	
	Add Schedule (إضافة جدول)	لإنشاء جدول محتويات. - Media (الوسائط): تحديد الملف الذي تريد تطبيق جدول المحتويات عليه. - حدد [Create (إنشاء)] لتسجيل جدول المحتويات..
	Play (تشغيل)	لتشغيل جدول محتويات.
	Delete All (حذف الكل)	لحذف كافة الجداول المسجلة.
	ملاحظة • تجد المعلومات حول الجداول المسجلة مخزّنة على جهاز تخزين USB. لا تعمل هذه الميزة بعد إزالة جهاز تخزين USB. • يبلغ حجم الصورة 1920 x 1080. • يمكنك استخدام ملفات الصور والفيديو فقط. • يمكنك إضافة ما يصل إلى 50 ملفًا (ملفات الصور + ملفات الفيديو = 50). • إن الصور التي تبلغ استبانتها 1920 x 1080 أو أقل هي مدعومة فقط. • يبلغ وقت العرض الافتراضي للصور دقيقة واحدة. يختلف وقت تشغيل الأفلام وفقًا لوقت التشغيل. • يمكنك إنشاء ما يصل إلى 7 جداول. • لا يمكنك تسجيل جدول عند عدم وجود أي ملف محدد. • قد لا تعمل جداول المحتويات التي تم فرض تعديل معلوماتها باستخدام كمبيوتر الخ. بشكل صحيح. • في ما يتعلق بتشغيل التوزيع أو جداول المحتويات باستخدام برنامج SuperSign، فسيتم تشغيل الجدول الذي تم تشغيله في المرة الأخيرة.	
التحكم في المروحة (مدعوم في بعض الطرازات فقط)	**الخيار**	
	الوضع	لعرض معلومات الحرارة الداخلية للمنتج والتحكم في المروحة المثبتة. - **تلقائي**: تعمل المروحة حسب درجة الحرارة الافتراضية التي تم تحديدها للمنتج. - **تشغيل**: تعمل المروحة دائمًا. - **قابلة للتخصيص**: تعمل المروحة حسب تفضيلات المستخدم.
	الفروق في تشغيل المروحة	لتشير إلى الفرق بين درجات الحرارة التي تعمل المروحة أو تتوقف وفقًا لها.
	إعدادات درجة الحرارة	لضبط درجة حرارة المروحة المشغّلة المثبتة داخل المنتج.
	درجة الحرارة الحالية	لتشير إلى درجة الحرارة الداخلية للمنتج.
	ملاحظة • يوصى باستخدام الإعداد التلقائي لأن ضبط إعدادات المروحة بطريقة غير صحيحة قد يتسبب في حدوث عطل. • إذا تخطت درجة حرارة الجهاز الداخلية 80 ℃، سيتم إيقاف تشغيل الجهاز تلقائيًا لحمايته.	

Tile Mode (وضع التجانب)

يمكن وضع الشاشة في وضع التجانب من خلال إضافة شاشات أخرى لإنشاء شاشة عرض متجانبة وكبيرة.

إيقاف التشغيل

عند تعطيل خيار Tile Mode (وضع التجانب)

1X2

عند استخدام شاشتين

Tile ID (معرّف التجانب)

2X2

عند استخدام 4 شاشات

3X3

عند استخدام 9 شاشات

4X4

عند استخدام 16 شاشة

5X5

عند استخدام 25 شاشة

Tile Mode (وضع التجانب) - Natural mode (الوضع الطبيعي)

عند تنشيط الوضع، يتم حذف جزء من الصورة يتم عرضه بصورة طبيعية في الفجوة الموجودة بين الشاشات.

لـبـق

دعـب

ضوابط الشبكة

1 اضغط على **SETTINGS** للوصول إلى القوائم الرئيسية.

2 اضغط على أزرار التنقل للتنقّل إلى **NETWORK (الشبكة)** واضغط على **OK (موافق)**.

3 اضغط على أزرار التنقل للتنقّل إلى الضبط أو الخيار الذي تريده ثم اضغط على **OK (موافق)**.
- للرجوع إلى المستوى السابق، اضغط على **BACK (رجوع)**.

4 بعد الانتهاء، اضغط على **EXIT (الخروج)**.

عند الرجوع إلى القائمة السابقة، اضغط على **BACK (رجوع)**.

تم وصف ضوابط الخيار المتوفرة في ما يلي:

الضبط	الوصف	
Network Setting (ضبط الشبكة)	لتهيئة ضوابط الشبكة.	
	Network setting (ضبط الشبكة)	عندما تكون وحدة حماية Wi-Fi متصلة، يمكنك عرض أي شبكة لاسلكية متوفرة والاتصال بها.
Network Status (حالة الشبكة)	لعرض حالة الشبكة.	

خيارات اتصال الشبكة

الضبط	الوصف
Setting from the AP list (ضبط من قائمة نقطة الاتصال)	حدد نقطة اتصال للاتصال بشبكة لاسلكية.
Simple setting (الضبط السهل) (WPS-button mode) (وضع زر الضبط المحمي بواسطة Wi-Fi)	اضغط على الزر على جهاز التوجيه اللاسلكي الذي يعتمد PBC (التهيئة المستندة إلى زر الضغط) لتسهيل الاتصال بجهاز التوجيه.

ضوابط معرّف الصورة

- ينطبق على بعض الطرازات فقط.

يُستخدم خيار **PICTURE ID (معرّف الصورة)** لتغيير ضوابط جهاز معيّن (شاشة العرض) باستخدام جهاز استقبال الأشعة تحت الحمراء للعرض المتعدد. يمكن إنشاء اتصال بين جهاز عرض مع جهاز استقبال أشعة تحت الحمراء وأجهزة عرض أخرى باستخدام كابلات RS-232C. يتم تعريف كل جهاز عرض بواسطة **Set ID (معرّف الجهاز)**. إذا عيّنت **PICTURE ID (معرّف الصورة)** باستخدام وحدة التحكم عن بُعد، فمن الممكن التحكم عن بُعد في الشاشات ذات **PICTURE ID (معرّف الصورة)** و **Set ID (معرّف الجهاز)** المتطابقين.

1 عيّن **Set ID (معرّف الجهاز)** إلى أجهزة العرض المثبتة كما هو موضّح أدناه.

2 اضغط على الزر **ON** الأحمر على وحدة التحكم عن بُعد لتعيين **PICTURE ID (معرّف الصورة)**.

3 عيّن **Set ID (معرّف الجهاز)** إلى الخيار المطلوب.

- يتعذّر التحكم بجهاز ذي **Set ID (معرّف الجهاز)** مختلف عن **PICTURE ID (معرّف الصورة)** عبر إشارات الأشعة تحت الحمراء.

ملاحظة

- إذا تم ضبط **PICTURE ID (معرّف الصورة)** على 2، فسيصبح من الممكن التحكم بأجهزة العرض اليمنى العليا فقط والمزوّدة بـ **Set ID (معرّف الجهاز)** عبر إشارات الأشعة تحت الحمراء.
- إذا ضغطت على الزر **OFF** الأخضر لـ **PICTURE ID (معرّف الصورة)**، فسيتوقف تشغيل **PICTURE ID (معرّف الصورة)** لكل أجهزة العرض. وإذا ضغطت على أي مفتاح على وحدة التحكم عن بُعد، فسيصبح من الممكن التحكم بكل أجهزة العرض عبر إشارات الأشعة تحت الحمراء بغض النظر عن **Set ID (معرّف الجهاز)**.

رموز الأشعة تحت الحمراء

- هذه الميزة ليست متوفرة في كل الطرازات.
- إن بعض الأوامر غير معتمدة حسب الطراز.

الرمز (سداسي عشري)	الوظيفة	ملاحظة
08	⏻ (الطاقة)	زر وحدة تحكم عن بعد
0B	INPUT (الإدخال)	زر وحدة تحكم عن بعد
C4	Monitor On (تشغيل الشاشة)	زر وحدة تحكم عن بعد
C5	Monitor OFF (إيقاف تشغيل الشاشة)	زر وحدة تحكم عن بعد
95	ENERGY SAVING (توفير الطاقة) (eco)	زر وحدة تحكم عن بعد
DC	3D	زر وحدة تحكم عن بعد
10 إلى 19	المفاتيح الرقمية من 0 إلى 9	زر وحدة تحكم عن بعد
32	a/A/1	زر وحدة تحكم عن بعد
2F	CLEAR	زر وحدة تحكم عن بعد
02	التحكم في مستوى الصوت ◿ (+)	زر وحدة تحكم عن بعد
03	التحكم في مستوى الصوت ◿ (-)	زر وحدة تحكم عن بعد
79	ARC	زر وحدة تحكم عن بعد
99	ARC (تمييز بعلامة)	زر وحدة تحكم عن بعد
09	MUTE (كتم الصوت)	زر وحدة تحكم عن بعد
E0	BRIGTNESS (السطوع) ∧	زر وحدة تحكم عن بعد
E1	BRIGTNESS (السطوع) ∨	زر وحدة تحكم عن بعد
4D	PSM	زر وحدة تحكم عن بعد
AA	INFO ⓘ	زر وحدة تحكم عن بعد
5F	W.BAL	زر وحدة تحكم عن بعد
43	SETTINGS	زر وحدة تحكم عن بعد
40	Up (أعلى) ▲	زر وحدة تحكم عن بعد
41	Down (أسفل) ▼	زر وحدة تحكم عن بعد
07	Left (اليسار) ◀	زر وحدة تحكم عن بعد
06	Right (اليمين) ▶	زر وحدة تحكم عن بعد
3F	S.MENU	زر وحدة تحكم عن بعد
44	OK (موافق)	زر وحدة تحكم عن بعد
28	BACK (رجوع)	زر وحدة تحكم عن بعد
5B	EXIT (الخروج)	زر وحدة تحكم عن بعد
7E	SIMPLINK	زر وحدة تحكم عن بعد
7B	TILE (التجانب)	زر وحدة تحكم عن بعد
B1	■	زر وحدة تحكم عن بعد
B0	▶	زر وحدة تحكم عن بعد
BA	❚❚	زر وحدة تحكم عن بعد
8F	◀◀	زر وحدة تحكم عن بعد

الرمز (سداسي عشري)	الوظيفة	ملاحظة
8E	⏩	زر وحدة تحكم عن بعد
72	المفتاح الأحمر	زر وحدة تحكم عن بعد
71	المفتاح الأخضر	زر وحدة تحكم عن بعد
63	المفتاح الأصفر	زر وحدة تحكم عن بعد
61	المفتاح الأزرق	زر وحدة تحكم عن بعد

للتحكم بمنتجات عديدة

- استخدم هذه الطريقة لتوصيل عدة منتجات بكمبيوتر واحد. يمكنك التحكم بالعديد من المنتجات في الوقت نفسه من خلال توصيلها بكمبيوتر واحد.
- في قائمة Option (الخيارات)، يجب أن يتراوح Set ID (معرّف الجهاز) بين 1 و 255 (أو من 1 إلى 1000)من دون أن يتكرر.

توصيل الكابل

قم بتوصيل كابل RS-232C كما هو موضح في الصورة.

- يُستخدم بروتوكول RS-232C لإنشاء الاتصال بين الكمبيوتر والمنتج. يمكنك تشغيل/إيقاف تشغيل المنتج أو تحديد مصدر إدخال أو ضبط قائمة خيارات العرض على الشاشة من الكمبيوتر.

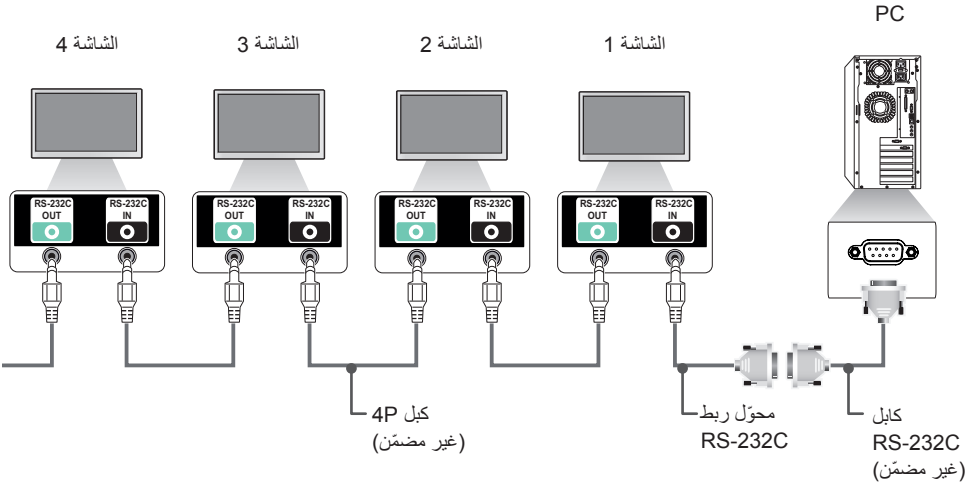

عمليات تهيئة RS-232C

كبل 4P

عمليات تهيئة 4 الأسلاك (كابل RS-232C قياسي)

ملاحظة

- لا يمكن استخدام سلسلة شاشات مترابطة خاصة بالأشعة تحت الحمراء عند استعمال توصيلات ثلاثية الأسلاك (غير قياسية).
- إذا أردت التحكم بوحدات عديدة في الوقت نفسه، فاستخدم كبل بطول 3.5 مم وبأربعة أقطاب (يُباع بشكل منفصل).

كابل RS-232C

عمليات تهيئة 8 الأسلاك (كابل RS-232C قياسي)

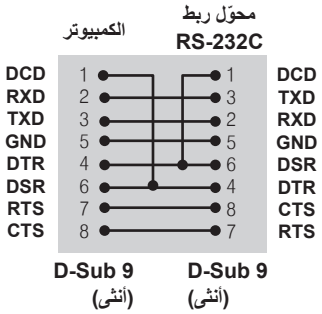

وصف التوصيل

- **سرعة نقل البيانات** : BPS 9600
- **طول البيانات** : 8 بت
- **معدل بت التماثل** : لا شيء
- **معدل بت التوقف** : 1 بت
- **التحكم بالتدفق** : لا شيء
- **رمز الاتصال** : رمز ASCII
- استخدم كابلاً (معكوساً) متقاطعاً

لائحة مراجع الأوامر

	الأمر		البيانات (سداسية عشرية)
	1	2	
01. Power (الطاقة)	k	a	من 00 إلى 01
02. Input Select (تحديد الإدخال)	x	b	راجع "Input Select (تحديد الإدخال)".
03. Aspect ratio (نسبة الطول إلى العرض)	k	c	راجع "Aspect ratio (نسبة الطول إلى العرض)".
04. Energy saving (توفير الطاقة)	j	q	راجع "Energy saving (توفير الطاقة)".
05. Picture mode (وضع الصورة)	d	x	راجع "Picture mode (وضع الصورة)".
06. Contrast (تباين)	k	g	من 00 إلى 64
07. Brightness (سطوع)	k	h	من 00 إلى 64
08. Sharpness (حدة)	k	k	من 00 إلى 32
09. Color (لون)	k	i	من 00 إلى 64
10. Tint (اختلاف الألوان)	k	j	من 00 إلى 64
11. Color temperature (درجة حرارة الألوان)	x	u	من 00 إلى 64
12. H position (الوضع الأفقي)	f	q	من 00 إلى 64
13. V position (الوضع الرأسي)	f	r	من 00 إلى 64
14. H size (الحجم الأفقي)	f	s	من 00 إلى 64
15. Auto configuration (التهيئة التلقائية)	j	u	01
16. Balance (التوازن)	k	t	من 00 إلى 64
17. Sound Mode (وضع الصوت)	d	y	راجع "Sound Mode (وضع الصوت)".
18. Mute (كتم الصوت)	k	e	من 00 إلى 01
19. Volume (التحكم في مستوى الصوت)	k	f	من 00 إلى 64
20. Clock 1(Years/ Months/ Days) (الوقت 1(السنة / الشهر/ اليوم))	f	a	راجع "Clock 1 (الوقت 1)".
21. Clock 2(Hours/ Minutes/ Seconds) (الوقت 2(الساعة / الدقيقة / الثانية))	f	x	راجع "Clock 2 (الوقت 2)".
22. Off time schedule ()	f	c	من 00 إلى 01
23. On time schedule ()	f	b	من 00 إلى 01
24. Off timer (Repeat mode/ Time) (مؤقت الإيقاف (وضع التكرار / الوقت))	f	e	راجع "Off Timer (مؤقت الإيقاف)".
25. On Timer (Repeat mode/ Time) (مؤقت التشغيل (وضع التكرار / الوقت))	f	d	راجع "On Timer (مؤقت التشغيل)".
26. On Timer Input (إدخال مؤقت التشغيل)	f	u	راجع "On Timer Input (إدخال مؤقت التشغيل)".
27. Automatic Standby (وضع استعداد تلقائي)	m	n	من 00 إلى 01
28. Auto off (إيقاف تلقائي)	f	g	من 00 إلى 01
29. Language (اللغة)	f	i	راجع "Language (اللغة)".

	الأمر		البيانات (سداسية عشرية)
	1	2	
30. Reset (طريقة)	f	k	
31. Current temperature (قيمة درجة الحرارة)	d	n	FF
32. Key (المفتاح)	m	c	راجع "Key (المفتاح)".
33. Time elapsed (إظهار الوقت المنقضي)	d	l	FF
34. Product serial number (التحقق من الرقم المتسلسل)	f	y	FF
35. Software version (إصدار البرنامج)	f	z	FF
36. White Balance Red Gain (اكتساب اللون الأحمر من التوازن الأبيض)	j	m	من 00 إلى FE
37. White Balance Green Gain (اكتساب اللون الأخضر من التوازن الأبيض)	j	n	من 00 إلى FE
38. White Balance Blue Gain (اكتساب اللون الأزرق من التوازن الأبيض)	j	o	من 00 إلى FE
39. White Balance Red Offset (إزاحة اللون الأحمر من توازن اللون الأبيض)	s	x	من 00 إلى 7F
40. White Balance Green Offset (إزاحة اللون الأخضر من توازن اللون الأبيض)	s	y	من 00 إلى 7F
41. White Balance Blue Offset (إزاحة اللون الأزرق من توازن اللون الأبيض)	s	z	من 00 إلى 7F
42. Backlight (الإضاءة الخلفية)	m	g	من 00 إلى 64
43. Screen off (حجب الشاشة)	k	d	00 إلى 01
44. TILE MODE (وضع التجانب)	d	d	راجع "TILE MODE (وضع التجانب)"
45. Tile Mode Check (التحقق من وضع التجانب)	d	z	FF
46. Tile ID (معرّف التجانب)	d	i	راجع "Tile ID (معرّف التجانب)"
47. Tile H Position (الوضع الأفقي للتجانب)	d	e	من 00 إلى 32
48. Tile V Position (الوضع الرأسي للتجانب)	d	f	من 00 إلى 32
49. Tile H Size (الحجم الأفقي للتجانب)	d	g	من 00 إلى 32
50. Tile V Size (الحجم الرأسي للتجانب)	d	h	من 00 إلى 32
51. Natural Mode (الوضع الطبيعي) (في وضع Tile (التجانب))	d	j	من 00 إلى 01

ملاحظة

- أثناء عمليات USB مثل Dvix أو EMF، يتم تنفيذ ومعالجة كل الأوامر كـ NG باستثناء Power (الطاقة) (k a) و Key (المفتاح) (m c).
- إن بعض الأوامر غير معتمد حسب الطراز.
- لا يعرض الأمر "f f" الذي يظهر حالة أمر معيّن شاشة خيارات العرض (OSD) كنتيجة لذلك بهدف التوافق مع برنامج SuperSign.

بروتوكول الإرسال / الاستقبال

الإرسال

[Command1][Command2][ ][Set ID][ ][Data][Cr]

* [Command1] لتحديد وضع الضبط الافتراضي ووضع ضبط المستخدم.
* [Command2] للتحكم بضوابط أجهزة العرض.
* [Set ID] يُستخدم [Set ID] لتحديد جهاز العرض الذي ترغب في التحكم فيه. يمكن تعيين معرّف جهاز لكل جهاز عرض من 1 إلى 255 (من 01H إلى FFH)، أو من 1 إلى 1000 (من 001H إلى 3e8H) في بعض الطرازات، ضمن OPTION في قائمة شاشة خيارات العرض. يتيح تحديد '00H' أو '000H' لمعرّف الجهاز التحكم المتزامن بكافة أجهزة العرض المتصلة. (قد لا تكون معتمدة حسب الطراز.)
* [Data] لإرسال بيانات الأمر.
قد يزداد عدد البيانات وفقًا للأمر.
* [Cr] إرجاع لأول السطر. يتطابق مع '0x0D' في رمز ASCII.
* [ ] مساحة فارغة. يتطابق مع '0x20' في رمز ASCII.

الإقرار

[Command2][ ][Set ID][ ][OK/NG][Data][x]

* يرسل المنتج ACK (إقرار) وفقًا لهذا التنسيق عند تلقي بيانات عادية. وفي هذا الوقت، إذا كانت البيانات عبارة عن FF، يشير ذلك إلى بيانات الحالة الحالية. أما إذا كانت البيانات في وضع كتابة البيانات، فإنها تظهر بيانات الكمبيوتر.
* إذا تم إرسال الأمر مع معرّف جهاز '00' (=00x0) أو "000(=0x000) "، يتم إرسال البيانات إلى كافة أجهزة العرض كما لا يتم إرسال إقرار (ACK).
* إذا تم إرسال قيمة البيانات 'FF' في وضع التحكم عبر RS-232C، يمكن التحقق من ضبط القيمة الحالية لوظيفة ما (لبعض الوظائف فقط).
* قد تكون بعض الأوامر غير معتمدة في بعض الطرازات.

.01 Power (الطاقة) (الأمر: a k)

للتحكم بتشغيل/إيقاف تشغيل طاقة الشاشة.

الإرسال

[k][a][ ][Set ID][ ][Data][Cr]

البيانات 00 : إيقاف التشغيل

01 : التشغيل

رارقإلا

[a][ ][Set ID][ ][OK/NG][Data][x]

* تعود إشارة الإقرار بشكل صحيح فقط عند تشغيل جهاز العرض بشكل كامل.

* يمكن أن يكون هناك بعض التأخير في الوقت بين إشارات الإرسال والإقرار.

.02 Input Select (تحديد الإدخال) (الأمر: b x)

لتحديد مصدر الإدخال للشاشة.

لاسرإلا

[x][b][ ][Set ID][ ][Data][Cr]

البيانات
20: إدخال خارجي (الصوت والفيديو)
40: المكوّن
60: RGB
90: HDMI (HDMI1) (التلفاز الرقمي)
A0: HDMI (HDMI1) (الكمبيوتر)
91: OPS/HDMI2 (التلفاز الرقمي)
A1: OPS/HDMI2 (الكمبيوتر)
70: DVI-D (الكمبيوتر)
80: DVI-D (التلفاز الرقمي)
C0: DP (التلفاز الرقمي)
D0: DP (الكمبيوتر الشخصي)

رارقإلا

[b][x][OK/NG][Data][ ][Set ID][ ]

* قد لا يتم اعتماد بعض إشارات الإدخال حسب الطراز.

.03 Aspect Ratio (نسبة الطول إلى العرض) (الأمر: c k)

لضبط تنسيق الشاشة.

لاسرإلا

[k][c][ ][Set ID][ ][Data][Cr]

البيانات
01: 4:3
02: 16:9
04: تكبير/تصغير (HDMI التلفاز الرقمي)
09: مسح فقط (720 بكسل أو أكثر) (HDMI التلفاز الرقمي)
من 10 إلى 1F: Cinema Zoom (تكبير سينمائي) من 1 إلى 16 (HDMI التلفاز الرقمي)

* تختلف أنواع البيانات المتوفرة حسب إشارة الإدخال. للحصول على مزيد من المعلومات، راجع قسم نسبة الطول إلى العرض في دليل المالك.

* قد تختلف نسبة الطول إلى العرض حسب تهيئة إدخال الطراز.

رارقإلا

[x][OK/NG][Data][ ][Set ID][ ][c]

.04 Energy saving (توفير الطاقة) (الأمر: j q)

لضبط وظيفة توفير الطاقة.

الإرسال

[j][q][ ][Set ID][ ][Data][Cr]

البيانات
00: إيقاف التشغيل
01: الحد الأدنى
02: الحد المتوسط
03. الحد الأقصى
04: تلقائي
05. إيقاف تشغيل الشاشة

الإقرار

[q][ ][Set ID][ ][OK/NG][Data][x]

** قد لا تكون معتمدة حسب الطراز.

.05 Picture mode (وضع الصورة) (الأمر: x d)

لتحديد وضع الصورة.

الإرسال

[d][x][ ][Set ID][ ][Data][Cr]

البيانات
00: Vivid (زاهي)
01: Standard (القياسي)
02. Cinema (السينما)
03. Sport (الرياضة)
04: Game (الألعاب)
05: Expert1 (الخبير)
06: Expert2 (الخبير)
08: APS
11: Calibration (المعايرة)

الإقرار

[x][OK/NG][Data][ ][Set ID][ ][x]

.06 Contrast (تباين) (الأمر: k g)

لضبط تباين الشاشة

.

الإرسال

[k][g][ ][Set ID][ ][Data][Cr]

البيانات من 00 إلى 64: التباين من 0 إلى 100

الإقرار

[x][OK/NG][Data][ ][Set ID][ ][g]

07. Brightness (سطوع) (الأمر: h k)

لضبط سطوع الشاشة.

الإرسال

[k][h][ ][Set ID][ ][Data][Cr]

البيانات من 00 إلى 64: السطوع من 0 إلى 100

الإقرار

[h][ ][Set ID][ ][OK/NG][Data][x]

08. Sharpness (حدة) (الأمر: k k)

لضبط حدة الشاشة.

* تتوفر هذه الوظيفة في إدخال الصوت والصورة/المكون فقط.

الإرسال

[k][k][ ][Set ID][ ][Data][Cr]

البيانات من 00 إلى 32: الحدة من 0 إلى 50

الإقرار

[k][ ][Set ID][ ][OK/NG][Data][x]

09. Color (لون) (الأمر: i k)

لضبط لون الشاشة.

الإرسال

[k][i][ ][Set ID][ ][Data][Cr]

البيانات من 00 إلى 64: اللون من 0 إلى 100

الإقرار

[i][ ][Set ID][ ][OK/NG][Data][x]

10. Tint (اختلاف الألوان) (الأمر: j k)

لضبط اختلاف اللون في الشاشة.

الإرسال

[k][j][ ][Set ID][ ][Data][Cr]

البيانات 00 إلى 64: اختلاف الألوان من R50 إلى G50

الإقرار

[j][ ][Set ID][ ][OK/NG][Data][x]

11. Color Temperature (درجة حرارة الألوان) (الأمر: u x)

لضبط درجة حرارة ألوان الشاشة.

الإرسال

[x][u][ ][Set ID][ ][Data][Cr]

البيانات من 00 إلى 64: دافئة 50 إلى باردة 50

الإقرار

[u][ ][Set ID][ ][OK/NG][Data][x]

12. H position (الوضع الأفقي) (الأمر: q f)

لضبط الوضع الأفقي للشاشة.

* تتوفر هذه الوظيفة فقط عند ضبط Tile Mode (وضع التجانب) إلى إيقاف التشغيل.

* يختلف النطاق التشغيلي حسب استبانة إدخال RGB.

(متوفر لإدخال RGB-PC فقط.)

الإرسال

[f][q][ ][Set ID][ ][Data][Cr]

البيانات 00 إلى 64: الحد الأدنى 50- (يسار) إلى الحد الأقصى 50 (يمين)

الإقرار

[q][ ][Set ID][ ][OK/NG][Data][x]

13. V position (الوضع الرأسي) (الأمر: r f)

لضبط الوضع الرأسي للشاشة.

* تتوفر هذه الوظيفة فقط عند ضبط Tile Mode (وضع التجانب) إلى إيقاف التشغيل.
* يختلف النطاق التشغيلي حسب استبانة إدخال RGB.

(متوفر لإدخال RGB-PC فقط.)

الإرسال

[f][r][ ][Set ID][ ][Data][Cr]

البيانات 00 إلى 64: الحد الأدنى 50- (الجهة السفلى) إلى الحد الأقصى 50 (الجهة العليا)

الإقرار

[r][ ][Set ID][ ][OK/NG][Data][x]

14. H size (الحجم الأفقي) (الأمر: s f)

لضبط الحجم الأفقي للشاشة.

* تتوفر هذه الوظيفة فقط عند ضبط Tile Mode (وضع التجانب) إلى إيقاف التشغيل.
* يختلف النطاق التشغيلي بحسب استبانة إدخال RGB.

(متوفر لإدخال RGB-PC فقط.)

الإرسال

[f][s][ ][Set ID][ ][Data][Cr]

البيانات 00 - 64: الحد الأدنى 50- (تقليص) - الحد الأقصى 50 (توسيع)

الإقرار

[s][ ][Set ID][ ][OK/NG][Data][x]

15. Auto configuration (التهيئة التلقائية) (التهيئة التلقائية) (الأمر: u j)

لضبط وضع الصورة والحد من اهتزاز الصورة تلقائيًا.

(متوفر لإدخال RGB-PC فقط.)

الإرسال

[j][u][ ][Set ID][ ][Data][Cr]

البيانات 01 : الجهاز

الإقرار

[u][ ][Set ID][ ][OK/NG][Data][x]

16. Balance (التوازن) (الأمر: t k)

لضبط توازن الصوت.

الإرسال

[k][t][ ][Set ID][ ][Data][Cr]

البيانات من 00 إلى 64: يسار 50 إلى يمين 50

الإقرار

[t][ ][Set ID][ ][OK/NG][Data][x]

17. Sound Mode (وضع الصوت) (الأمر: y d)

لتحديد وضع الصوت.

الإرسال

[d][y][ ][Set ID][ ][Data][Cr]

البيانات 01: Standard (القياسي)
02: Music (موسيقى)
03: Cinema (سينما)
04: Sport (رياضة)
05. Game (لعبة)
07. News (أخبار)

الإقرار

[y][ ][Set ID][ ][OK/NG][Data][x]

18. Mute (كتم الصوت) (الأمر: e k)

للتحكم بتشغيل/إيقاف تشغيل Volume Mute (كتم الصوت).

الإرسال

[k][e][ ][Set ID][ ][Data][Cr]

البيانات 00 : كتم الصوت (إيقاف تشغيل الصوت)
01 : مستوى الصوت الحالي (تشغيل الصوت)

الإقرار

[e][ ][Set ID][ ][OK/NG][Data][x]

19. Volume (التحكم في مستوى الصوت) (الأمر: f k)

لضبط تشغيل مستوى الصوت.

الإرسال

[k][f][ ][Set ID][ ][Data][Cr]

البيانات من 00 إلى 64: مستوى الصوت من 0 إلى 100

الإقرار

[f][ ][Set ID][ ][OK/NG][Data][x]

20. Clock 1 (الوقت 1) (Year/ Month/ Day) (السنة/ الشهر/ اليوم) (الأمر: a f)

لضبط قِيَم Time 1 (الوقت 1) (Year/ Month/ Day) (السنة / الشهر / اليوم)).

الإرسال

[f][a][ ][Set ID][ ][Data1][ ][Data2][ ][Data3][Cr]

البيانات 1 من 00 إلى 2010 :1E إلى 2040

البيانات 2 من 01 إلى 0C: يناير إلى ديسمبر

البيانات 3 من01 إلى 1F: 1 إلى 31

* أدخل "fa [Set ID] ff" للتحقق من قِيَم Time 1 (الوقت 1) (Year/ Month/Day) (السنة/ الشهر/ اليوم).

الإقرار

[a][ ][Set ID][ ][OK/NG][Data1][Data2][Data3][x]

21. Clock 2 (الوقت 2) (Hour/ Minute/ Second) (الساعة/ الدقيقة/ الثانية) (الأمر: x f)

لضبط قِيَم Time 2 (الوقت 2) ((Hour/ Minute/ Second (الساعة/ الدقيقة/ الثانية)).

الإرسال

[f][x][ ][Set ID][ ][Data1][ ][Data2][ ][Data3][Cr]

البيانات1 من 00 إلى 17: 00 إلى 23 ساعة

البيانات2 من 00 إلى 3B: 00 إلى 59 دقيقة

البيانات3 من 00 إلى 3B: 00 إلى 59 ثانية

* أدخل "fx [Set ID] ff" للتحقق من قِيَم Time 2 (الوقت 2) (Hour/ Minute/Second) (الساعة/ الدقيقة/ الثانية).

** لا يعمل هذا الأمر إذا لم يتم ضبط Time 1 (الوقت 1) (Year/ Month/ Day) (السنة/ الشهر/ اليوم) مسبقًا.

الإقرار

[x][ ][Set ID][ ][OK/NG][Data1][Data2][Data3][x]

22. Off time schedule () (الأمر: c f)

تمكن / تعطيل الجدول الزمني جرا.

الإرسال

[f][c][ ][Set ID][ ][Data][Cr]

البيانات 00 : إيقاف التشغيل

01 : التشغيل

الإقرار

[c][ ][Set ID][ ][OK/NG][Data][x]

23. On time schedule () (الأمر: b f)

تمكن / تعطيل الجدول الزمني جرا.

الإرسال

[f][b][ ][Set ID][ ][Data][Cr]

البيانات 00 : إيقاف التشغيل

01 : التشغيل

الإقرار

[b][ ][Set ID][ ][OK/NG][Data][x]

24. Off Timer (مؤقت الإيقاف) (Repeat Mode (وضع التكرار)/ الوقت) (الأمر: e f)

لضبط وظيفة Off Timer (مؤقت الإيقاف) (Repeat Mode (وضع التكرار/ الوقت).

الإرسال

[f][e][ ][Set ID][ ][Data1][ ][Data2][ ][Data3][Cr]

البيانات1

1. من f1h إلى f7h (قراءة البيانات)

F1: قراءة بيانات وقت الإيقاف الأول

F2: قراءة بيانات وقت الإيقاف الثاني

F3: قراءة بيانات وقت الإيقاف الثالث

F4: قراءة بيانات وقت الإيقاف الرابع

F5: قراءة بيانات وقت الإيقاف الخامس

F6: قراءة بيانات وقت الإيقاف السادس

F7: قراءة بيانات وقت الإيقاف السابع

2. e1h-e7h (حذف فهرس واحد)، e0h (حذف كافة الفهارس)

E0: حذف كافة بيانات وقت الإيقاف

E1: حذف بيانات وقت الإيقاف الأول

E2: حذف بيانات وقت الإيقاف الثاني

E3: حذف بيانات وقت الإيقاف الثالث

E4: حذف بيانات وقت الإيقاف الرابع

E5: حذف بيانات وقت الإيقاف الخامس

E6: حذف بيانات وقت الإيقاف السادس

E7: حذف بيانات وقت الإيقاف السابع

3. 01h إلى 06h (ضبط اليوم لـ وقت الإيقاف)

00: إيقاف التشغيل

01: مرة واحدة

02. يوميًا

03: من الاثنين إلى الجمعة

04: من الاثنين إلى السبت

05: من السبت إلى الأحد

06. كل أحد

07. كل اثنين

08. كل ثلاثاء

09. كل أربعاء

0A. كل خميس

0B. كل جمعة

0C. كل سبت

البيانات2 00 إلى 17: 00 إلى 23 ساعة

البيانات3 00 إلى 00 :3B إلى 59 دقيقة

* لقراءة قائمة وقت الإيقاف أو حذفها، قم بضبط FFH لـ [DATA2] و [البيانات3].

(المثل 1: fe 01 f1 ff ff - قراءة بيانات Off Time (وقت إيقاف التشغيل) الأول.)

(المثل 2: fe 01 e1 ff ff - حذف بيانات وقت الإيقاف الأول.)

المثل 3: fe 01 04 02 03 - ضبط وقت الإيقاف إلى "الاثنين إلى السبت، 02:03".)

* يتم اعتماد هذه الوظيفة فقط عند ضبط 1 (Year/Month/Day) (السنة/الشهر/اليوم) و 2 (Hour/Minute/Second) (الساعة/الدقيقة/الثانية).

الإقرار

[e][ ][Set ID][ ][OK/NG][Data1][Data2][Data3][x]

25. On Timer (مؤقت التشغيل) (Repeat Mode (وضع التكرار)/ الوقت) (الأمر: d f)

لضبط وظيفة On Timer (مؤقت التشغيل) (Repeat Mode (وضع التكرار)/ الوقت).

الإرسال

[f][d][ ][Set ID][ ][Data1][ ][Data2][ ][Data3][Cr]

البيانات1

1. من f1h إلى f7h (قراءة البيانات)

F1: قراءة بيانات وقت التشغيل الأول

F2: قراءة بيانات وقت التشغيل الثاني

F3: قراءة بيانات وقت التشغيل الثالث

F4: قراءة بيانات وقت التشغيل الرابع

F5: قراءة بيانات وقت التشغيل الخامس

F6: قراءة بيانات وقت التشغيل السادس

F7: قراءة بيانات وقت التشغيل السابع

2. e1h-e7h (حذف فهرس واحد)، e0h (حذف كافة الفهارس)

E0: حذف كافة بيانات وقت التشغيل

E1: حذف بيانات وقت التشغيل الأول

E2: حذف بيانات وقت التشغيل الثاني

E3: حذف بيانات وقت التشغيل الثالث

E4: حذف بيانات وقت التشغيل الرابع

E5: حذف بيانات وقت التشغيل الخامس

E6: حذف بيانات وقت التشغيل السادس

E7: حذف بيانات وقت التشغيل السابع

3. من 01h إلى 06h (ضبط اليوم لوقت التشغيل)

00: إيقاف التشغيل

01: مرة واحدة

02. يوميًا

03: من الاثنين إلى الجمعة

04: من الاثنين إلى السبت

05: من السبت إلى الأحد

06. كل أحد

07. كل اثنين

08. كل ثلاثاء

09. كل أربعاء

0A. كل خميس

0B. كل جمعة

0C. كل سبت

البيانات2 00 إلى 17: 00 إلى 23 ساعة

البيانات3 00 إلى 00 :3B إلى 59 دقيقة

* لقراءة قائمة وقت الإيقاف أو حذفها، قم بضبط FFH لـ [Data2] و [Data3].

(المثل 1: fd 01 f1 ff ff - قراءة بيانات وقت التشغيل الأول.)

(المثل 2: fd 01 e1 ff ff - حذف بيانات وقت التشغيل الأول.)

المثل 3: fd 01 04 02 03 - ضبط وقت التشغيل) إلى "الاثنين إلى السبت، 02:03".)

* يتم اعتماد هذه الوظيفة فقط عند ضبط 1 (Year/Month/Day) (السنة/الشهر/اليوم) و 2 (Hour/Minute/Second) (الساعة/الدقيقة/الثانية).

الإقرار

[d][ ][Set ID][ ][OK/NG][Data1][Data2][Data3][x]

26. On Timer Input (إدخال مؤقت التشغيل) (الأمر: u f)

لإضافة إدخال جديد في الجدول عبر تحديد إدخال للضبط الحالي لمؤقت التشغيل.

الإرسال

[f][u][ ][Set ID][ ][Data1][Cr]

[f][u][ ][Set ID][ ][Data1][Data2][Cr]

البيانات

20: إدخال خارجي (الصوت والفيديو)
40: المكوّن
60: RGB
70: DVI-D
90: HDMI (HDMI1) (التلفاز الرقمي)
91: OPS/HDMI2 (التلفاز الرقمي)
C0: DISPLAYPORT (التلفاز الرقمي)

البيانات1 (تغيير الجدول)

1. من f1h إلى f4h (قراءة البيانات)

F1: تحديد إدخال الجدول الأول
F2: تحديد إدخال الجدول الثاني
F3: تحديد إدخال الجدول الثالث
F4: تحديد إدخال الجدول الرابع
F5: تحديد إدخال الجدول الخامس
F6: تحديد إدخال الجدول السادس
F7: تحديد إدخال الجدول السابع

البيانات2

1. من f1h (قراءة البيانات)

* لقراءة إدخال الجدول، أدخل FFH لـ [Data2].

إذا لم يكن أي جدول متوفرًا لـ [Data1] عند محاولة قراءة بيانات الجدول أو تغييرها، سيتم عرض النص NG وستفشل العملية.

(المثل 1: fu 01 60 - قم بنقل كل إدخال جدول سطرًا واحدًا إلى أسفل وقم بحفظ إدخال الجدول الأول في وضع RGB.)

(المثل 2: fu 01 f1 ff - قراءة إدخال الجدول الأول.)

إذا لم يكن أي جدول ثالث متوفرًا، سيتم عرض النص NG وستفشل العملية.

* يتم اعتماد هذه الوظيفة فقط عند ضبط 1 (Year/Month/Day) (السنة/الشهر/اليوم) و 2 (Hour/Minute/Second) (الساعة/الدقيقة/الثانية)، وقت التشغيل (Repeat Mode (وضع التكرار/الوقت).

** قد لا تكون معتمدة حسب الطراز.

الإقرار

[x][Data][OK/NG][ ][Set ID][ ][u]

[x][Data2][Data1][OK/NG][ ][Set ID][ ][u]

27. Automatic Standby (وضع استعداد تلقائي) (الأمر: n m)

لضبط وظيفة Automatic Standby (وضع استعداد تلقائي).

الإرسال

[m][n][ ][Set ID][ ][Data][Cr]

البيانات
00: إيقاف التشغيل (عدم إيقاف التشغيل بعد 4 ساعات)
01: 4 ساعات (إيقاف التشغيل بعد 4 ساعات)
02: 6 ساعات (إيقاف التشغيل بعد 6 ساعات)
03: 8 ساعات (إيقاف التشغيل بعد 8 ساعات)

الإقرار

[x][Data][OK/NG][ ][Set ID][ ][n]

28. Auto off (إيقاف تلقائي) (الأمر: g f)

لضبط وظيفة الإيقاف التلقائي.

الإرسال

[f][g][ ][Set ID][ ][Data][Cr]

البيانات
00: إيقاف التشغيل (عدم إيقاف التشغيل بعد 15 دقيقة)
01: التشغيل (إيقاف التشغيل بعد 15 دقيقة)

الإقرار

[x][Data][OK/NG][ ][Set ID][ ][g]

29. Language (اللغة) (الأمر: i f)

لضبط اللغة لشاشة خيارات العرض (OSD).

الإرسال

[f][i][ ][Set ID][ ][Data][Cr]

البيانات
00: Czech (التشيكية)
01: الدانماركية
02: الألمانية
03: الإنجليزية
04: الأسبانية (الاتحاد الأوروبي)
05: اليونانية
06: الفرنسية
07: الإيطالية
08: الهولندية
09: النرويجية
0A: البرتغالية
0B: البرتغالية (BR) (البرازيل)
0C: الروسية
0D: الفنلندية
0E: السويدية
0F: الكورية
10: Chinese (الصينية) (Mandarin) (الماندرين)
11: اليابانية
12: Yue Chinese (الصينية يو) (Cantonese) (الكانتونية)
13: العربية

الإقرار

[x][Data][OK/NG][ ][Set ID][ ][i]

* قد لا يكون هذا مدعومًا في طرازات معيّنة.

30. Reset (طريقة) (الأمر: k f)

لتنفيذ وظيفة إعادة ضبط الصورة والشاشة والصوت و إعادة الضبط الأصلي.

(يمكن إجراء إعادة ضبط الشاشة في وضع إدخال RGB فقط.)

الإرسال

[f][k][ ][Set ID][ ][Data][Cr]

البيانات 00: إعادة ضبط الصورة

01 : Screen Reset (إعادة ضبط الشاشة)

02 : إعادة ضبط المصنع

03: Audio Reset (إعادة ضبط الصوت)

الإقرار

[k][ ][Set ID][ ][OK/NG][Data][x]

31. Current temperature (قيمة درجة الحرارة) (الأمر: n d)

للتحقق من قيمة درجة الحرارة الداخلية.

الإرسال

[d][n][ ][Set ID][ ][Data][Cr]

البيانات FF: التحقق من الحالة

الإقرار

[n][ ][Set ID][ ][OK/NG][Data][x]

[n][ ][Set ID][ ][OK/NG][Data1][Data2][Data3][x]

* تعرض الحرارة بصيغة سداسية عشرية.

32. Key (المفتاح) (الأمر: c m)

لإرسال رمز المفتاح الخاص برمز الأشعة تحت الحمراء لجهاز التحكم عن بعد

الإرسال

[m][c][ ][Set ID][ ][Data][Cr]

البيانات IR_KEY_CODE

الإقرار

[c][ ][Set ID][ ][OK/NG][Data][x]

لرمز مفتاح، راجع رمز الأشعة تحت الحمراء.

* إن بعض الأوامر غير معتمدة حسب الطراز.

33. Time elapsed (اظهار الوقت المنقضي) (الأمر: l d)

للتحقق من الوقت المنقضي.

الإرسال

[d][l][ ][Set ID][ ][Data][Cr]

البيانات FF: قراءة الحالة

الإقرار

[l][ ][Set ID][ ][OK/NG][Data][x]

* يُعنى بالبيانات التي تمت استعادتها الساعات المنقضية بالقيمة السداسية العشرية.

34. Product serial number (التحقق من الرقم المتسلسل) (الأمر: y f)

للتحقق من الأرقام المتسلسلة

الإرسال

[f][y][ ][Set ID][ ][Data][Cr]

البيانات FF: للتحقق من الرقم المتسلسل للمنتج

الإقرار

[y][ ][Set ID][ ][OK/NG][Data][x]

* تكون البيانات بصيغة ASCII code.

35. Software version (إصدار البرنامج) (الأمر: z f)

للتحقق من إصدار البرنامج.

الإرسال

[f][z][ ][Set ID][ ][Data][Cr]

البيانات FF: للتحقق من إصدار البرنامج

الإقرار

[z][ ][Set ID][ ][OK/NG][Data][x]

36. White Balance Red Gain (اكتساب اللون الأحمر من التوازن الأبيض) (الأمر: j m)

لضبط اكتساب الأحمر من التوازن الأبيض.

الإرسال

[j][m][ ][Set ID][ ][Data][Cr]

البيانات 00 إلى FE: Red Gain (اكتساب الأحمر) 0 إلى 254

الإقرار

[m][ ][Set ID][ ][OK/NG][Data][x]

37. White Balance Green Gain (اكتساب اللون الأخضر من التوازن الأبيض) (الأمر: j n)

لضبط اكتساب الأخضر من التوازن الأبيض.

الإرسال

[j][n][ ][Set ID][ ][Data][Cr]

البيانات 00 إلى FE: Green Gain (اكتساب الأخضر) 0 إلى 254

الإقرار

[n][ ][Set ID][ ][OK/NG][Data][x]

38. White Balance Blue Gain (اكتساب اللون الأزرق من التوازن الأبيض) (الأمر: j o)

لضبط اكتساب الأزرق من التوازن الأبيض.

الإرسال

[j][o][ ][Set ID][ ][Data][Cr]

البيانات 00 إلى FE: Blue Gain (اكتساب الأزرق) 0 إلى 254

الإقرار

[o][ ][Set ID][ ][OK/NG][Data][x]

39. White Balance Red Offset (إزاحة اللون الأحمر من توازن اللون الأبيض) (Command: s x)

لضبط قيمة إزاحة اللون الأحمر من توازن اللون الأبيض.

Transmission

[s][x][ ][Set ID][ ][Data][Cr]

البيانات من 00 إلى 7F : إزاحة اللون الأحمر من 0 إلى 127

FF: للتأكيد على قيمة إزاحة اللون الأحمر

Acknowledgment

[x][ ][Set ID][ ][OK/NG][Data][x]

40. White Balance Green Offset (إزاحة اللون الأخضر من توازن اللون الأبيض) (Command: s y)

لضبط قيمة إزاحة اللون الأخضر من توازن اللون الأبيض.

Transmission

[s][y][ ][Set ID][ ][Data][Cr]

البيانات من 00 إلى 7F: إزاحة اللون الأخضر من 0 إلى 127

FF: للتأكيد على قيمة إزاحة اللون الأخضر

Acknowledgment

[y][ ][Set ID][ ][OK/NG][Data][x]

41. White Balance Blue Offset (إزاحة اللون الأزرق من توازن اللون الأبيض) (Command: s z)

لضبط قيمة إزاحة اللون الأزرق من توازن اللون الأبيض.

Transmission

[s][z][ ][Set ID][ ][Data][Cr]

البيانات من 00 إلى 7F: إزاحة اللون الأزرق من 0 إلى 127

FF: للتأكيد على قيمة إزاحة اللون الأزرق

Acknowledgment

[z][ ][Set ID][ ][OK/NG][Data][x]

42. Backlight (إضاءة خلفية) (الأمر: m g)
لضبط سطوع الإضاءة الخلفية.

Transmission

[m][g][ ][Set ID][ ][Data][Cr]

البيانات من 00 إلى 64: سطوع الإضاءة الخلفية من 0 إلى 100

Acknowledgement

[g][][set ID][][OK/NG][Data][x]

** قد لا يكون هذا مدعومًا في طرازات معيّنة.

43. Screen off (إيقاف الشاشة) (الأمر: k d)
لتشغيل الشاشة أو إيقاف تشغيلها.

Transmission

[k][d][ ][Set ID][ ][Data][Cr]

البيانات 00: لتشغيل الشاشة
01: لإيقاف الشاشة

Acknowledgement

[d][ ][Set ID][ ][OK/NG][Data][x]

44. Tile Mode (وضع المربعات) (الأمر: d d)
لضبط وضع المربعات وقيمتي عمود/صف.

Transmission

[d][d][ ][Set ID][ ][Data][Cr]

البيانات من 00 إلى FF: البايت الأول - صف المربعات
البايت الثاني - عمود المربعات

*يعني 00، 01، 10، 11 أن وضع المربعات متوقف عن التشغيل

** قد لا يكون مدعومًا حسب الطراز.

Acknowledgement

[d][ ][Set ID][ ][OK/NG][Data][x]

45. Tile Mode Check (التحقق من وضع التجانب) (الأمر: d z)
للتحقق من حالة Tile Mode (وضع التجانب).

الإرسال

[d][i][ ][Set ID][ ][Data][Cr]

البيانات FF: التحقق من حالة Tile Mode (وضع التجانب).

** قد لا تكون معتمدة حسب الطراز.

الإقرار

[z][ ][Set ID][ ][OK/NG][Data1][Data2][Data3][x]

البيانات1 00: إيقاف تشغيل Tile Mode (وضع التجانب)
01: Tile Mode On (تشغيل وضع التجانب)

البيانات2 00 إلى 0F: Tile Row (سطر التجانب)

البيانات3 00 إلى 0F: Tile Column (عمود التجانب)

46. Tile ID (معرّف التجانب) (الأمر: d i)
لضبط Tile ID (معرّف التجانب).

الإرسال

[d][i][ ][Set ID][ ][Data][Cr]

البيانات 01 إلى E1: Tile ID (معرّف التجانب) 01 إلى 225**
FF: التحقق من Tile ID (معرّف التجانب)

** تعذّر ضبط البيانات على (Tile Column) (عمود التجانب) × (Tile Row) (سطر التجانب).

** قد لا تكون معتمدة حسب الطراز.

الإقرار

[i][ ][Set ID][ ][OK/NG][Data][x]

*سيتم استرداد NG إذا تم ضبط البيانات على (Tile Column) (عمود التجانب) × (Tile Row) (سطر التجانب)، باستثناء 0xFF.

47. Tile H Position (الوضع الأفقي للتجانب) (الأمر: d e)
لضبط الوضع الأفقي للتجانب.

* تتوفر هذه الوظيفة فقط عند ضبط الوضع طبيعي الخاص بـ Tile Mode (وضع التجانب) إلى إيقاف التشغيل مع ضبط Tile Mode (وضع التجانب) إلى تشغيل.

الإرسال

[d][e][ ][Set ID][ ][Data][Cr]

البيانات 00 إلى 32: 50- (يسار) إلى 0 (يمين)

*تعتمد قيم اليسار/اليمين على Tile H size (الحجم الأفقي للتجانب).

** قد لا تكون معتمدة حسب الطراز.

الإقرار

[e][ ][Set ID][ ][OK/NG][Data][x]

48. Tile V Position (الوضع الرأسي للتجانب) (الأمر: d f)

لضبط الوضع العمودي للتجانب.

* تتوفر هذه الوظيفة فقط عند ضبط الوضع طبيعي الخاص بـ Tile Mode (وضع التجانب) إلى إيقاف التشغيل مع ضبط Tile Mode (وضع التجانب) إلى تشغيل.

الإرسال

[d][f][ ][Set ID][ ][Data][Cr]

البيانات 0 إلى 32: 0 (الجهة السفلى) إلى 50 (الجهة العليا)

* تعتمد قيم الجهة السفلى/الجهة العليا على Tile Vertical size (الحجم الرأسي للتجانب).

** قد لا تكون معتمدة حسب الطراز.

الإقرار

[f][ ][Set ID][ ][OK/NG][Data][x]

49. Tile H Size (الحجم الأفقي للتجانب) (الأمر: d g)

لضبط الحجم الأفقي للتجانب.

*قم بضبط Tile H Position (الوضع الأفقي للتجانب) لـ 0x32 قبل ضبط Tile H Size (الحجم الأفقي للتجانب).

* تتوفر هذه الوظيفة فقط عند ضبط الوضع طبيعي الخاص بـ Tile Mode (وضع التجانب) إلى إيقاف التشغيل مع ضبط Tile Mode (وضع التجانب) إلى تشغيل.

الإرسال

[d][g][ ][Set ID][ ][Data][Cr]

البيانات 00 إلى 32: 0 إلى 50

** قد لا تكون معتمدة حسب الطراز.

الإقرار

[g][ ][Set ID][ ][OK/NG][Data][x]

50. Tile V Size (الحجم الرأسي للتجانب) (الأمر: d h)

لضبط الحجم العمودي للتجانب.

*قم بضبط Tile V Position (الوضع الرأسي للتجانب) لـ 0x00 قبل ضبط Tile V Size (الحجم الرأسي للتجانب).

* تتوفر هذه الوظيفة فقط عند ضبط الوضع طبيعي الخاص بـ Tile Mode (وضع التجانب) إلى إيقاف التشغيل مع ضبط Tile Mode (وضع التجانب) إلى تشغيل.

الإرسال

[d][g][ ][Set ID][ ][Data][Cr]

البيانات 00 إلى 32: 0 إلى 50

** قد لا تكون معتمدة حسب الطراز.

الإقرار

[h][ ][Set ID][ ][OK/NG][Data][x]

51. Natural Mode (الوضع الطبيعي) (في وضع Tile (التجانب)) (الأمر : d j)

لعرض الصورة بالوضع الطبيعي، يتم حذف الجزء من الصورة الذي يتم عرضه بصورة عادية في الفجوة الموجودة بين الشاشات.

الإرسال

[d][j][ ][Set ID][ ][Data][Cr]

البيانات 00: إيقاف التشغيل

01: تشغيل

الإقرار

[j][ ][Set ID][ ][OK/NG][Data][x]

LG

Life's Good