MANUAL DE INSTALARE

APARAT DEAER CONDIŢIONAT

Citiţi acest manual de instalare în întregime înainte de a instala produsul.
Lucrarea de instalare trebuie efectuată numai de personal autorizat, conform standardelor naţionale de cablare electrică.
Păstraţi acest manual de instalare pentru referinţă ulterioară, după ce l-aţi citit în detaliu.

ROMÂNĂ

Montare pe podea
Unitate ascunsă de podea
Traducerea instrucţiunii iniţiale

www.lg.com

Copyright © 2017 - 2025 LG Electronics. Toate drepturile rezervate.

CUPRINS

CARACTERISTICI **3**

MĂSURI DE SIGURANTA **4**

INSTALAREA **10**

Alegerea celei mai bune locaţii 10
Conectarea circuitelor electrice 13
Conectarea cablurilor 13
Lucrări la conducta de scurgere 14
Setarea comutatorului electric 16
Setarea comenzii de grup 17
Denumirea modelului 22
Emisie de zgomot aeriană 22
Concentraţia limită 22

Caracteristici

[Tip CEA/CFA]

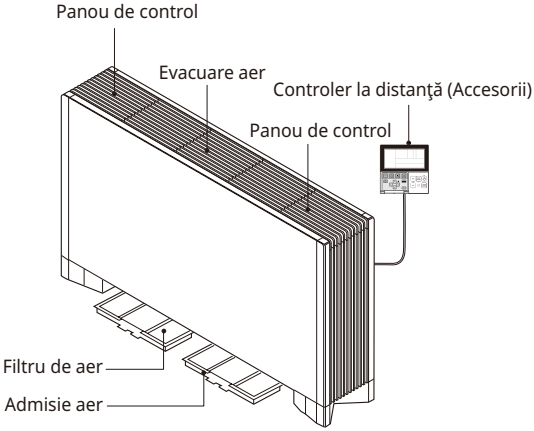

[Tip CEU/CFU]

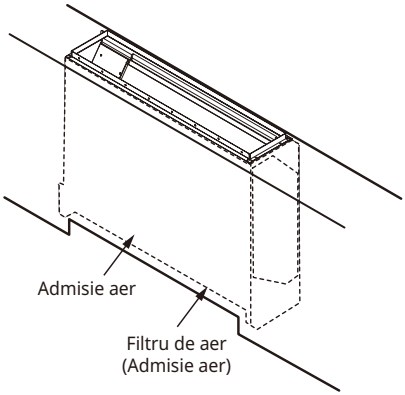

Măsuri de siguranta

De onderstaande symbolen worden weergegeven op binnen- en buitenunits.

	Acest aparat este umplut cu agent frigorific inflamabil (R32).
	Acest simbol indică faptul că trebuie să citiți cu atenție Manualul de utilizare.
	Acest simbol indică faptul că acest echipament trebuie să fie utilizat de către o persoană de serviciu, care a consultat Manualul de utilizare.
	Citiți cu atenție măsurile de precauție în acest manual înainte de utilizarea unității.

Pentru a preveni rănirea utilizatorului sau a altor persoane şi daunele materiale, trebuie respectate următoarele instrucţiuni.

- Utilizarea incorectă pentru că au fost ignorate instrucţiunile va duce la vătămări şi deteriorare. Gravitatea este clasificată în funcţie de următoarele indicaţii.

	AVERTISMENT Acest simbol indică posibilitatea de deces sau rănire gravă.
	ATENŢIE Acest simbol indică posibilitatea de rănire sau doar de daune materiale.

- Semnificaţiile simbolurilor utilizate în acest manual sunt prezentate mai jos.

	Asiguraţi-vă că nu faceţi acest lucru.
	Asiguraţi-vă că respectaţi instrucţiunea.

AVERTISMENT

Instalarea

- Trebuie verificată respectarea regulamentelor naționale de gaz.
- Nu folosiţi un tablou electric defect sau sub capacitate. Folosiţi aparatul pe un circuit sparat.
  - Există pericolul de incendiu sau electrocutare.
- Pentru lucrările electrice, contactaţi dealer-ul, vânzătorul, un electrician calificat, sau un centru de service autorizat.
  - Nu incercaţi să demontaţi sau să reparaţi singuri produsul. Există riscul de incendiu sau electrocutare.

- Asiguraţi impământarea produsului.
  - Există riscul de incendiu sau electrocutare.
- Instalaţi panoul şi capacul casetei de control în siguranţă.
  - Există riscul de incendiu sau electrocutare.
- Folosiţi totdeauna acest aparat pe un circuit special şi cu tablou electric corespunzător.
  - Cablarea sau instalarea necorespunzătoare pot provoca incendiu sau electrocutare.
- Folosiţi tablou electric sau siguranţe corespunzătoare.
  - Există riscul de incendiu sau electrocutare.
- Nu modificaţi sau extindeţi cablul de alimentare.
  - Există riscul de incendiu sau electrocutare.
- Nu instalaţi, înlăturaţi sau reinstalaţi unitatea pe cont propriu (clientul).
  - Există pericolul de incendiu sau electrocutare.
- Procedaţi cu grijă la despachetarea şi instalarea produsului.
  - Părţile ascuţite ar putea provoca rănirea. Aveţi grijă în mod deosebit la muchiile carcasei şi nervurile de pe condensator şi evaporator.
- Pentru instalare, contactaţi întotdeuana dealer-ul sau un centru autorizat de service.
  - Există riscul de incendiu sau electrocutare, explozie sau rănire.
- Nu instalaţi produsul pe un stand de instalare defect.
  - Poate provoca rănirea, accidentarea sau deteriorarea produsului.
- Asiguraţi-vă că zona de instalare nu se deteriorează cu trecerea timpului.
  - Dacă baza se prăbuşeşte, aparatul de aer condiţionat ar putea cădea odată cu ea, provocând pagube materiale, defectarea produsului şi rănire.
- Nu porniţi întrerupătorul sau curentul în situaţia în care capacul frontal, caseta, capacul de sus sau capacul cutiei de control sunt înlăturate sau deschise.
  - În caz contrar, există riscul de incendiu, electrocutare, explozie sau deces.
- Folosiţi o pompă cu vid sau gaz inert (nitrogen) când faceţi testul de scurgere sau vidanjarea aerului. Nu comprimaţi aerul sau oxigenul și nu folosiţi gaz inflamabil. În caz contrar, poate cauza explozii sau incendii.
  - Există riscul de deces, rănire, incendiu sau explozie.
- Toate circuitele electrice trebuie făcute de un electrician autorizat conform „Standardului privind instalaţiile electrice” şi „Regulamentele de cablare interne” şi conform instrucţiunilor din acest manual; utilizaţi întotdeauna un circuit special.
  - Dacă capacitatea sursei de alimentare nu este corectă sau dacă lucrările electrice nu sunt conforme, există pericolul de şoc electric sau foc.
- Instalaţi întotdeauna pe un circuit şi întrerupător de circuit dedicat.
  - Cablarea sau instalarea necorespunzătoare pot provoca incendiu sau electrocutare.
- Aparatul va trebui să fie depozitat într-o zonă bine ventilată în cazul în care dimensiuneacamerei corespunde suprafeţei camerei așa cum este specificat pentru funcţionare.(pentru R32)
- Conductele conectate la un aparat nu trebuie să conţină surse de aprindere. (pentru R32)

- Aparatul va trebui să fie depozitat într-o cameră fără surse de aprindere ca să funcţioneze în mod continuu. (de exemplu: flacără deschisă, un aparat de gaz care funcţionează sau un încălzitor electric)
- Păstraţi toate orificiile de ventilare necesare libere de orice obstrucţii.
- Conexiunile mecanice trebuie să fie accesibile, în scopul întreţinerii.
- Pentru prevenirea combinării mai multor tipuri de agenţi frigorifici, nu uitaţi să verificaţi tipul de agent frigorific utilizat în unitatea de exterior.

Utilizarea

- Nu lasaţi aparatul de aer condiţionat în funcţiune timp îndelungat când umiditatea este foarte ridicată, iar uşa sau fereastra sunt deschise.
  - Umiditatea poate produce condens, iar mobila se poate uda sau deteriora.
- Asiguraţi-vă ca, cablul de alimentare : să nu fie smuls din priză sau deteriorat în timpul funcţionării.
  - Există riscul de incendiu sau electrocutare.
- Nu aşezaţi nimic pe cablul de alimentare.
  - Există riscul de incendiu sau electrocutare.
- Nu scoateţi din priză sau introduceţi în priză cablul de alimentare in timpul funcţionării.
  - Există riscul de incendiu sau electrocutare.
- Nu atingeţi(utilizaţi) produsul cu mâinile ude.
  - Există riscul de incendiu sau electrocutare.
- Nu asezaţi un dispozitiv de încălzire sau alte aparate în apropierea cablului de alimentare.
  - Există riscul de incendiu sau electrocutare.
- Nu lăsaţi apa să pătrundă în piesele electrice.
  - Există riscul de incendiu, defectare a produsului sau electrocutare.
- Nu depozitaţi gaz inflamabil sau combustibili în apropierea produsului.
  - Există riscul de incendiu sau defectare a produsului.
- Nu folosiţi produsul pentru un timp îndelungat în spaţii închise ermetic.
  - S-ar putea produce o lipsă de oxigen.
- Când gazul inflamabil prezintă scurgeri, închideţi gazele şi deschideţi o fereastră pentru aerisire inainte de a porni produsul.
  - Nu folosiţi telefonul şi nu conectaţi sau deconectaţi comutatoare. Există pericol de explozie sau incendiu.
- Dacă aparatul produce sunete ciudate, miros sau fum, opriţi imediat tabloul electric sau deconectaţi cablul de alimentare.
  - Există riscul de incendiu sau electrocutare.
- Opriţi utilizarea şi închideţi fereastra în caz de furtună sau uragan. Dacă este posibil, mutaţi produsul de lângă fereastră înainte să ajungă uraganul.
  - Există riscul de incendiu sau electrocutare.

- Nu deschideţi grila de admisie a produsului in timpul funcţionării.
  (Nu atingeţi filtrul electrostatic, dacă unitatea este echipată cu aşa ceva).
  – Există riscul de rănire, electrocutare sau defectare a produsului.
- Când produsul s-a udat (inundat sau a fost introdus în apă), contactaţi un centru autorizat de service.
  – Există riscul de incendiu sau electrocutare.
- Aveţi grijă ca apa să nu pătrundă în produs.
  – Există riscul de incendiu, electrocutare sau defectare a produsului.
- Aerisiţi camera în care se află produsul din când în când, dacă e utilizat împreună cu un cuptor etc.
  – Există riscul de incendiu sau electrocutare.
- Întrerupeţi alimentarea de la reţţea când curăţaţi sau faceţi operaţiuni de intreţinere a produsului.
  – Există riscul de electrocutare.
- Când produsul urmează să nu fie folosit timp indelungat deconectaţi stecherul şi opriţi tabloul electric.
  – Există riscul de avariere sau defectare ori operare neintenţionată a produsului.
- Luaţi măsuri ca nimeni să nu poată călca sau să nu cadă pe unitatea exterioară.
  – Acest lucru ar putea avea drept rezultat rănirea persoanei şi defectarea produsului.
- Atunci când piesele de legătură mecanice sunt refolosite în interior, sigilările trebuiereînnoite. (pentru R32)
- Atunci când nodurile evazate sunt refolosite în interior, partea nodurilor va firefabricată. (pentru R32)
- Curăţaţi periodic (mai des decât o dată/an) praful sau particulele de sare blocate în schimbătorul de căldură, folosind apă.
- Nu folosiţi alte mijloace pentru a accelera procesul de decongelare sau pentru a curăţa, decât cele recomandate de producător.
- Nu perforaţi sau ardeţi sistemul de ciclu cu agent frigorific.
- Reţineţi faptul că agenţii frigorifici pot să nu conţină miros.

⚠ ATENŢIE

Instalarea

- Verificaţi întotdeauna să nu existe scurgeri de gaz refrigerant după instalarea sau repararea produsului.
  – Nivelurile scăzute ale refrigerantului pot cauza defectarea produsului.
- Instalaţi furtunul de drenare pentru a vă asigura că apa este evacuată corespunzător.
  – O conexiune necorespunzătoare poate cauza scugeri de apă.
- Ţineţi echipamentul la nivel atunci când îl instalaţi.
  – Pentru a evita vibrarea sau scurgerile de apă.
- Nu instalaţi produsul în locuri unde zgomotul sau aerul cald de la unitatea exterioară ar putea produce avarii sau deranja vecinii.
  – Acestea pot crea probleme vecinilor dvs.

- Folosiţi cel puţin două persoane pentru a ridica şi transporta produsul.
  - Evitaţi leziunile.
- Nu instalaţi produsul in locuri unde este expus brizei marine (stropi de apa sărată) în mod direct.
  - Aceasta poate provoca erodarea materialelor din care e fabricat produsul. Posibila afectare a condensatorului şi evaporatorului ar putea cauza funcţionarea defectuoasă sau ineficientă a produsului.
- Orice persoană care este implicată cu lucrul sau deconectarea într-un circuit de agentfrigorific trebuie să deţină un certificat valabil curent de la o autoritate de evaluare acreditatindustrial, care autorizează competenţa lor să se ocupe de agenţii frigorifici în condiţii desiguranţă, în conformitate cu o industrie recunoscută de caietul de sarcini de evaluare.(pentru R32)
- Aparatul va trebui să fie depozitat astfel încât să se prevină deteriorarea mecanică care poate să apară.
- Conductele pentru agentul frigorific trebuie să fie protejate sau sigilate pentru evitarea daunelor.
- Conectori flexibili ai agentului frigorific (cum ar fi linii de legătură între unitatea interioară și exterioară) care pot fi deplasaţi în timpul operaţiunilor normale trebuie să fie protejaţi împotriva deteriorării mecanice.
- Instalarea conductei de lucru va trebui să fie menţinută la un nivel minim.
- Lucrările la conducte trebuie protejate de daune fizice.
- O conexiune lipită, sudată sau mecanică trebuie realizată înainte de deschiderea supapelor care permit fluxul de agent frigorific între piesele sistemului de răcire.
- Dezasamblarea echipamentului, tratarea lichidului refrigerant sau a anumitor componente trebuie realizate în conformitate cu standardele locale şi naţionale.
- Nu instalaţi unitatea în atmosfere cu potenţial exploziv.

Utilizarea

- Nu vă expuneţi pielea direct la aerul rece pentru mult timp. (Nu staţi în curent.)
  - V-ar putea afecta sănătatea.
- Nu folosiţi aparatul pentru scopuri speciale, precum păstrarea alimentelor, a operelor de artă etc. Produsul este un aparat de aer condiţionat de folosit de către consumatori, nu un sistem de refrigerare de precizie.
  - Există pericolul de avariere.
- Nu blocaţi orificiile de admisie sau evacuare a fluxului de aer.
  - Produsul se poate defecta.
- Folosiţi o cârpă moale pentru a-l curăţa. Nu folosiţi detergenţi duri, solvenţi, etc.
  - Există riscul de incendiu sau electrocutare ori de deteriorare a componentelor din plastic.
- Nu atigeţi piesele de metal ale produsului când înlăturaţi filtrul de aer. Sunt foarte ascuţite!.
  - Există riscul să vă răniţi.
- Nu vă urcaţi pe produs şi nici nu puneţi ceva pe acesta (pe unitatea exterioară).
  - Există pericolul să vă răniţi şi riscul de defectare a produsului.

- Introduceţi întotdeauna filtrul în siguranţă. Curaţaţi filtrul la fiecare două săptămâni sau mai des dacă este nevoie.
  - Un filtru murdar reduce eficienţa aparatului de aer condiţionat şi ar putea cauza funcţionarea defectuoasă a produsului sau deteriorarea sa.
- Nu introduceţi mâinile sau obiecte în orificiul de admisie sau în cel de evacuare în timpul utilizării produsului.
  - Componentele ascuţite, în mişcare, v-ar putea răni.
- Nu beţi apa care se scurge din echipament.
  - Nu este igienic şi v-ar putea crea probleme grave de sănătate.
- Folosiţi un scaun sau o scară solidă când curăţaţi sau faceţi operaţiuni de întreţinere a aparatului.
  - Fiţi atenţi şi evitaţi să vă loviţi.
- Înlocuiţi toate bateriile din telecomandă cu unele noi de acelaşi tip. Nu amestecaţi bateriile vechi cu unele noi sau baterii de tipuri diferite.
  - Există riscul de incendiu sau explozie.
- Nu reincărcaţi sau dezasamblaţi bateriile. Nu aruncati bateriile în foc.
  - Pot arde sau exploda.
- Dacă lichidul de la baterii ajunge în contact cu pielea sau hainele, spălaţi bine cu apă curată. Nu folosiţi telecomanda dacă bateriile au avut scurgeri.
  - Substanţele chimice din baterii ar putea cauza arsuri sau alte pericole pentru sănătate.
- Dacă ingeraţi lichid de la baterii, spălaţi-va pe dinţi si consultaţi medicul. Nu folosiţi telecomanda dacă bateriile au avut scurgeri.
  - Substanţele chimice din baterii ar putea cauza arsuri sau alte pericole pentru sănătate.
- Deservirea se va efectua numai recomandat de producătorul echipamentului. Întreţinere șireparaţia care necesită asistenţă din partea altor categorii de personal calificat se vaefectua sub supravegherea persoanei competente în utilizarea agenţilor frigorificiinflamabili.(pentru R32)
- Mijloacele de deconectare trebuie să fie încorporate în sistemul fix de cablaj, conform regulilor de cablaj.

Instalarea

Alegerea celei mai bune locaţii

Unitate interioară

Instalaţi aparatul de aer condiţionat într-un loc care îndeplineşte următoarele condiţii.

- Locul va suporta greutăţi de patru ori mai mari decât masa unităţii interioare.
- Se va asigura un spaţiu suficient pentru verificarea unităţii, după cum este indicat în figura din partea dreaptă.
- Locul în care se instalează unitatea va fi nivelat.
- Locul va asigura conectarea cu uşurinţă a unităţii interioare cu Unitatea exterioară.
- Locul în care va fi instalată unitatea nu este afectat de zgomote electrice.
- Locul va fi situat într-o cameră cu o circulaţie bună a aerului.
- Unitatea nu va fi amplasată lângă surse de căldură sau aburi

Spaţiu pentru activităţile de întreţinere

Alegeţi un loc de instalare în care să fie îndeplinite următoarele condiţii şi care să respecte cerinţele clientului.

- Alegeţi un loc de instalare în care să fie îndeplinite următoarele condiţii şi care să respecte cerinţele clientului.
- Acolo unde podeaua este suficient de rezistentă pentru a suporta masa unităţii interioare.
- Acolo unde podeaua nu este înclinată semnificativ.
- Acolo unde nimic nu blochează circulaţia aerului.
- Acolo unde condensul este evacuat în mod corespunzător.
- Acolo unde se poate asigura un spaţiu liber suficient pentru instalare şi întreţinere.
- Acolo unde nu există posibilitatea scurgerii de gaze inflamabile.
- Acolo unde se poate asigura o distribuţie optimă a aerului.
- Acolo unde conductele dintre unitatea interioară şi cea exterioară pot fi instalate în cadrul limitelor acceptabile (consultaţi manualul de instalare al unităţii exterioare.)
- Menţineţi unitatea interioară şi cea exterioară, cablul de alimentare şi circuitele de transmisie la cel puţin 1m distanţă de televizoare sau aparate radio pentru a preveni imaginile şi sunetele deformate. În funcţie de tipul şi sursa undelor electrice, ecoul poate fi auzit chiar şi la distanţe mai mari de 1 m.

(Unitate: mm)

Tip	A	B
Tip CEU	788	1 080
Tip CFU	1 066	1 358

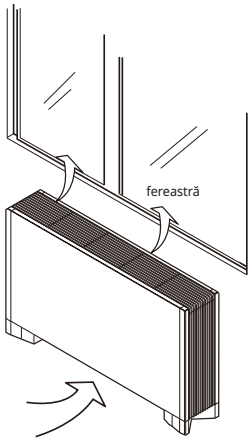

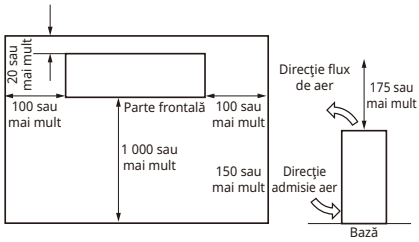

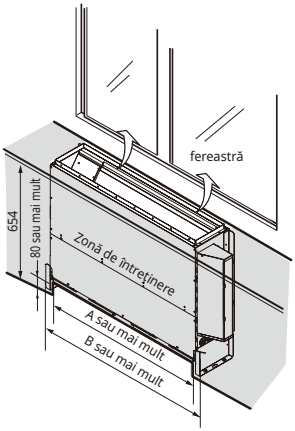

[IMPORTANT]

Lăsaţi suficient spaţiu pentru întreţinere şi admisie aer.

Înălţime şurub

- Poziţionarea orificiilor pentru prinderea pe perete

(Unitate: mm)

Capacitate (Btu/h)	A
7/9/12/15 k	858
18/24 k	1 136

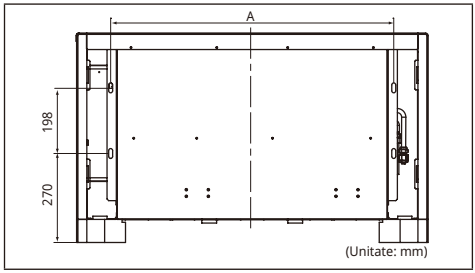

1. Utilizaţi dispozitivele de instalare. Verificaţi dacă peretele este sau nu suficient de rezistent pentru a suporta masa unităţii. În cazul în care există riscuri, ranforsaţi peretele înainte de a instala unitatea.
2. Unitatea necesită un spaţiu liber de cel puţin 100 mm în partea inferioară pentru admisia aerului. De asemenea, asiguraţi-vă că unitatea este echilibrată atunci când este instalată pentru a asigura o scurgere lină. În cazul în care unitatea este înclinată, apa se poate scurge.
3. În cazul montării pe perete, sunetul poate fi mai ridicat în timpul funcţionării.

Închiderea / deschiderea panoului frontal

- **Închiderea / deschiderea panoului frontal**

(1) Deschideţi capacul panoului frontal (atât în partea dreaptă, cât şi în partea stângă)

(2) Îndepărtaţi şuruburile (atât în partea dreaptă, cât şi în partea stângă)

(3) Ridicaţi panoul frontal al unităţii

- Pentru a închide, efectuaţi procedura în sens invers.

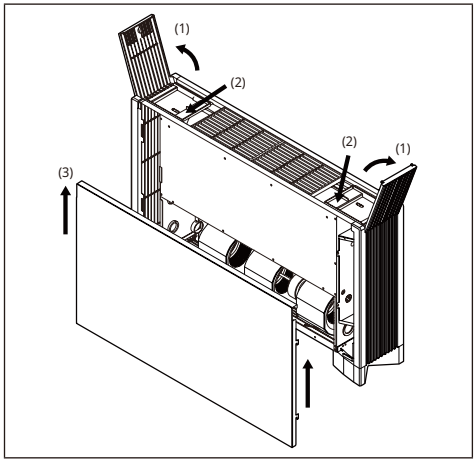

Suprafața minimă a podelei (voor R32)

- Aparatul va trebui să fie instalat, exploatat și depozitat într-o cameră cu o suprafaţă mai mare decât suprafaţa minimă.
- Utilizaţi graficul de tabel pentru a determina suprafaţa minimă.
- Conductele trebuie protejate de daune fizice și nu trebuie să fie instalate în spaţii neventilate, chiar dacă acel spaţiu este mai mic decât A (zona minimă pentru instalare)

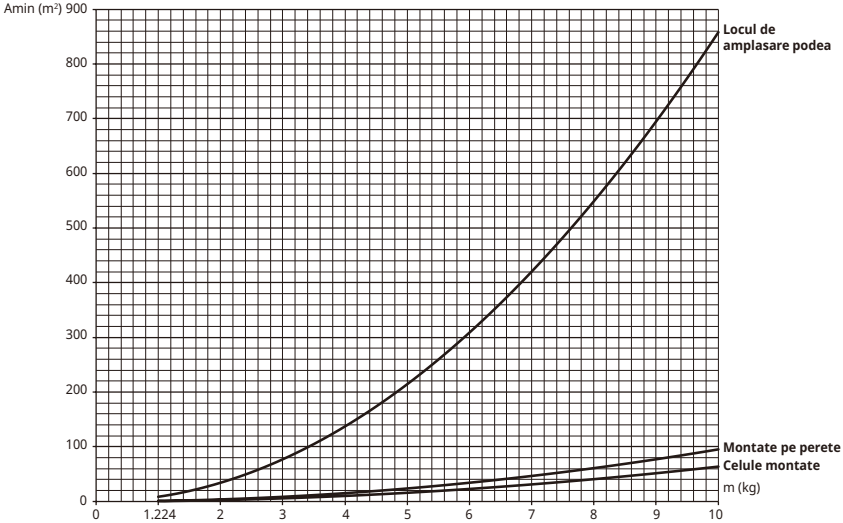

- m : Cantitatea totală de agent frigorific din sistem.
- Cantitatea totală de agent frigorific: încărcătura de agent frigorific din fabrică + cantitatea suplimentară de agent frigorific.
- Amin : zona minimă pentru instalare

Locul de amplasare podea	
m (kg)	Amin (m²)
< 1.224	-
1.224	12.9
1.4	16.82
1.6	21.97
1.8	27.80
2	34.32
2.2	41.53
2.4	49.42
2.6	58.00
2.8	67.27
3	77.22
3.2	87.86
3.4	99.19
3.6	111.20
3.8	123.90
4	137.29
4.2	151.36
4.4	166.12

Locul de amplasare podea	
m (kg)	Amin (m²)
4.6	181.56
4.8	197.70
5	214.51
5.2	232.02
5.4	250.21
5.6	269.09
5.8	288.65
6	308.90
6.2	329.84
6.4	351.46
6.6	373.77
6.8	396.76
7	420.45
7.2	444.81
7.4	469.87
7.6	495.61
7.8	522.04

Montate pe perete	
m (kg)	Amin (m²)
< 1.224	-
1.224	1.43
1.4	1.87
1.6	2.44
1.8	3.09
2	3.81
2.2	4.61
2.4	5.49
2.6	6.44
2.8	7.47
3	8.58
3.2	9.76
3.4	11.02
3.6	12.36
3.8	13.77
4	15.25
4.2	16.82
4.4	18.46

Montate pe perete	
m (kg)	Amin (m²)
4.6	20.17
4.8	21.97
5	23.83
5.2	25.78
5.4	27.80
5.6	29.90
5.8	32.07
6	34.32
6.2	36.65
6.4	39.05
6.6	41.53
6.8	44.08
7	46.72
7.2	49.42
7.4	52.21
7.6	55.07
7.8	58.00

Celule montate	
m (kg)	Amin (m²)
< 1.224	-
1.224	0.956
1.4	1.25
1.6	1.63
1.8	2.07
2	2.55
2.2	3.09
2.4	3.68
2.6	4.31
2.8	5.00
3	5.74
3.2	6.54
3.4	7.38
3.6	8.27
3.8	9.22
4	10.21
4.2	11.26
4.4	12.36

Celule montate	
m (kg)	Amin (m²)
4.6	13.50
4.8	14.70
5	15.96
5.2	17.26
5.4	18.61
5.6	20.01
5.8	21.47
6	22.98
6.2	24.53
6.4	26.14
6.6	27.80
6.8	29.51
7	31.27
7.2	33.09
7.4	34.95
7.6	36.86
7.8	38.83

Conectarea circuitelor electrice

Îndepărtaţi părţile electrice, capacul cutiei şi conectaţi circuitele

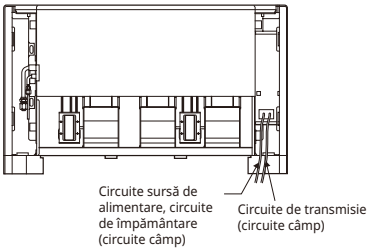

Conectarea cablurilor

Conectaţi individual cablurile la terminalele de pe panoul de comandă, în funcţie de conectarea unităţii externe.

- Asiguraţi-vă că culoarea cablurilor şi numărul terminalului sunt identice cu cele ale unităţii interne respective.

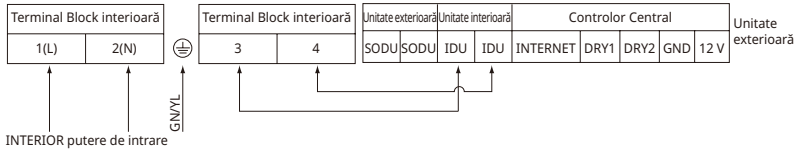

⚠ AVERTISMENT

- **Asiguraţi-vă că şuruburile bornei nu sunt slăbite.**

⚠ ATENŢIE

- **Cablul de alimentare conectat la aparat trebuie ales în funcţie de specificaţiile următoare.**

IZOLAŢIE TERMICĂ

1. Utilizaţi un material de izolaţie termică pentru conductele de răcire cu caracteristici excelente de rezistenţă la căldură (peste 120 °C).
2. Atenţionări în condiţii de umiditate ridicată: Acest aparat de aer condiţionat a fost testat în conformitate cu "Condiţiile ISO pe timp de ceaţă" şi s-a confirmat că nu există defecţiuni. Totuşi, dacă aparatul este operat pentru o perioadă lungă de timp în condiţii de atmosferă umedă (temperatură punct condens: peste 23 °C), este posibil să apară picăturile de apă. În acest caz, adăugaţi un material de izolaţie termică, în conformitate cu următoarea procedură:
   - Se va pregăti un material termo-rezistent. EPDM(etilen-propilenă dienmetilen)-peste 120 °C temperatură de rezistenţă la căldură.
   - Adăugaţi izolaţia cu o grosime de peste 10mm în mediul umed.

După ce aţi verificat îmbinările conductelor pentru a vedea dacă există scurgeri de gaze, asiguraţi-vă că aţi izolat cu ajutorul izolaţiei pentru îmbinări furnizată ca accesoriu pentru îmbinări, consultând figura. (prindeţi ambele capete cu cleme)

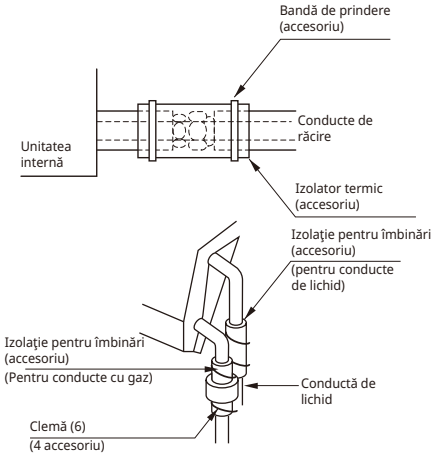

Lucrări la conducta de scurgere

- Conducta de scurgere trebuie orientată în jos. (1/50 - 1/100): asiguraţi-vă să nu creaţi o pantă cu suişuri şi coborâşuri, pentru a preveni debitul invers.
- În cursul conectării conductei de evacuare, fiţi atenţi să nu exercitaţi forţă extremă asupra portului de evacuare de pe unitatea internă.
- Diametrul exterior al conexiunii de scurgere pentru unitatea interioară este de 21 mm.

Materialul conductei: Conductă de PVC 25 mm şi îmbinări conducte

- Asiguraţi-vă că instalaţi izolaţia împotriva căldurii pe conducta de evacuare.

Materialul izolaţiei împotriva căldurii: Spumă de polietilenă cu grosimea de cel puţin 10 mm.

- În cazul în care mai mult conducte de unesc, instalaţi conform procedurii prezentate mai jos.

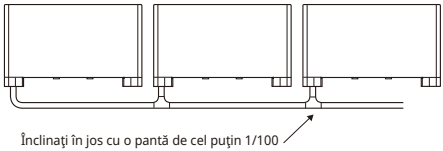

- După finalizarea lucrărilor conducte, verificaţi ca scurgerea să funcţioneze lin.
- Asiguraţi-vă că aţi izolat toate unităţile interioare

⚠ ATENŢIE

După confirmarea condiţiilor de mai sus, pregătiţi cablajul după cum urmează:

1) **Lucrările electrice la aparatul de aer condiţionat trebuie efectuate numai de electricieni specializaţi. În ce priveşte metoda de cablare, ghidaţi-vă după diagrama electrică lipită pe interiorul capacului cutiei de control.**
2) **Asiguraţi un comutator pentru întrerupătorul de circuit între sursa de alimentare şi unitate.**
3) **Şuruburile care fixează cablajul în carcasa racordurilor electrice se pot slăbi din cauza vibraţiilor la care este supusă unitatea în cursul transportului. Verificaţi-le şi asiguraţi-vă că toate sunt strânse. (Dacă sunt slăbite, acest lucru poate genera aprinderea cablurilor.)**
4) **Specificaţiile sursei de alimentare**
5) **Confirmaţi faptul că capacitatea electrică este suficientă.**
6) **Asiguraţi-vă că tensiunea de pornire este menţinută la peste 90 % din tensiunea nominală marcată pe plăcuţa cu denumirea.**
7) **Confirmaţi faptul că grosimea cablurilor este cea specificată în specificaţiile surselor de alimentare. (În special reţineţi relaţia dintre lungimea şi grosimea cablurilor.)**
8) **Nu omiteţi niciodată echiparea cu un întrerupător de scurgeri în locaţii ude sau umede.**
9) **Căderile de tensiune pot provoca următoarele probleme.**
   - Vibraţii comutator magnetic, deteriorarea punctului de contact, arderea siguranţei, deranjarea funcţionării normale a unui dispozitiv de protecţie la suprasarcină.
   - Puterea de pornire corectă nu vizează compresorul.
10) **Se recomandă instalarea unui dispozitiv de curent rezidual (RCD) cu un curent rezidual nominal care să nu depășească 30 mA.**

PREDAREA

Instruiţi clientul în legătură cu utilizarea şi procedurile de întreţinere, utilizarea manualului de utilizare (curăţarea filtrului de aer, controlul temperaturii etc.)..)

Setarea comutatorului electric

1. Unitate interioară

	Funcţie	Descriere	Setare dezactivată	Setare activată	Valoare implicită
SW1	Comunicare	- (valoare implicită)	-	-	Dezactivată
SW2	Ciclu	- (valoare implicită)	-	-	Dezactivată
SW3	Comandă de grup	Selectarea master sau slave	Master	Slave	Dezactivată
SW4	Mod de contact fals	Selectarea modului de contact fals	Telecomandă cu fir/wireless Selectarea modului de funcţionare manual sau automat	Automat	Dezactivată
SW5	Instalare	Funcţionarea continuă a ventilatorului	Oprirea funcţionării continue	-	Dezactivată
SW6	Heater linkage	N/A	-	-	Dezactivată
SW7	Legătură ventilator	Selectarea legăturii ventilatorului	Eliminare legătură	În funcţiune	Dezactivată
	Selecţie paletă (consolă)	Selectarea paletei laterale sus/jos	Paletă laterală sus + laterală jos	Numai paletă laterală sus	
	Selecţie regiune	Selectarea regiunii tropicale	Model general	Model tropical	
SW8	Etc.	Piesă de schimb	-	-	Dezactivată

⚠ ATENŢIE

- **Pentru modelele cu mai mulţi V, comutatorul electric 1, 2, 6, 8 trebuie setat în poziţia DEZACTIVAT.**

Setarea comenzii de grup

1. Comanda de grup 1

- **Telecomandă cu fir 1 + Unităţi interioare standard**

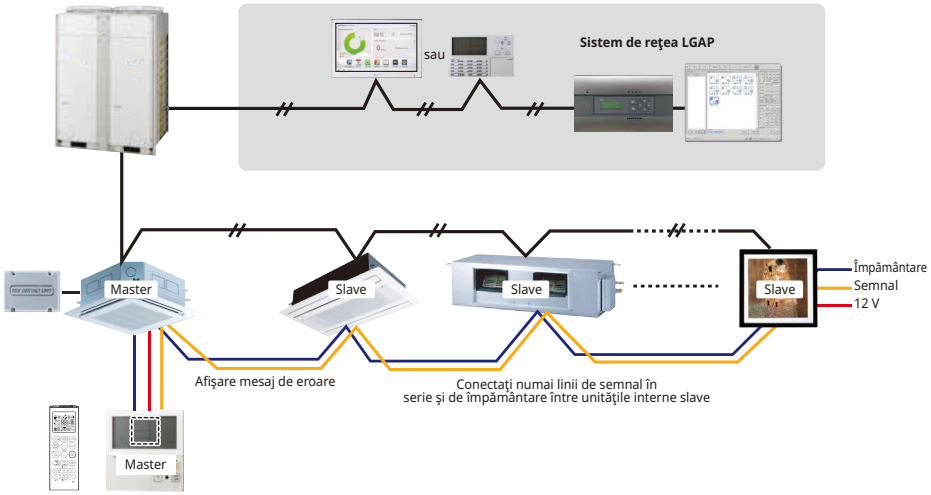

- **Comutator electric în PCB**

① **Setare Master**

– **Nr. 3 dezactivat**

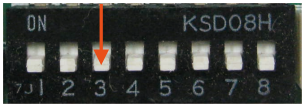

② **Setare Slave**

– **Nr. 3 activat**

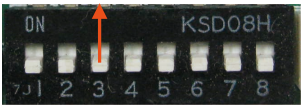

Comutator de fază al unităţii interioare

Anumite produse nu au comutator de fază la PCB. Este posibil să setaţi unităţile interioare ca Principale sau Secundare folosind controlerul wireless în locul comutatorului de fază.
Pentru detalii legate de setare, consultaţi manualul controlerului wireless.

1. **Este posibil pentru 16 unităţi interne (max.), printr-o singură telecomandă cu fir.**
   Setaţi numai o unitate internă la Master, setaţi-le pe celelalte la Slave.
2. **Este posibilă conectarea cu fiecare tip de unitate internă.**
3. **Este posibilă utilizarea concomitentă a telecomenzii wireless.**
4. **Este posibilă conectarea concomitentă cu comanda de contact fals şi centrală.**
   – Unitatea internă Master poate recunoaşte numai comanda de contact fals şi centrală.
5. **În cazul în care apare o eroare la unitatea interioară, codul de eroare este afișat pe controlerul cu fir.**
   Este posibil să controlaţi celelalte unităţi interioare, cu excepţia unităţilor cu eroare.

※ Este posibilă conectarea unităţilor interne, începând cu feb. 2009.
※ Poate fi cauza defecţiunilor când nu există nicio setare master sau slave.

※ În cazul Controlului de grup, este posibilă utilizarea dacă urmaţi următoarele instrucţiuni.
- Selectarea operaţiei, stop sau mod
- Setarea temperaturii și verificarea temperaturii din cameră
- Schimbare oră curentă
- Controlul ratei de flux (Ridicat/Mediu/Scăzut)
- Setări de reţinere

Anumite funcţii nu pot fi utilizate.

2. Comanda de grup 2

- **Controlere conectate la distanţă + Unităţi interioare standard**

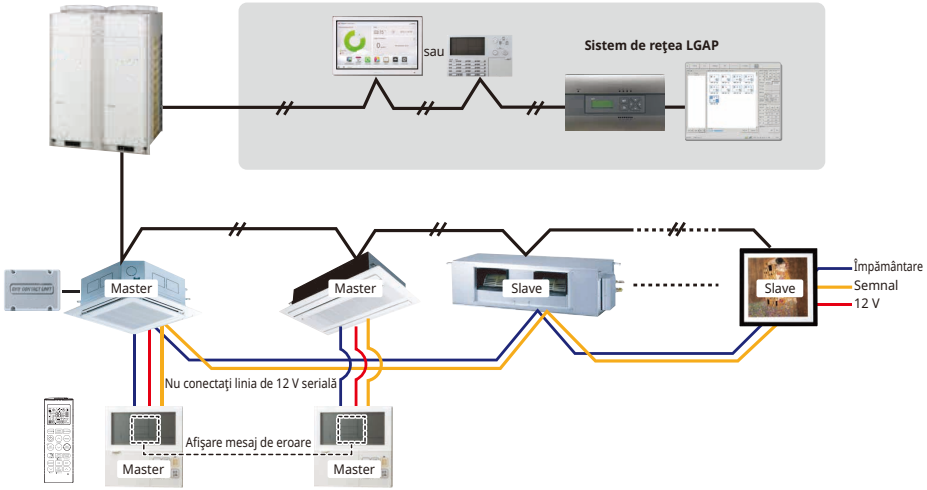

※ Este posibil să controlaţi 16 unităţi interioare (maxim) cu controlerul principal cu fir.
※ În afară de acestea, este la fel cu Controlul de grup 1.

3. Comanda de grup 3

- **Conexiune mixtă cu unităţile interne şi unitatea de admisie a aerului proaspăt (FAU)**

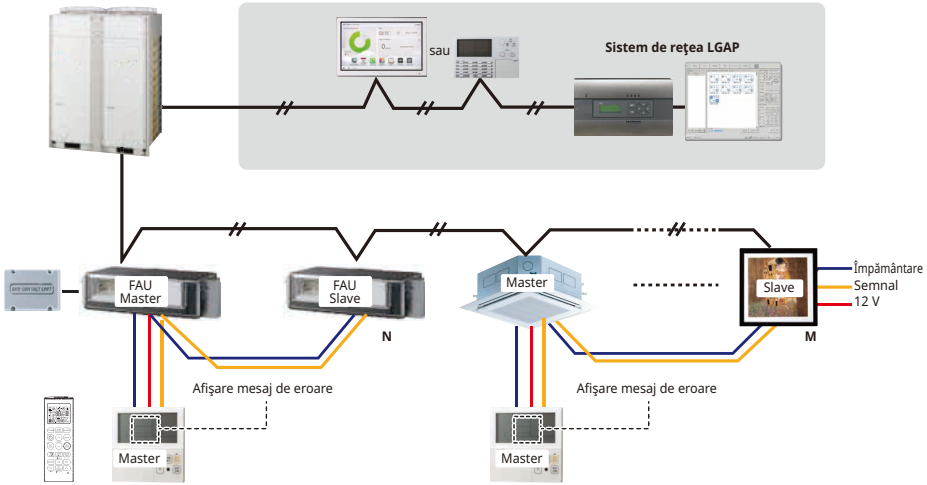

※ În cazul conectării cu unitatea internă standard şi unitatea de admisie a aerului proaspăt, separaţi unitatea de admisie a aerului proaspăt de unităţile standard. (N, M ≤ 16) (Deoarece setările de temperatură sunt diferite.)

※ Celelalte indicaţii în afară de cele de mai sus sunt identice cu comanda de grup 1.

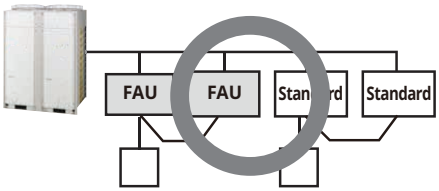

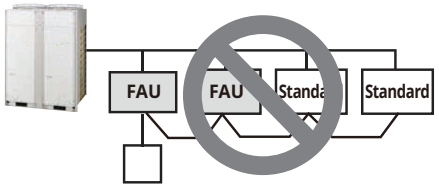

* FAU: Unitate de admisie a aerului proaspăt
Standard: Unitate internă standard

4. 2 telecomenzi

- **Telecomandă cu fir 2 + unitate internă 1**

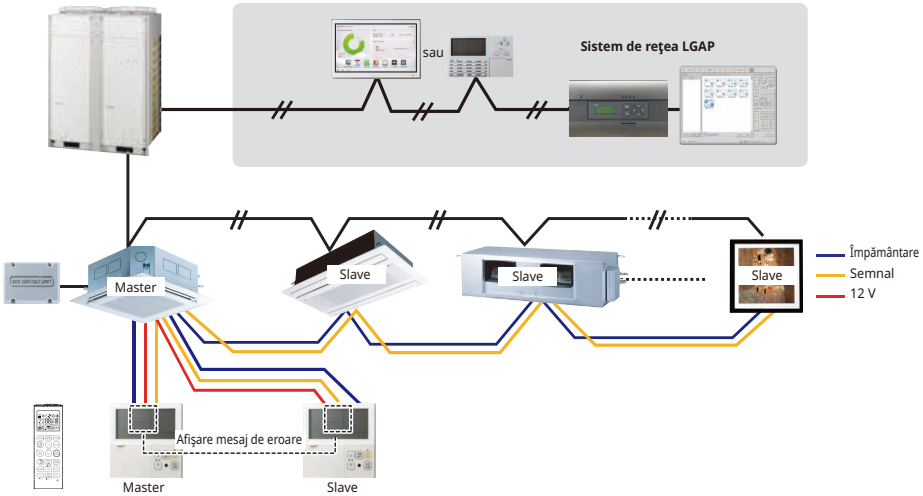

1. **Este posibilă conectare a două telecomenzi cu fir cu unitatea internă.**
   Setaţi o singură unitate interioară ca Principală, iar pe celelalte ca Secundare.
   Setaţi un singur controler ca Principal, iar pe celelalte ca Secundare.
2. **Fiecare tip de unitate internă poate fi conectat cu două telecomenzi.**
3. **Este posibilă utilizarea concomitentă a telecomenzii wireless.**
4. **Este posibilă conectarea concomitentă cu comanda de contact fals şi centrală.**
5. **În cazul în care apare o eroare la unitatea interioară, codul de eroare este afișat pe controlerul cu fir.**
6. **Nu există limite în ce priveşte funcţionarea unităţii interne.**

5. Accesoriile setării comenzii de grup

Este posibilă setarea comenzii de grup prin utilizarea accesoriilor de mai jos.

Unitate internă 2 EA + telecomandă cu fir	Unitate internă 1 EA + telecomandă cu fir 2 EA
※PZCWRCG3 cablu utilizat pentru conectare 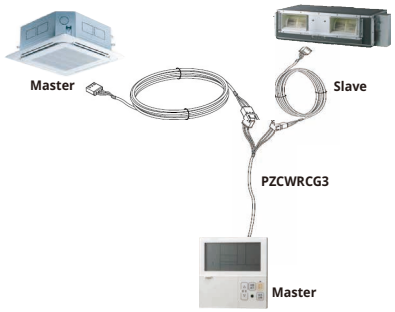	※PZCWRC2 cablu utilizat pentru conectare 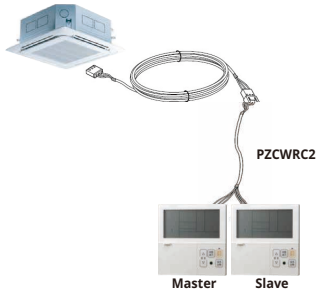

⚠ ATENŢIE

- **Utilizaţi tuburi total închise și ignifuge în cazul în care acest lucru este cerut de Regulamentul de construcţii naţional.**

Denumirea modelului

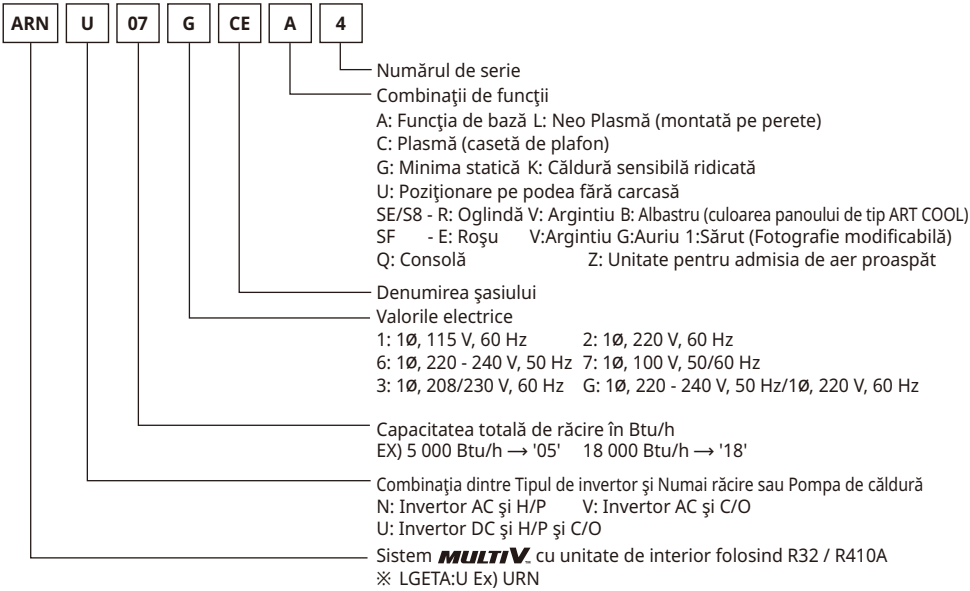

Emisie de zgomot aeriană

Presiunea sonora ponderată A emisă de acest produs este sub 70 dB.

** Nivelul de zgomot poate varia în funcţie de locaţie.

Cifrele prevăzute reprezintă nivelul de emisie şi nu sunt neapărat nivelurile de lucru în siguranţă. Deşi există o corelaţie între nivelurile de emisie şi de expunere, acestea nu pot fi folosite în mod eficient pentru a determina dacă sunt sau nu necesare măsuri de precauţie suplimentare. Factorul care influenţează nivelul actual de expunere a forţei de muncă include caracteristicile spaţiului de lucru şi a altor surse de zgomot, şi anume, numărul de echipamente şi alte procese apropiate şi intervalul de timp în care un operator este expus la zgomot. De asemenea, nivelul de expunere admis poate varia de la o ţară la alta. Însă, aceste informaţii vor permite ca utilizatorul echipamentului să efectueze o mai bună evaluare a pericolului şi a riscului.

Concentraţia limită

Concentraţia limită reprezintă limita concentraţiei gazului de freon la care pot fi luate măsuri imediate fără afectarea corpului uman atunci când agentul frigorific se scurge în aer. Concentraţia limită trebuie să fie descrisă în unitatea de kg/m^3 (greutatea gazului de freon pe unitatea volumului de aer) pentru a facilita calcularea

Concentraţia limită: 0.44 kg/m^3(R410A)

- **Calculaţi concentraţia de agent frigorific**

$$\text{Concentraţia de agent frigorific} = \frac{\text{Valoarea totată de agent frigorific alimentat în instalaţia de agent frigorific (kg)}}{\text{Capacitatea celei mai mici camere în care este instalată unitatea de interior (m}^3\text{)}}$$

Manufacturer :
LG Electronics Inc.
84, Wanam-ro, Seongsan-gu, Changwon-si, Gyeongsangnam-do, KOREA

UK Importer : LG Electronics U.K. Ltd
Velocity 2, Brooklands Drive, Weybridge, KT13 0SL

Eco design requirement

- The information for Eco design is available on the following free access website.
  https://www.lg.com/global/support/cedoc/cedoc