DEUTSCH

KURZANLEITUNG

Mini Hi-Fi Audiosystem

Bitte lesen Sie diese Bedienungsanleitung vor der Bedienung des Gerätes sorgfältig durch und bewahren Sie sie zum späteren Nachschlagen auf. Anleitungen zu den erweiterten Funktionen finden Sie in der Bedienungsanleitung, die Sie unter http://www.lg.com herunterladen können. Bestimmte Inhalte in dieser Bedienungsanleitung unterscheiden sich unter Umständen von Ihrem Gerät.

MODELL

ON7

MFL71690610
2004_Rev02

www.lg.com

Copyright © 2020 LG Electronics Inc. Alle Rechte vorbehalten.



Oberseite

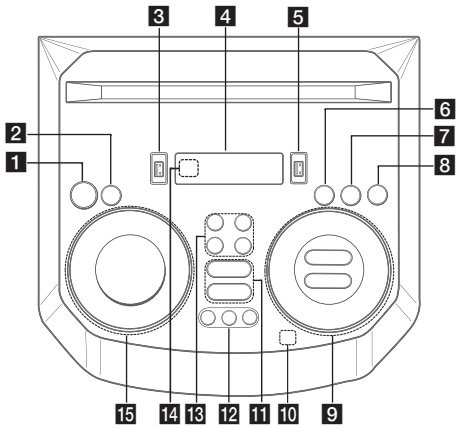

1 ⏻ (Bereithalten)
Schaltet die Stromzufuhr an oder aus.

2 USB REC / DEMO
- Zeichnet auf USB-Gerät auf.
- Beendet die Aufzeichnung.
- Wenn Sie im ausgeschalteten Zustand **USB REC / DEMO** betätigen, wird der Demo-Modus angezeigt.

3 Anschluss USB 1
Sie können auf dem angeschlossenen USB-Gerät gespeicherte Sound-Dateien abspielen.

4 Anzeigefenster

5 Anschluss USB 2
Sie können auf dem angeschlossenen USB-Gerät gespeicherte Sound-Dateien abspielen.

6 **F** (Funktion)
Wählt die Funktion und Eingabequelle.

7 LIGHTING
Wählt den Beleuchtungsmodus aus.

8 TWIN
Verbindet zwei Lautsprecher für den TWIN-Modus im WIRELESS PARTY LINK.

9 ⏮/⏭ (Überspringen/Suchlauf)
- Springt zurück oder vorwärts.
- Sucht nach einem Abschnitt innerhalb einer Spur/Datei.
- Wählt die Radiosender.
- Sucht nach DAB+ -Sendern durch Drücken und Halten.

⏯ (Wiedergabe/Pause)
- Startet oder beendet die Wiedergabe.
- Wählt Stereo/Mono aus.
- Sperre der **Bluetooth**-Verbindung (BT LOCK): Wählen Sie die **Bluetooth**-Funktion, indem Sie wiederholt "**F**" betätigen. Betätigen Sie weiterhin lange ⏯, um die **Bluetooth**-Verbindung auf BT und LG TV zu begrenzen.

☐ (Beenden) / **RDS**
- Beendet die Wiedergabe oder die DELETE-Funktion.
- Radio Data System

VOL (Lautstärke) **-/+**
Stellt die Lautstärke des Lautsprechers ein.

MIC (Mikrofon) **/ GUITAR -/+**
Regelt die Lautstärke des Mikrofons oder der Gitarre.

10 (Musik automatisch abspielen)
Gibt den aktuell wiedergegebenen Ton ab, indem das Mobiltelefon (mit der "LG XBOOM"-App) an dieses Gerät getaggt wird. (Nur Android)

11 VOICE CANCELLER
Beim Abspielen von Musik aus verschiedenen Eingabequellen können Sie Stimmtöne vermindern.

⏏ (Öffnen/Schließen)
Öffnet und schließt das CD-Fach.

12 CLUB, DRUM, USER (DJ PAD)
Wählt CLUB, DRUM oder USER, um Soundeffekte zu mixen. (Wenn Sie die Einstellungen für USER verwenden wollen, müssen Sie eine Soundquelle bei der App "LG XBOOM" registrieren (nur für Android-Systeme)).

1, 2, 3 (DJ PAD)
Betätigen Sie ein gewünschtes Sound Pad.

13 **MIC** (Mikrofon) **ECHO**
Wählt den ECHO-Modus aus.

VOCAL EFFECTS
Wählt des Gesangseffekte-Modus aus.

KEY CHANGER (♭/♯)
Ändert die Tonart, um sich Ihrem Stimmumfang anzupassen.

14 Fernbedienungssensor

15 **SPECIAL EQ / BASS BLAST** (oder **BASS BLAST+**)
- Wählt speziellen Equalizer aus.
- Halten Sie die Taste gedrückt, um den Effekt BASS (oder BASS+) direkt auszuwählen.

SEARCH
Verschiebt in Ordner oder Datei im Auswahlmodus.

OK
Wählt einen Ordner, wenn Sie eine Datei suchen.

USER EQ
Wählt den von Ihnen erstellten Equalizer aus.

Multi jog
- Sucht nach einem Ordner oder einer Datei.
- Drehen Sie den Regler im bzw. entgegen dem Uhrzeigersinn, um den USER EQ einzustellen.
- Wählt speziellen Equalizer aus.

Bedienungsfeld/Rückseite

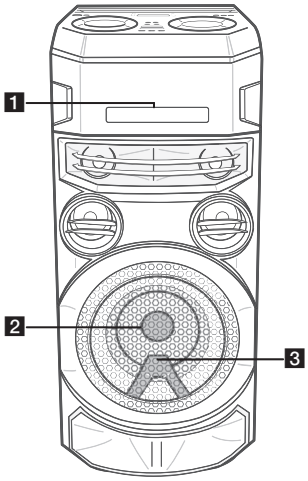

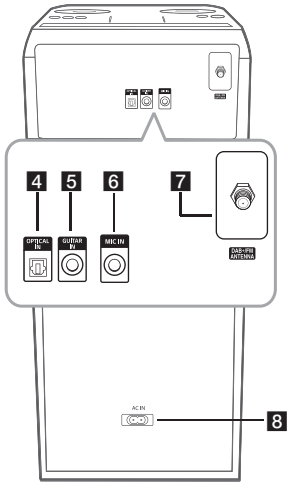

1 Disc-Fach
2 Beleuchtung
3 Fernbedienungssensor

4 **OPTICAL IN:** Schließen Sie ein optisches Gerät an.
5 **GUITAR IN:** Verbinden Sie eine Gitarre.
6 **MIC** (Mikrofon) **IN:** Verbinden Sie ein Mikrofon.
7 **DAB+/FM ANTENNA**
8 **AC IN**-Dose

Wenn das optische Kabel nicht in der richtigen Richtung angeschlossen ist, kann die optische Buchse beschädigt werden.

Steuerungs-App

Android-System iOS

Laden Sie die **LG XBOOM**-App auf Ihr Gerät herunter.

LG Sound Sync



Weitere Hinweise erhalten Sie in der Online-Bedienungsanleitung unter **http://www.lg.com**.

Weitere Informationen

Technische Daten

Stromversorgung	Siehe Typenschild.
Stromverbrauch	Siehe Typenschild.
	Netzwerk-Bereitschaftsbetrieb: 0,5 W (Bei Aktivierung sämtlicher Netzwerk-Ports.)
Abmessungen (B x H x T)	Ca. 330,0 mm x 785,0 mm x 344,0 mm
Stromversorgung über Bus (USB)	5 V ⎓ 500 mA

Änderungen an Ausführung und technischen Daten ohne vorherige Ankündigung vorbehalten.

Vorsicht

- Schließen Sie das Netzkabel nach Möglichkeit direkt an eine Steckdose an. Bei Verwendung eines Verlängerungskabels sollte dieses unbedingt für 110 V/15 A bzw. 230 V/15 A geeignet sein, ansonsten arbeitet das Gerät aufgrund einer unzureichenden Stromversorgung möglicherweise nicht störungsfrei.
- Das Verlängerungskabel darf nicht elektrisch überlastet werden.

Hinweis

- Schauen Sie nicht direkt in die Lichtquelle, wenn LIGHTING eingeschaltet ist.
- Wenn die Beleuchtungshelligkeit blendet, schalten Sie die Zimmerbeleuchtung ein oder schalten Sie LIGHTING aus.

Trennen der Wireless-Netzwerkverbindung oder des Wireless-Gerätes

Halten Sie zum Ausschalten des Gerätes den Netzschalter mindestens fünf Sekunden lang gedrückt.

Austauschen der Batterie

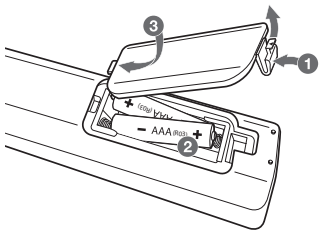

Konformitätserklärung

Hiermit erklärt LG Electronics, dass das Funkgerät Typ Mini Hi-Fi Audiosystem der Richtlinie 2014/53/EU entspricht. Der vollständige Wortlaut der EU-Konformitätserklärung steht unter folgender Internetadresse zur Verfügung:

http://www.lg.com/global/support/cedoc/cedoc#

Bitte beachten Sie: Dieses Gerät sollte mit einem Mindestabstand von 20 cm zwischen dem Gerät und dem Körper installiert und betrieben werden.

Frequenzbereich	Ausgangsleistung (max.)
2402 bis 2480 MHz	10 dBm