LG
Life's Good

BAHASA INDONESIA

BUKU PANDUAN PEMILIK

PENDINGIN RUANGAN

Silakan baca buku panduan ini dengan cermat sebelum mengoperasikan alat Anda dan simpan buku ini untuk referensi di masa mendatang.

Kaset Plafon - 4Way

Petunjuk asli

ARNU05GTRB4 ARNU07GTRB4 ARNU09GTRB4 ARNU12GTRB4
ARNU15GTQB4 ARNU18GTQB4 ARNU21GTQB4 ARNU24GTPA4
ARNU28GTPA4 ARNU30GTPA4 ARNU36GTNA4 ARNU42GTMA4
ARNU48GTMA4 ARNU54GTMA4

I.15.LEI24.03756.0817
www.lg.com
Hak cipta © 2018 - 2019 LG Elektronik. Semua hak cipta di lindungi.

DAFTAR ISI

3 Tindakan Pengamanan

6 Sebelum Pengoperasian

6 Mempersiapkan untuk pengoperasian
6 Penggunaan
6 Layanan
6 Pembersihan dan pemeliharaan

7 Pemeliharaan dan Servis

8 Saat pendingin ruangan tidak akan digunakan untuk waktu yang lama.
8 Kiat Pengoperasian
9 Sebelum Anda menghubungi layanan...

Tindakan Pengamanan

Untuk mencegah cedera pengguna atau orang lain dan kerusakan properti, petunjuk berikut harus diikuti.

■ Pengoperasian yang tidak benar karena mengabaikan petunjuk akan menyebabkan cedera atau kerusakan. Tingkat keseriusannya diklasifikasikan berdasarkan indikasi berikut.

⚠ **PERINGATAN**	Simbol ini mengindikasikan kemungkinan kematian atau cedera serius.
⚠ **PERHATIAN**	Simbol ini mengindikasikan kemungkinan cedera atau kerusakan pada properti saja.

■ Arti simbol yang digunakan dalam buku panduan ini adalah seperti yang ditunjukkan di bawah ini.

⃠	**Pastikan untuk tidak melakukannya.**
❗	**Pastikan untuk mengikuti petunjuk.**

⚠ PERINGATAN

Pemasangan

- Jangan menggunakan pemutus arus listrik yang cacat atau di bawah spesifikasi yang diperlukan. Gunakan alat ini pada rangkaian khusus tersendiri.
  - Ada risiko kebakaran atau sengatan listrik.
- Untuk pekerjaan listrik, hubungi dealer, penjual, teknisi listrik yang memenuhi syarat, atau Pusat Layanan Resmi.
  - Jangan membongkar atau memperbaiki produk. Ada risiko kebakaran atau sengatan listrik.
- Selalu bumikan produk.
  - Ada risiko kebakaran atau sengatan listrik.
- Pasang panel dan tutup kotak kontrol dengan erat.
  - Ada risiko kebakaran atau sengatan listrik.
- Selalu pasang dengan rangkaian dan pemutus arus listrik terpisah.
  - Pengabelan atau pemasangan yang tidak tepat dapat menyebabkan kebakaran atau sengatan listrik
- Gunakan pemutus arus listrik atau sekring dengan kapasitas yang benar.
  - Ada risiko kebakaran atau sengatan listrik.
- Jangan mengubah atau memperpanjang kabel daya.
  - Ada risiko kebakaran atau sengatan listrik.
- Jangan memasang, melepas, atau memasang kembali unit sendiri (pelanggan).
  - Ada risiko kebakaran, sengatan listrik, ledakan, atau cedera.
- Berhati-hatilah saat mengeluarkan dan memasang produk.
  - Tepi yang tajam dapat menyebabkan cedera. Terutama berhati-hatilah dengan tepi kotak dan sirip pada kondensor dan evaporator.
- Untuk pemasangan, selalu hubungi dealer atau Pusat Layanan Resmi.
  - Ada risiko kebakaran, sengatan listrik, ledakan, atau cedera.
- Jangan memasang produk pada tempat pemasangan yang cacat.
  - Hal itu dapat menyebabkan cedera, kecelakaan, atau kerusakan pada produk.
- Jangan menyalakan pemutus arus listrik atau daya dengan kondisi panel depan, kabinet, penutup atas, penutup kotak kontrol dalam keadaan dilepas atau terbuka.
  - Jika tidak, itu dapat menyebabkan kebakaran, sengatan listrik, ledakan atau kematian.
- Pastikan area pemasangan tidak menjadi lapuk seiring berjalannya waktu.
  - Jika dasarnya runtuh, pendingin ruangan dapat jatuh bersamanya, menyebabkan kerusakan properti, kerusakan produk, dan cedera pribadi.

- Gunakan pompa vakum atau Gas inert (nitrogen) saat melakukan uji kebocoran atau pembersihan udara. Jangan memampatkan udara atau Oksigen dan jangan menggunakan Gas yang mudah terbakar. Jika tidak, itu dapat menyebabkan kebakaran atau ledakan.
  - Ada risiko kematian, cedera, kebakaran atau ledakan.

Pengoperasian

- Berhati-hatilah untuk memastikan kabel daya tidak dapat ditarik atau rusak selama pengoperasian.
  - Ada risiko kebakaran atau sengatan listrik.
- Jangan meletakkan apa pun di atas kabel daya.
  - Ada risiko kebakaran atau sengatan listrik.
- Jangan menyentuh (mengoperasikan) produk dengan tangan basah.
  - Ada risiko kebakaran atau sengatan listrik.
- Jangan meletakkan pemanas atau alat lainnya di dekat kabel daya.
  - Ada risiko kebakaran dan sengatan listrik.
- Jangan biarkan air mengalir ke komponen listrik.
  - Ada risiko kebakaran, kerusakan produk, atau sengatan listrik.
- Jangan menyimpan atau menggunakan gas yang mudah menyala atau terbakar.
  - Ada risiko kebakaran atau kerusakan produk.
- Jangan menggunakan produk di ruangan yang tertutup rapat untuk waktu yang lama.
  - Kekurangan oksigen dapat terjadi.
- Saat terjadi kebocoran gas yang mudah terbakar, matikan gas dan buka jendela untuk ventilasi sebelum menyalakan produk.
  - Jangan menggunakan telepon atau menyalakan atau mematikan sakelar. Ada risiko ledakan atau kebakaran.
- Jika terdengar bunyi yang aneh, atau asap kecil keluar dari produk. Matikan pemutus arus listrik atau cabut kabel daya.
  - Ada risiko sengatan listrik atau kebakaran.
- Hentikan pengoperasian dan tutup jendela jika terjadi badai atau angin topan. Jika memungkinkan, lepaskan produk dari jendela sebelum angin topan datang.
  - Ada risiko kerusakan properti, kerusakan produk, atau sengatan listrik.
- Jangan membuka kisi-kisi inlet produk selama pengoperasian. (Jangan menyentuh filter elektrostatik, jika unit dilengkapi dengan filter tersebut.)
  - Ada risiko cedera fisik, sengatan listrik, atau kerusakan produk.
- Saat produk basah (terkena banjir atau terendam), hubungi Pusat Layanan Resmi.
  - Ada risiko kebakaran atau sengatan listrik.
- Berhati-hatilah agar air tidak masuk ke dalam produk.
  - Ada risiko kebakaran, sengatan listrik, atau kerusakan produk.
- Alirkan udara ke produk dari waktu saat alat dioperasikan bersamaan dengan kompor, dsb.
  - Ada risiko kebakaran atau sengatan listrik.
- Cabut daya utama saat membersihkan atau melakukan pemeliharaan produk.
  - Ada risiko sengatan listrik.
- Berhati-hatilah untuk memastikan tidak ada orang yang dapat menginjak atau jatuh ke unit luar ruangan.
  - Hal ini dapat menyebabkan cedera pribadi dan kerusakan produk.
- Jangan biarkan pendingin ruangan menyala untuk waktu yang lama saat kelembapannya sangat tinggi dan pintu atau jendela dibiarkan terbuka.
  - Udara yang lembap dapat mengembun dan membasahi atau merusak perabotan.
- Jangan menyalakan pemutus arus listrik atau daya dengan kondisi panel depan, kabinet, penutup atas, penutup kotak kontrol dalam keadaan dilepas atau terbuka.
  - Jika tidak, itu dapat menyebabkan kebakaran, sengatan listrik, ledakan atau kematian.

⚠ PERHATIAN

Pemasangan

- Selalu cek apakah terjadi kebocoran gas (zat pendingin) setelah pemasangan atau perbaikan produk.
  - Tingkat zat pendingin yang rendah dapat menyebabkan kerusakan produk.
- Pasang selang pembuangan untuk memastikan air dibuang dengan baik.
  - Sambungan yang buruk dapat menyebabkan kebocoran air.
- Pastikan produk rata saat memasang produk.
  - Untuk menghindari getaran atau kebocoran air.
- Gunakan dua orang atau lebih untuk mengangkat dan mengangkut produk.
  - Hindari cedera pribadi.
- Hubungi teknisi layanan resmi untuk perbaikan atau pemeliharaan unit ini.
- Hubungi pemasang untuk pemasangan unit ini.
- Saat kabel daya harus diganti, pekerjaan penggantian hanya boleh dilakukan oleh petugas resmi dengan menggunakan suku cadang asli saja.
- Pekerjaan pemasangan harus dilakukan sesuai dengan Kode Listrik nasional oleh petugas resmi yang berkualifikasi saja.
- Pendingin ruangan hanya boleh digunakan untuk aplikasi yang telah dirancang: unit dalam ruangan tidak cocok untuk dipasang di area yang digunakan untuk tempat cuci pakaian.

Pengoperasian

- Jangan biarkan kulit terpapar langsung ke udara sejuk untuk jangka waktu yang lama. (Jangan duduk di draft.)
  - Hal ini dapat membahayakan kesehatan Anda.
- Jangan menggunakan produk untuk tujuan khusus, seperti mengawetkan makanan, karya seni, dsb. Ini adalah pendingin ruangan untuk konsumen, bukan sistem pendinginan yang presisi.
  - Ada risiko kerusakan atau hilangnya properti.
- Jangan menghalangi aliran udara masuk atau keluar.
  - Hal itu dapat menyebabkan kerusakan produk.
- Gunakan kain lembut untuk membersihkan. Jangan menggunakan detergen yang keras, pelarut, dsb.
  - Ada risiko kebakaran, sengatan listrik, atau kerusakan pada bagian plastik produk.
- Jangan menyentuh bagian logam produk saat melepas filter udara. Bagian itu sangat tajam!
  - Ada risiko cedera pribadi.
- Jangan menginjak atau menaruh apa pun di atas produk. (unit luar ruangan)
  - Ada risiko cedera pribadi dan kerusakan produk.
- Selalu masukkan filter dengan erat. Bersihkan filter setiap dua minggu sekali atau lebih sering jika perlu.
  - Filter yang kotor mengurangi efisiensi pendingin ruangan dan dapat menyebabkan kegagalan fungsi atau kerusakan produk.
- Jangan memasukkan tangan atau benda lain melalui saluran masuk atau keluar udara saat produk dioperasikan.
  - Ada bagian yang tajam dan bergerak yang dapat menyebabkan cedera pribadi.
- Jangan meminum air yang dibuang dari produk.
  - Air tersebut tidak bersih dan dapat menyebabkan masalah kesehatan serius.
- Gunakan bangku atau tangga yang kokoh saat membersihkan atau melakukan pemeliharaan produk.
  - Berhati-hatilah dan hindari cedera pribadi.
- Alat ini tidak dimaksudkan untuk digunakan oleh orang-orang (termasuk anak-anak) dengan kemampuan fisik, sensorik atau mental yang berkurang atau kurangnya pengalaman dan pengetahuan, kecuali jika mereka diberi pengawasan atau instruksi mengenai penggunaan alat oleh orang yang bertanggung jawab atas keselamatan mereka.
  - Anak-anak harus diawasi untuk memastikan mereka tidak bermain dengan alat.

Sebelum Pengoperasian

Mempersiapkan untuk pengoperasian

1. Hubungi spesialis pemasangan untuk melakukan pemasangan.
2. Gunakan rangkaian khusus tersendiri.

Penggunaan

1. Terpapar aliran udara langsung untuk waktu yang lama dapat berbahaya bagi kesehatan Anda. Jangan biarkan penghuni, hewan piaraan, atau tanaman terpapar aliran udara langsung untuk waktu yang lama.
2. Karena kemungkinan terjadinya kekurangan oksigen, alirkan udara ke dalam ruangan saat digunakan bersamaan dengan kompor atau perangkat pemanas lainnya.
3. Jangan menggunakan pendingin ruangan ini untuk tujuan khusus yang tidak ditentukan (misalnya mengawetkan perangkat yang presisi, makanan, hewan piaraan, tanaman dan benda seni). Penggunaan semacam itu dapat merusak benda-benda tersebut.

Layanan

Untuk perbaikan dan pemeliharaan, hubungi dealer layanan resmi Anda.

Pembersihan dan pemeliharaan

1. Jangan menyentuh bagian logam unit saat melepas filter. Cedera dapat terjadi saat memegang tepi logam yang tajam.
2. Jangan menggunakan air untuk membersihkan bagian dalam pendingin ruangan. Jika terkena air, itu dapat merusak penyekatan, sehingga menyebabkan kemungkinan sengatan listrik.
3. Saat membersihkan unit, pertama-tama pastikan daya dan pemutus arus listrik dimatikan. Kipas berputar dengan kecepatan yang sangat tinggi selama pengoperasian. Ada kemungkinan cedera jika daya unit secara tidak sengaja dinyalakan saat membersihkan bagian dalam unit.

Pemeliharaan dan Servis

BAHASA INDONESIA

⚠ PERHATIAN

Sebelum melakukan tindakan pemeliharaan, matikan daya sistem.

Kisi, Casing, dan Remote Control

❑ Matikan sistem sebelum membersihkan. Seka dengan kain lembut yang kering. Jangan gunakan bahan pemutih atau abrasif.

CATATAN Kabel listrik harus dicabut sebelum membersihkan unit dalam-ruangan.

Filter udara

Filter udara di belakang unit dalam-ruangan (sisi isap) harus diperiksa dan dibersihkan setiap dua minggu sekali atau lebih jika perlu.

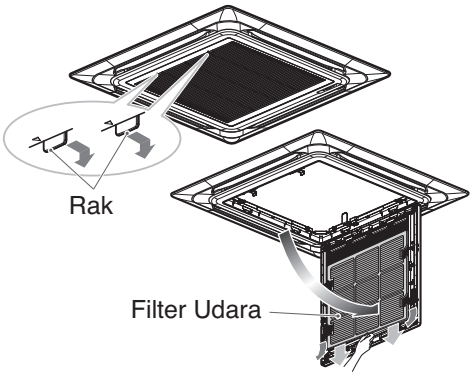

■ Jangan pernah menggunakan bahan-bahan berikut ini:
- Air dengan suhu di atas 40 °C.
  Dapat menyebabkan deformasi dan/atau warna pudar.
- Bahan yang mudah menguap.
  Dapat merusak permukaan AC.

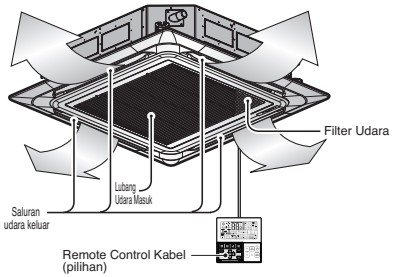

1. Lepaskan filter udara.

■ Pegang tab kemudian tarik perlahan-lahan ke arah depan untuk melepas filter.

⚠ PERHATIAN

Saat akan melepas filter udara, jangan menyentuh bagian logam unit dalam-ruangan. Hal itu dapat menyebabkan cedera.

2. Bersihkan kotoran dari filter udara menggunakan vacuum cleaner atau cuci dengan air.

■ Jika kotoran jelas terlihat, cuci dengan deterjen netral dalam air hangat.

■ Jika menggunakan air panas (50 °C atau lebih), bisa menyebabkan penyok.

3. Setelah dicuci dengan air, keringkan di tempat sejuk.

■ Jangan memaparkan filter udara ke sinar matahari langsung atau panas api saat mengeringkannya.

4. Pasang filter udara.

Saat pendingin ruangan tidak akan digunakan untuk waktu yang lama.

Saat pendingin ruangan tidak akan digunakan untuk waktu yang lama.

1. **Operasikan pendingin ruangan dengan pengaturan berikut selama 2 sampai 3 jam.**
   - Jenis operasi: Mode operasi kipas.
   - Ini akan mengeringkan mekanisme internal.
2. **Mematikan pemutus arus listrik.**

⚠ PERHATIAN

Matikan pemutus arus listrik saat pendingin ruangan tidak akan digunakan untuk waktu yang lama.

Debu dapat menumpuk dan dapat menyebabkan kebakaran.

Informasi yang bermanfaat

Filter udara dan tagihan listrik Anda. Jika filter udara tersumbat oleh debu, kapasitas pendinginan akan menurun, dan 6 % listrik yang digunakan untuk mengoperasikan pendingin ruangan akan terbuang sia-sia.

Saat pendingin ruangan akan digunakan kembali.

1. **Membersihkan filter udara dan memasangnya di unit dalam ruangan.**
2. **Mengecek apakah saluran masuk dan keluar udara unit dalam ruangan/luar ruangan tidak tersumbat.**
3. **Cek apakah kabel arde tersambung dengan benar. Kabel dapat disambungkan ke unit dalam ruangan.**

Kiat Pengoperasian

Jangan mendinginkan ruangan secara berlebihan.

Hal ini tidak baik untuk kesehatan dan membuang-buang listrik.

Jaga tirai atau gorden tetap tertutup.

Jangan biarkan sinar matahari langsung masuk ke ruangan saat pendingin ruangan beroperasi.

Jaga suhu ruangan tetap seragam.

Sesuaikan arah aliran udara vertikal dan horizontal untuk memastikan suhu yang seragam di dalam ruangan.

Pastikan pintu dan jendela tertutup rapat.

Hindari membuka pintu dan jendela sebanyak mungkin untuk menjaga udara sejuk tetap berada di dalam ruangan.

Bersihkan filter udara secara rutin.

Sumbatan pada filter udara mengurangi aliran udara dan menurunkan efek pendinginan dan pengurang kelembapan. Bersihkan setidaknya setiap dua minggu sekali.

Alirkan udara ke dalam ruangan sesekali.

Karena jendela ditutup rapat, sebaiknya sekali-kali jendela dibuka dan alirkan udara ke dalam ruangan.

Sebelum Anda menghubungi layanan...

Kiat Pemecahan Masalah! Menghemat waktu dan uang!

Cek hal-hal berikut sebelum meminta perbaikan atau layanan.... Jika kegagalan fungsi tetap terjadi, silakan hubungi dealer Anda.

BAHASA INDONESIA

Pendingin ruangan tidak beroperasi.	Ruangan berbau aneh.	Sepertinya kondensasi bocor dari pendingin ruangan.	Pendingin ruangan tidak beroperasi selama sekitar 3 menit saat dinyalakan embali.
• Apakah Anda membuat kesalahan dalam pengoperasian timer? • Apakah sekring putus atau apakah pemutus arus listrik dalam keadaan mati?	• Pastikan ini bukanlah bau lembap yang dikeluarkan dinding, karpet, perabotan atau barang kain di dalam ruangan.	• Pengembunan terjadi saat aliran udara dari pendingin ruangan mendinginkan udara ruangan yang hangat.	• Ini adalah pelindung mekanisme. Tunggu sekitar tiga menit dan operasi akan dimulai.
Tidak menyejukkan atau memanaskan dengan efektif.	**Pengoperasian pendingin ruangan mengeluarkan suara bising.**	**Terdengar bunyi gemeretak.**	**Tampilan pengendali jarak jauh terlihat samar, atau tidak ada tampilan sama sekali.**
• Apakah filter udara kotor? Lihat petunjuk membersihkan filter udara. • Ruangan mungkin terlalu panas saat pendingin ruangan pertama kali dinyalakan. Biarkan kamar menjadi lebih dingin terlebih dahulu. • Apakah suhu tidak disetel dengan benar? • Apakah lubang masuk atau keluar udara dari unit dalam ruangan terhalang?	• Untuk bunyi bising yang terdengar seperti air mengalir. - Ini adalah suara Freon yang mengalir di dalam unit pendingin ruangan. • Untuk bunyi bising yang terdengar seperti udara mampat keluar ke atmosfer. - Ini adalah suara air pengurang kelembapan diproses di dalam unit pendingin ruangan.	• Suara ini dihasilkan oleh pemuaian/penyusutan panel depan, dsb. karena perubahan suhu.	• Apakah baterai habis? • Apakah baterai dimasukkan dengan arah (+) dan (-) yang terbalik?

CATATAN

TAHAN AIR: Bagian luar ruangan dari alat ini TAHAN AIR.
Bagian dalam ruangan tidak tahan air dan tidak boleh terkena air secara berlebihan.

PT.LG Electronics Indonesia

Gandaria 8 Office Tower Lt. 29 BC & 31 ABCD
Jl.Sultan Iskandar Muda, Kebayoran Lama Utara - Kebayoran Lama,
Jakarta Selatan - DKI Jakarta Raya, Indonesia