Guide d'installation de la manche d'aspiration d'air (pour climatiseur de type conduit intégré avec grille d'aspiration).

1. Ce kit contient les pièces et les accessoires suivants.

Nom	Quantité	
	PBSC10	PBSC20
Manche d'aspiration d'air	1	1
Vis pour manche d'aspiration d'air	4	4
Chaîne de réglage	4	4
Vis pour chaîne de réglage	8	8
Manuel d'Installation	1	1

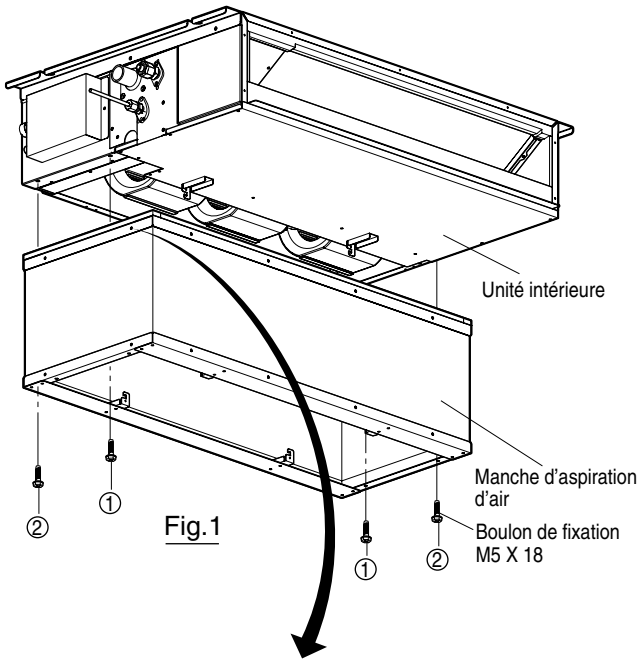

Fig.1

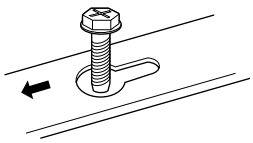
Fig.2

2. Outils nécessaires

Tournevis, Pinces

3. Méthode d'installation

1) Installez la manche d'aspiration d'air.
   ① Serrez deux boulons de fixation sur l'unité intérieure pour accrocher la manche d'aspiration d'air.
   ② Fixez la manche d'aspiration d'air sur les deux boulons de fixation puis glissez celle-la dans la direction de la flèche (Fig. 2) de manière à l'accrocher à l'unité intérieure.
   ③ Fixez les deux boulons de fixation restants et serrez les quatre boulons de fixation jusqu'à ce que le dégagement entre les boulons et la manche d'aspiration soit d'environ 3~5mm.

2) Réglez la hauteur de la manche d'aspiration d'air.
   ① Attachez la grille d'aspiration extérieure. Pour plus de détails, référez-vous au guide d'installation fourni avec la grille d'aspiration.
   ② Accrochez les quatre chaînes de réglage sur la partie supérieure de la manche d'aspiration d'air, comme montré dans la Fig. 3 (a).
   ③ Vérifiez dans la chaîne de réglage le point approprié qui rend plus étroite l'ouverture entre la surface du plafond et la grille d'aspiration.
   ④ Accrochez les quatre chaînes de réglage aux points vérifiés sur la partie inférieure de la manche d'aspiration, comme montré dans la Fig. 3 (b) ; coupez tout excédent de chaîne de réglage à l'aide des pinces.

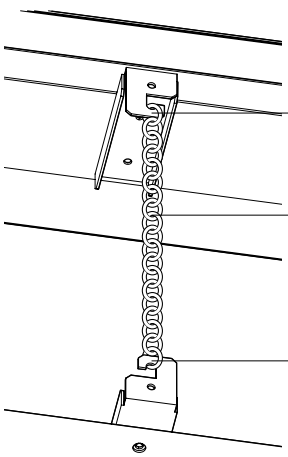

Fig.3

Fig.4

※ Si vous souhaitez assurer une fixation plus solide, vous pouvez également utiliser les vis de fixation pour fixer les chaînes de réglage aux crochets supérieur et inférieur. (Fig. 4).and lower hook.(Fig.4)

FRANÇAIS