Montageanleitung für Ansaug-Gewebefilter (für Rohrführungsmodell mit Ansauggitter)

1. Dieser Bausatz enthält folgende Teile und Zubehörteile.

Name	Menge	
	PBSC10	PBSC20
Luft-Ansaug-Gewebefilter	1	1
Schrauben für Luft-Ansaug-Gewebefilter	4	4
Justierkette	4	4
Schrauben für Justierkette	8	8
Montageanleitung	1	1

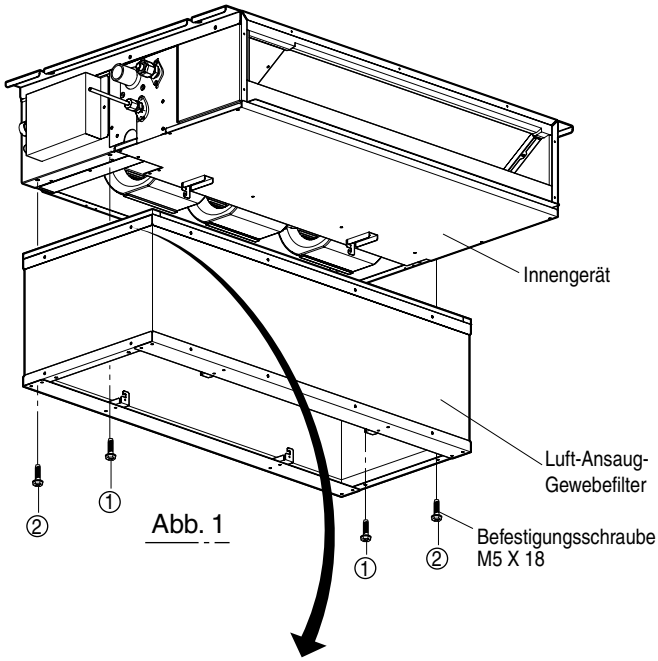

Abb. 1

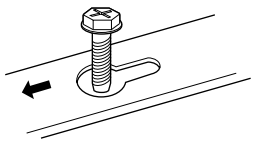
Abb. 2

2. Benötigte Werkzeuge

Schraubenzieher, Zange

3. Montage

1) Montage des Luft-Ansaug-Gewebefilters

① Ziehen Sie die beiden Befestigungsschrauben für den Luft-Ansaug-Gewebefilter am Innengerät fest.

② Setzen Sie den Luft-Ansaug-Gewebefilter über die Befestigungsschrauben an. Schieben Sie nun den Filter in Pfeilrichtung (s. Abb. 2), um den Filter am Innengerät einzuhängen.

③ Setzen Sie die beiden übrigen Befestigungsschrauben ein und ziehen Sie alle vier Schrauben fest, bis die Versiegelung eine Stärke von 3 bis 5 mm aufweist.

2) Einstellen der Höhe des Luft-Ansaug-Gewebefilters

① Bringen Sie äußere Ansauggitter an. Hinweise dazu erhalten Sie in der Montageanleitung des Ansauggitters.

② Haken Sie die vier Justierketten an der Oberkante des Ansaug-Gewebefilters ein, wie in Abb. 3 (a) gezeigt.

③ Wählen Sie ein Kettenglied, bei dem der Hohlraum zwischen Decke und Ansauggitter am geringsten ist.

④ Haken Sie die vier Justierketten mit dem jeweiligen Glied in der Unterkante des Ansaug-Gewebefilters ein, wie in Abb. 3 (b) gezeigt, und trennen Sie die überstehenden Kettenglieder mit einer Zange ab.

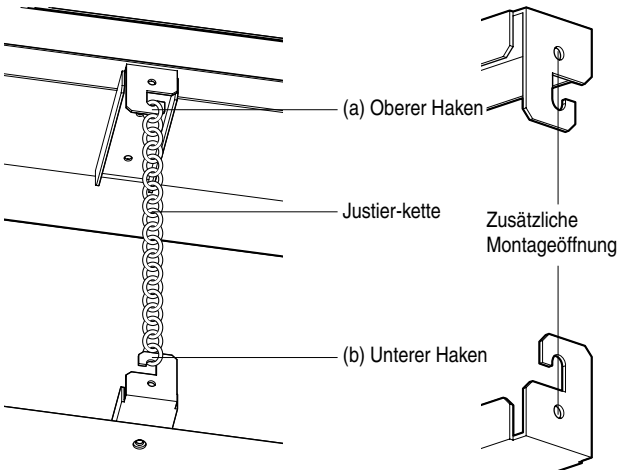

Abb.3 Abb.4

※ Für eine festere Montage können die die Justierketten an den oberen und unteren Haken zusätzlich festgeschraubt werden (s. Abb. 4).

DEUTSCH