LG
Life's Good

ESPAÑOL

MANUAL DE INSTALACIÓN

AIRE ACONDICIONADO

- Lea completamente este manual de instalación antes de instalar el producto.
- El trabajo de instalación debe realizarse de acuerdo con la Normativa eléctrica nacional y solamente por personal autorizado.
- Por favor, una vez haya leído el manual atentamente, guárdelo para futuras consultas.

TIPO: CONSOLA

P/NO : MFL61971203

www.lg.com

ÍNDICE

Requisitos de instalación	Piezas necesarias	Herramientas necesarias

Piezas de instalación 3

Precauciones de seguridad ...4

Instalación

Seleccione la mejor ubicación...7

Instalación de la unidad en interior.....8

Trabajo de abocinado.....14

Conexión de las conductos...15

Conexiones eléctricas 17

Instalación del controlador remoto con cable 18

Ajuste del instalador-Termistor 20

Configuración de interruptor DIP.....21

Ajuste del grupo de control...22

- o Guía de instalación
- o Cable de conexión
- o Tuberías: Tuberías de gas
  Tuberías de fluidos
- o Material aislante:
- o Tubo de vaciado adicional

- o Indicador de nivel
- o Destornillador
- o Taladro eléctrico
- o Broca hueca
- o Medidor horizontal
- o Conjunto de herramientas de abocinado
- o Llaves de apriete especificadas
- o Llave .....Media unión
- o Llave hexagonal
- o Detector de fugas de gas
- o Bomba de vacío
- o Colector
- o Manual del usuario
- o Termómetro

Piezas de instalación

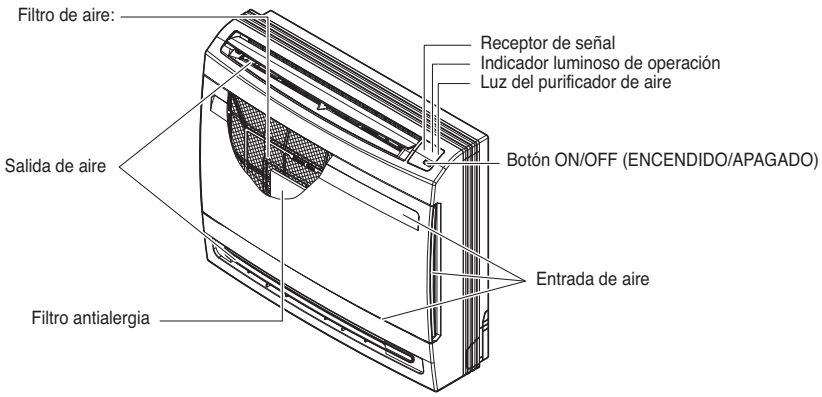

Nombre	Manguera de desagüe	Placa de instalación	Abrazadera (sujeción)	Otro
Cantidad	1 EA	1 EA	4 EA	- Filtro antialergia - Tornillo de fijación para placa de instalación 4*25 mm-5EA - Tornillo de madera para instalación interior -6EA - Manual del usuario - Manual de instalación
Forma				

ESPAÑOL

Precauciones de seguridad

Para evitar daños en el usuario u otras personas y daños materiales, deben seguirse las siguientes instrucciones.

n Asegúrese de leerlas antes de instalar el producto.

n Asegúrese de prestar atención a las precauciones especificadas en este documento ya que incluyen información relacionada con la seguridad.

n El uso incorrecto debido al incumplimiento de las instrucciones producirá daños o lesiones.
La gravedad se clasifica según las siguientes indicaciones.

⚠ ADVERTENCIA	Este símbolo indica la posibilidad de muerte o heridas serias.
⚠ PRECAUCIÓN	Este símbolo indica la posibilidad de heridas o daños materiales.

n El significado de los símbolos de este manual se muestra a continuación.

⃠	**Asegúrese de no hacer.**
❗	**Asegúrese de seguir las instrucciones.**

⚠ ADVERTENCIA

n Instalación

No utilizar un cortacircuitos defectuoso o de régimen inferior. Utilice este dispositivo en un circuito específico.

- Existe el riesgo de fuego o descargas eléctricas.

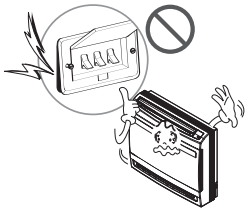

Para los trabajos eléctricos, póngase en contacto con el distribuidor, el vendedor, un electricista cualificado o un Servicio técnico autorizado.

- No desmonte ni repare el producto. Existe el riesgo de fuego o descargas eléctricas.

Incluya siempre una toma de tierra con la conexión del producto.

- Existe el riesgo de fuego o descargas eléctricas.

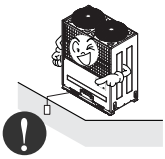

Instale el panel y la cubierta de la caja de control con seguridad.

- Existe el riesgo de fuego o descargas eléctricas.

Instale siempre un circuito y un interruptor específico.

- Un cableado o instalación inadecuados pueden causar incendios o descargas eléctricas

Utilice un cortacircuitos o fusible del régimen adecuado.

- Existe el riesgo de fuego o descargas eléctricas.

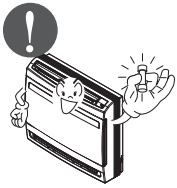

No modifique ni alargue el cable de alimentación.

- Existe el riesgo de fuego o descargas eléctricas.

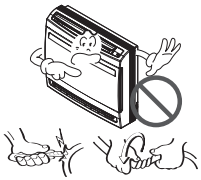

Evite que el aire acondicionado funcione durante un largo periodo de tiempo cuando la humedad sea alta y se haya dejado abierta una ventana o puerta.

- La humedad puede condensarse y mojar o dañar los muebles.

Tenga cuidado al desembalar e instalar el producto.

- Los bordes afilados pueden producir lesiones. Tenga un cuidado especial con los bordes de la caja y las aletas del condensador y el evaporador.

Para la instalación, retirada o reinstalación, póngase en contacto con el distribuidor o un centro de servicio técnico autorizado.

- Existe el riesgo de fuego, descargas eléctricas, explosión o heridas.

No instale el producto en una base de instalación defectuosa.

- Esto podría causar daños personales, accidentes o daños al producto.

Asegúrese de que el soporte de instalación no se deteriora con el tiempo.

- Si el soporte cae el aparato de aire acondicionado podría caer con él, causando daños materiales, avería del aparato, o lesiones personales.

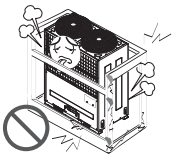

Utilice una bomba al vacío o gas inerte (nitrógeno) cuando proceda a pruebas de escape o purga de aire. No comprima ni el aire ni el oxígeno, ni utilice gases inflamables. En caso contrario, podría causar un incendio o una explosión.

- Existe riesgo de muerte, lesión, incendio o explosión.

■ Funcionamiento

No guarde ni use, ni siquiera permita gas inflamable o combustibles cerca del producto.

- Existe riesgo de incendio o averías en el producto.

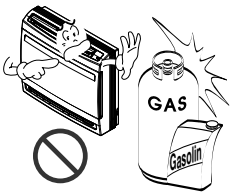

ESPAÑOL

⚠ PRECAUCIÓN

n Instalación

Compruebe siempre que no haya fugas de gas (refrigerante) tras instalar o reparar el producto.

- Unos niveles bajos de refrigerante podrían causar averías en el producto.

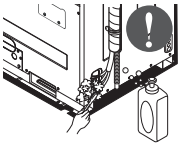

Instale la manguera de desagüe de tal forma que el agua se evacúe correctamente.

- Una mala conexión puede causar fugas de agua.

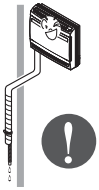

Mantenga el equipo nivelado mientras lo instala.

- Para evitar las vibraciones o fugas de agua.

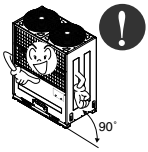

No instale el aparato donde el ruido o el aire caliente de la unidad exterior puedan molestar a los vecinos.

- Podría tener problemas con los vecinos.

Para mover y transportar el producto son necesarias dos personas.

- Evitará daños personales.

No instale el producto en un lugar donde pueda estar expuesto al viento marino (viento salado) directamente.

- Podría causar corrosión en el producto. La corrosión, en particular en las aletas del condensador y el evaporador, podrían causar averías en el producto o un funcionamiento ineficaz.

Si ingiere líquido de las baterías, cepíllese los dientes y acuda al médico. No utilice el control remoto si las baterías tienen pérdidas.

- Los productos químicos de las baterías podrían ocasionar quemaduras u otros riesgos para la salud.

Instalación

Lea las instrucciones en su totalidad y sígalas paso a paso.

Seleccione la mejor ubicación

- No debe haber ninguna fuente de calor ni vapor cerca de la unidad.
- No debe haber ningún obstáculo para la circulación de aire.
- El lugar de instalación debe tener una buena circulación de aire.
- El lugar de instalación debe disponer de un sistema de desagüe adecuado.
- El lugar de instalación debe tener en cuenta la prevención de ruidos.
- No instale la unidad cerca de la entrada de una puerta.
- Tenga en cuenta los espacios que indican las flechas desde las paredes, el techo u otros obstáculos.
- La unidad de interior debe incluir un área de mantenimiento

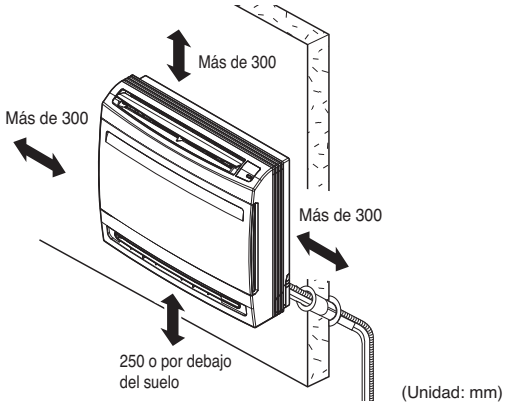

⚠ PRECAUCIÓN

Si la unidad se instala cerca del mar, las piezas de instalación pueden corroerse por la acción de la sal. Las piezas de instalación (y la unidad) deben incorporar las medidas anticorrosión adecuadas

Instalación de la unidad interior

1. Preparación / Extracción del panel frontal

1. Abra la rejilla delantera empujándola hacia delante
2. Extraiga la unión de la rejilla de la ranura situada en el panel frontal.
3. Extraiga las 2 bisagras de las ranuras situadas en el panel frontal.
4. Extraiga los 4 tornillos, desmonte el panel frontal mientras lo empuja hacia delante.

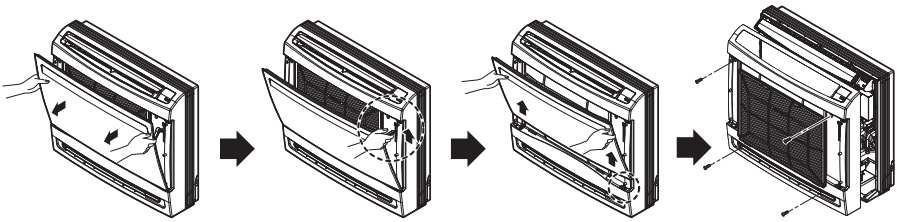

2. Preparación de molduras, tuberías laterales e instalaciones ocultas

2-1 Para molduras

1. Extraiga las partes divididas del panel trasero.

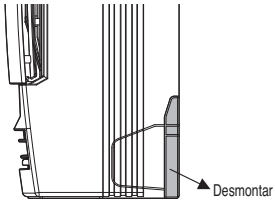

2-2 Para instalaciones ocultas

1. Extraiga los 6 tornillos.
2. Extraiga la cubierta decorativa superior.
3. Extraiga las cubiertas decorativas laterales.

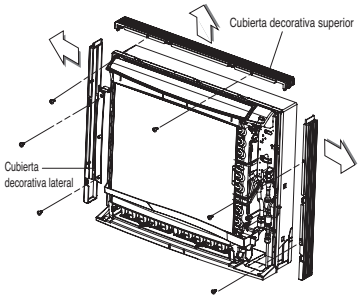

2-3 Para tuberías laterales (Referencia 2-2.)

1. Extraiga las cubiertas decorativas.
2. Extraiga las partes divididas
3. Instale las cubiertas decorativas.

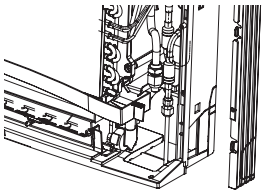

3. Tubos de refrigerante

1. La ubicación del orificio es diferente según el lado del tubo por el que sale.
2. Taladre un orificio (Ø70 mm) en el punto que indica el símbolo ⊘ en la ilustración siguiente.

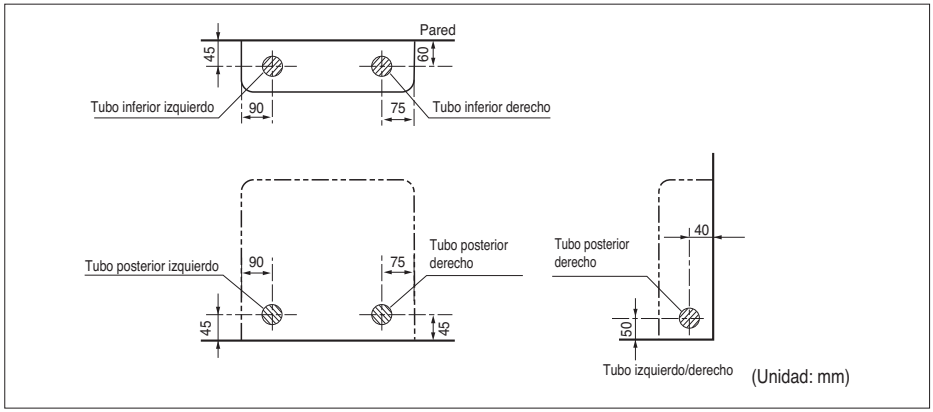

AVISO

- La longitud mínima de tubo es de 5 m para evitar ruidos procedentes de la unidad exterior y vibraciones.

4. Taladre un agujero en la pared

• El taladro de conductos debe realizarse con una broca de ø70mm. Taladre el agujero de tubo a la derecha o izquierda, ligeramente inclinado hacia el lado exterior.

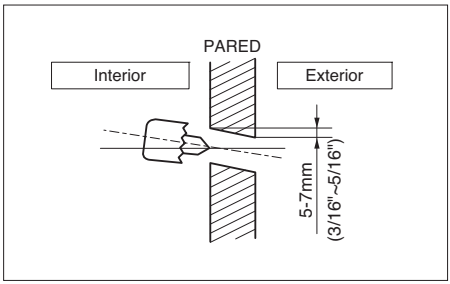

5. Manguera de desagüe

1. El diámetro de la manguera de desagüe (suministrada con la unidad interior) es de 17 mm en el extremo de unión, y tiene una longitud de 600 mm.
2. Utilice tubo de PVC rígido comercial para la extensión.
3. Aísle el tubo de desagüe interior con material aislante de 10 mm o más para evitar la condensación.

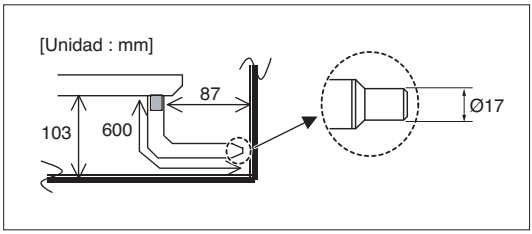

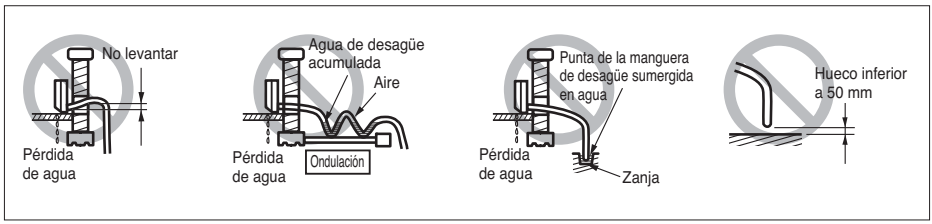

AVISO

- El tubo de desagüe debe inclinarse hacia abajo de tal forma que el aguja fluya libremente sin acumulaciones.

6. Instalación de la unidad de interior

6-1 Instalación en el suelo

1. Utilice 6 tornillos para la instalación en el suelo

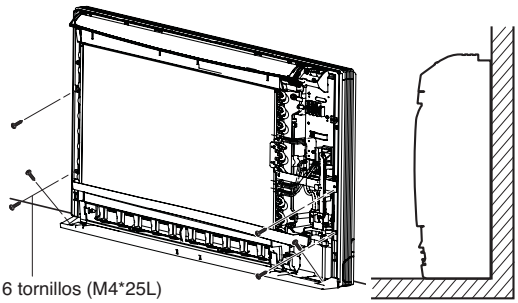

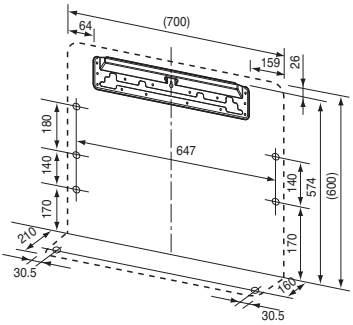

(Unidad: mm)

6-2 Instalación en la pared

1. Monte la placa de instalación con 5 tornillos y la unidad de interior con 4 tornillos
2. La placa de instalación debe fijarse en una pared que pueda soportar el peso de la unidad interior.

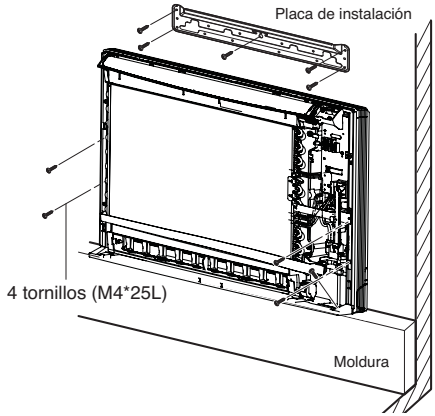

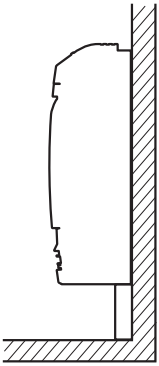

ESPAÑOL

6-3 Instalación medio oculta.

1. Make a wall hole of the size shown Fig-1.

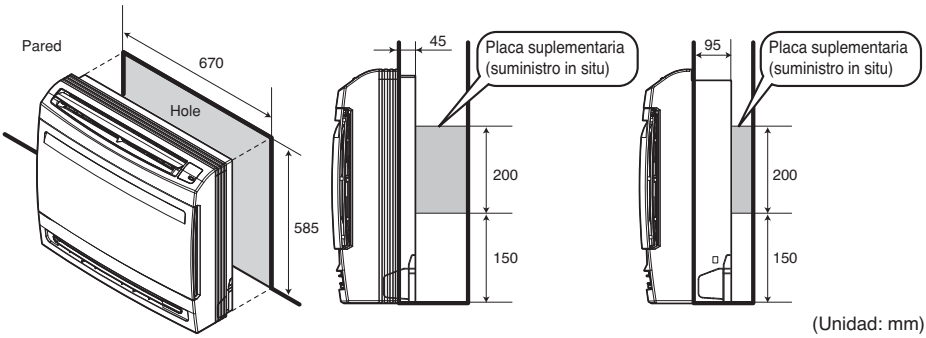

<Fig - 1>

1) Ocultación normal

2) Ocultación profunda

2. Instalación de la placa suplementaria para fijar la unidad principal
   - La parte posterior de la unidad puede fijarse con tornillos en los puntos mostrados en la Fig-2. Asegúrese de instalar la placa suplementaria según la profundidad de la pared interior.

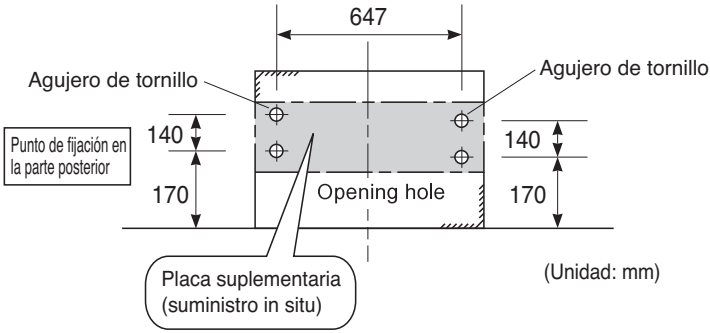

<Fig - 2>

3.Agujero de tubo

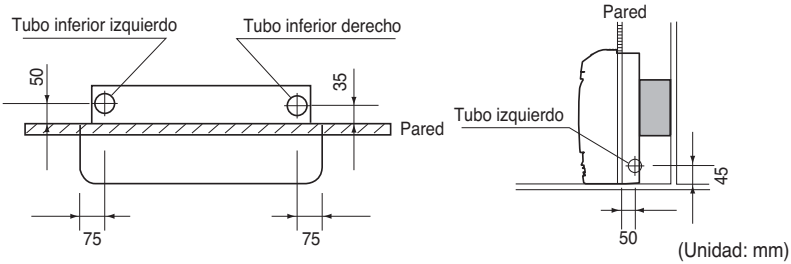

4. Extraiga las cubiertas decorativas y la unidad interior de fijación
   1) Extraiga las cubiertas decorativas
   2) Inserte la unidad de interior en el agujero de pared.
   3) Fije con los 6 tornillos (se muestran en la ilustración)

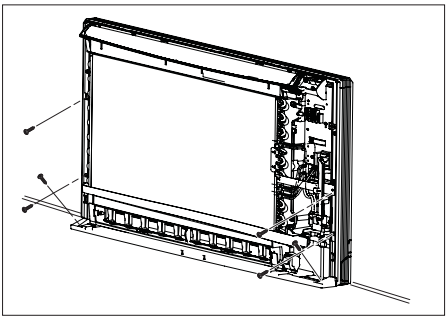

AVISO

- Verifique el nivel de la unidad interior con la pared. Utilice un nivel sobre la guía de la bandeja de desagüe.

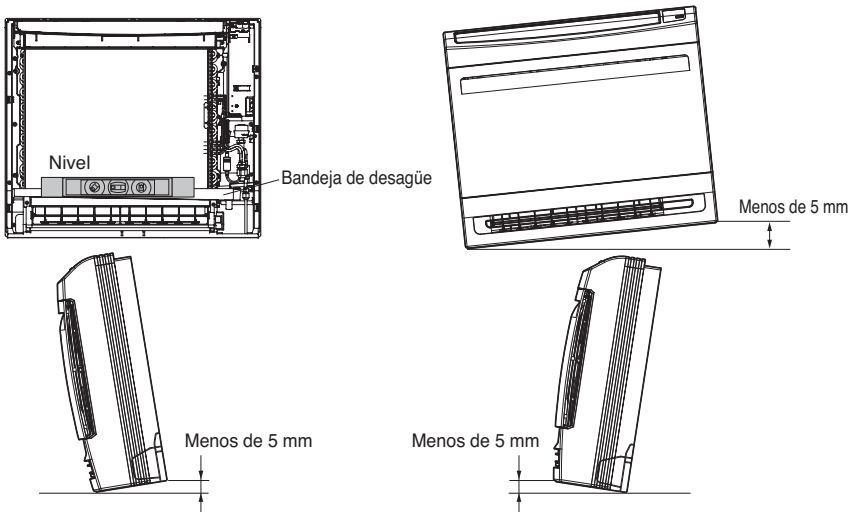

ESPAÑOL

Trabajo de abocinado

La causa principal de las pérdidas de gas es el defecto en los trabajos de abocinado. Realice correctamente el trabajo de abocinado con el siguiente procedimiento.

Cortar los conductos y el cable.

1. Utilice el accesorio del equipo de conductos o los conductos comprados en un establecimiento local.
2. Mida la distancia entre la unidad interior y la unidad exterior
3. Corte los conductos a una longitud ligeramente superior a la distancia medida.
4. Corte el cable 1,5 m más largo que la longitud del conducto.

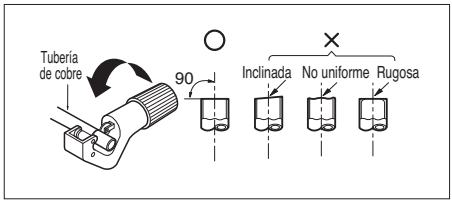

Eliminar las rebabas

1. Elimine completamente todas las rebabas de la sección transversal cortada del conducto/tubería.
2. Cuadro elimine las rebabas, coloque el extremo de la tubería/conducto de cobre hacia abajo para evitar que caigan restos de rebabas dentro del conducto.

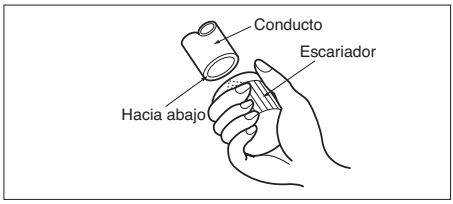

Colocación de la tuerca

- Extraiga las tuecas abocardadas fijadas a la unidad interior y exterior, y colóquelas en el conducto/tubo después de haber eliminado las rebabas.
  (no es posible colocarlas después de realizar las tareas de abocinado)

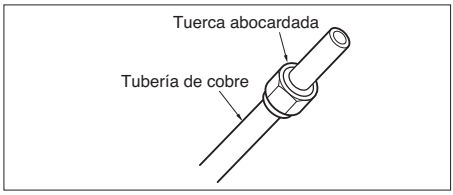

Trabajo de abocinado

1. Sujete firmemente el tubo de cobre en una barra con las dimensiones indicadas en la tabla a continuación.
2. Trabajo de abocinado con la herramienta de abocinado.

Diámetro exterior		A
mm	pulgadas	mm
Ø6.35	1/4	1.1~1.3
Ø9.52	3/8	1.5~1.7
Ø12.7	1/2	1.6~1.8
Ø15.88	5/8	1.6~1.8
Ø19.05	3/4	1.9~2.1

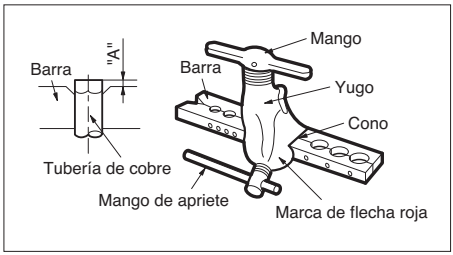

Conexión de las tuberías

Al conectar el conducto de refrigerante, resulta más fácil colocar primero el conducto de gas.

1. Sujete la unión de sensor.
2. Separe el soporte de conducto (2 tornillos)
3. Conecte el conducto de refrigerante. (Consulte la página siguiente)
4. Monte el soporte de conducto (2 tornillos)
5. Coloque la unión del sensor

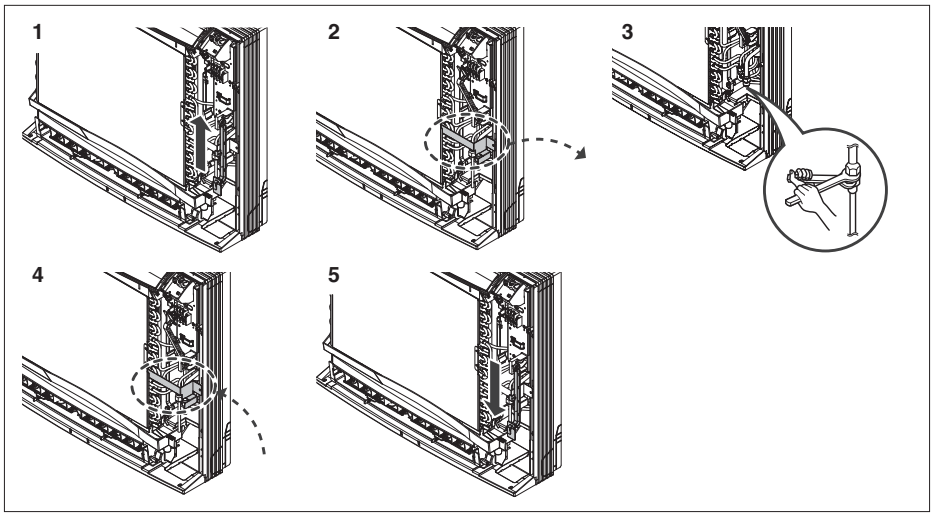

6. Después de conectar, compruebe la disposición del conducto según la ilustración.
7. El conducto puede disponerse de seis formas, tal como se muestra en la ilustración siguiente.

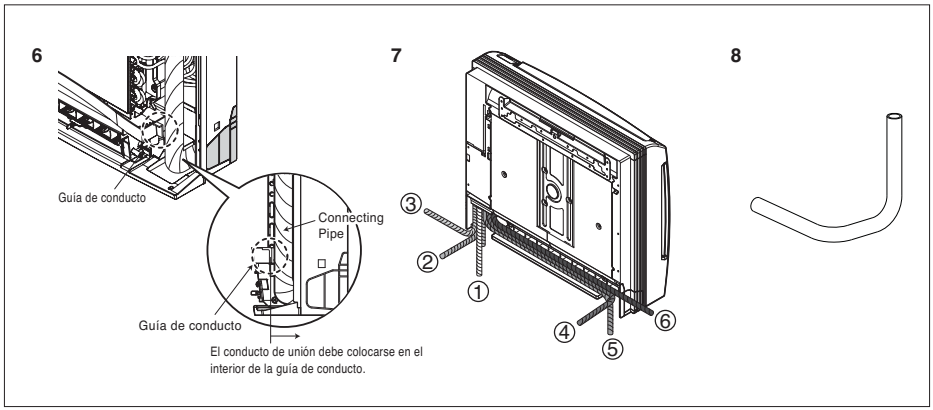

⚠ PRECAUCIÓN

En caso de ③ ~ ⑥, la banda del conducto puede utilizarse en la máquina de banda accionada a mano. Realice un conducto con la forma indicada en la imagen 8.

ESPAÑOL

⚠ PRECAUCIÓN

Si la manguera de desagüe se pasa por el interior del aislamiento de la habitación, aísle la manguera con un material aislante (*) de tal forma que la condensación no dañe los muebles ni el suelo.

* Se recomienda utilizar polietileno con espuma o equivalente.

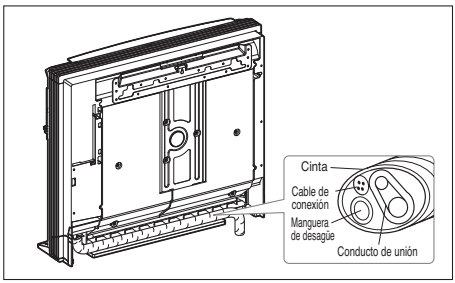

Conexión del conducto de instalación y la manguera de desagüe a la unidad interior.

1. Alinee el centro de los conductos y apriete la tuerca abocardada a mano.
2. Acabe de apretar la tuerca abocardada con una llave

Diámetro exterior		Par de apriete
mm	pulgadas	kgf·m
Ø6.35	1/4	1.8~2.5
Ø9.52	3/8	3.4~4.2
Ø12.7	1/2	5.5~6.5
Ø15.88	5/8	6.3~8.2
Ø19.05	3/4	9.9~12.1

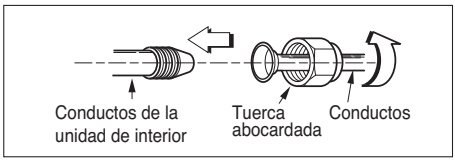

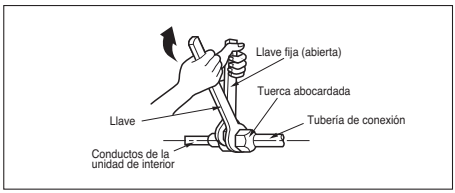

3. Cuando sea necesario extender la manguera de desagüe de la unidad de interior, monte el conducto de desagüe tal como se muestra en el dibujo.

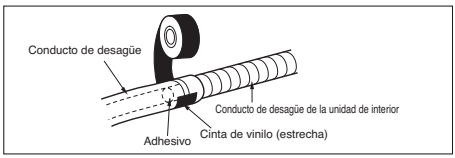

Envuelva el material de aislamiento alrededor de la pieza de unión.

1. Solape el material de aislamiento del conducto de unión y el material de aislamiento del conducto de la unidad de interior. Únalos entre sí con cinta de vinilo y asegúrese de que no haya hueco.

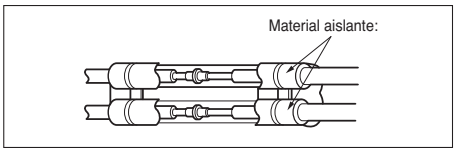

2. Envuelva el área que acomode la sección de alojamiento de los conductos traseros con cinta de vinilo.

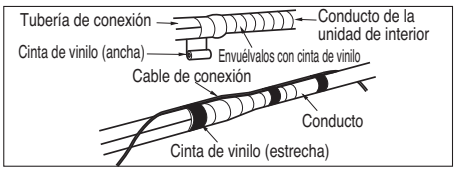

3. Envuelva los conductos y la manguera de desagüe envolviéndolos con suficiente cinta de vinilo para cubrir el área de unión con la sección del alojamiento de los conductos traseros.

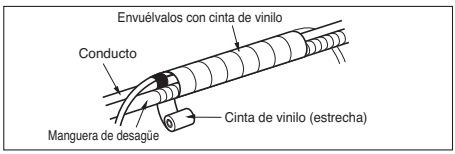

Conexiones eléctricas

- Conecte individualmente los cables a los terminales de la placa de control, según las conexiones de la unidad de exterior.
- Asegúrese de que el color de los cables de la unidad de exterior y el n.º de terminal. coincidan con los de la unidad de interior.

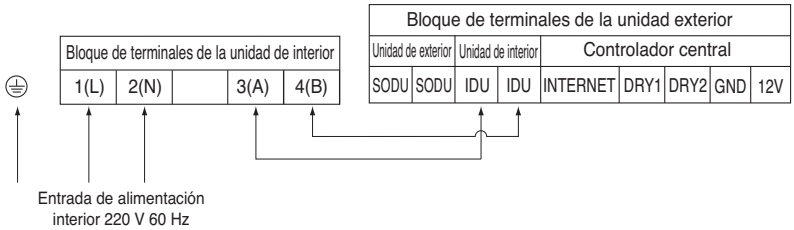

⚠ ADVERTENCIA

Asegúrese de que los tornillos del terminal no estén sueltos.

⚠ PRECAUCIÓN

El cable de alimentación conectado a la unidad debería seleccionarse según las siguientes especificaciones.

⚠ PRECAUCIÓN

Tras confirmar el estado anterior, prepare las conexiones de la forma siguiente:

1) Disponga siempre un suministro eléctrico específico para el aire acondicionado. Realice las conexiones según el diagrama de circuitos que se incluye en el interior de la cubierta de la caja de control.
2) Instale un interruptor cortacircuitos entre la fuente de alimentación y la unidad exterior.
3) Los tornillos que unen las conexiones situadas en la carcasa de componentes eléctricos puede soltarse a causa de vibraciones de la unidad durante el transporte. Compruébelos y asegúrese de que están firmemente apretados. (Si se sueltan, puede quemar los cables).
4) Confirme las especificaciones de la fuente de alimentación.
5) Confirme que la capacidad eléctrica sea suficiente.
6) Asegúrese de que se mantiene la tensión inicial a más de un 90% de la tensión nominal marcada en la placa de identificación.
7) Confirme que el grosor del cable es tal y como se indica en las especificaciones de fuente de alimentación. (Observe en particular la relación entre la longitud del cable y el grosor).
8) No instale el cortocircuito de pérdida en un lugar húmedo o mojado. El agua o la humedad pueden producir un cortocircuito.
9) Una caída de voltaje puede producir los siguientes problemas.

- Vibración de un interruptor magnético, daños en el punto de contacto, alteración del funcionamiento normal de un dispositivo de protección de sobrecarga..
- Energía inadecuada suministrada al compresor.

ESPAÑOL

Instalación del control remoto con cable

1. Realice el montaje con el tornillo suministrado después de colocar el panel de ajuste del control remoto en el lugar deseado de instalación.

- Instálelo teniendo cuidado de no doblarlo, ya que resultaría en una instalación incorrecta. Coloque el panel de control cerca de la caja de restauración en caso de existir una.

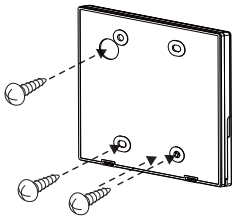

2. El control remoto con cable puede instalarse en tres direcciones.

- Dirección de instalación: la superficie de la caja de recuperación, superior derecha
- Si el cable del control remoto se coloca a la derecha superior, instálelo tras retirar la guía del cable del control remoto.

h Retirar la ranura de la guía con parte larga.

① Recuperación sobre la superficie de la pared
② Ranura de guía de parte superior
③ Ranura de guía de parte derecha

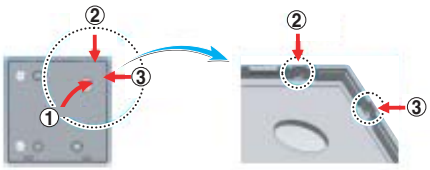

<Ranuras de guía>

3. Fije la parte superior del control remoto en el panel de instalación fijado a la superficie de la pared (véase la imagen siguiente) y luego conéctelo con el panel de instalación presionando sobre la parte inferior.

- Realice la conexión de tal forma que no haya un hueco en las partes superior e inferior, derecha e izquierda del control remoto y el panel de instalación.

<Orden de conexión>

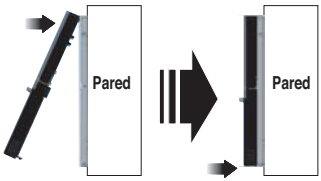

Al separar el control remoto del panel de instalación, como muestra la imagen siguiente, tras insertar el destornillador en el orificio de separación inferior, gírelo en el sentido de las agujas del reloj y el control remoto se separará.

- Hay dos orificios de separación. Separe un orificio cada vez de forma individual.
- Tenga cuidado de no dañar los componentes interiores al separar el control remoto.

<Orden de separación>

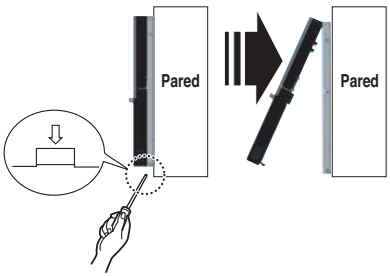

4. Conecte la unidad de interior y el control remoto con el cable de conexión.

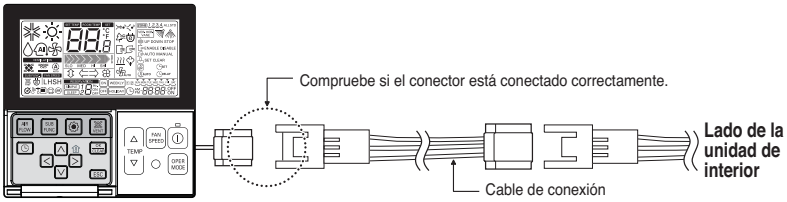

5. Utilice el cable de extensión si la distancia entre el control remoto y la unidad de interior es superior a 10 m.

⚠ PRECAUCIÓN

Al instalar el control remoto con cable, no lo hunda en la pared,
(ya puede dañarse el sensor de temperatura.)
No instale una longitud de cable superior a 50 m,
(ya que puede producirse un error de comunicación.)

- Al instalar el cable de extensión, compruebe la dirección de conexión del conector del lado de control remoto y la instalación correcta del lado de la unidad.
- Si instala el cable de extensión en la dirección opuesta, el conector no se conectará.
- Especificaciones del cable de extensión: 2547 1007 22# 2 núcleos 3 blindaje 5 o superior.

ESPAÑOL

Ajuste de instalación-Termistor

Esta función está destinada a la selección del sensor de temperatura que detecta la temperatura de la habitación.

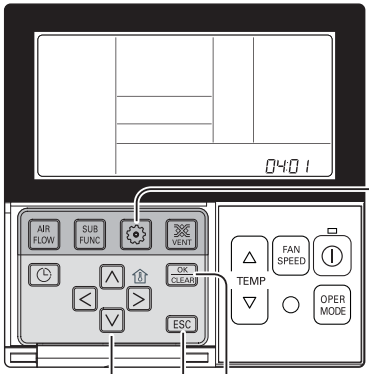

1 Si pulsa el botón durante 3 segundos, se accede el modo de ajuste del control remoto.

- Si se pulsa brevemente una vez, se accede al modo de ajuste de usuario. Mantenga el botón apretado más de 3 segundos para asegurarse.

2 Si se pulsa el botón para ir al menú de selección de sensor de detección de temperatura de la habituación, se mostrará la imagen siguiente:

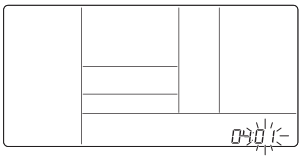

3 Ajuste el valor del termistor con el botón .
02: Interior, 03: 2TH)

04:01

Código de función — Ajuste del termistor

4 Pulse el botón para guardar.

04:01

5 Pulse el botón para salir del modo de ajuste.

❊ Tras la configuración, si no se pulsa ningún botón durante 25 segundos, se saldrá automáticamente del modo de configuración.

❊ Si se sale sin pulsar el botón de ajuste, el valor modificado no se reflejará.

PQRCVSLO

<Tabla del termistor>

Selección del sensor de temperatura			Función
01	Control remoto		Funcionamiento del sensor de temperatura del control remoto
02	Unidad de interior		Funcionamiento del sensor de temperatura de la unidad de interior
03	2TH	Refrigeración	Funcionamiento con temperatura superior comparando la temperatura de la unidad de interior y el control remoto con cable (hay productos que funcionan a una temperatura inferior).
		Calefacción	Funcionamiento con temperatura inferior comparando la temperatura de la unidad de interior y el control remoto con cable.

jLa función de 2TH tiene unas características de funcionamiento diferentes dependiendo del producto.

Configuración de interruptor DIP

	Función	Descripción	Desactivación	Activación	
SW1	Comunicación	N/D (Por defecto)	-	-	DESACT
SW2	Ciclo	N/D (Por defecto)	-	-	DESACT
SW3	Control de grupo	Selección de maestro o esclavo	Maestro	Slave	DESACT
SW4	Modo de contacto seco	Selección de modo de contacto seco	Control remoto con cable/inalámbrico Selección de modo de funcionamiento manual o automático	Auto (Automático)	DESACT
SW5	Instalación	Funcionamiento continuo del ventilador	Funcionamiento continuo Retirada	-	DESACT
SW6	Conexión de calefactor	N/A	-	-	DESACT
SW7	Conexión de ventilador	Selección de conexión del ventilador	Conexiones Retirada	En funcionamiento	DESACT
	Selección de aletas (Consola)	Selección arriba/debajo de la aleta lateral	Aleta lado arriba + lado abajo	Sólo aleta lado arriba	
	Selección de región	Selección de región tropical	Modelo general	Tropical model	
SW8	Etc.	Repuesto	-	-	DESACT

⚠ PRECAUCIÓN

Para modelos Multi V, los interruptores 1, 2, 6, 8 deben estar desactivados.
Este interruptor se utiliza para los otros modelos.

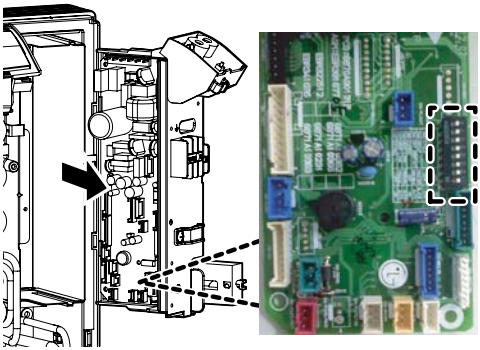

ESPAÑOL

Ajuste de control de grupo

1. Control de grupo 1

■ **Control remoto por cable 1 + unidades interiores estándar**

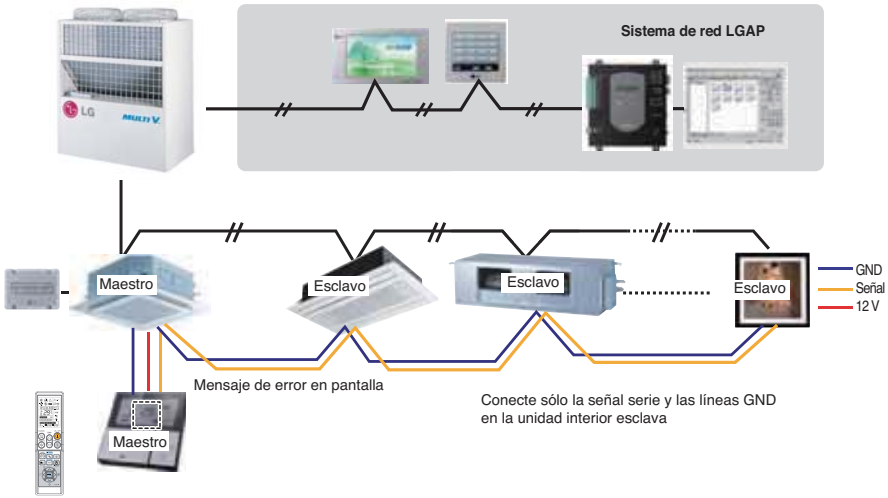

■ **Interruptor DIP en PCB (unidades interiores de tipo cassette y conducto)**

① **Ajuste maestro**

- No. 3 Off

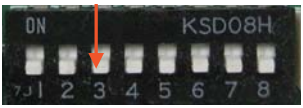

② **Ajuste esclavo**

- No. 3 On

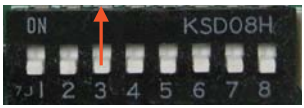

1. **Es posible controlar un máximo de 16 unidades interiores con un control remoto con cable.**
   Ponga una unidad interior como maestra, las otras como esclavas.
2. **Se puede conectar cualquier tipo de unidad interior.**
3. **Se puede una un mando a distancia al mismo tiempo.**
4. **Se puede conectar con contacto seco y control central al mismo tiempo.**
   - La unidad interior maestra se puede reconocer sólo con contacto seco y control central.
   - En el caso de control central y control de grupo al mismo tiempo, se pueden conectar unidades de serie 2 estándar posteriores a febrero de 2009.
   - Para al ajuste control central, el control central puede controlar unidades interiores una vez realizado el ajuste de la dirección de unidad interior maestra.
   - La unidad interior esclava funcionará como la unidad interior maestra.
   - No se puede controlar individualmente la unidad interior esclava con el control central.
   - Algunos controles remotos no puede funcionar con contacto seco y control central al mismo tiempo.
   Póngase en contacto con nosotros para más información.

5. Si se produce algún fallo en la unidad interior, se mostrará en el control remoto con cable.
Con excepción de la unidad interior averiada, se puede controlar cualquier otra unidad interior.

6. En el caso de control de grupo, se pueden usar las funciones siguientes.
- Selección de opciones de funcionamiento (funcionamiento/parada/modo/ajuste de temperatura)
- Control de caudal (Alto/Medio/Bajo)
- No es posible con algunas funciones.

❈ El ajuste maestro/esclavo de las unidades interiores es posible con un interruptor DIP PCB.

❈ Se pueden conectar unidades interiores desde febrero de 2009.
Para otros casos, póngase en contacto con LGE.

❈ La falta de un ajuste de maestro y esclavo puede ser la causa de fallos de funcionamiento.

ESPAÑOL

2. Control de grupo 2

■ **Controles remotos por cable + unidades interiores estándar**

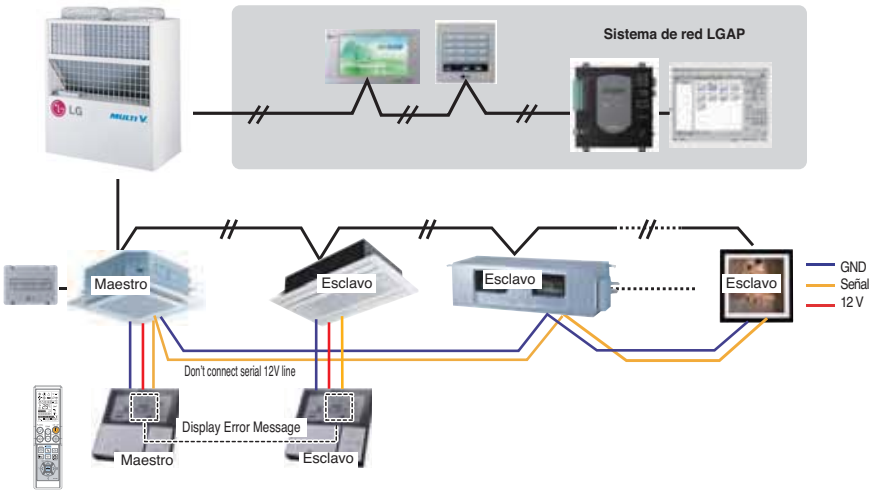

❈ **Se pueden controlar N unidades interiores con M controles remotos por cable. (M+N≤17 Unidades)**
Ponga una unidad interior como maestra, las otras como esclavas.
Ponga sólo un control remoto como maestro, y los restantes como esclavo.
Aparte de esto, es el mismo procedimiento aplicado al Control de Grupo 1.

3. Control de grupo 3

■ **Conexión mixta con unidades interiores y unidad de entrada de aire exterior**

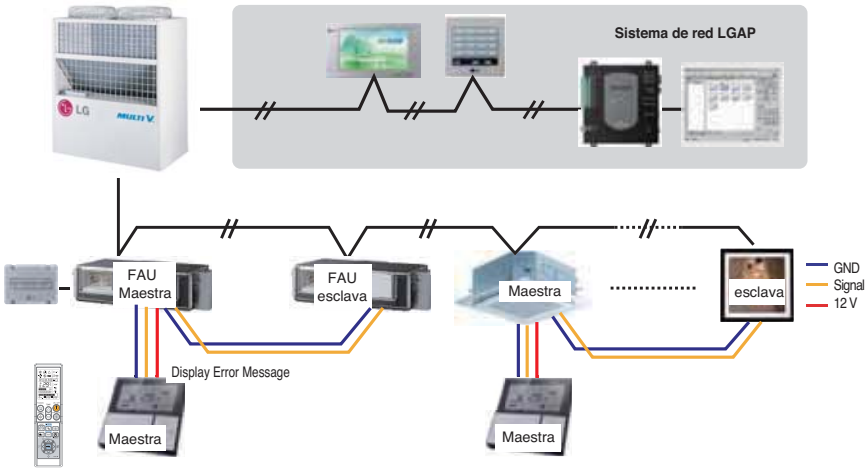

❊ **estándar y una unidad de entrada de aire exterior, separe la unidad de entrada de aire exterior con unidades estándar.**
(Porque los ajustes de temperatura son diferentes).

❊ **Aparte de esto, es el mismo procedimiento aplicado al Control de Grupo 1.**

* FAU : Unidad de entrada de aire exte
Estándar: Unidad interior estándar

4. 2 Control remoto

■ **Control remoto por cable 2 + Unidad interior 1**

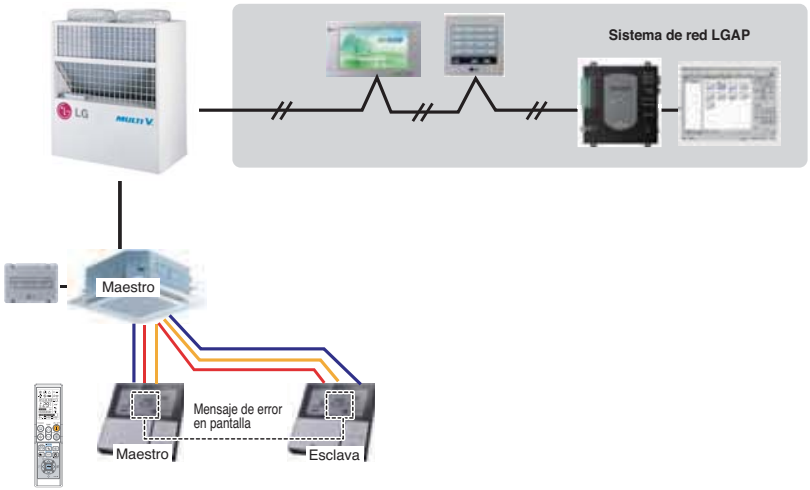

1. **Se pueden conectar dos controles remotos con una unidad interior.**
2. **Se puede conectar cada tipo de unidad interior con dos controles remotos.**
3. **Se puede una un mando a distancia al mismo tiempo.**
4. **Se puede conectar con contacto seco y control central al mismo tiempo.**
5. **Si se produce algún fallo en la unidad interior, se mostrará en el control remoto con cable.**
6. **No hay límites de funcionamiento de las unidades interiores.**

❊ Se puede conectar un máximo de 2 controles remotos con 1 unidad interior.

ESPAÑOL

5. Accesorios para el ajuste de control de grupos

Se puede ajustar el control de grupos con las utilización de los accesorios siguientes.

2 unidades interiores + control remoto por cable	1 unidades interiores + 2 controles remotos por cable
❊ Cable PZCWRCG3 utilizado para la conexión	❊ Cable PZCWRC2 utilizado para la conexión

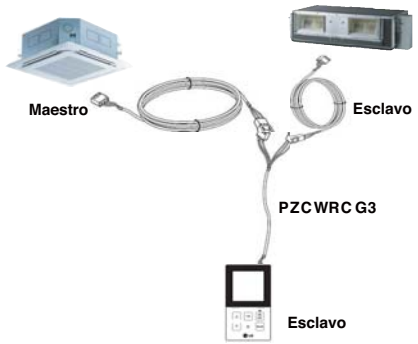

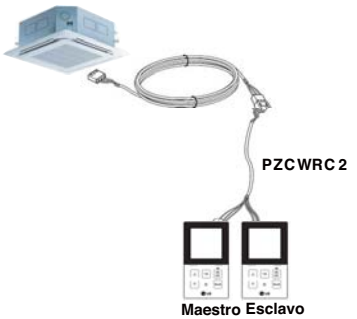

LG
Life's Good