LG
Life's Good

FRANCAIS

MANUEL D'INSTALLATION

CLIMATISEUR

- Lisez entièrement ce manuel d'installation avant d'installer le produit.
- L'installation doit être réalisée conformément aux normes locales en vigueur et effectuée uniquement par du personnel qualifié.
- Après l'avoir lu attentivement, conservez ce manuel d'installation afin de pouvoir vous y reporter ultérieurement.

TYPE : CONSOLE

P/NO : MFL61971203

www.lg.com

TABLE DES MATIÈRES

Conditions requises pour l'installation	Pièces requises	Outillage nécessaire

Composants d'installation 3

Consignes de sécurité.....4

Installation

Choix du meilleur emplacement....7

Installation de l'unité intérieure. ..8

Travail d'évasement 14

Raccordement de la tuyauterie 15

Branchements électriques ..17

Installation du dispositif de régulation à distance câblé ...18

Réglage d'installation - Thermistance 20

Réglage du commutateur DIP 21

Configuration de la commande de groupe 22

Pièces requises	Outillage nécessaire
❑ Gabarit d'installation	❑ Indicateur de niveau ❑ Tournevis ❑ Perceuse électrique ❑ Foret ❑ Mètre
❑ Câble de connexion	
❑ Tuyauterie : Côté gaz Côté liquide ❑ Matériaux d'isolation	❑ Dudgeonnière ❑ Clés dynamométriques spécifiées
❑ Tuyauterie d'évacuation supplémentaire	❑ Clé pour contre-écrou..... demi-raccord union ❑ Clé hexagonale ❑ Détecteur de fuite de gaz ❑ Pompe à vide ❑ Indicateur du collecteur
	❑ Mode d'emploi ❑ Thermomètre

Composants d'installation

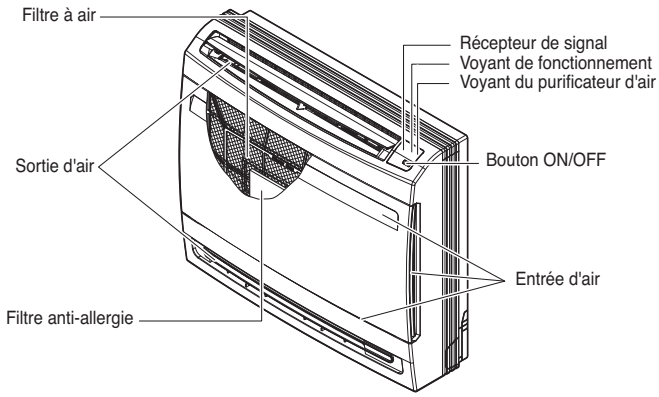

Nom	Flexible d'évacuation	Plaque d'installation	Collier (attache autobloquante)	Autre
Quantité	1 EA	1 EA	4 EA	- Filtre anti-allergie - Vis de fixation pour plaque d'installation 4*25 mm-5EA - Vis à bois pour fixation intérieure -6EA - Mode d'emploi - Manuel d'installation
Forme				

FRANCAIS

Consignes de sécurité

Afin d'éviter tout risque de blessure pour l'utilisateur ou des tiers, ainsi des dégâts matériels, respectez les consignes ci-dessous.

■ Lisez attentivement ce document avant de procéder à l'installation du climatiseur.
■ Veillez à respecter scrupuleusement les consignes de sécurité qu'il contient.
■ Conséquence du non-respect des instructions, toute mauvaise utilisation entraîne des risques pour les individus et le matériel. Les libellés ci-dessous indiquent leur niveau de gravité.

⚠ AVERTISSEMENT	Ce symbole indique un danger de mort ou de blessure grave.
⚠ ATTENTION	Ce symbole indique un risque de blessure corporelle ou de dégât matériel.

■ La signification des symboles ci-dessous utilisés dans ce manuel est la suivante.

⃠	**À ne pas faire**
❗	**Instructions à respecter**

⚠ AVERTISSEMENT

■ Installation

Évitez d'utiliser un disjoncteur défectueux ou de capacité insuffisante. Utilisez cet appareil sur un circuit dédié.

• À défaut, il existe un risque d'incendie ou de décharge électrique (électrocution).

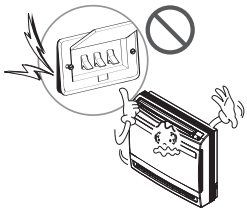

Pour toute réparation, contactez le concessionnaire, le revendeur, un électricien qualifié ou un centre de réparation agréé.

• Ne tentez pas de démonter ni de réparer l'appareil par vous-même. À défaut, il existe un risque d'incendie ou de décharge électrique (électrocution).

Raccordez systématiquement l'appareil à la terre.

• À défaut, il existe un risque d'incendie ou de décharge électrique (électrocution).

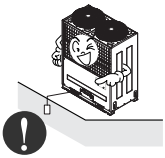

Fixez soigneusement le panneau et le capot du boîtier de commande.

• À défaut, il existe un risque d'incendie ou de décharge électrique (électrocution).

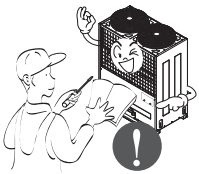

Dans tous les cas, utilisez un circuit dédié et un disjoncteur pour l'installation.

• Tout câblage ou installation incorrecte peut être à l'origine d'un incendie ou d'une décharge électrique (électrocution).

Utilisez un disjoncteur ou un fusible de puissance adéquate.

• À défaut, il existe un risque d'incendie ou de décharge électrique (électrocution).

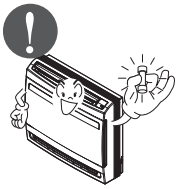

Ne changez pas le câble d'alimentation et n'utilisez pas de rallonge.

- À défaut, il existe un risque d'incendie ou de décharge électrique (électrocution).

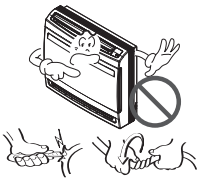

Ne laissez pas le climatiseur en marche pendant une période trop longue lorsque le taux d'humidité est très élevé et qu'une porte ou une fenêtre est restée ouverte.

- En se condensant, l'humidité peut mouiller ou endommager le mobilier.

Déballez et installez le produit avec prudence.

- Il comporte des arêtes vives présentant un risque de coupure. Soyez très prudent, en particulier avec les rebords et les ailettes du condensateur et de l'évaporateur.

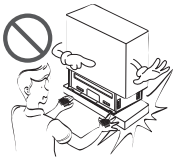

Pour effectuer l'installation, contactez le revendeur ou un centre de réparation agréé.

- À défaut, il existe un risque d'incendie, de décharge électrique (électrocution), d'explosion ou de blessure.

N'installez pas l'appareil sur un support défectueux.

- À défaut, vous risquez de vous blesser, de provoquer un accident ou d'endommager l'appareil.

Assurez-vous que l'emplacement d'installation de l'appareil ne risque pas de se détériorer au fil du temps.

- Si le support s'effondre, le climatiseur risque de provoquer des dégâts matériels, de tomber en panne, et de causer des blessures corporelles.

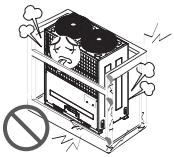

Utilisez une pompe à vide ou un gaz Inerte (azote) lorsque vous faites des essais de fuite ou la purge d'air. Ne compressez pas l'air ou l'oxygène et n'utilisez pas de gaz inflammable. Cela pourrait provoquer un incendie ou une explosion.

- Risque de décès, de blessure, d'incendie ou d'explosion.

■ Fonctionnement

N'entreposez ni utilisez de gaz inflammable ou de combustible à proximité de l'appareil.

- Cela pourrait provoquer un incendie ou mettre l'appareil en panne.

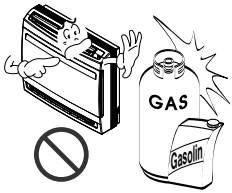

FRANCAIS

⚠ ATTENTION

■ Installation

Vérifiez systématiquement l'absence de toute fuite de fluide frigorigène après l'installation ou après une réparation de l'appareil.

- Si le niveau de fluide frigorigène est insuffisant, l'appareil risque de tomber en panne.

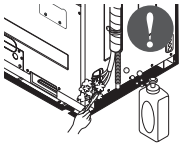

Installez le flexible d'évacuation pour assurer une bonne évacuation de l'eau.

- Un mauvais raccordement peut provoquer une fuite d'eau.

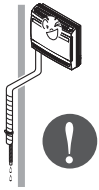

L'appareil doit être installé de niveau.

- Pour éviter toute vibration ou écoulement d'eau.

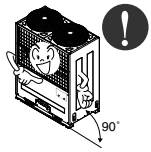

N'installez pas l'appareil à un endroit où le bruit ou l'air chaud émanant de l'unité extérieure risque de constituer une nuisance pour le voisinage.

- Dans le cas contraire, votre installation pourrait gêner vos voisins.

Faites appel à deux ou à plusieurs personnes pour soulever et transporter l'appareil.

- Attention à ne pas vous blesser.

N'exposez pas l'appareil directement à l'action du vent marin (vent salé).

- Vous éviterez tout risque de corrosion. La corrosion, notamment sur les ailettes du condenseur et de l'évaporateur, peut entraîner un dysfonctionnement ou réduire les performances de l'appareil.

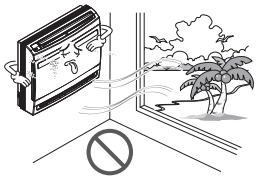

En cas d'ingestion du liquide des piles, brossez-vous les dents et consultez un médecin. N'utilisez pas la télécommande en cas de fuite des piles.

- Les produits chimiques contenus dans les piles et les batteries peuvent provoquer des brûlures ou être nocifs pour la santé.

Installation

Lisez complètement ce document, puis suivez les instructions au pas à pas.

Choix du meilleur emplacement

- L'appareil doit être installé à l'écart de toute source de chaleur ou de vapeur.
- Aucun obstacle ne doit gêner la circulation de l'air.
- Il doit être installé à un emplacement bien ventilé.
- L'emplacement choisi doit permettre une évacuation facile de l'eau.
- Cet emplacement ne doit pas non plus comporter de risque de nuisance sonore.
- N'installez pas l'unité près d'une porte.
- Respectez la distance minimum séparant l'appareil d'un mur, du plafond ou de tout autre obstacle.
- L'unité intérieure doit être facilement accessible pour les opérations d'entretien.

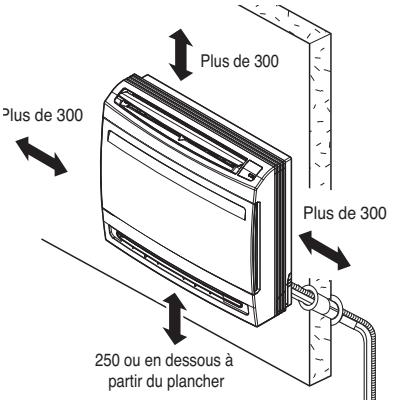

(Unité : mm)

⚠ ATTENTION

Si vous installez cet appareil près de la mer, le sel peut corroder les pièces d'installation. Vous devez veiller à traiter les pièces d'installation (et aussi l'appareil) avec des produits anticorrosion appropriés.

FRANCAIS

Installation de l'unité intérieure.

1. Préparation / Dépose du panneau avant

1. Ouvrez la grille avant en tirant vers l'avant
2. Tirez ensuite pour sortir l'attache de grille de la gorge du panneau avant.
3. Tirez ensuite pour extraire les 2 charnières des gorges du panneau avant.
4. Déposez ensuite les 4 vis, tirez le panneau avant vers l'avant pour le démonter.

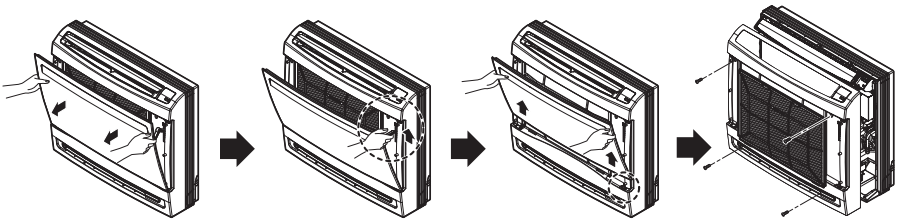

2. Préparation / Pour des plinthes, Tuyauterie latérale et Installation dissimulée

2-1 Pour des plinthes

1. Déposez les parties entaillées du panneau arrière.

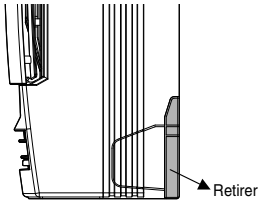

2-2 Pour une installation dissimulée

1. Déposez les 6 vis.
2. Déposez le cache déco supérieur.
3. Déposez les caches déco latéraux.

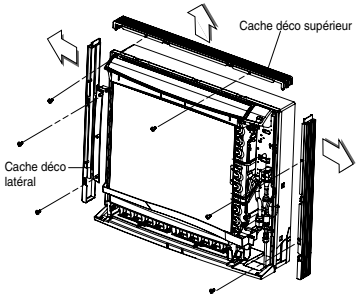

2-3 Pour une tuyauterie latérale (Voir 2-2.)

1. Déposez les caches déco.
2. Déposez les parties entaillées
3. Assemblez les caches déco.

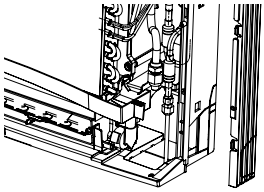

3. Tuyauterie de fluide frigorigène

1. L'emplacement du trou diffère selon le côté de sortie de la tuyauterie.
2. Percez un trou (Ø 70 mm) dans le point indiqué par le symbole ⊘ de l'illustration ci-dessous.

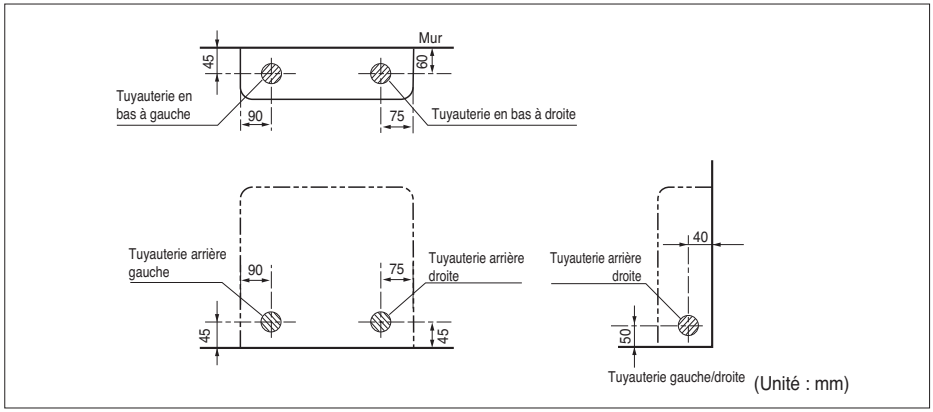

REMARQUE

- La longueur de tuyau la plus courte suggérée est 5 m, ceci afin d'éviter le bruit venant de l'unité extérieure et les vibrations.

4. Perçage d’un trou dans le mur

• Percez un trou pour la tuyauterie à l'aide d'un foret de 70 mm de diamètre. Percez le trou pour le tuyau du côté droit ou gauche en inclinant le foret légèrement vers le côté extérieur.

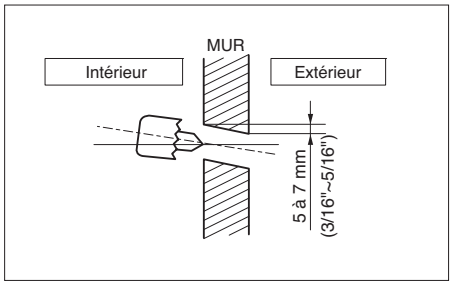

5. Tuyauteries d'évacuation

1. Le diamètre extérieur du flexible d'évacuation (fourni avec l'unité intérieure) est de 17 mm à l'extrémité de raccordement, sur 600 mm de long.
2. Utilisez un tuyau PVC du commerce pour l'extension.
3. Isolez le tuyau de vidange intérieur avec 10 mm ou plus de matériau isolant pour empêcher la condensation.

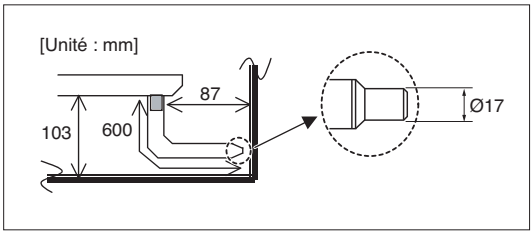

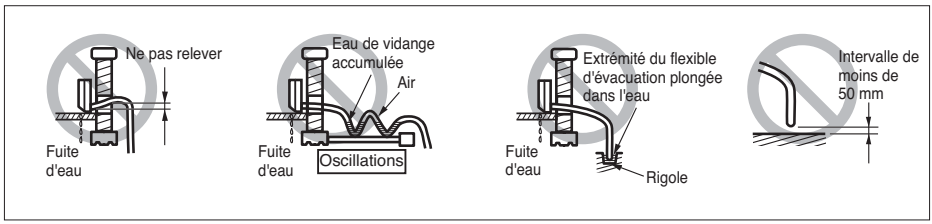

REMARQUE

- Le tuyau de vidange doit être incliné vers le bas pour que l'eau puisse couler sans problèmes et sans accumulation.

6. Installation de l'unité intérieure

6-1 Installation sur le sol/plancher.

1. Fixez en utilisant 6 vis pour une installation au sol.

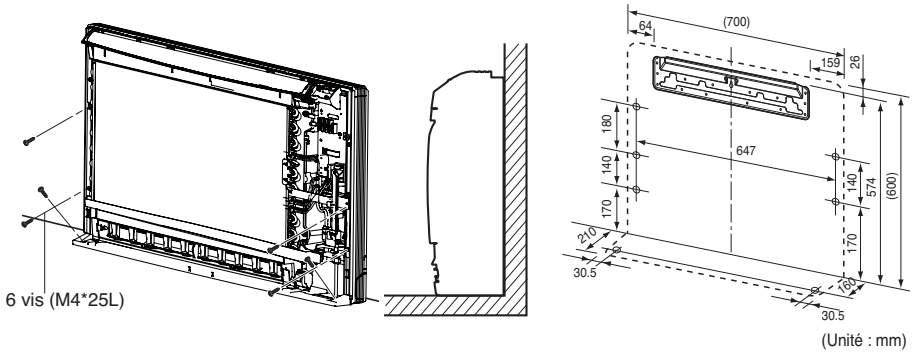

6-2 Installation au mur

1. Fixez la plaque d'installation à l'aide de 5 vis et l'unité intérieure en utilisant 4 vis.
2. La plaque d'installation doit être fixée sur un mur capable de supporter le poids de l'unité intérieure.

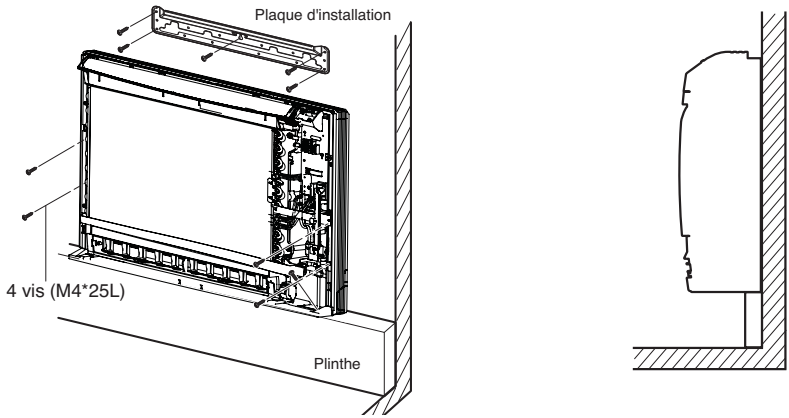

FRANCAIS

6-3 Installation à moitié dissimulée.

1. Make a wall hole of the size shown Fig-1.

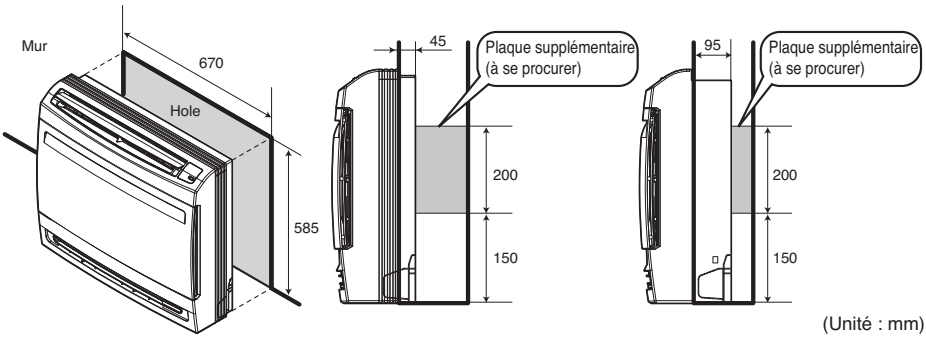

<Fig. - 1>

1) Dissimulation normale 2) Dissimulation profonde

2. Installation d'une plaque supplémentaire pour la fixation de l'unité principale
   - L'arrière de l'appareil peut être fixé avec des vis sur les points indiqués dans la Fig-2. Veillez à installer la plaque supplémentaire en fonction de la profondeur du mur intérieur.

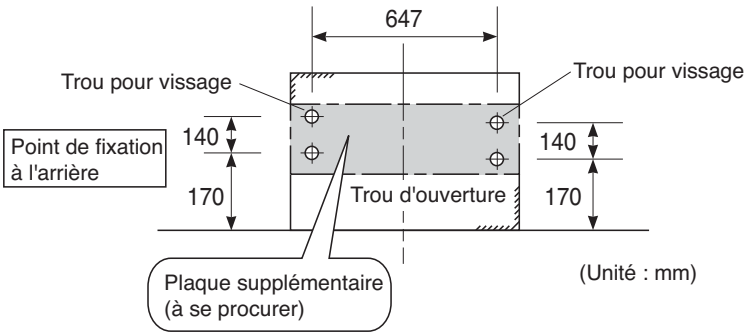

<Fig. - 2>

3. Trou pour tuyauterie

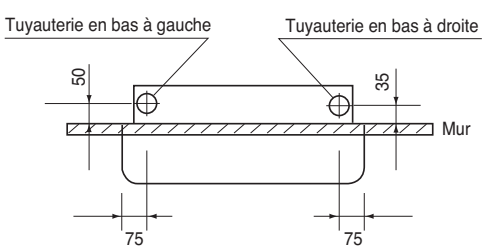

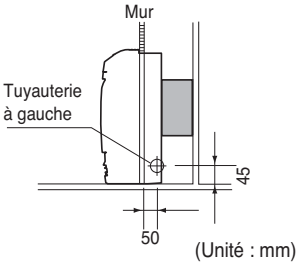

4. Déposez les caches déco et fixation de l'unité intérieure
   1) Déposez les caches déco.
   2) Insérez l'unité intérieure dans le trou aménagé dans le mur.
   3) Fixez à l'aide de 6 vis (comme illustré)

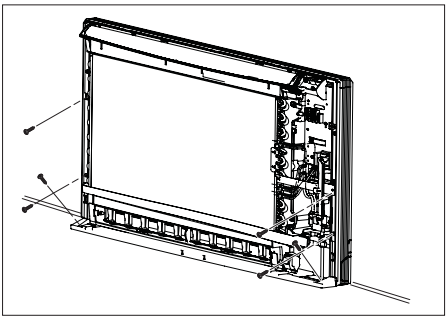

REMARQUE

Vérifiez l'horizontalité de l'unité intérieure par rapport au mur. Utilisez le vérin de calage du guide du bac d'évacuation.

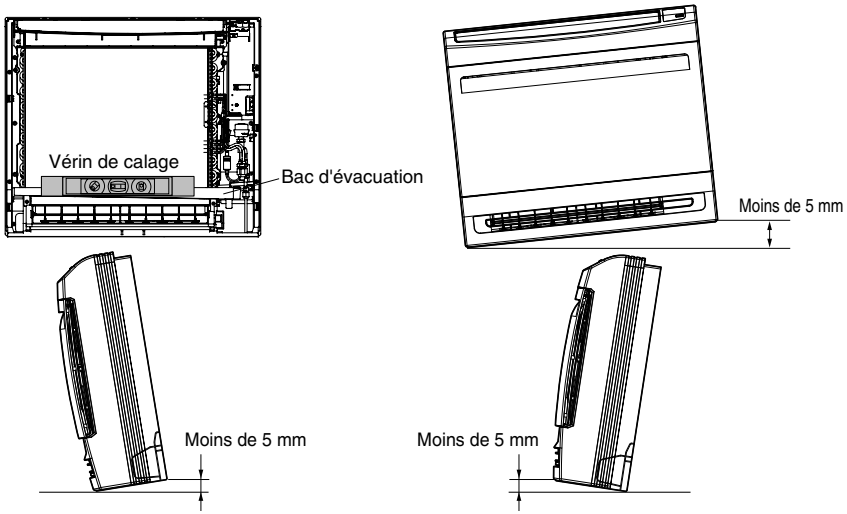

Travail d'évasement

Un travail d'évasement défectueux est la cause principale de fuites de gaz.

Il convient donc de réaliser le travail d'évasement en respectant la procédure suivante.

Coupez les tuyaux et le câble.

1. Utilisez le kit d'accessoires de tuyauterie ou achetez des tuyaux sur place.
2. Mesurez la distance entre l'unité intérieure et l'unité extérieure.
3. La longueur des tuyaux doit être légèrement supérieure à la distance mesurée.
4. Coupez le câble à une longueur de 1,5 m supérieure à celle du tuyau.

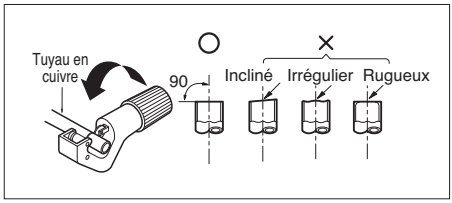

Ébarbage

1. Ébarbez complètement la partie du tuyau/tube que vous avez coupée.
2. Pendant cette opération, dirigez l'extrémité du tuyau/tube de cuivre vers le bas pour éviter que des ébarbures ne tombent à l'intérieur.

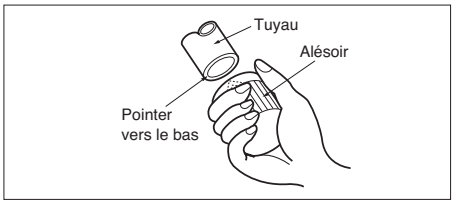

Pose des écrous

• Retirez les écrous évasés fixés sur les unités intérieure et extérieure, puis placez-les sur la tuyauterie après avoir éliminé les ébarbures. (il est impossible de les fixer après le travail d'évasement).

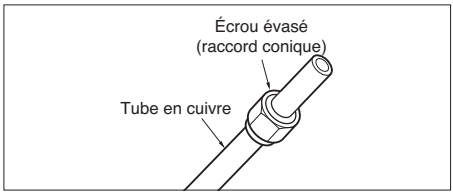

Travail d'évasement

1. Maintenez solidement le tuyau de cuivre dans une filière aux dimensions indiquées dans le tableau suivant.
2. Utilisez l'outil d'évasement pour réaliser le travail d'évasement.

Diamètre extérieur		A
mm	pouce	mm
Ø6.35	1/4	1.1~1.3
Ø9.52	3/8	1.5~1.7
Ø12.7	1/2	1.6~1.8
Ø15.88	5/8	1.6~1.8
Ø19.05	3/4	1.9~2.1

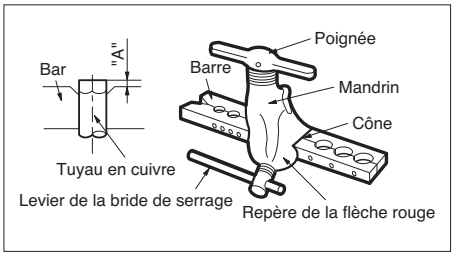

Raccordement de la tuyauterie

Lorsque vous raccordez le tuyau de fluide frigorigène, il est plus facile de raccorder d'abord le tuyau de gaz.

1. Relevez l'attache du capteur.
2. Séparez le support du tuyau (2 vis)
3. Raccordez le tuyau de fluide frigorigène. (voir la page suivante)
4. Remontez le support du tuyau (2 vis)
5. Remettez l'attache du capteur en place

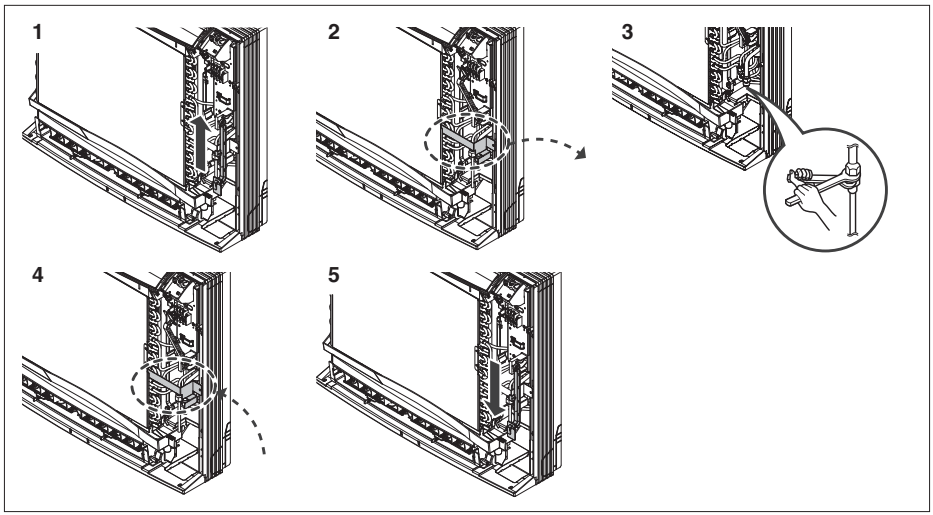

6. Une fois le raccordement effectué, vérifiez le placement du tuyau par rapport à l'illustration.
7. Il existe six façons de placer la canalisation comme illustré ci-dessous.

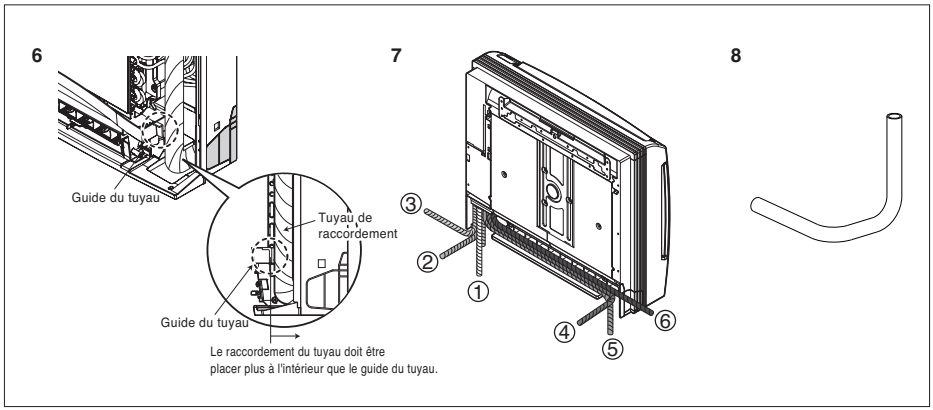

⚠ ATTENTION

Dans les cas ③ à ⑥, vous pouvez utiliser une cercleuse manuelle pour le cerclage des tuyaux. Donnez au tuyau la forme de l'image 8.

⚠ ATTENTION

Si le flexible d'évacuation traverse la pièce, isolez-le à l'aide d'un matériau isolant approprié (*) pour éviter que d'éventuelles gouttes d'eau dues à la condensation n'endommagent le sol ou les meubles.

* Nous recommandons d'utiliser de la mousse de polyéthylène ou un produit équivalent.

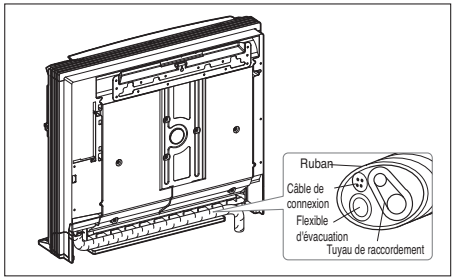

Raccordement du tuyau d'installation et du flexible d'évacuation à l'unité intérieure.

1. Alignez le centre des tuyaux et resserrez suffisamment l'écrou évasé à la main.
2. Serrez l'écrou évasé à l'aide d'une clé

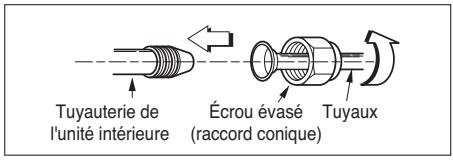

Diamètre extérieur		Couple
mm	pouce	kgf·m
Ø6.35	1/4	1.8~2.5
Ø9.52	3/8	3.4~4.2
Ø12.7	1/2	5.5~6.5
Ø15.88	5/8	6.3~8.2
Ø19.05	3/4	9.9~12.1

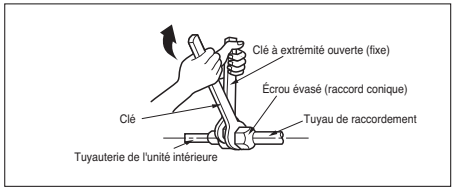

3. S'il est nécessaire d'étendre le flexible d'évacuation de l'unité intérieure, installez le tuyau d'évacuation comme indiqué sur le schéma.

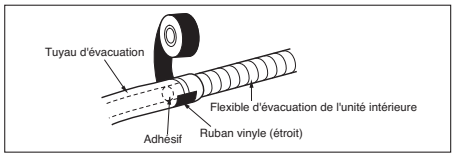

Enveloppez la zone du raccordement de matériau isolant.

1. Faites chevaucher le matériau isolant du tuyau de raccordement avec le matériau isolant du tuyau de l'unité intérieure. Maintenez-les ensemble à l'aide d'un ruban vinyle en évitant les interstices.
2. Enveloppez la zone de raccordement à l'arrière du logement de tuyauterie avec du ruban vinyle.
3. Regroupez la tuyauterie et le flexible d'évacuation en les enveloppant avec une quantité suffisante de ruban vinyle pour couvrir toute la longueur de leur raccordement situé à l'arrière de l'unité.

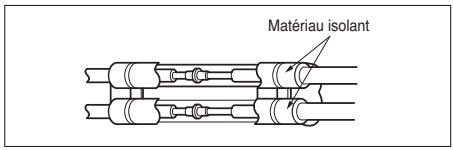

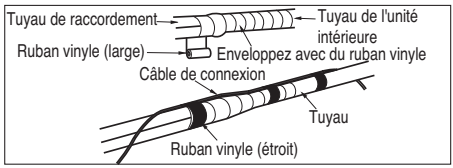

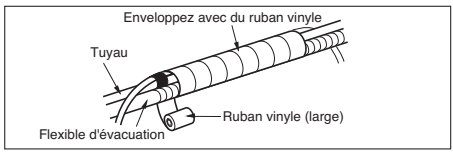

Branchements électriques

- Branchez individuellement les fils sur les bornes du coffret électrique selon le branchement de l'unité extérieure.
- Vérifiez que les couleurs des fils de l'unité extérieure et des bornes correspondent à celles de l'unité intérieure.

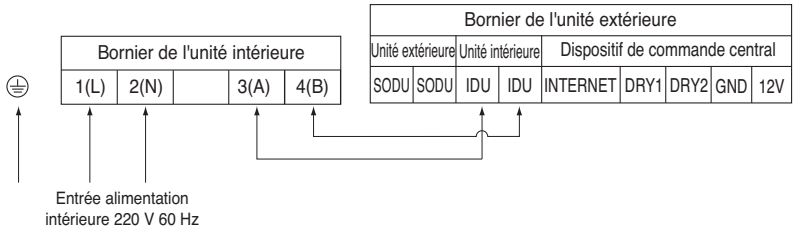

⚠ AVERTISSEMENT

Assurez-vous que les vis du bornier ne présentent aucun desserrement.

⚠ ATTENTION

Le cordon d'alimentation connecté sur l'appareil doit être sélectionné selon les spécifications suivantes.

⚠ ATTENTION

Après vous être assuré que les conditions ci-dessus sont remplies, effectuez le câblage comme suit :

1) Veillez toujours à avoir une alimentation séparée, surtout pour le climatiseur.
Pour le câblage, référez-vous au schéma électrique figurant à l'intérieur du couvercle du coffret électrique.
2) Installez un disjoncteur entre la source d'alimentation et l'appareil.
3) Les vis maintenant les fils branchés sur les bornes risquent de se desserrer sous l'effet des vibrations auxquelles l'appareil est soumis pendant son transport.
Vérifiez-les et assurez-vous qu'elles sont bien serrées.(Sinon, les fils risquent de brûler.)
4) Confirmez les spécifications de la source d'alimentation
5) Vérifiez que la puissance électrique est suffisante.
6) Assurez-vous que la tension de démarrage se maintient à un niveau supérieur à 90 % de la tension nominale indiquée sur la plaque signalétique.
7) Vérifiez que la section des câbles correspond aux spécifications relatives à l'alimentation électrique.
(Contrôlez en particulier le rapport entre la longueur du câble et la section).
8) N'installez pas de disjoncteur dans un endroit mouillé ou humide.
L'eau ou l'humidité peut provoquer un court-circuit.
9) Une baisse de tension peut provoquer les problèmes suivants :

- Vibration d'un commutateur magnétique, dégradation de son point de contact, rupture du fusible, perturbation du fonctionnement normal d'un dispositif de protection contre les surtensions.
- Le compresseur n'a pas disposé de la puissance de démarrage nécessaire.

FRANCAIS

Installation du dispositif de régulation à distance câblé

1. Serrez fermement la vis fournie après avoir placé le boîtier d'installation du dispositif de régulation à distance à l'emplacement souhaité.

- Installez-le de sorte à ce qu'il ne se torde pas car sinon cela pourrait entraîner une mauvaise installation. Installez le boîtier du dispositif de régulation à distance sur le boîtier d'encastrement, le cas échéant.

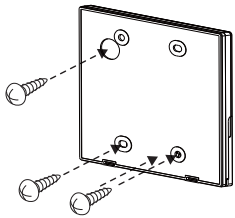

2. Vous pouvez installer le câble du dispositif de régulation à distance câblé selon trois directions.

- Direction d'installation : vers la surface du mur, vers le haut, vers la droite
- Si vous installez le câble du dispositif de régulation à distance vers le haut et vers la droite, veuillez le faire après avoir retiré la rainure guide de câble du dispositif de régulation à distance.

❊ Retirez la rainure guide avec la pince à long bec.

① Vers la surface du mur
② Rainure guide de la partie supérieure
③ Rainure guide de la partie droite

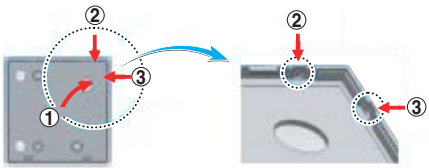

<Rainures guide des fils>

3. Fixez la partie supérieure du dispositif de régulation à distance sur le boîtier d'installation fixé à la surface du mur, comme illustré ci-dessous, puis raccordez-le au boîtier d'installation en appuyant sur la partie inférieure.

- Lors du raccordement, supprimez tout espace au niveau des parties supérieure, inférieure, droite et gauche du dispositif de régulation à distance et du boîtier d'installation.

<Procédure de connexion>

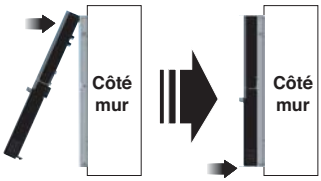

Pour séparer le dispositif de régulation à distance du boîtier d'installation, comme illustré ci-dessous, insérez d'abord le tournevis dans le trou de séparation inférieur, puis tournez dans le sens des aiguilles d'une montre.

- Il existe deux trous de séparation. Utilisez-les individuellement.
- Veillez à ne pas endommager les composants intérieurs lors de la séparation.

<Procédure de séparation>

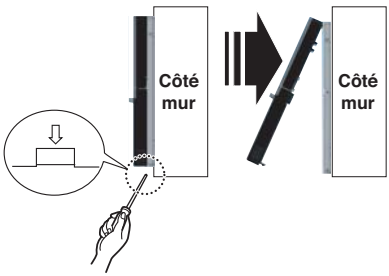

4. Raccordez l'unité intérieure et le dispositif de régulation à distance à l'aide du câble de connexion.

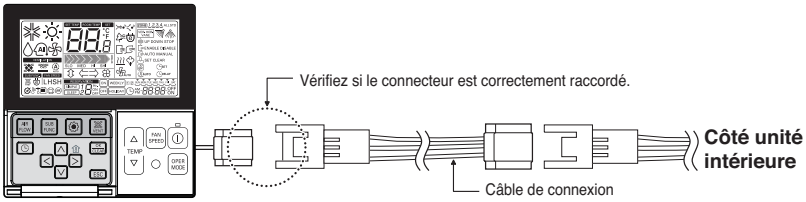

5. Utilisez un câble d'extension si la distance comprise entre le dispositif de régulation à distance câblé et l'unité intérieure est supérieure à 10 m.

⚠ ATTENTION

Lorsque vous installez le dispositif de régulation à distance câblé, ne l'encastrez pas dans le mur. (cela risque d'endommager le capteur de température.)
N'installez pas le câble sur une distance de 50 m ou plus.
(Cela risque de causer des erreurs de communication.)

- Lors de l'installation du câble d'extension, vérifiez que le sens de connexion du connecteur est correct côté dispositif de régulation à distance et côté appareil.
- Si vous installez le câble d'extension dans le mauvais sens, la connexion du connecteur ne s'effectue pas.
- Spécification du câble d'extension : 2547 1007 22# 2 conducteur 3 blindé 5 ou supérieur.

FRANCAIS

Réglage d'installation - Thermistance

Cette fonction permet de sélectionner la sonde de température pour la mesure de la température de la pièce.

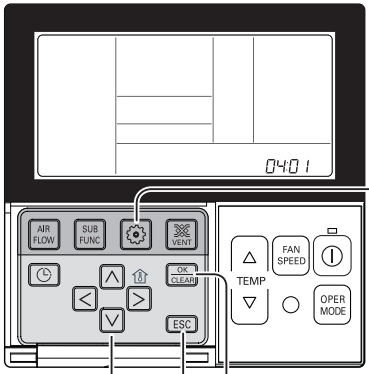

1 Si vous appuyez sur la touche pendant 3 secondes, vous passez en mode de configuration du dispositif de régulation à distance de l'installateur.
- Si vous appuyez une fois brièvement, vous passez en mode configuration de l'utilisateur. Appuyez pendant plus de 3 secondes par sécurité.

2 Si vous retournez au menu de sélection du capteur de température de la pièce en appuyant sur la touche , l'indication apparaît comme illust

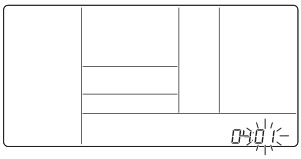

3 Réglez la valeur de la thermistance en appuyant sur la touche . (01: Dispositif de régulation à distance, 02: Intérieur, 03: 2TH)

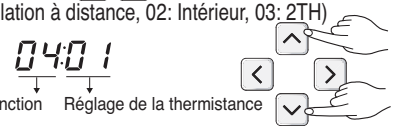

4 Appuyez sur la touche OK CLEAR pour enregistrer.

5 Appuyez sur la touche ESC pour quitter le mode Réglages.
- ❊ Une fois la configuration terminée, si vous n'appuyez sur aucune touche pendant 25 secondes, vous quittez automatiquement le mode configuration.
- ❊ Lorsque vous quittez sans appuyer sur la touche de réglage, la valeur manipulée n'est pas prise en compte.

PQRCVSLO

<Table de thermistance>

Sélection du capteur de température			Fonction
01	Dispositif de régulation à distance		Fonctionnement en mode capteur de température de la commande à distance
02	Unité intérieure		Fonctionnement en mode capteur de température de l'unité intérieure
03	2TH	Froid	Fonctionnement à une température supérieure par comparaison avec les températures de l'unité intérieure et du dispositif de régulation à distance câblé. (Il existe des produits qui fonctionnent à une température inférieure.)
		Chauffage	Fonctionnement à une température inférieure par comparaison avec les températures de l'unité intérieure et du dispositif de régulation à distance câblé.

❊ La fonction 2TH dispose de différentes caractéristiques de fonctionnement selon l'appareil.

Réglage du commutateur DIP

	Fonction	Description	Réglage Off	Réglage On	Par défaut
SW1	Communication	N/A (par défaut)	-	-	Off
SW2	Cycle	N/A (par défaut)	-	-	Off
SW3	Commande de groupe	Sélection Maître/Esclave	Maître	Modèle général	Off
SW4	Mode Contact sec	Sélection du mode Contact sec	Sélection du mode de fonctionnement manuel ou auto du dispositif de régulation à distance filaire/sans fil	Auto	Off
SW5	Installation	Fonctionnement en continu du ventilateur	Suppression du fonctionnement en continu	-	Off
SW6	Tringlerie chauffage	N/A	-	-	Off
SW7	Tringlerie ventilateur	Sélection de la tringlerie ventilateur	Dépose tringlerie	En fonctionnement	Off
	Sélection de vanne (Console)	Sélection de vanne coté montant/descendant	Vanne côté montant + côté descendant	Vanne côté montant uniquement	
	Sélection de région	Sélection région tropicale	Modèle général	Modèle tropical	
SW8	Etc.	Pièce de rechange	-	-	Off

⚠ ATTENTION

Pour des modèles Multi V, le commutateur DIP 1, 2, 6, 8 doit être réglé sur OFF.
Ce commutateur DIP est utilisé pour d'autres modèles.

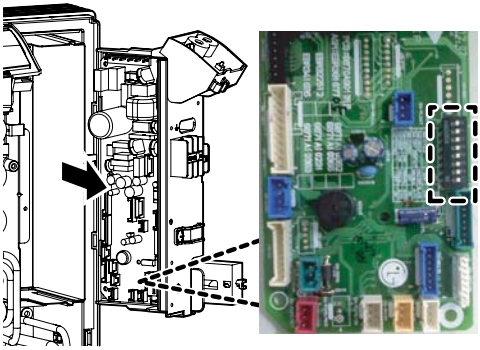

FRANCAIS

Configuration de la commande de groupe

1. Commande de groupe 1

■ **Dispositif de régulation à distance filaire 1 + Unités intérieures standard**

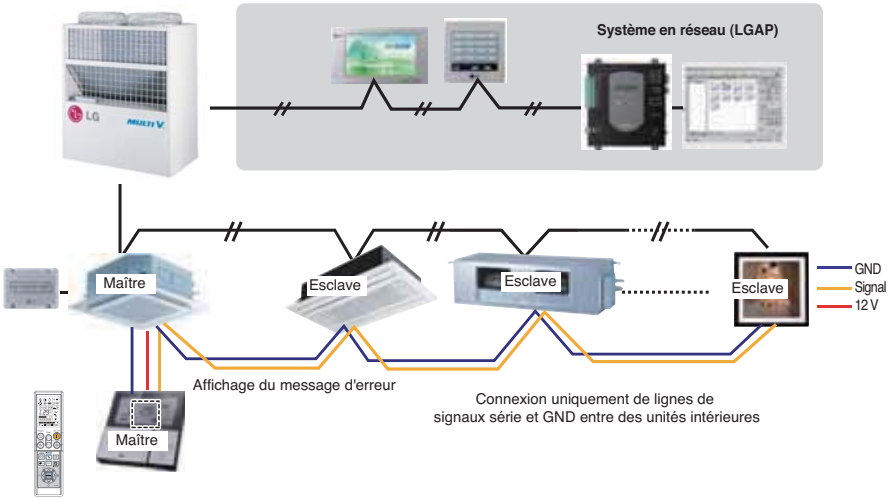

■ **Commutateur DIP de la carte électronique (unité intérieure de type cassette et conduit)**

① **Réglage Maître**
- No. 3 Off

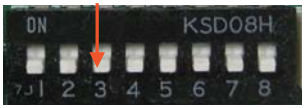

② **Réglage esclave**
- No. 3 On

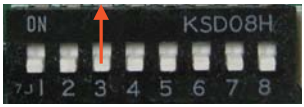

1. Jusqu'à 16 unités intérieures sont acceptées avec un dispositif de régulation à distance filaire.
Ne sélectionnez qu'une unité intérieure comme Maître et définissez les autres comme Esclave.

2. La connexion est possible avec tous les types d'unité intérieure.

3. Il est possible d'utiliser un dispositif de régulation à distance sans fil au même moment.

4. Il est possible d'établir une connexion avec un dispositif de régulation Contact sec et Central en même temps.

- L'unité intérieure Maître est en mesure de reconnaître le dispositif de régulation Contact sec et Central uniquement.
- Dans le cas d'utilisation d'un dispositif de régulation central et d'un dispositif de régulation de groupe en même temps, il est possible de connecter des unités intérieures (2 series) standard ou ultérieures depuis février 2009.
- Dans le cas du réglage du dispositif de régulation central, celui-ci peut commander des unités intérieures seulement après avoir défini l'adresse de l'unité intérieure maître.
- Le fonctionnement d'une unité intérieure esclave sera équivalent à une unité intérieure maître.
- Il n'est pas possible de commander individuellement une unité intérieure à l'aide du dispositif de régulation central.
- Certains dispositifs de régulation à distance ne peuvent pas fonctionner avec un dispositif de régulation Contact Sec et Central au même moment. Pour plus d'informations, merci de nous contacter.

5. En cas d'erreur sur l'unité intérieure, l'affichage apparaît sur le dispositif de régulation à distance filaire.

À l'exception de l'unité intérieure en erreur, une unité intérieure individuelle est en mesure de commander.

6. En cas de commande en groupe, il est possible d'utiliser les fonctions suivantes.

- Sélection des options de fonctionnement (fonctionnement/arrêt/mode/réglage température)
- Contrôle du débit (élevé/moyen/bas)
- Cela n'est pas possible avec certaines fonctions.

❊ Il est possible d'effectuer le réglage maître/esclave des unités intérieures à l'aide du commutateur DIP de la carte électronique.

❊ Il est possible de connecter des unités intérieures depuis février 2009.
Dans les autres cas, contactez LGE.

❊ Cela peut être la cause de dysfonctionnement si aucun réglage maître/esclave n'a été effectué.

2. Commande de groupe 2

■ **Dispositifs de régulation à distance filaires + Unités intérieures standard**

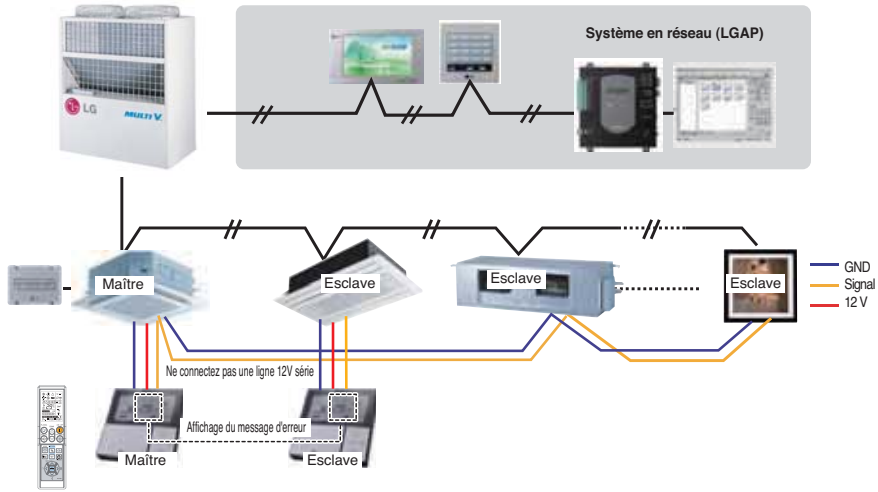

❊ **Il est possible de commander N unités intérieures au moyen de M dispositifs de régulation à distance filaires. (M+N≤17 unités)**

Ne sélectionnez qu'une unité intérieure comme Maître et définissez les autres comme Esclave.
Ne définissez qu'un seul dispositif de régulation à distance comme Maître, définissez les autres comme esclave.
Pour les autres, c'est la même chose qu'avec la commande de groupe 1.

FRANCAIS

3. Commande de groupe 3

■ **Connexion combinée avec des unités intérieures et une unité de prise d'air frais**

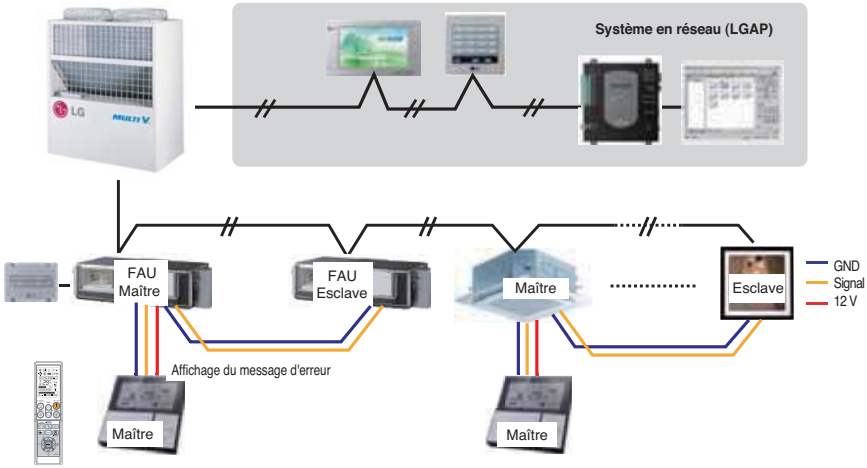

❊ **Dans le cas d'une connexion d'une unité intérieure standard et d'une unité de prise d'air frais, séparez l'unité de prise d'air frais des unités standard..**
(Parce que les réglages de température sont différents.)

❊ **Pour les autres, c'est la même chose qu'avec la commande de groupe 1.**

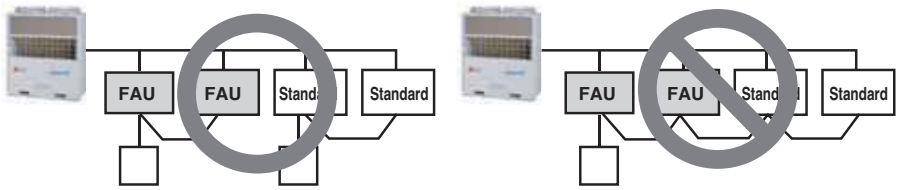

* FAU : Unité de prise d'air frais
Standard: Unité de prise d'air frais

4. 2 Dispositif de régulation à distance

■ **Dispositif de régulation à distance filaire 2 + Unité intérieure 1**

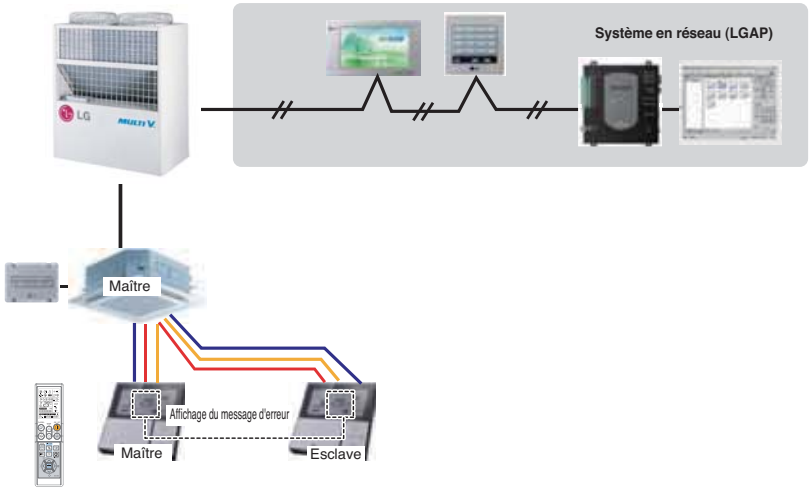

1. **Avec une unité intérieure, il est possible de connecter deux dispositifs de régulation à distance filaires.**
2. **Pour tous les types d'unité intérieure, il est possible de connecter deux dispositifs de régulation à distance.**
3. **Il est possible d'utiliser un dispositif de régulation à distance sans fil au même moment.**
4. **Il est possible d'établir une connexion avec un dispositif de régulation Contact sec et Central en même temps.**
5. **En cas d'erreur sur l'unité intérieure, l'affichage apparaît sur le dispositif de régulation à distance filaire.**
6. **Il n'existe pas de limites de fonctions des unités intérieures.**

❈ Au maximum, deux dispositifs de régulation filaires peuvent être connectés à une unité intérieure.

FRANCAIS

5. Accessoires pour le réglage des commandes de groupe

Il est possible de définir une commande de groupe à l'aide des accessoires ci-dessous.

Unité intérieure 2 EA + dispositif de régulation à distance filaire	Unité intérieure 1 EA + dispositif de régulation à distance filaire 2EA
❊ Câble PZCWRCG3 utilisé pour la connexion 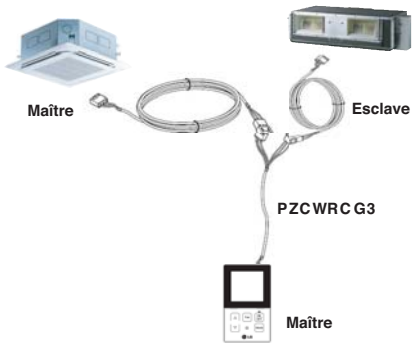 	❊ Câble PZCWRC2 utilisé pour la connexion 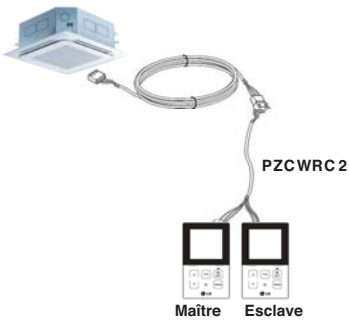

LG
Life's Good