LG
Life's Good

ESPAÑOL

MANUAL DE INSTALACION

ESTUFA DE GAS

Lea detenidamente estas instrucciones antes de instalar

Modelos

LRG3097ST
LRG3095ST/SB/SW
LRG3093ST/SB/SW
LRG3091ST/SB/SW
LRG3021ST

P/No.: MFL62177701

www.lg.com

LEA TODAS LAS INSTRUCCIONES ANTES DE REALIZAR LA INSTALACIÓN

INSTRUCCIONES DE SEGURIDAD DURANTE LA INSTALACIÓN

ANTES DE COMENZAR

Lea estas instrucciones detenidamente y en su totalidad.

La instalación de esta estufa de gas debe hacerse de acuerdo con los códigos locales o, si no existieran códigos locales, de acuerdo con la edición más reciente del National Fuel Gas Code (Código Nacional de Normas para Instalaciones de Gas), ANSI Z223.1/NFPA.54, edición más reciente. En el Canadá, la instalación debe hacerse de acuerdo con el Current Natural Gas Installation Code (Código actual de Normas para Instalaciones de Gas Natural), CAN/CGA-B149.1 o el Current Propane Installation Code (Código actual de Normas para Instalaciones de Gas Propano), CAN/CGA-B149.2 y de acuerdo con los códigos locales si éstos fuesen aplicables. El fabricante de esta estufa ha sido certificado por CSA Internacional de acuerdo con la edición más reciente de ANSI Z21.1 y la Canadian Gas Association (Asociación Canadiense de Gas) de acuerdo con la edición más reciente de CAN/CGA-1.1. Hay ciertas precauciones de seguridad que usted debe observar con respecto a su estufa, que son aplicables a cualquier aparato electrodoméstico de gas que genere calor.

Encontrará estas precauciones en la sección de Instrucciones importantes de seguridad en la parte delantera de su Guía para el Uso. Léalas cuidadosamente.

- **IMPORTANTE** – Guarde estas instrucciones para el uso de los inspectores eléctricos locales.
- **IMPORTANTE**– Cumpla con todos los códigos y ordenanzas vigentes.

INSTALADOR: Deje estas instrucciones junto con el aparato electrodoméstico cuando finalice su instalación.

CONSUMIDOR: Guarde la Guía para el Uso y las Instrucciones para la Instalación para uso futuro.

NOTA: Este aparato electrodoméstico tiene que ser conectado a tierra de manera adecuada.

- El diagrama eléctrico se encuentra en un sobre adherido a la parte trasera de la estufa.
- Nivel de capacidad: La instalación de este artefacto requiere capacidades mecánicas básicas.
- El instalador tiene la responsabilidad de efectuar una instalación adecuada.
- La Garantía no cubre las fallas del producto debido a una instalación incorrecta.
- Retire todas las cintas adhesivas y las envolturas.
- Verifique que los quemadores se encuentren bien colocados y nivelados.
- Saque el paquete de accesorios de dentro del horno y/o el cajón.
- Compruebe para asegurarse que ninguna de las piezas de la estufa de gas se hayan aflojado durante el envío.

LEA TODAS LAS INSTRUCCIONES ANTES DE REALIZAR LA INSTALACIÓN

INSTRUCCIONES DE SEGURIDAD DURANTE LA INSTALACIÓN

ANTES DE COMENZAR

Retire todas las cintas y materiales del empaque antes de usar el horno. Deseche todas las bolsas de plástico tras desempacar la estufa de gas. Nunca permita que los niños jueguen con los materiales de empaque.

INSTRUCCIONES IMPORTANTES DE SEGURIDAD

Lea estas instrucciones completa y atentamente. Una instalación, ajuste, alteración, servicio o mantenimiento incorrecto, puede ocasionar lesiones personales o daños a la propiedad. Examine este manual. Para obtener asistencia o información adicional, consulte a un instalador, empresa de servicios, productor (distribuidor) o proveedor de gas calificado.

⚠ Este es el símbolo de alerta de seguridad. Este símbolo alerta de peligros potenciales que podrían provocar lesiones personales o a terceros, e incluso la muerte. Todos los mensajes de seguridad están precedidos por un símbolo de advertencia, además de la palabra “ADVERTENCIA” o “PRECAUCIÓN”.

⚠ ADVERTENCIA Este símbolo alerta de peligros o prácticas no seguras que podrían ocasionar lesiones físicas graves o incluso la muerte.

⚠ PRECAUCIÓN Este símbolo alerta de peligros o prácticas no seguras que podrían ocasionar lesiones físicas o daños a la propiedad.

⚠ ADVERTENCIA: Si la información contenida en este manual no se cumple expresamente, podría ocasionarse un incendio o explosión, provocando daños a la propiedad, lesiones personales o incluso la muerte.

– **NO** almacene ni use materiales inflamables, gasolina u otros vapores y líquidos inflamables cerca de éste u otros electrodomésticos.

QUÉ HACER SI PERCIBE OLOR A GAS

- **NO** intente prender ningún electrodoméstico.
- **NO** toque ningun interruptor electrico.
- Llame inmediatamente a su distribuidor de gas desde el teléfono de un vecino. Siga las instrucciones proporcionadas por el distribuidor de gas.
- Si le es imposible contactar con su distribuidor de gas, llame a los bomberos.

La instalación y mantenimiento deben realizarlas un instalador calificado, empresa de servicios o el distribuidor de gas

LEA TODAS LAS INSTRUCCIONES ANTES DE REALIZAR LA INSTALACIÓN

INSTRUCCIONES DE SEGURIDAD DURANTE LA INSTALACIÓN

⚠ ADVERTENCIA!

- **TODAS LAS ESTUFAS DE GAS PUEDEN VOLCAR**
- **PUDIENDO OCASIONAR LESIONES FÍSICAS**
- **INSTALE LOS DISPOSITIVOS ANTIVUELCO INCLUIDOS CON LA ESTUFA DE GAS**
- **EXAMINE LA INSTALACIÓN**

- **NO se apoye ni se siente sobre la puerta. Instale el soporte antivuelco que viene incluido con la estufa de gas.**

- La estufa de gas podría volcar, ocasionando lesiones por derrames de líquidos o alimentos calientes, o producidas por el propio electrodoméstico.

- Si se retira la estufa de gas de la pared para llevar a cabo labores de limpieza, servicio o por cualquier otra razón, asegúrese de volver a colocar correctamente el soporte antivuelco al devolver el electrodoméstico a su posición original contra la pared.

Todas las estufas de gas pueden volcar, ocasionando lesiones. Para prevenir vuelcos accidentales de la estufa, fije un dispositivo antivuelco aprobado a la pared. (Consulte la sección Dispositivo antivuelco en este manual) Para verificar si el dispositivo está correctamente instalado y conectado, incline con cuidado la estufa de gas hacia delante. El dispositivo antivuelco debe conectarse para evitar que la estufa de gas vuelque.

Si tira de la estufa retirándola de la pared por cualquier motivo, asegúrese de que el dispositivo antivuelco quede conectado al volver a colocar la estufa contra la pared.

⚠ ADVERTENCIA

- **NUNCA** vuelva a usar conectores flexibles viejos. El uso de conectores flexibles viejos puede ocasionar fugas de gas y lesiones físicas. Use siempre conectores flexibles NUEVOS al instalar un electrodoméstico de gas.
- Haga que un instalador calificado instale su estufa de gas.
- Su estufa de gas debe quedar conectada correctamente a tierra según los códigos locales o, en ausencia de los mismos, según el Código eléctrico nacional (ANSI/NFPA 70, edición más reciente). En Canadá, la conexión a tierra debe cumplir con la Sección 1 del Código eléctrico canadiense CSA C22.1 actual y/o con los códigos locales. Examine la sección Conexiones eléctricas en este manual.
- Antes de instalar su estufa de gas sobre un piso de linóleo o cualquier otra superficie sintética, asegúrese de que dicho acabado pueda resistir temperaturas de 180˚ F (82˚ C) sin sufrir retracción, deformación o decoloración. No instale la estufa de gas sobre alfombras, a menos que se coloque una lámina de madera contrachapada de 1/4” de grosor entre la estufa de gas y la alfombra.
- Asegúrese de que todas las paredes que rodean a la estufa de gas puedan resistir un calor generado por la misma de hasta 200˚ F (93˚ C).
- La prueba de fugas del electrodoméstico deberá realizarse según las instrucciones del fabricante.
- Evite la instalación de armarios sobre la estufa de gas. Para reducir el riesgo ocasionado por extender el brazo sobre las llamas abiertas de los quemadores prendidos, instale un extractor de ventilación sobre la estufa de gas que se proyecte al menos 5” más allá de la parte frontal de los armarios.
- El extractor de ventilación debe estar compuesto por láminas metálicas con un grosor no inferior a 0,0122”. Instalar sobre la estufa dejando un espacio libre no inferior a 1/4” entre el extractor y la cara inferior del material combustible o armario de metal.
  El extractor debe disponer del ancho del electrodoméstico al menos y estar centrado sobre el mismo.
  El espacio libre entre la superficie de la estufa y la del extractor de ventilación **NUNCA DEBE SER INFERIOR A 24 PULGADAS.**

EXCEPCIÓN: La instalación de un horno microondas o electrodoméstico de cocina colocado por arriba de su estufa cumplirá las instrucciones de instalación anexas al electrodoméstico.

LEA TODAS LAS INSTRUCCIONES ANTES DE REALIZAR LA INSTALACIÓN

INSTRUCCIONES DE SEGURIDAD DURANTE LA INSTALACIÓN (continuación)

⚠ ADVERTENCIA

- Si hay armarios instalados sobre la estufa de gas, permita un espacio máximo de 30” entre la superficie de la estufa y la base de los armarios sin protección.
- Si resulta imposible obtener 30” de espacio libre entre la superficie de la estufa y el material combustible o el armario metálico superior, proteja la parte inferior del armario situado sobre la estufa mediante no menos de 1/4” de cartón de aislamiento cubierto con lámina metálica con un espesor no inferior a 0,0122”. El espacio libre entre la superficie de la estufa y los armarios protegidos **NUNCA DEBE SER INFERIOR A 24 PULGADAS.**
- La distancia vertical desde el plano de la superficie de cocción hasta la base de los armarios superiores contiguos que se extiendan menos de 1” del plano de los laterales de la estufa de gas, no debe ser inferior a 18”. (Examine la ilustración Dimensiones y espacios libres en este manual).

⚠ PRECAUCIÓN

- los objetos que atraigan la atención de los niños no deben colocarse en los armarios situados sobre la estufa de gas ni sobre su encimera: los niños se subirán a la estufa para alcanzarlos, pudiendo sufrir lesiones graves.
- **NO** intente poner en funcionamiento el horno de esta estufa de gas durante una falla eléctrica.

EN EL ESTADO DE MASSACHUSETTS

- Este producto debe ser instalado por un fontanero o técnico de gas autorizado.
- Al usar válvulas de corte de gas tipo esféricas, deberá ser del tipo llave en T.
- Al usar un conector de gas flexible, no debe exceder los 3 pies de longitud.

PREPARATIVOS PARA LA INSTALACIÓN

HERRAMIENTAS QUE NECESITARÁ

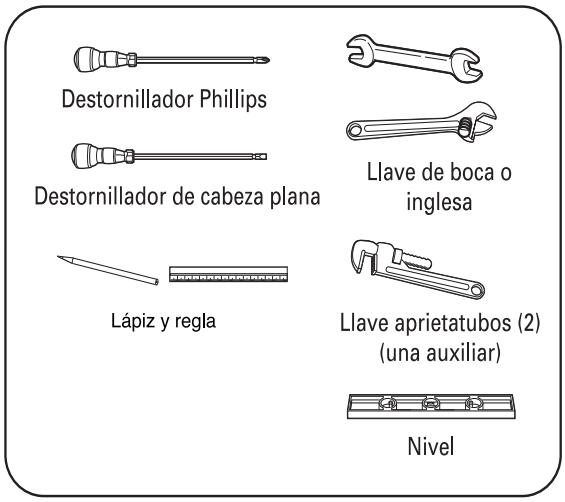

MATERIALES QUE PODRÍA NECESITAR

- Válvula de corte de la toma de gas.
- Sellador de juntas de tubería o cinta de teflón para tuberías aprobada por UL con Teflón*, que resista la acción de los gases natural y LP.
- Conector para electrodoméstico de metal flexible. (3/4” o 1/2” NPT x 1/2” I.D.)
  No use nunca un conector viejo al instalar una nueva estufa con horno de gas.
- Adaptador de unión abocinada para la conexión a toma de suministro de gas. (3/4” o 1/2” NPT x 1/2” I.D.)
- Adaptador de unión abocinada para la conexión al regulador de presión de la estufa de gas. (1/2” NPT x 1/2” I.D.)
- Detector de fugas líquido o agua jabonosa.
- Perno de fijación o anclaje de manguito 1/2” O.D. (sólo para pisos de hormigón).

DIMENSIONES Y ESPACIOS LIBRES

Permita los espacios libres adecuados entre la estufa de gas y las superficies combustibles adyacentes. Deben respetarse estas dimensiones para usar su estufa de gas de forma segura. El emplazamiento de las tomas eléctricas y las acometidas de tubería (examine Localización de la tubería de gas y toma eléctrica) pueden ajustarse para cumplir exigencias específicas.

La estufa de gas puede colocarse con 0” de espacio libre (atras) hasta la pared posterior.

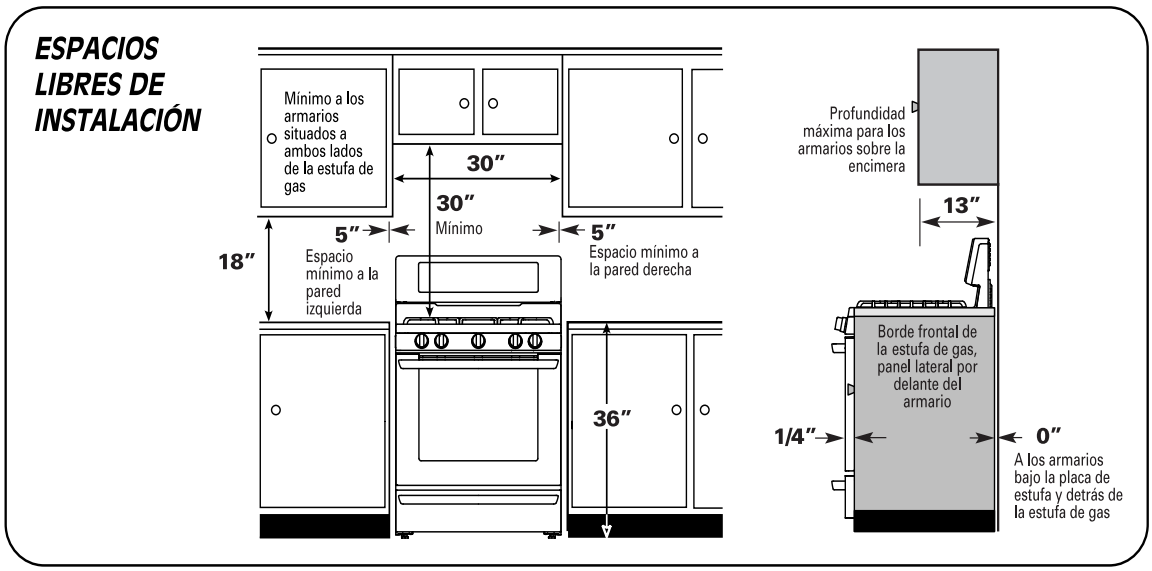

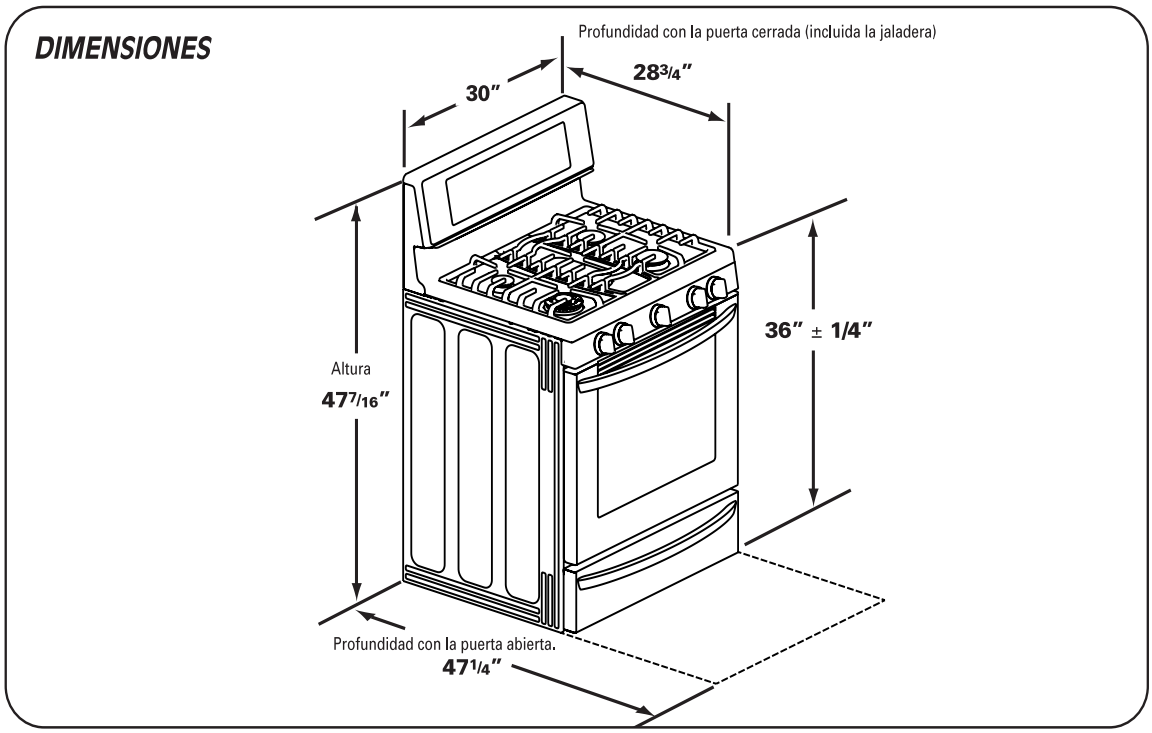

COLOCACION

No coloque la estufa de gas en lugares expuestos a fuertes corrientes. Cualquier apertura en el piso o en la pared posterior de la estufa de gas debe sellarse. Asegúrese de que las aperturas situadas alrededor de la base de la estufa, que suministran aire puro para la combustión y ventilación, no queden obstruidas por la alfombra o la carpintería.

Su estufa de gas, como muchos otros electrodomésticos, es pesada y puede instalarse sobre revestimientos de piso blandos, como vinilo amortiguado o alfombra. Preste atención al desplazar la estufa de gas sobre este tipo de piso.
Se recomienda cumplir las siguientes sencillas y económicas instrucciones para proteger su piso.

Este equipo no se debe de instalar con un sistema de ventilación que circule aire hacia la parte baja trasera de la estufa.
Este tipo de sistema de ventilación puede causar problemas de ignición y combustión en el equipo de gas, pudiendo resultar en lesiones y funcionamiento inadecuado.

La estufa de gas debe instalarse sobre una lámina de madera contrachapada (o material similar). Cuando el revestimiento del piso termina en el borde frontal de la estufa de gas, la zona de apoyo de la estufa debe fabricarse con madera contrachapada al mismo nivel, o superior, que el revestimiento del piso. Esto permitirá desplazar la estufa de gas para realizar labores de limpieza o mantenimiento, asi como el flujo de aire apropiado

INSTALACION DE LA TUBERÍA DE GAS Y LA TOMA ELÉCTRICA

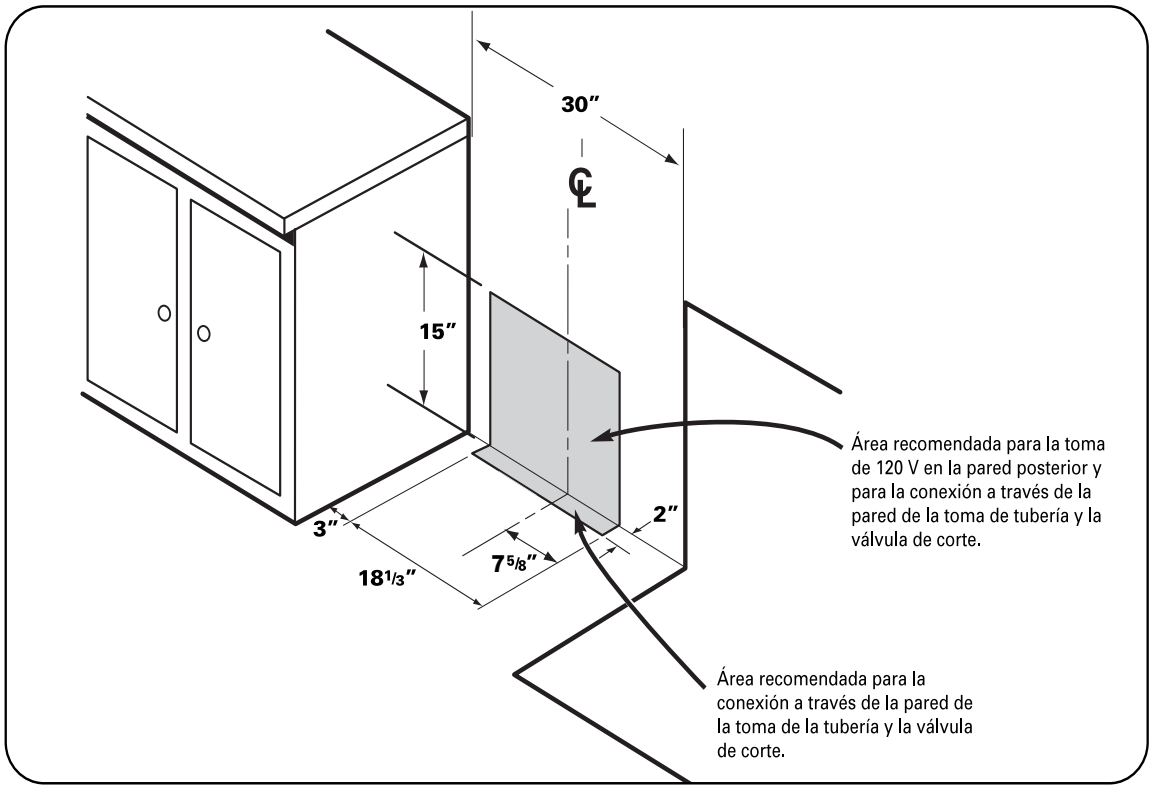

1. PROPORCIONE EL SUMINISTRO DE GAS ADECUADO

Su estufa de gas está diseñada para funcionar a una presión de 5" de columna de agua con gas natural o a una presión de 10" de columna de agua con gas LP, propano o butano.

Asegúrese de suministrar a su estufa de gas el tipo de gas para el que fue diseñada.

Esta estufa de gas se puede adaptar para usar gas natural o propano. Si decide usar esta estufa con gas LP, la adaptación debe realizarla un instalador de gas LP calificado antes de intentar poner en funcionamiento la estufa con este gas.

Para un funcionamiento correcto, la presión del gas natural suministrado al regulador debe estar entre 5" y 13" de columna de agua.

Para gas LP, la presión de suministro al regulador debe estar en 10" y 13" de columna de agua.

Al verificar el correcto funcionamiento del regulador, la presión de entrada debe ser al menos 1" mayor que la presión operativa (de admisión) indicada anteriormente.

El regulador de presión situado en la entrada del distribuidor de la estufa de gas debe conservarse en la toma de suministro,independientemente del tipo de gas que se va a utilizar.

Un conector para electrodomésticos, de metal flexible, empleado para conectar la estufa al suministro de gas, debe presentar un diámetro interior de 5/8" y tener un máximo de 5 pies de longitud para facilitar su instalación. En Canadá, los conectores flexibles deben ser conectores metálicos de pared simple con una longitud no superior a los 6 pies.

2. CONECTE LA ESTUFA AL GAS

Corte antes la válvula general de suministro de gas Desconecte la estufa de gas antigua y déjela desconectada hasta completar la nueva instalación. No olvide volver a prender el piloto del resto de los electrodomésticos de gas cuando vuelva a abrir el suministro.

Debido a los movimientos restrictivos de las canalizaciones rígidas de la estufa, se recomienda el uso de un conector para electrodomésticos de metal flexible certificado a menos que los códigos locales exijan una conexión mediante canalización rígida.

NO use nunca un conector viejo al instalar una nueva estufa de gas. Si se usa el método de la canalización rígida, debe alinear cuidadosamente la tubería; la estufa de gas no puede moverse una vez realizada la conexión.

Para prevenir fugas de gas, aplique compuesto para uniones de tubería o envuelva con cinta apropiada todas las roscas macho (externas) de las tuberías.

A Instale el adaptador de unión abocinada macho de 1/2" ó 3/4" en la rosca interna NPT de la válvula de corte manual, teniendo cuidado de asegurar la válvula de corte para evitar que gire.

B Instale el adaptador de unión abocinada de 1/2” a la rosca interna NPT de 1/2” en la entrada del regulador.
Use una llave de seguridad en el ajuste del regulador para evitar daños.

C Coloque el conector para electrodomésticos de metal flexible al adaptador de la estufa de gas. Coloque la estufa de gas de tal forma que permita la conexión en la válvula de corte.

D Cuando se hayan realizado todas las conexiones, asegúrese de que todos los controles de la estufa de gas se encuentren en su posición de apagado y abra la válvula de suministro principal de gas. Use el detector de fugas líquido en todas las juntas y conexiones para chequear la existencia de fugas en el sistema.

⚠ ADVERTENCIA!

NO USE UNA LLAMA PARA BUSCAR FUGAS DE GAS.

⚠ ADVERTENCIA!

Al usar presiones de prueba iguales o inferiores a 1/2 psig para realizar la prueba del sistema de suministro de gas sencillamente aisle la estufa del sistema de suministro de gas cerrando la válvula de corte individual.

CONEXIÓN DEL CONECTOR FLEXIBLE

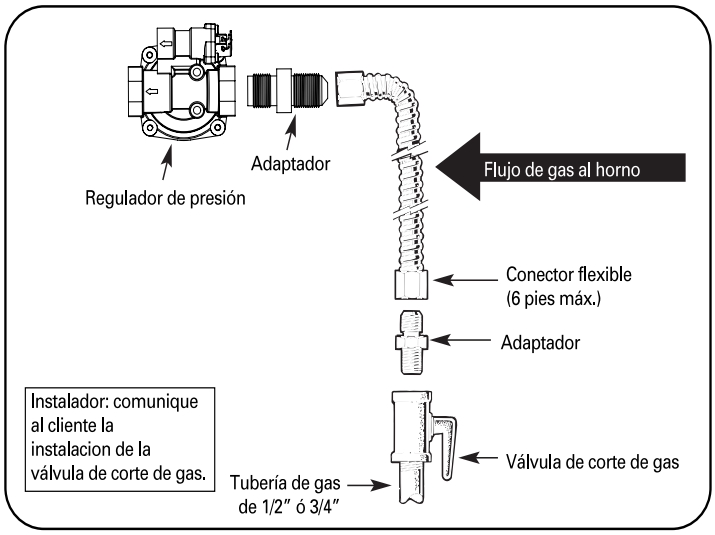

3. CONEXIONES ELÉCTRICAS

REQUISITOS ELÉCTRICOS

120 voltios, 60 hercios, conexión a tierra adecuada, circuito propio protegido mediante un interruptor de 15 ó 20 amperios o fusible retardador.

CONEXIÓN A TIERRA

IMPORTANTE: POR MOTIVOS DE SEGURIDAD PERSONAL, ESTE ELECTRODOMÉSTICO DEBE CONECTARSE CORRECTAMENTE A TIERRA.

El cable de alimentación de este electrodoméstico está equipado con un tomacorriente de tres clavijas (de puesta a tierra) que coincide con una toma de pared para tres clavijas (de puesta a tierra) y así minimizar la posibilidad de peligro por choque eléctrico de este electrodoméstico.

El cliente debe solicitar a un electricista que revise su toma de pared y el circuito a fin de asegurar la correcta puesta a tierra del tomacorriente.

Si únicamente contara con un tomacorriente estándar de dos clavijas, será responsabilidad y obligación del cliente reemplazarlo por otro de tres clavijas con una conexión a tierra adecuada.

NO CORTE NI DESMONTE, BAJO NINGUNA CIRCUNSTANCIA, LA TERCERA CLAVIJA (DE CONEXIÓN A TIERRA) DEL TOMACORRIENTE DEL CABLE DE ALIMENTACIÓN.

Acerca de los GFCI's: los GFCI's no son necesarios ni se recomiendan para tomas de pared de hornos de gas.

Los interruptores de circuito de falla de puesta a tierra (GFCI's) son dispositivos que detectan la fuga de corriente en un circuito e interrumpen automáticamente el suministro al detectar un nivel umbral de fuga. Estos dispositivos deben ser reiniciados manualmente por el cliente. El Código eléctrico nacional exige el uso de GFCI's en los tomacorrientes de estufa instalados para dar servicio a encimeras. El rendimiento de la estufa de gas no se verá afectado al funcionar bajo un circuito protegido mediante un GFCI, pero puede ocasionar molestias ocasionales.

MÉTODO RECOMENDADO

Asegúrese que existe una correcta puesta a tierra antes de usar la unidad

⚠ PRECAUCIÓN:

El cliente debe solicitar a un electricista que revise el circuito a fin de asegurar la correcta puesta a tierra del tomacorriente.

NO use un adaptador en estas situaciones, ya que la desconexión del cable de alimentación provoca un estiramiento excesivo del adaptador y puede provocar una falla eventual del terminal de tierra del adaptador.

El cliente deberá solicitar a un electricista calificado que reemplace la toma de pared de dos clavijas por una de tres (con conexión a tierra) antes de usar el electrodoméstico.

La instalación de electrodomésticos diseñados para instalaciones en viviendas móviles debe cumplir con las directrices del Manufactured Home Construction and Safety Standard, título 24 CFR, sección 3280 (antiguamente denominado Federal Standard for Mobile Home Construction and Safety, título 24, HUD, sección 280) o, cuando dicho estándar no sea aplicable, con el Standard for Manufactured Home Installations, edición más reciente (Manufactured Home Sites, Communities and Set-Ups), ANSI A225.1, edición más reciente o con los códigos locales. En Canadá, la instalación en viviendas móviles debe cumplir con el actual CAN/CSA Z240/MH Mobile Home Installation Code.

4. SELLE LOS HUECOS

Selle cualquier hueco existente en la pared de la parte posterior de la estufa y en el piso bajo la misma al terminar las conexiones.

5. INSTALE LOS QUEMADORES

⚠ PRECAUCIÓN

NO use los quemadores sin haber instalado todas sus piezas.

Coloque las tapas y cabezas de los quemadores en la estufa. Asegúrese de que las tapas y cabezas estén colocados en posición correcta. Existe un quemador pequeño, uno mediano, uno grande y otro extra-grande compuestos por cabeza y tapa.

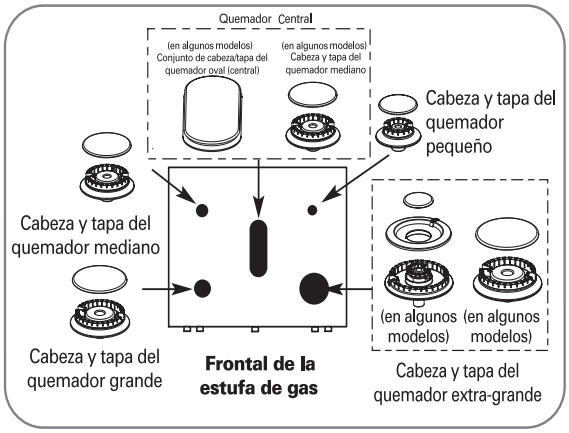

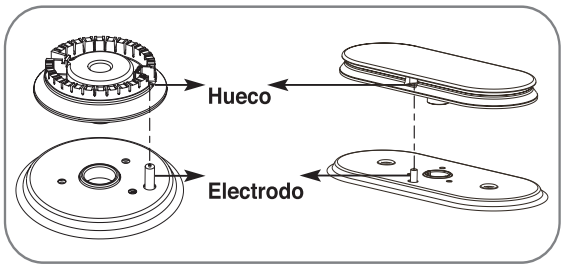

Asegúrese de colocar el hueco de la cabeza del quemador sobre el electrodo.

6. VERIFIQUE EL ENCENDIDO DE LOS QUEMADORES

Debe verificar el funcionamiento de todos los quemadores de la estufa y el horno tras chequear cuidadosamente que no existen fugas en el horno ni en las tomas de suministro de gas.

ENCENDIDO ELÉCTRICO

Escoja el mando de un quemador y presiónelo y gírelo simultáneamente a la posición **LITE**. Podrá oír el “clic” indicativo de un correcto funcionamiento del módulo generador de chispas.
Una vez purgado el aire de las tomas de suministro, el quemador deberá prenderse en 4 segundos.
Tras prender el quemador, gire el mando de la posición **LITE**. Pruebe sucesivamente cada quemador hasta verificarlos todos.

CALIDAD DE LAS LLAMAS

La calidad de la combustión de las llamas del quemador precisa determinarse visualmente.

A Llamas amarillas—Solicite asistencia técnica

B Puntas amarillas en los conos exteriores—Normal para gas LP

C Llamas azules suaves—Normal para gas natural

Si las llamas aparecen como se reflejan en la ilustración **A**, solicite asistencia técnica.
Unas llamas normales en el quemador deberán aparecer como se reflejan en la ilustración **B** o **C**, dependiendo del tipo de gas que use.
Con gas LP, la presencia de ciertas puntas amarillas en los conos exteriores se considera normal.

7. REDUCIR LA LLAMA DEL QUEMADOR A LA POSICIÓN BAJA (COCER A FUEGO LENTO).

1) Encienda todos los quemadores.
2) Gire el mando del quemador que desea ajustar hasta la posición “LO” (BAJA).
3) Extraiga el mando.
4) Introduzca un destornillador pequeño de cabeza plana en el eje de la válvula como se muestra en la Fig.1.
   En la válvula frontal derecha del modelo LRG3097S hay un ajuste secundario para la llama baja de los quemadores externos.
   Introduzca un destornillador pequeño de cabeza plana en el agujero que hay junto al vástago de la válvula, para ajustar la llama exterior como se muestra en la Fig. 2.
   Gire el tornillo de ajuste hasta que la llama alcance el tamaño deseado.
5) Vuelva a colocar el mando.

Nota: Para realizar el ajuste, sujete el eje de la válvula con una mano mientras gira el tornillo con la otra mano.

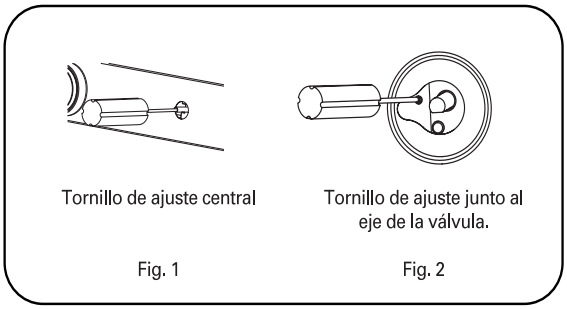

6) Compruebe la estabilidad de la llama.

Prueba 1: Gire con rapidez el mando de la posición “HI" (alta) a “LOW” (baja).
Si la llama se apaga, aumente el tamaño de ésta y vuelva a realizar la prueba.

Prueba 2: Con el quemador en la posición “LOW” (baja), abra y cierre la puerta del horno con rapidez.
Si la llama se apaga al abrir la puerta, aumente la fuerza de ésta y realice la prueba de nuevo.

7) Repita los pasos del 1 al 5 para cada uno de los quemadores.

8. VERIFIQUE EL ENCENDIDO DE LOS QUEMADORES (HORNO Y PARRILLA).

Para verificar el encendido del quemador del horno siga los pasos descritos a continuacion:

1) Retire los accesorios de empaque del interior del horno.
2) Presione "Bake" (350 será mostrado en la pantalla).
3) Presione "Start".

Tardará alrededor de 30 y 90 segundos para que el quemador comience a calentar.

Para verificar el encendido del quemador de la parrilla siga los pasos descritos a continuacion:

1) Presione "Broil" ("Hi" será mostrado en la pantalla).
2) Asegurese de que la puerta del horno este cerrada.
3) Presione "Start".

Tardará alrededor de 30 y 90 segundos para que el quemador comience a calentar.

NOTA: No intente encender los quemadores de horno y parrilla durante una falla electrica. La estufa utiliza un sistema de ignición electrico, por lo tanto no será posible ser utilizada sin energía electrica.

9. AJUSTE LOS REGULADORES DE FLUJO DE LOS QUEMADORES DE LA PARRILLA Y EL HORNO

La estufa cuenta con reguladores de flujo ajustados desde su fabricación para un correcto flujo de aire utilizando gas natural. Para la conversión a gas LP, se deben seguir las instrucciones que vienen dentro del kit de conversión. Esta conversión debe ser realizada por un técnico calificado.

10. INSTALACIÓN DEL DISPOSITIVO ANTIVUELCO

SITÚE EL SOPORTE USANDO LA PLANTILLA

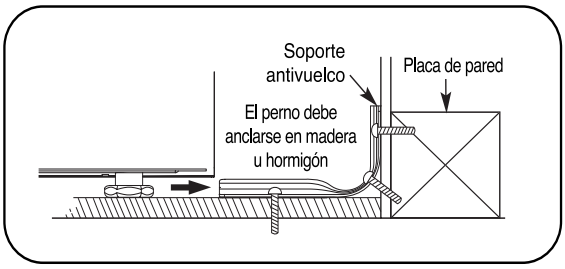

Existe un soporte antivuelco empaquetado junto con una plantilla.
Las instrucciones incluyen información adicional para completar la instalación.
Lea y cumpla la hoja de instrucciones de instalación (plantilla).

⚠ ADVERTENCIA

- **La estufa de gas debe asegurarse mediante un dispositivo antivuelco aprobado.**
- **A menos que la instalación se haya realizado correctamente, la estufa podría volcar sobre usted, o sobre un niño subido, sentado o apoyado sobre una puerta abierta.**
- **Tras instalar el dispositivo antivuelco, verifique que está instalado correctamente intentando, con cuidado, inclinar la estufa de gas hacia delante.**
- **Esta estufa de gas ha sido diseñada cumpliendo todos los estándares de vuelco de la industria reconocidos, bajo todas las condiciones habituales.**
- **La instalación del dispositivo antivuelco debe cumplir todos los códigos locales para la seguridad del electrodoméstico.**
- **El uso de este dispositivo no impide el vuelco de una estufa de gas no instalada correctamente.**

11. NIVELACIÓN DE LA ESTUFA DE GAS

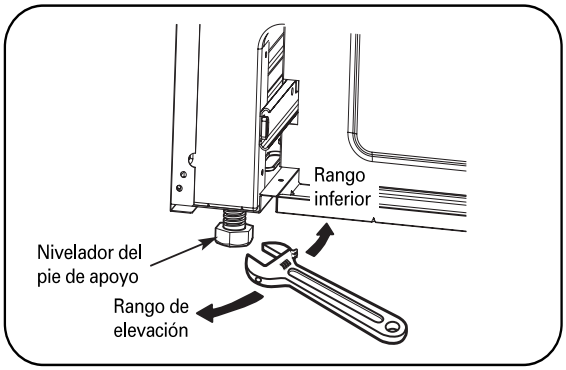

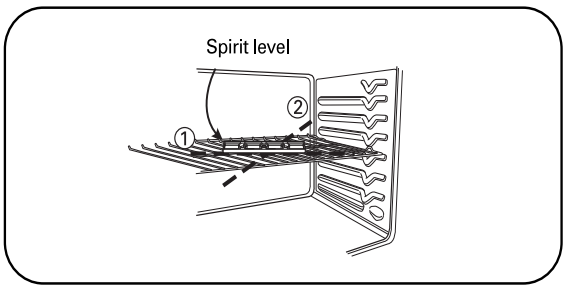

A Introduzca las bandejas en el horno y sitúe la estufa de gas en su lugar de instalación.

B Verifique la nivelación colocando un nivel o una taza parcialmente llena de agua en una de las bandejas del horno. Si usa un nivel, realice dos lecturas: con el nivel situado primero en una diagonal y luego en la otra.

C Retire la gaveta. Examine la sección Cuidado y limpieza de la estufa de gas en la Guía de usuario. Los pies de nivelación frontales y posteriores pueden ajustarse desde la base.

D Use una llave de boca o inglesa para ajustar los pies de nivelación hasta que la estufa de gas esté nivelada.

Memo

LG
Life's Good

LG Customer Information Center	
1-800 -243-0000	USA, Consumer User
1-888- 865-3026	USA, Commercial User
1-888 -542-2623	CANADA
Register your product Online!	
www.lg.com	

Printed in Mexico