LG
Life's Good

ESPAÑOL

MANUAL DE INSTALACIÓN
ESTUFA ELÉCTRICA

Sírvase leer cuidadosamente estas instrucciones antes de instalar y poner a funcionar la estufa.

LRE3027ST	LRE3021ST	LDE3037ST	LDE3035SW
LRE3025ST	LRE3085ST	LDE3037SB	LDE3031ST
LRE3023ST	LRE3083ST	LDE3037SW	LSE3092ST
LRE3023SB	LRE3083SB	LDE3035ST	LSES302ST
LRE3023SW	LRE3083SW	LDE3035SB	

P/No.: MFL57205804

www.lg.com

ÍNDICE

3 SEGURIDAD

3 Antes de Comenzar
3 Importantes Instrucciones de Seguridad
5 Preparativos Para Instalar la Estufa

6 PREPÁRESE PARA INSTALAR LA COCINA

6 Esquemas de la Instalación

8 CONEXIONES ELÉCTRICAS

8 Requisitos para la Conexión Eléctrica
8 Conecte el Cable de la Cocina
10 Conexión de 3 Conductores con un Cable de Suministro Eléctrico
11 Conexión de 4 Conductores con un Cable de Suministro Eléctrico
11 Conexión de 3 Conductores: Tubo
12 Conexión de 4 Conductores: Tubo

13 INSTALE LA COCINA

13 Instalación del Dispositivo Antivuelco
13 Instalación Final
13 Relleno Posterior Opcional

ANTES DE COMENZAR

Retire toda la cinta y los materiales de embalaje antes de utilizar la cocina.

Deseche todas las bolsas plásticas luego de desempacar la cocina. No permita que los niños jueguen con los materiales de embalaje.

Puede descargar el manual de instalación en: http://www.lg.com.

IMPORTANTES INSTRUCCIONES DE SEGURIDAD

Lea y siga todas las instrucciones antes de usar su horno para evitar riesgos de incendios, descargas eléctricas, heridas a las personas o daños al utilizar la cocina. Esta guía no incluye todas las posibles situaciones que se podrían producir. Para mayor asistencia comuníquese con su agente de servicio técnico o con el fabricante.

Este es el símbolo de alerta de seguridad. Este símbolo lo alerta sobre los posibles riesgos que pueden causarle heridas a usted y a terceros. Todos los mensajes de seguridad estarán precedidos por el símbolo de alerta de seguridad con la palabra «ADVERTENCIA» o «PRECAUCIÓN».

⚠ ADVERTENCIA

Este símbolo lo alertará sobre los peligros o prácticas riesgosas que podrían provocar lesiones graves o la muerte.

⚠ PRECAUCIÓN

Este símbolo lo alertará sobre los peligros o prácticas riesgosas que podrían provocar lesiones corporales o daño a la propiedad.

⚠ ADVERTENCIA

- **Debe seguirse con exactitud la información de este manual.**
  - Podría producirse un incendio o una descarga eléctrica causando daños a la propiedad, heridas o la muerte.
- **No pise o se siente sobre la puerta del horno. Instale el soporte antivuelco incluidos con la cocina.**
  - La cocina podría tumbarse y el derrame de líquidos o alimentos calientes o la caída de la cocina misma podrían provocar heridas.
  - Si se separa la cocina de la pared, para limpiarla, repararla, o por cualquier otro motivo, asegúrese de que se coloque nuevamente el dispositivo antivuelco en forma correcta cuando se vuelva a empujar la cocina contra la pared.
  - Instale el Soporte Antivuelco. Dos tornillos deben installarese en al menos dos posiciones separadas entre si.
  - Un niño o un adulto podrían morir si se vuelca la cocina.
  - 1) De acuerdo con la Plantilla de Soporte Antivuelco, instale soporte al piso y a la pared.
  - El soporte antivuelco sujetarán la cocina sosteniendo las patas traseras de la cocina y la Plantilla de Soporte Antivuelco le indicará fácilmente la ubicación correcta del soporte antivuelco.
  - 2) Asegure la cocina al Soporte Antivuelco colocando las pata de la cocina en cada Soporte Antivuelco.
  - 3) Debe volver a asegurar el Soporte Antivuelco si puede mover la cocina en otra dirección diferente que hacia el frente de la cocina.
  - 4) Vea las instrucciones de instalación para mayores detalles (diríjase a la página 13)
  - De no hacerlo, podrían producirse la muerte o quemaduras graves en niños o adultos.
- **Debe contar con dos o más personas para mover e instalar la cocina. (Peligro de Peso Excesivo)**
  - No hacerlo podría daños en la espalda y otros.
- **Nunca tire o empuje por las manijas de la puerta para mover e instalar la cocina.**
  - Hacerlo podría dañar seriamente la puerta de la cocina.
- **Las instalaciones con circuitos derivados nuevos (1996 NEC) para casas rodantes, vehículos recreativos, y aquellas instalaciones donde los códigos locales no permiten la conexión a tierra mediante un conductor neutro necesitarán una conexión por cable para cocina de 4 conductores certificado por las normas UL o un tubo para 4 conductores.**

⚠ ADVERTENCIA

- **No se deben modificar el cable de alimentación ni el enchufe. Si el tomacorriente no coincide, asegúrese de que un electricista calificado instale un tomacorriente apropiado.**
- **Se prohíbe utilizar un cable prolongador para conectar a la electricidad. Se recomienda enfáticamente que se conecten el cable de alimentación y el enchufe directamente al tomacorriente.**
- **Este electrodoméstico requiere de conexión eléctrica a tierra.**
- **Asegúrese de que el cable de alimentación no esté pellizcado o comprimido por la cocina u otro objeto pesado.**
  - No hacerlo podría causar quemaduras graves o descargas eléctricas.
- **Nunca retire la cubierta de protección que cubre la parte trasera del horno.**
  - Hacerlo podría dañar seriamente el cable de alimentación. El daño provoca quemaduras graves y descargas eléctricas.
- **Debe conectarse el conductor del medio (neutro o de conexión a tierra) de un cable de alimentación de 3 conductores o un tubo de 3 cables al borne central de la caja de terminales principal. Los dos conductores restantes del cable de alimentación o tubo deben conectarse a los bornes externos de la caja principal de conexión de terminales.**
  - No hacerlo podría causar descargas eléctricas heridas graves o la muerte.
- **Debe utilizarse únicamente un conjunto de cables de suministro eléctrico de 4 conductores de 120/240 voltios, para 50 amperes que sea específico para uso en cocinas, con conectores tipo lazo cerrado o terminales tipo horquilla de extremo abierto con los extremos levantados. Debe conectarse el conductor del medio (neutro) de un cable de alimentación de 4 conductores o un tubo de 4 cables al borne central de la caja de terminales principal. Los dos conductores restantes del cable de alimentación o tubo deben conectarse a los bornes externos de la caja de conexión de terminales principal. El 4º conector a tierra debe conectarse al marco de la cocina con el tornillo de puesta a tierra.**
  - No hacerlo podría causar descargas eléctricas, heridas graves o la muerte.

⚠ PRECAUCIÓN

- **Debe colocarse guantes durante el proceso de instalación.**
  - No hacerlo podría provocar heridas físicas.
- **Asegúrese de que el revestimiento de pared, la encimera y los gabinetes que rodean la cocina puedan soportar el calor generado por la cocina (hasta 194º F).**
  - Podrían decolorarse, perder capas o fundirse.
  - Esta cocina ha sido diseñada de acuerdo con la temperatura máxima permisible de 194ºF para gabinetes de madera.
- **Debe evitarse la colocación de espacios de almacenamiento por encima de la superficie.**
- **Debe colocar una campana de cocina que sobresalga horizontalmente como mínimo 5 pulgadas de la parte inferior de los gabinetes. En caso de que se coloquen gabinetes de almacenamiento.**
  - Pueden reducirse los riesgos de quemaduras o incendio por estirarse sobre los elementos en la superficie caliente.
- **No debe instalar la cocina en el sector húmedo. Las salpicaduras de agua o cualquier electrolito sobre la cocina podrían provocar una descarga eléctrica.**
- **No debe permitir que se acumule la grasa de cocinar u otro material inflamable en, o cerca de, la cocina.**
  - Hacerlo podría causar quemaduras graves.

⚠ ADVERTENCIA

- **La información de este manual debe seguirse al pie de la letra.**
  - Puede provocarse una descarga eléctrica generando daños a la propiedad, lesiones personales o la muerte.

⚠ ADVERTENCIA

RIESGO DE VOLCAR

Un niño o un adulto pueden volcar el aparato y provocar su muerte. Verifique que los corchetes anti-vuelco han sido instalados. Asegurese que los corchetes anti-vuelcos estén ajustados cuando mueva el aparato. No haga funcionar el aparato sin que los corchetes anti-vuelco estén ajusados. No seguir estas instrucciones puede ser causa de muerte o graves quemaduras en niños o adultos.

A fin de examinar visualmente que el tubo nivelador posterior está introducido en el corchete, coja la esquina superior posterior del aparato e inclinela con cuidado hacia adelante.

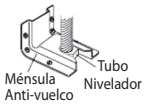

⚠ PRECAUCIÓN

- **Colóquese unos guantes durante el procedimiento de instalación.**
  - Si no lo hace, podría sufrir lesiones corporales.

NOTA

- Antes de instalar la estufa lea todas las instrucciones incluidas en estas instrucciones de instalación.
- Antes de conectar la fuente de alimentación eléctrica debe quitar todos los materiales de empaque del compartimiento del horno.
- Cumpla con todos los códigos y ordenanzas vigentes.
- Siempre deje estas instrucciones con el consumidor.
- Pida al instalador que le muestre la ubicación del interruptor o fusible. Márquelo para una fácil referencia.

NOTA

Conserve estas instrucciones junto con su manual del propietario para cualquier consulta en el futuro.

- Al igual que cuando se utiliza cualquier artefacto que genera calor, deben seguirse ciertas precauciones de seguridad.
- Cerciórese de que su estufa sea instalada y conectada a tierra correctamente por un instalador o técnico de servicio calificado.
- Cerciórese de que todos los adornos o recubrimientos de la pared que están alrededor de la estufa tienen la capacidad de resistir el calor generado por la misma.
- Se debe evitar el uso de gabinetes de almacenamiento encima de la estufa para no tener que alcanzarlos por encima de los elementos de cocción.

PREPARATIVOS PARA INSTALAR LA ESTUFA

HERRAMIENTAS NECESARIAS

Destornillador Phillips

Nivel

Destornillador de hoja plana

Llave de tuercas ajustable

Llave de caja de 1/4"

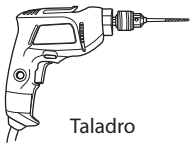
Taladro

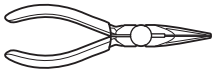
Alicates

Gafas protectoras

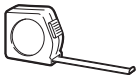
Cinta métrica

Guantes

Lápiz

PIEZAS PROVISTAS

Plantilla (1)

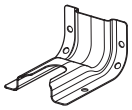
Juego de ménsula anti-volcadura (1)

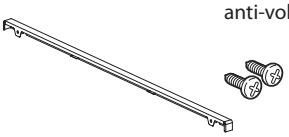
Relleno posterior y tornillos (solo en la serie LSE)

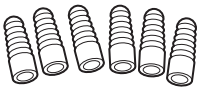
Manguitos de anclaje (6)

Pernos de fijación (6)

(Solamente cuando se instala la ménsula de anti-volcadura en pisos de concreto)

PIEZAS NO PROVISTAS

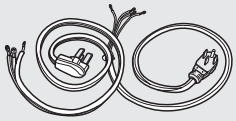
(Aprobado por la UL para 40 0 50 AMPS)

Cable de 4 alambres o de 3 alambres

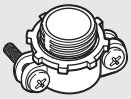
Tensor de alivio

(Solamente para instalaciones con conducto portacables)

ESQUEMAS DE LA INSTALACIÓN

NOTA

RESERVADO PARA USO DEL INSPECTOR ELÉCTRICO LOCAL

HOLGURAS Y DIMENSIONES (Figura 1)
Consulte la figura 1 a continuación para la instalación de la estufa.
No debe instalarse un cocina independiente a menos de 15/32 (12 mm) de cualquier superficie adyacente.

ADVERTENCIA

- **Para la instalación o para mover el horno, son necesarias dos personas. (Riesgo de peso excesivo)**
  - Ignorar esta advertencia puede causar daños en la espalda u otros daños.
- **No tire ni empuje de las asas de la puerta superior o inferior para mover e instalar el horno.**
  - Ignorar esta advertencia puede causar daños serios en la puerta del horno.

PRECAUCIÓN

- **Debe evitarse la colocación de espacios de almacenamiento por encima de la superficie.**
- **Coloque una campana de cocina que sobresalga horizontalmente como mínimo 5 pulgadas de la parte inferior de los gabinetes en caso de que se coloquen gabinetes de almacenamiento.**
  - Pueden reducirse los riesgos de quemaduras o incendio por estirarse para alcanzar elementos sobre la superficie caliente.
- **Asegúrese de que el revestimiento de pared, la encimera y los gabinetes que rodean la cocina puedan soportar el calor generado por la cocina (hasta 194ºF).**
  - Podrían decolorarse, perder capas o fundirse.
  - Esta cocina ha sido diseñada de acuerdo con la temperatura máxima permisible **de 194°F** para gabinetes de madera.

Para el modelo : series LRE

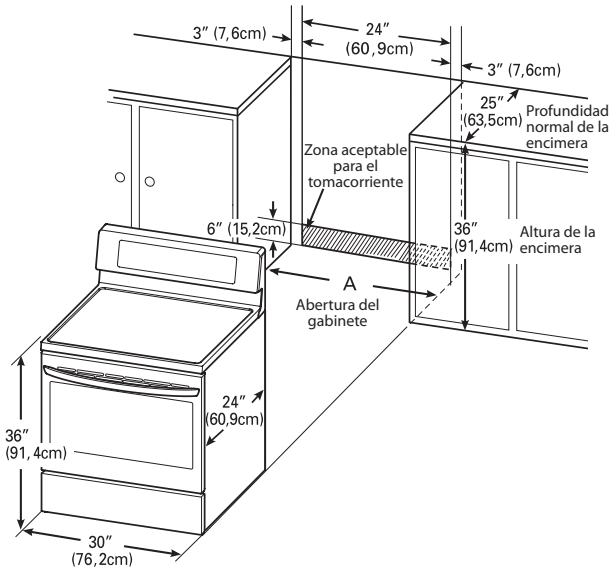

A = 30" (76,2 cm) para los EE.UU.
= 30" (76,2 cm) ~ 31" (78,7 cm) para CANADÁ

FIGURA 1

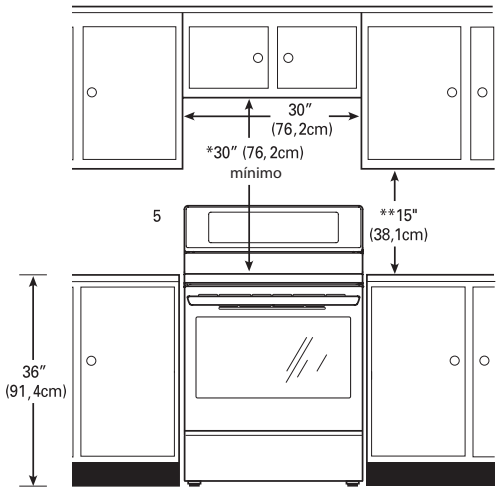

FIGURA 2

Para el modelo : series LSE

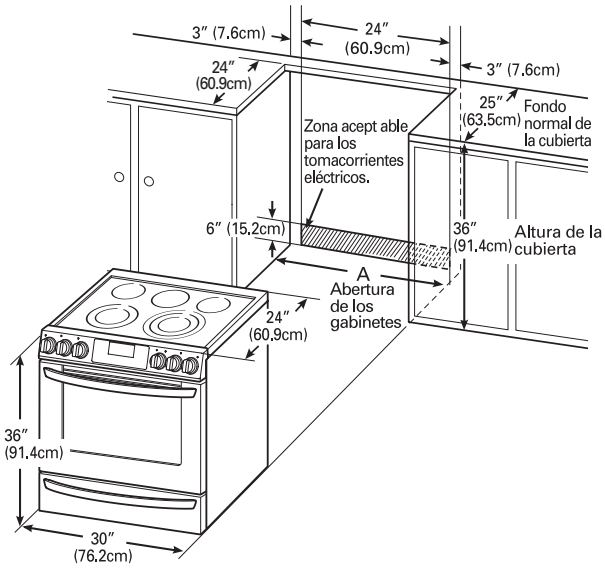

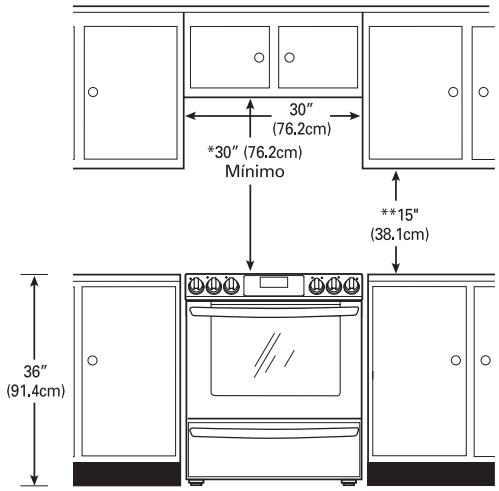

A = 30" (76,2 cm) para los EE.UU.
= 30" (76,2 cm) ~ 31" (78,7 cm) para CANADÁ

FIGURA 1

FIGURA 2

Para el modelo : series LDE

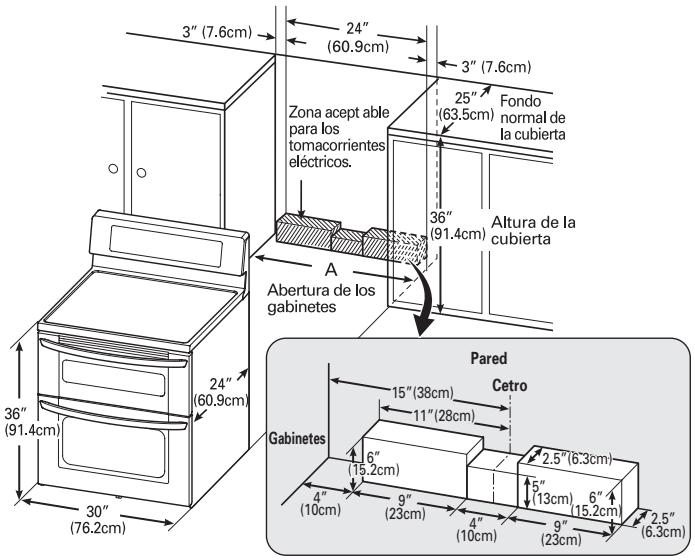

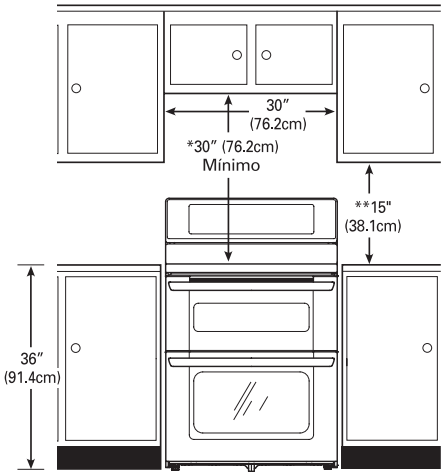

A = 30" (76,2 cm) para los EE.UU.
= 30" (76,2 cm) ~ 31" (78,7 cm) para CANADÁ

FIGURA 1

FIGURA 2

DIMENSIONES MÍNIMAS (Figura 2)

* 30″ (76,2 cm) de separación mínima entre la parte superior del espacio para cocinar y la parte inferior de un gabinete metálico o de madera sin protección; o 24″ (60,9 cm) como mínimo cuando la parte inferior del gabinete metálico o de madera esté protegido por al menos un tablero ignífugo de 1/4″ (6,4 cm) cubierto por una lámina de acero calibre MSG Nº 28, acero inoxidable de 0,015″ (0,381 mm), aluminio de 0,024″ (0,610 mm) o cobre de 0,020″ (0,508 mm).

** 15″ (38,1 cm) como mínimo entre la encimera y la parte inferior de los gabinetes adyacentes.

REQUISITOS PARA LA CONEXIÓN ELÉCTRICA

Un técnico calificado debe instalar y conectar a tierra este electrodoméstico en un circuito derivado de acuerdo con el código Eléctrico Nacional ANSI/NFPA Nº 70 - última edición.

Todo el cableado debe adecuarse a los Códigos Eléctricos Nacionales y Locales. Esta cocina requiere de un sistema eléctrico monofásico de 3 conductores de corriente alterna de 120/208V o 120/240V 60Hz. Utilice únicamente un cable de cocina certificado por las normas UL de 3 conductores o de 4 conductores con terminales tipo lazo cerrado, terminales tipo horquilla de extremo abierto con los extremos levantados o una terminación similar. NO instale el cable de alimentación sin un aliviador de tensión.

Se requiere de un cable de cocina para 40 amperes con un rango de voltaje mínimo de 120/240. Si se utiliza un cable de cocina para 50 amperes, debe especificar su uso en aberturas de conexión de un diámetro de 1⅜". Este electrodoméstico puede conectarse mediante un tubo o cable de alimentación. Si se utiliza un tubo, diríjase a la página 10 para **conexiones de tubos de 3 conductores** o a la página 11 para **conexiones de tubos de 4 conductores.**

⚠ ADVERTENCIA

- **Las instalaciones con circuitos derivados nuevos (1996 NEC) para casas rodantes, vehículos recreativos, y aquellas instalaciones donde los códigos locales no permiten la conexión a tierra mediante un conductor neutro necesitarán una conexión por cable para cocina de 4 conductores certificado por las normas UL o un tubo para 4 conductores.**
- **No se deben modificar el cable de alimentación ni el enchufe. Si el tomacorriente no coincide, asegúrese de que un electricista calificado instale un tomacorriente apropiado.**
- **Se prohíbe utilizar un cable prolongador para conectar a la electricidad. Se recomienda enfáticamente que se conecten el cable de alimentación y el enchufe directamente al tomacorriente.**
- **Este electrodoméstico requiere de conexión eléctrica a tierra.**
- **Asegúrese de que el cable de alimentación no esté pellizcado por la cocina u otro objeto pesado.**
  - No hacerlo podría causar quemaduras graves o descargas eléctricas.

Clasificación especificada del conjunto de cables de suministro eléctrico.				
Clasificación del rango, watts		Clasificación especificada en amperes del conjunto de cables de suministro eléctrico.	Diámetro de la abertura de conexión de la cocina (en pulgadas).	
3 conductores de 120/240 voltios	3 conductores de 120/208 voltios		Cable de alimentación	Tubo
8.750 - 16.500 16.501 - 22.500	7.801 - 12.500 12.501 - 18.500	40 o 50 A 50	1 3/8" 1 3/4"	1 1/8" 1 3/8"

Tomacorriente de Pared de 3 o 4 Conductores

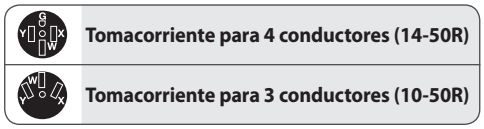

FIGURA 3

CONECTE EL CABLE DE LA COCINA

Debe retirar la cubierta del Acceso Trasero. Afloje los dos tornillos con un destornillador. Entonces podrá acceder a la caja de terminales.

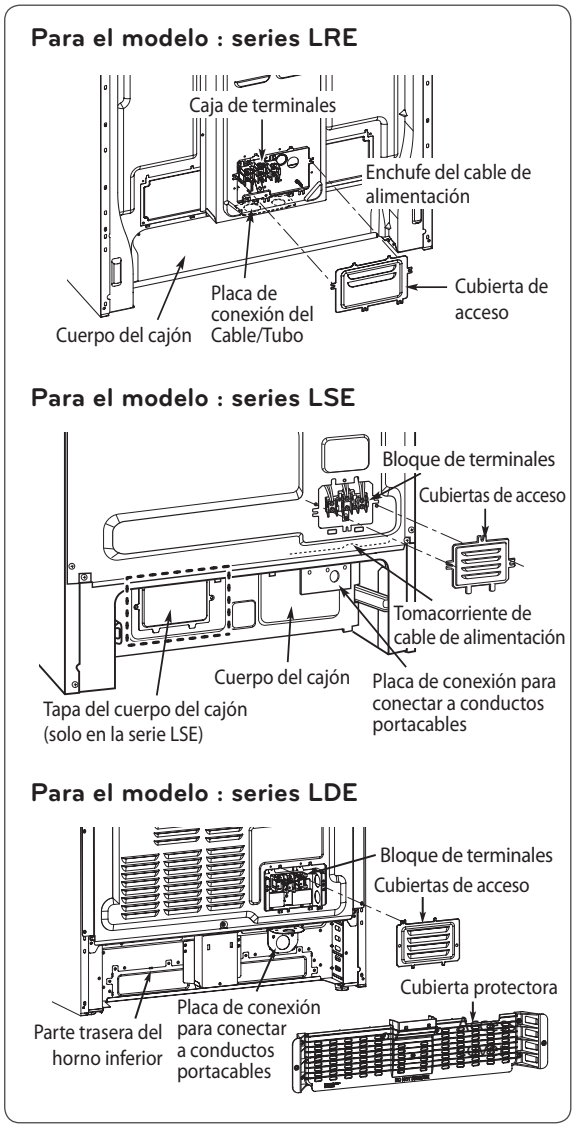

FIGURA 4

La placa de conexiones se utiliza para la instalación del cable o tubo de alimentación. Para el cable de alimentación, instálelo con la placa de conexiones COMO ESTÁ INSTALADA. Para el tubo, extraiga la placa de conexiones y utilice el orificio para tubo (1 1/8") en lugar del orificio para cable de alimentación (1 3/8"). (Remítase a las Figuras 5 y 6).

⚠ ADVERTENCIA (solo los series LDE)

- **No retire nunca la cubierta de protección de la parte trasera inferior del horno.**
  - Ignorar esta advertencia puede causar daños serios al cable de alimentación. El daño causa serias quemaduras y una descarga electrica.

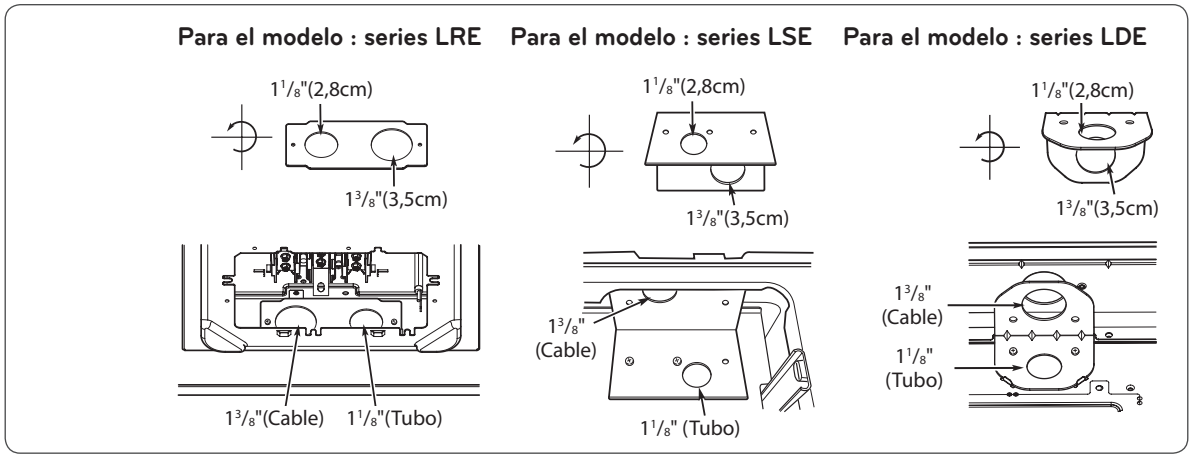

Retire la placa de conexión para tubo

FIGURA 5

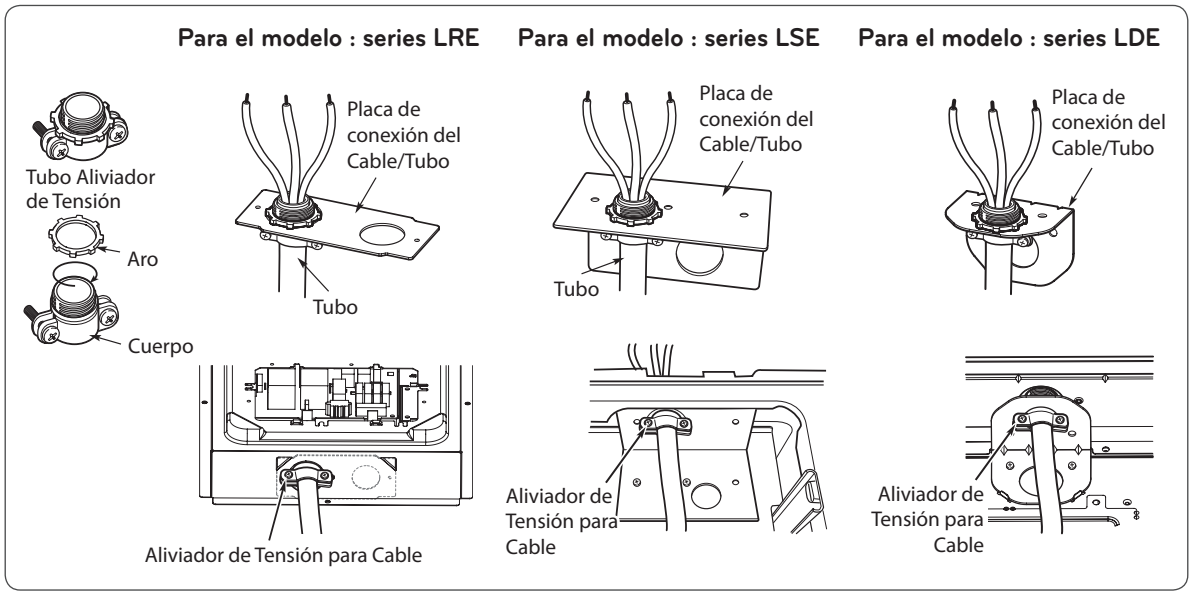

Reinstalar la Placa de Conexión del Cable/Tubo

FIGURA 6

CONEXIÓN DE 3 CONDUCTORES CON UN CABLE DE SUMINISTRO ELÉCTRICO

⚠ ADVERTENCIA

- **El conductor central (neutro o tierra), de color blanco, de un cable de 3 conductores o un ducto para tres conductores debe conectarse en el polo central de la caja de terminales. Los dos conductores restantes del cable de alimentación o tubo deben conectarse a los bornes externos de la caja de conexión de terminales principal.**
  - No hacerlo podría causar descargas eléctricas, heridas graves o la muerte.

Instale el cable de alimentación de la siguiente manera:

Para instalaciones con cable de alimentación, enlace el aliviador de tensión sobre el orificio para el cable de alimentación ($1^3/_8$”) que se encuentra debajo de la parte trasera del horno. Inserte el cable de alimentación en el aliviador de tensión y ajústelo. (Remítase a la Figura 7.)

NO instale el cable de alimentación sin un aliviador de tensión.

1. Extraiga los 3 tornillos inferiores de la caja de terminales y consérvelos. (Remítase a la Figura 8.)
2. Inserte los 3 tornillos a través de cada terminal del cable de alimentación y dentro de los terminales inferiores de la caja de terminales. Asegúrese de que el conductor central (neutro), de color blanco, esté conectado a la posición inferior central de la caja de terminales.
3. Ajuste los 3 tornillos en forma segura en la caja de terminales. No retire las conexiones de la chapa de conexión a tierra.
4. Remítase a la página 13.

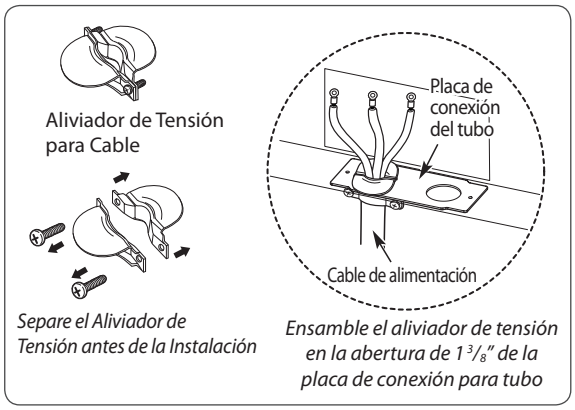

FIGURA 7

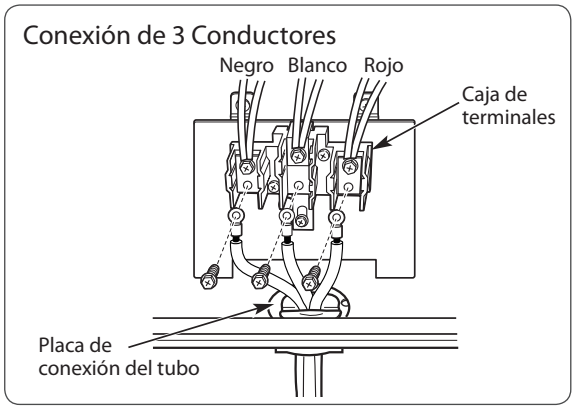

FIGURA 8

* Si los tornillos no están bien apretados, puede causar chispas eléctricas y lesiones personales graves o la muerte.

CONEXIÓN DE 4 CONDUCTORES CON UN CABLE DE SUMINISTRO ELÉCTRICO

⚠ ADVERTENCIA

- **Debe utilizarse únicamente un conjunto de cables de suministro eléctrico de 4 conductores de 120/240 voltios, para 50 amperes que sea específico para uso en cocinas, con conectores tipo lazo cerrado o terminales tipo horquilla de extremo abierto con los extremos levantados. El conductor central (neutro), de color blanco, de un cable de alimentación o un ducto para 4 conductores debe conectarse en el polo central de la caja de terminales. Los dos conductores restantes del cable de alimentación o tubo deben conectarse a los bornes externos de la caja de conexión de terminales principal. El cuarto conductor, para tierra (verde), se debe conectar al marco de la estufa con el tornillo de tierra.**
  - No hacerlo podría causar descargas eléctricas, heridas graves o la muerte.

Instale el cable de alimentación de la siguiente manera:

Para instalaciones con cable de alimentación, enlace el aliviador de tensión sobre el orificio para el cable de alimentación ($1^3/_8$”) que se encuentra debajo de la parte trasera del horno. Inserte el cable de alimentación en el aliviador de tensión y ajústelo. (Remítase a la Figura 7.)

NO instale el cable de alimentación sin un aliviador de tensión.

1. Extraiga los 3 tornillos inferiores de la caja de terminales y consérvelos. (Remítase a la Figura 9.)
2. Extraiga y descarte la chapa de conexión a tierra como puede verse en la Figura 9.
3. Inserte el tornillo de tierra en el terminal del conductor de tierra (verde) del cable de alimentación y asegúrelo al marco de la estufa.
4. Inserte los 3 tonillos en cada aro terminal del cable de alimentación y en las terminales inferiores de la caja de alimentación. Asegúrese de que el conductor central (neutro), de color blanco, esté conectado a la posición inferior central del bloque terminal.
5. Ajuste los 3 tornillos en forma segura en la caja de terminales.

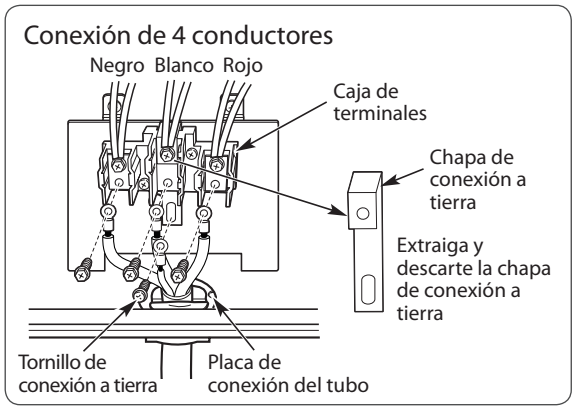

FIGURA 9

CONEXIÓN DE 3 CONDUCTORES: TUBO

Instale el tubo de la siguiente manera:

Extraiga la placa de conexiones de Tubo de la parte trasera del horno como puede observarse en la Figura 5. Debe utilizarse el orificio para tubo ($1^1/_8$").

Primero, prepare los conductores del tubo como puede observarse en la figura 10.

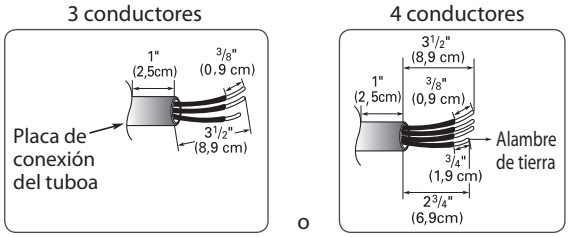

FIGURA 10

En segundo lugar, instale el tubo como se muestra en la Figura 6.

Para las instalaciones de tubo, compre el aliviador de tensión, e insértelo en el orificio para tubo ($1^1/_8$”). Luego instale el tubo a través del cuerpo del aliviador de tensión y ajuste el aliviador de tensión con su aro. Instale nuevamente los soporte.

Para conexiones con tubo:

Si el conductor del tubo es de cobre, debe ser un cableado de 8 o 10 AWG.

Si el conductor del tubo es de aluminio, debe ser un cableado de 6 u 8 AWG.

1. Afloje los 3 tornillos inferiores de la caja de terminales. (Remítase a la Figura 11.)
2. Inserte el extremo pelado del conductor (blanco/neutro) en la abertura central de la caja de terminales. No retire las conexiones de la chapa de conexión a tierra.
3. Inserte los extremos pelados de los dos conductores laterales en las aberturas inferior izquierda e inferior derecha de la caja de terminales. Ajuste los 3 tornillos en forma segura en la caja de terminales. (aproximadamente 35 - 50 IN-LB)
4. Remítase a la página 13.

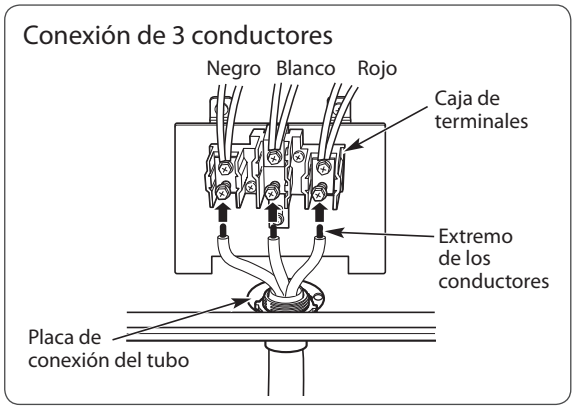

FIGURA 11

* Si los tornillos no están bien apretados, puede causar chispas eléctricas y lesiones personales graves o la muerte.

CONEXIÓN DE 4 CONDUCTORES: TUBO

⚠ ADVERTENCIA

- **El conductor central (neutro), de color blanco, de un cable de alimentación o un ducto para 4 conductores debe conectarse en el polo central de la caja de terminales. Los dos conductores restantes del cable de alimentación o tubo deben conectarse a los bornes externos de la caja de conexión de terminales principal. El cuarto conductor, para tierra (verde), se debe conectar al marco de la estufa con el tornillo de tierra.**
  - No hacerlo podría causar descargas eléctricas, heridas graves o la muerte.

1. Siga las instrucciones detalladas en «Instale el tubo de la siguiente manera» en la página 11 para instalar correctamente el aliviador de tensión. NO instale el tubo sin un aliviador de tensión.
2. Afloje los 2 tornillos inferiores derecho e izquierdo de la caja de terminales. (Remítase a la Figura 12.) Extraiga los 2 tornillos inferiores del centro.
3. Extraiga y descarte la chapa de conexión a tierra como puede verse en la Figura 12. No descarte ningún tornillo.
4. Coloque el extremo pelado del conductor de conexión a tierra y asegúrelo con el tornillo de conexión a tierra (verde). (Remítase a la Figura 12).
5. Inserte el extremo pelado del conductor (blanco/neutro) en la abertura central de la caja de terminales.
6. Inserte los extremos pelados de los dos conductores laterales en las aberturas izquierda y derecha de la caja de terminales. Ajuste los 3 tornillos en forma segura en la caja de terminales. (aproximadamente 35 - 50 IN-LB)
7. Remítase a la página 13.

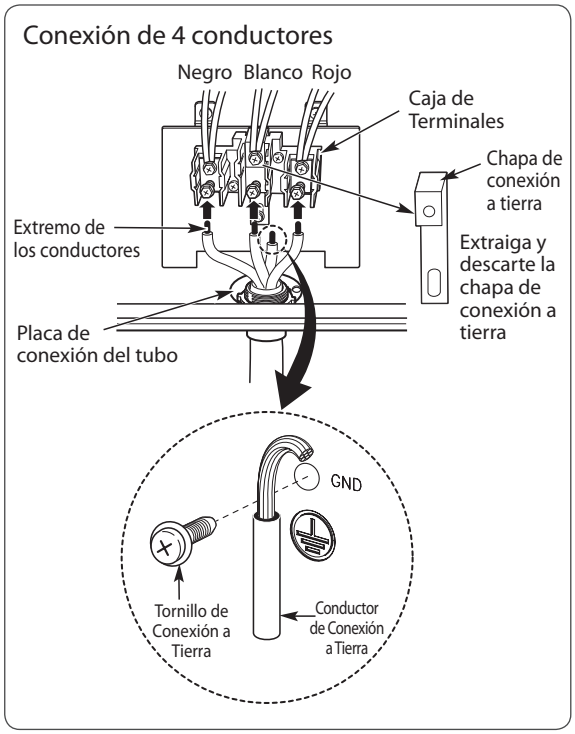

FIGURA 12

* Si los tornillos no están bien apretados, puede causar chispas eléctricas y lesiones personales graves o la muerte.

Vuelva a colocar la cubierta de acceso en la parte trasera de la cocina. Para volver a colocar la cubierta de los conductores, inserte las dos pestañas en las aberturas ubicadas debajo de la abertura y ajuste los tres tornillos.

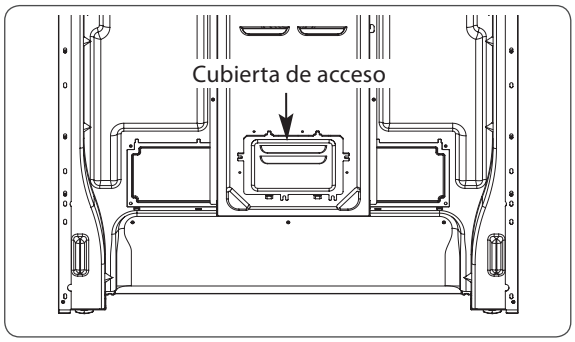

INSTALACIÓN DEL DISPOSITIVO ANTIVUELCO

⚠ ADVERTENCIA

RIESGO DE VOLCAR

Un niño o un adulto pueden volcar el aparato y provocar su muerte. Verifique que los corchetes anti-vuelco han sido instalados. Asegurese que los corchetes anti-vuelcos estén ajustados cuando mueva el aparato. No haga funcionar el aparato sin que los corchetes anti-vuelco estén ajusados. No seguir estas instrucciones puede ser causa de muerte o graves quemaduras en niños o adultos.

A fin de examinar visualmente que el tubo nivelador posterior está introducido en el corchete, coja la esquina superior posterior del aparato e inclinela con cuidado hacia adelante.

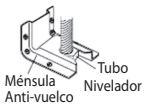

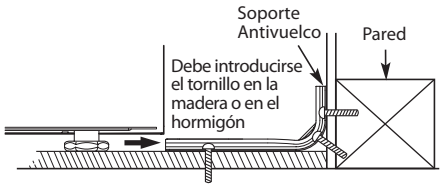

1. **Identifique el soporte con ayuda de la plantilla**
   El soporte antivuelco están embalados junto con la plantilla. Las instrucciones incluyen la información necesaria para completar la instalación. Lea y siga la hoja de instrucciones para la instalación de la cocina (plantilla).
2. **Nivele la cocina**
   Nivele la cocina ajustando las patas de nivelación con una llave.

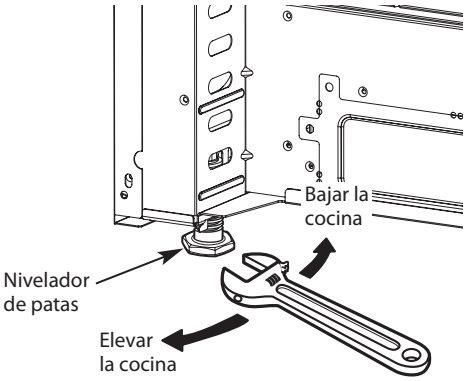

Utilice un nivel para controlar sus ajustes. Coloque un nivel en forma diagonal en la parrilla del horno y controle el nivel en todas las direcciones.

Sentido del primer control ①.

Después verifique la dirección ②.

Si el nivel evidencia un desnivel en la parrilla, ajuste las patas de nivelación con una llave.

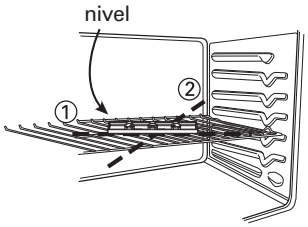

INSTALACIÓN FINAL

- Ubique la cocina lo suficientemente cerca de la abertura para enchufarla en el tomacorriente.
- Deslice la cocina a su posición asegurándose de que ambas patas traseras se deslicen por debajo del soporte antivuelco. Cuando la cocina está instalada correctamente debe quedar apoyada al ras de la pared trasera.
- Con cuidado, intente tumbar la cocina hacia adelante para asegurarse de que el soporte antivuelco están enganchados correctamente. Si el soporte antivuelco están correctamente instalados, evitarán que la cocina se tumbe. Si se puede tumbar la cocina, instálela nuevamente hasta que el soporte estén correctamente instalados y la cocina no se tumbe.
- Encienda la energía eléctrica. Verifique el modo correcto de uso de la cocina como se describe en el manual del usuario.

RELLENO POSTERIOR OPCIONAL

Si la encimera no reduce la distancia de la abertura de la pared posterior, necesitará el kit de relleno posterior que se suministra con la hornilla.

NOTA

Si la profundidad de la encimera es superior a 635 mm, quedará un hueco entre el kit de relleno y la pared posterior.

Si la profundidad de la encimera es menor de 609 mm, el panel de control no se ajustará correctamente con la encimera. (Véase la figura 1 de la página 6)

LG
Life's Good

LG Customer Information Center
For inquires or comments, visit www.lg.com or call
1-800-243-0000 USA, Consumer User
1-888-865-3026 USA, Commercial User
1-888-542-2623 CANADA
Register your product Online!
www.lg.com

Printed in Mexico