LG
Life's Good

ESPAÑOL

MANUAL DE INSTALACIÓN

ESTUFA A GAS DE DOBLE HORNO

Por favor lea esta guía completamente antes de la instalación.

LDG3017ST
LDG3016ST
LDG3015ST/SB/SW
LDG3011ST

LDG3037ST
LDG3036ST
LDG3035ST/SB/SW
LDG3031ST

LDG3036BD

P/No.: MFL62177703

www.lg.com

LEA TODAS LAS INSTRUCCIONES ANTES DE LA INSTALACIÓN

INSTRUCCIONES DE SEGURIDAD DE INSTALACIÓN

ANTES DE COMENZAR

Lea estas instrucciones con cuidado y completamente.

La instalación de esta estufa debe ser conforme a los códigos locales, o en ausencia los mismos, conforme al Código Nacional de Gas Combustible, ANSI Z223.1/NFPA.54, última edición. En Canadá, la instalación debe ser conforme al Código de Instalaciones de Gas Natural, CAN/CGAB149.1 o conforme al Código de Instalaciones de Gas Propano vigente, CAN/CGA-B149.2, y conforme a los códigos locales correspondientes. Esta estufa está certificada en su diseño por CSA International conforme a ANSI Z21.1, última edición y por la Asociación Canadiense de Gas, conforme a CAN/CGA-1.1 última edición.

Al igual que con cualquier aparato que utiliza gas y genera calor, existen ciertas precauciones de seguridad que debe seguir. Encontrará estas precauciones en la sección de Información importante de seguridad en su Guía del usuario. Lea estas precauciones cuidadosamente.

- **IMPORTANTE** – Guarde estas instrucciones para uso del inspector de electricidad local.
- **IMPORTANTE**– Observe todos los códigos y ordenanzas regulatorias.

Nota para el instalador: Deje estas instrucciones junto al aparato después de terminar la instalación.

Nota para el consumidor: Guarde la Guía del usuario y las Instrucciones de instalación para futura referencia.

NOTA: Este aparato debe conectarse a tierra apropiadamente.

- El diagramado eléctrico se encuentra en un sobre adherido a la parte posterior de la estufa.
- Nivel de habilidades - la instalación de este aparato requiere habilidades mecánicas básicas.
- Una instalación apropiada es responsabilidad del instalador.
- La falla del producto a causa de una instalación inapropiada, no es cubierta por la Garantía.
- Quite toda la cinta y material de empaque.
- Asegúrese que los quemadores estén asentados y nivelados apropiadamente.
- Saque el paquete de accesorios del horno y/o cajón.
- Verifique y asegúrese que no se hayan soltado piezas de la estufa durante el envío.

LEA TODAS LAS INSTRUCCIONES ANTES DE LA INSTALACIÓN

INSTRUCCIONES DE SEGURIDAD DE INSTALACIÓN (continuación)

ANTES DE COMENZAR

Quite toda la cinta y material de empaque antes de usar la estufa. Deseche todas las bolsas de plástico después de desempacar la estufa. Nunca permita que los niños jueguen con materiales de empaque.

INSTRUCCIONES DE SEGURIDAD IMPORTANTES

Lea estas instrucciones completamente y cuidadosamente. Una instalación, ajuste, alteración, servicio o mantenimiento inapropiado puede causar lesiones o daños en propiedad. Consulte este manual. Para ayuda o información adicional, consulte a un instalador calificado, agencia de servicio, fabricante (vendedor) o al proveedor del servicio de gas.

Este es el símbolo de alerta de seguridad. Este símbolo le alertará sobre riesgos potenciales que pueden matar o lesionar a usted y a otras personas. Todos los mensajes de seguridad seguirán al símbolo de alerta de seguridad con la palabra “ADVERTENCIA” o “PRECAUCIÓN”.

ADVERTENCIA Este símbolo le alertará sobre riesgos o prácticas inseguras que pueden causar lesiones corporales graves o la muerte.

PRECAUCIÓN Este símbolo le alertará sobre riesgos o prácticas inseguras que pueden causar lesiones corporales graves o daños en propiedad.

ADVERTENCIA: Si la información en este manual no se sigue al pie de la letra, puede resultar en incendio o explosión causando daños en propiedad, lesiones personales o muerte.

– **NO** almacenar ni usar materiales combustibles, gasolina u otros vapores o líquidos inflamables en la cercanía de este o cualquier otro aparato.

QUÉ HACER SI HUELE A GAS

- **NO** intente encender ningún aparato.
- **NO** toque ningún interruptor eléctrico.
- **NO** use ningún teléfono en su edificio.
- Llame inmediatamente a su proveedor de gas desde el teléfono de un vecino. Siga las instrucciones del proveedor de gas.
- Si no puede comunicarse con su proveedor de gas, llame al departamento de bomberos.

La instalación y el servicio deben ser realizados por un instalador calificado, agencia de servicio o proveedor de gas.

LEA TODAS LAS INSTRUCCIONES ANTES DE LA INSTALACIÓN

INSTRUCCIONES DE SEGURIDAD DE INSTALACIÓN (continuación)

¡ADVERTENCIA!

- **TODAS LAS ESTUFAS PUEDEN VOLCARSE.**
- **PUEDE RESULTAR EN LESIONES PERSONALES.**
- **INSTALE LOS DISPOSITIVOS ANTI VOLCADURAS. INCLUIDOS CON LA ESTUFA**
- **VER INSTRUCCIONES DE INSTALACIÓN.**

- **NO pisar ni sentarse en la puerta. Instale la ménsula anti volcaduras incluida con la estufa.**

- La estufa se puede volcar y causar lesiones por líquido o alimentos calientes derramados o por la propia estufa.
- Si la estufa es separada de la pared para limpiarla, darle servicio o por otra razón, asegúrese que el dispositivo anti volcaduras esté puesto apropiadamente al momento de poner de nuevo la estufa contra la pared.

Todas las estufas se pueden volcar y causar lesiones. Para prevenir una volcadura accidental de la estufa, coloque un dispositivo anti volcaduras autorizado a la pared. (Ver “INSTALACIÓN DEL DISPOSITIVO ANTI VOLCADURAS” en este manual). Para verificar que el dispositivo está instalado y puesto apropiadamente, incline con cuidado la estufa hacia adelante. El dispositivo anti volcaduras debe impedir que la estufa se vuelque. Si separa la estufa de la pared por alguna razón, asegúrese que el dispositivo anti volcaduras esté puesto al empujar la estufa de nuevo contra la pared.

¡ADVERTENCIA!

- **NUNCA** reutilice conectores flexibles viejos. Usar conectores flexibles viejos pueda causar fugas de gas y lesiones personales. Siempre utilice conectores flexibles NUEVOS al instalar un aparato de gas.
- Su estufa debe ser instalada por un instalador calificado.
- Su estufa debe estar conectada a tierra conforme a los códigos locales o, en ausencia de dichos códigos conforme al Código Nacional Eléctrico (ANSI/NFPA 70, última edición). En Canadá, la conexión a tierra debe cumplir con el Código Eléctrico Canadiense CSA C22.1 Parte 1 y/o códigos locales. Ver “CONEXIONES ELÉCTRICAS” en este manual.
- Antes de instalar su estufa sobre linóleo u otro revestimiento sintético de piso, asegúrese que el revestimiento de piso resista 82˚C (180˚F) sin encogerse, pandearse o decolorarse. No instale la estufa sobre alfombra a menos que coloque una hoja de madera laminada de 1/4” de espesor o aislante similar entre la estufa y la alfombra.
- Asegúrese que los revestimientos de pared alrededor de la estufa sean resistentes al calor generado por la estufa de hasta to 93˚C (200˚F).
- La prueba de fugas del aparato debe ser realizada conforme a las instrucciones del fabricante.
- Evite colocar gabinetes arriba de la estufa. Para minimizar el riesgo de alcanzar flamas abiertas de los quemadores encendidos, instale una campana de ventilación sobre la estufa que se proyecte al frente al menos 5” más allá del frente de los gabinetes.
- La campana de ventilación debe ser de hoja metálica con un mínimo de 0.0122” de espesor. Instale arriba de la parrilla con un claro mínimo de 1/4” entre la campana y el lado inferior del gabinete metálico o material combustible.
  La campana debe estar centrada y ser mínimo del mismo ancho que el aparato. El claro entre la superficie para cocinar y la superficie de la campana **NUNCA DEBE SER MENOR DE 24 PULGADAS.**

EXCEPCIÓN: La instalación de un horno de microondas o aparato de cocina arriba de la parrilla debe ser conforme a las instrucciones de instalación incluidas en ese aparato.

- En caso de colocar gabinetes arriba de la estufa, deje un claro mínimo de 30” entre la superficie para cocinar y la parte inferior de los gabinetes desprotegidos.

LEA TODAS LAS INSTRUCCIONES ANTES DE LA INSTALACIÓN

INSTRUCCIONES DE SEGURIDAD DE INSTALACIÓN (continuación)

⚠ ¡ADVERTENCIA!

- En caso de no poder mantener un claro de 30” entre la superficie para cocinar y el gabinete metálico o material combustible arriba, proteja el lado inferior del gabinete de arriba de la campana con una cartulina aislante de 1/4” mínimo cubierta con hoja metálica de 0.0122” de espesor mínimo. El claro entre la superficie para cocinar y los gabinetes protegidos **NUNCA DEBE SER MENOR A 24 PULGADAS.**
- La distancia vertical desde el plano de la superficie para cocinar hasta el lado inferior de los gabinetes adyacentes superiores extendiéndose a menos de 1” hacia el plano de los lados de la estufa no debe ser menor de 18”. (Ver la ilustración de Dimensiones y Claros en este manual).

⚠ PRECAUCIÓN

- Los artículos de interés para los niños no deben almacenarse en gabinetes arriba de la estufa ni en la salpicadera de la estufa-los niños que suben a la estufa para alcanzar estos artículos pueden lesionarse gravemente.
- **NO** intente operar el horno de esta estufa durante una falla de energía.

EN EL ESTADO DE MASSACHUSETTS

- Este producto debe ser instalado por un plomero autorizado o con regulador de gas.
- Al usar válvulas de cierre de gas tipo bola, deben ser de tipo de manivela T.
- Al usar un conector de gas flexible, no debe exceder 3 pies de longitud.

PREPARACIÓN PARA LA INSTALACIÓN

HERRAMIENTAS QUE VA A NECESITAR

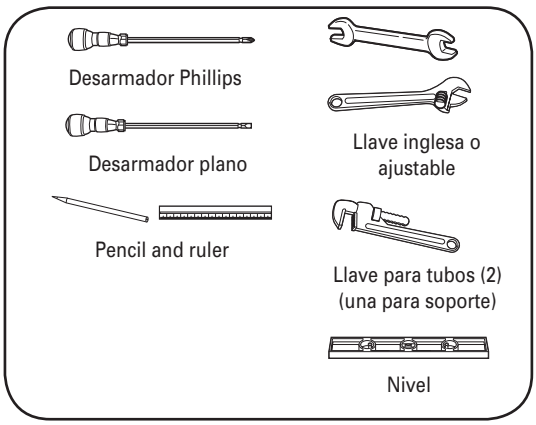

MATERIALES QUE PUEDE NECESITAR

- Válvula de cierre de línea de gas
- Sello de junta de tubería resistente a la acción del gas natural y gas LP
- Conector metálico flexible de aparato (3/4” o 1/2” NPT x 1/2” D.I.)
  Nunca use un conector viejo al instalar una estufa nueva.
- Adaptador de unión acampanada para conexión a línea de suministro de gas (3/4” o 1/2” NPT x 1/2” D.I.)
- Adaptador de unión acampanada para conexión a regulador de presión en estufa (1/2” NPT x 1/2” D.I.)
- Detector de fugas líquido o agua con jabón.
- Tornillo para madera o ancla de camisa de 1/2” D.E. (para pisos de concreto únicamente).

DIMENSIONES Y CLAROS

Proporcione claros apropiados entre la estufa y superficies adyacentes combustibles. Estas dimensiones deben cumplirse para un uso seguro de su estufa. La ubicación del tomacorriente eléctrico y abertura de tubería (ver “UBICACIONES DE TUBERÍA DE GAS Y TOMACORRIENTE ELÉCTRICO”) se puede ajustar para cumplir con requerimientos específicos.

La estufa se puede colocar con un claro de 0” (al ras) de la pared posterior.

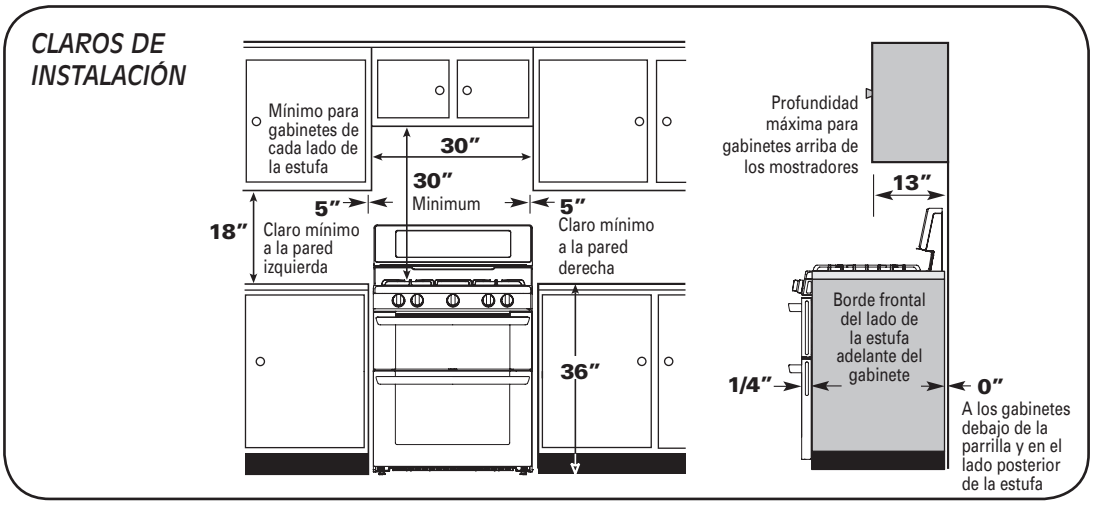

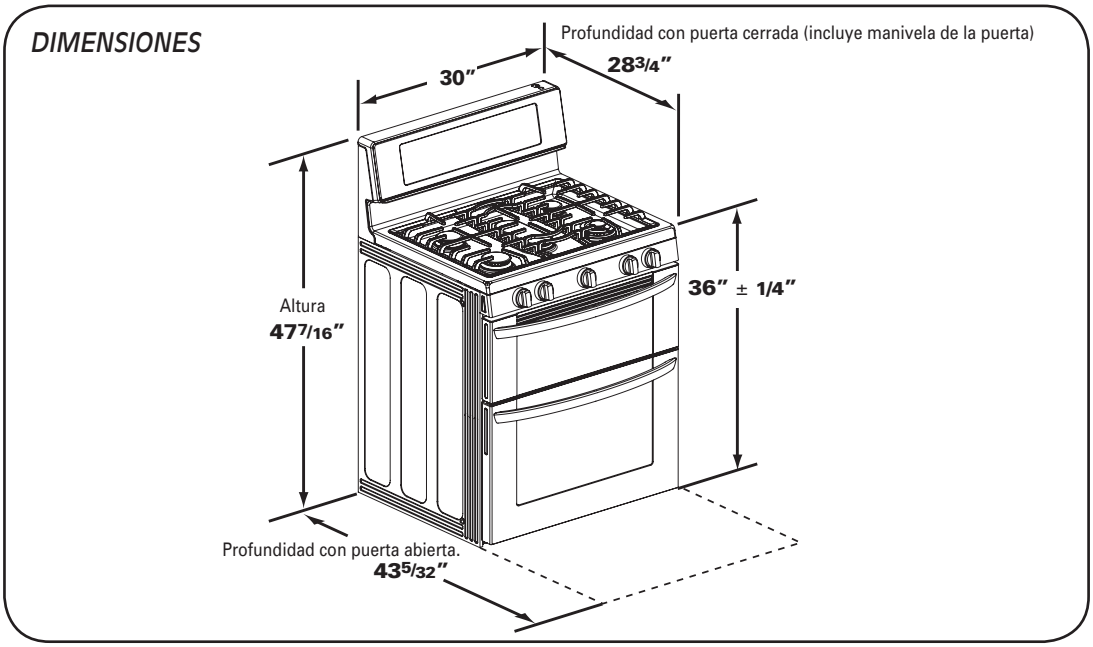

UBICACIÓN

No coloque su estufa donde pueda estar expuesta a fuertes corrientes de aire. Cualquier abertura en el piso o pared detrás de la estufa debe sellarse. Asegúrese que las aberturas alrededor de la base de la estufa que suministran aire fresco para combustión y ventilación no estén bloqueadas por alfombras o estructuras de madera.

Su estufa, como muchos otros aparatos del hogar, es pesada y puede instalarse sobre revestimientos de piso suaves como por ejemplo vinilo acojinado o alfombra. Tenga cuidado al momento de mover la estufa en este tipo de pisos.

Se recomienda que siga las siguientes instrucciones simples y económicas para proteger su piso.

Este equipo no se debe de instalar con un sistema de ventilación que circule aire hacia la parte baja trasera de la estufa. Este tipo de sistema de ventilación puede causar problemas de ignición y combustión en el equipo de gas, pudiendo resultar en lesiones y funcionamiento inadecuado.

Cuando el revestimiento de piso termina al frente de la estufa, el área donde la estufa va a ser instalada debe estar hecha de madera laminada al mismo nivel o más arriba que el revestimiento de piso. Esto permitirá mover la estufa para limpieza y servicio, así como para un flujo de aire apropiado para la estufa.

También, asegúrese que el revestimiento de pared sea resistente a 82˚C (180˚F). Ver “INSTRUCCIONES DE SEGURIDAD DE LA INSTALACIÓN” (incluidas en este manual).

Asegúrese que los revestimientos de pared alrededor de su estufa resistan el calor generado (hasta 93˚C/200˚F) por la estufa. Ver “INSTRUCCIONES DE SEGURIDAD DE LA INSTALACIÓN” (incluidas en este manual).

UBICACIONES DE TUBERÍA DE GAS Y TOMACORRIENTE ELÉCTRICO

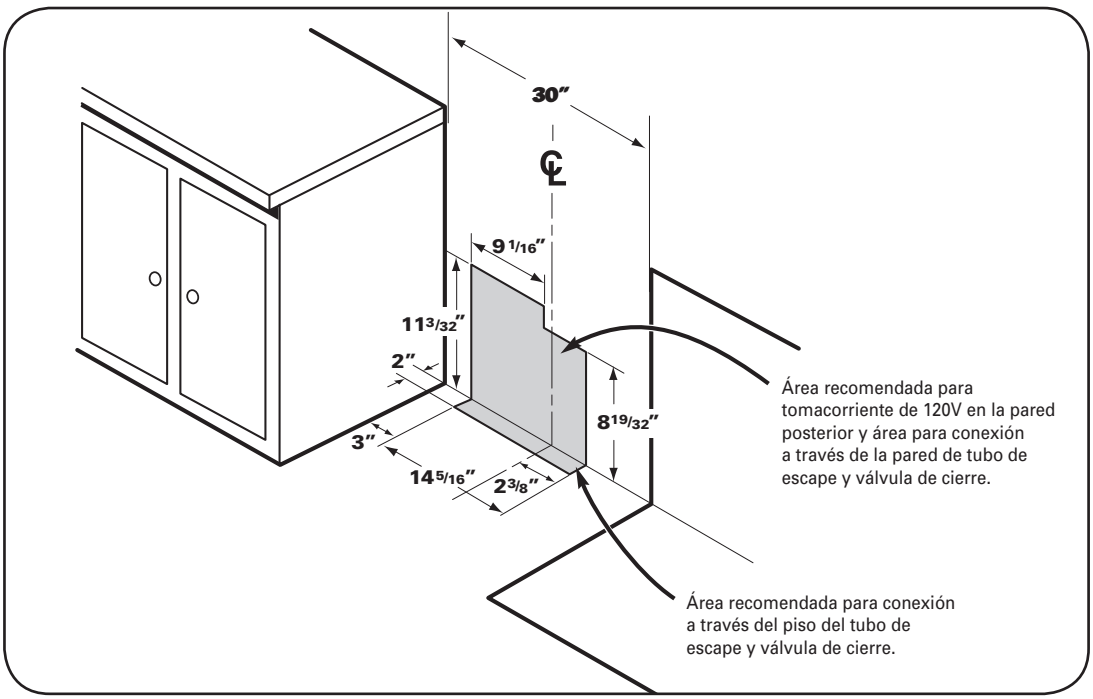

1. PROPORCIONAR SUMINISTRO DE GAS ADECUADO

Su estufa está diseñada para operar a una presión de 5" de columna de agua en gas natural o de 10" de columna de agua en gas LP.

Asegúrese de suministrar a su estufa el tipo de gas para el cual está configurada.

Esta estufa es convertible para usarse con gas natural o gas LP. Al usar esta estufa con gas LP, la conversión debe hacerla un instalador calificado LP antes de intentar operar la estufa.

Para una operación apropiada, la presión del gas natural suministrado al regulador debe estar entre 5" y 13" de columna de agua.

Para gas LP, la presión suministrada al regulador debe estar entre 10" y 13" de columna de agua.

Al verificar que el regulador funcione correctamente, la presión de la toma debe ser de al menos 1" mayor a la presión operativa (distribuidor) arriba indicada.

El regulador de presión ubicado en la toma de la estufa debe permanecer en la línea de suministro independientemente del tipo de gas utilizado.

Un conector metálico flexible de aparato usado para conectar la estufa a la línea de suministro de gas debe tener un Diámetro Interno de 5/8" y un máximo de 5 ft. En Canadá, los conectores flexibles deben ser conectores metálicos de pared sencillos de menos de 6 pies de longitud.

2. CONECTE LA ESTUFA AL GAS

Cierre el suministro de gas de la estufa antes de quitar la estufa vieja y manténgalo cerrado hasta terminar la conexión nueva.

Debido a que la tubería dura restringe el movimiento de la estufa, el uso de un conector metálico flexible de aparatos certificado por CSA International debe ser usado a menos que los códigos locales requieran el uso de una conexión de tubería dura.

NUNCA reutilice un conector viejo al instalar una estufa nueva.

Para protegerse contra fugas de gas, use un sellador de junta de tubería calificado en todas las roscas externas.

A Instale un adaptador de unión acampanada macho de 1/2” o 3/4” a la rosca NPT interna de la válvula de cierre manual, cuidando de dar soporte a la válvula de cierre para evitar que gire.

B Instale un adaptador de unión acampanada de 1/2” a la rosca NPT interna de 1/2” en la toma del regulador de presión. Use una llave de soporte en el regulador de presión para evitar daños.

En una situación de emergencia o si desea cerrar el gas, retire el empaque de goma del regulador en la parte trasera, y luego cierre la válvula del regulador mediante la colocación de la palanca como se muestra en la figura.

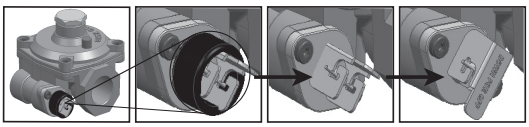

Posición de palanca abierta | Palanca en posición abierta (Sin anillo de goma) | Palanca en posición cerrada

C Conecte un conector metálico flexible de aparato al adaptador en la estufa. Coloque la estufa de manera que permita la conexión con la válvula de cierre.

D Al realizar todas las conexiones, asegúrese que los controles de la estufa estén en posición de apagado y luego abra la válvula de suministro de gas principal. Puede haber fugas de gas en su sistema y resultar en una situación de riesgo. Las fugas de gas no pueden detectarse solo por el olor.

Revise las uniones y adaptadores de conexión de gas para detectar fugas con un líquido detector de fugas anticorrosivo y luego limpie.

Los proveedores de gas recomiendan que compre e instale un detector de gas aprobado por UL. Instale y use conforme a las instrucciones de instalación.

⚠ ¡ADVERTENCIA!

NO UTILICE FLAMAS PARA REVISAR FUGAS DE GAS.

⚠ ¡ADVERTENCIA!

Aísle la estufa del sistema de suministro de gas al cerrar su válvula de cierre independiente durante cualquier prueba de presión del sistema de suministro de gas con presiones de prueba iguales a o menores a 1/2” psig (3.5kPa).

CONEXIÓN DEL CONECTOR FLEXIBLE

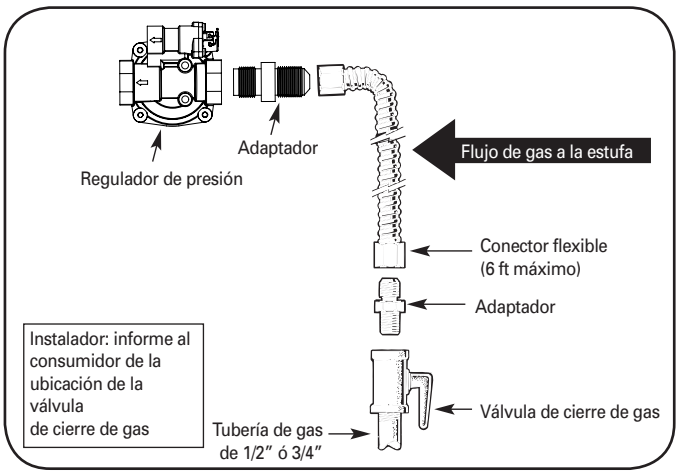

3. CONEXIONES ELÉCTRICAS

REQUERIMIENTOS ELÉCTRICOS

Circuito dedicado de 120 Volt, 60 Hertz, conectado a tierra apropiadamente protegido por un interruptor de circuito de 15 o 20 Amp., o fusible de fundido lento.

CONEXIÓN A TIERRA

IMPORTANTE: POR SEGURIDAD PERSONAL, ESTE APARATO DEBE ESTAR CONECTADO A TIERRA APROPIADAMENTE.

El cable de energía de este aparato está equipado con un enchufe de 3 clavijas (para tierra) que enchufa con un tomacorriente de pared con conexión a tierra estándar para minimizar el riesgo de choque eléctrico de este aparato.

El cliente debe solicitar que el tomacorriente de pared y el circuito sean verificados por un electricista calificado para asegurar que el tomacorriente está conectado a tierra apropiadamente.

Si se encuentra con un tomacorriente de dos clavijas estándar, es responsabilidad y obligación personal del cliente pedir que lo reemplacen con un tomacorriente de pared de tres clavijas conectado a tierra apropiadamente.

BAJO NINGUNA CIRCUNSTANCIA, NO CORTE LA TERCERA CLAVIJA (TIERRA) DEL CABLE DE ENERGÍA.

Acerca de GFCI - Los GFCI no son requeridos ni recomendados para tomacorrientes de estufas de gas.

Los interruptores de circuito de falla de tierra (GFCI) son dispositivos que detectan fuga de corriente en un circuito y automáticamente cortan la energía al detectar un nivel de fuga de umbral. Estos dispositivos deben reajustarse manualmente por el usuario. El Código Eléctrico Nacional requiere el uso de GFCI en tomacorrientes de cocina instalados para servicio a superficies de mostradores. El desempeño de la estufa no se ve afectado si funciona con un circuito protegido por GFCI pero pueden causar molestias ocasionales.

MÉTODO PREFERIBLE

Asegúrese que exista una conexión a tierra apropiada antes de usarlo

⚠ ¡ADVERTENCIA!

El cliente debe solicitar que un electricista calificado revise el circuito para asegurar que el tomacorriente está conectado a tierra apropiadamente.

NO use un enchufe adaptador porque al desconectar el cable de energía pone una tensión indebida al adaptador y eventualmente causa una falla de la terminal de tierra del adaptador.

La instalación de aparatos diseñados para instalación de casas móviles debe cumplir con la Norma de Construcción y Seguridad de Casas Fabricadas, Título 24 CFR, Parte 3280 (antes la Norma Federal para Construcción y Seguridad de Casas Móviles, Título 24, HUD, Parte 280) o, cuando dicha norma no aplique, la Norma para Instalaciones de Casas Fabricadas, última edición (Sitios, Comunidades e Instalaciones de Casas Fabricadas), ANSI A225.1, última edición, o con los códigos locales. En Canadá, la instalación de casas móviles debe conformar con el Código de Instalación de Casas Móviles CAN/CSA Z240/MH vigente.

⚠ ¡ADVERTENCIA!

DEBE DESCONECTAR LA ENERGÍA ANTES DE DAR SERVICIO AL APARATO. DE NO HACER ESTO PUEDE RESULTAR EN MUERTE O CHOQUE ELÉCTRICO.

4. SELLO DE ABERTURAS

Selle cualquier abertura en la pared y piso después de terminar los suministros eléctricos y de gas.

5. ENSAMBLAJE DE LOS QUEMADORES DE SUPERFICIE

⚠ PRECAUCIÓN

NO ENCIENDA LOS QUEMADORES SIN TENER TODAS LAS PIEZAS EN SU LUGAR.

Coloque las tapas y cabezas de los quemadores en la parrilla. Asegúrese que todas las tapas y cabezas estén colocadas en sus ubicaciones correctas. Hay una tapa y una cabeza para cada quemador pequeño, mediano, grande y extra grande.

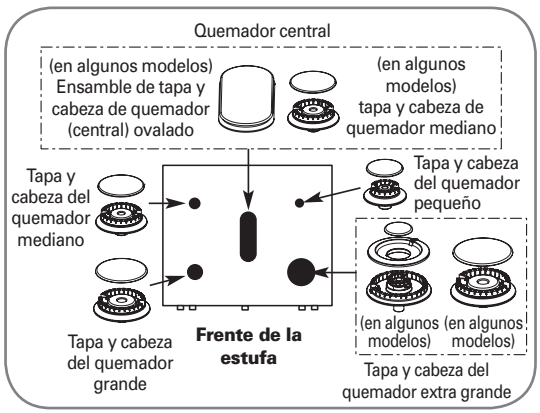

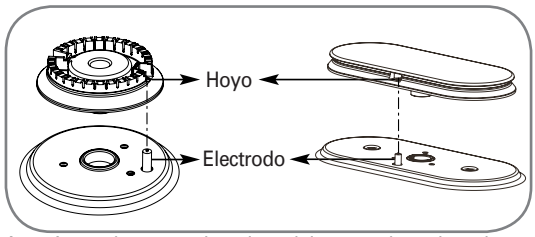

Asegúrese de meter el agujero del quemador sobre el electrodo.

6. REVISE EL ENCENDIDO DE LOS QUEMADORES

ENCENDIDO ELÉCTRICO

Seleccione una perilla de quemador de parrilla y empuje hacia adentro y gire a la posición “**LITE**” (encender) simultáneamente. Escuchará un sonido “clic” indicando la operación apropiada del módulo de chispa.

Una vez que se purga el aire de las líneas de suministro, el quemador debe encender dentro de 4 segundos.

Después de encender el quemador, gire la perilla fuera de la posición “**LITE**”. Intente con cada quemador sucesivamente hasta verificar todos los quemadores.

CALIDAD DE LAS FLAMAS

La calidad de la bombustión de las llamas del quemador precisa determinarse visualmente.

A Llamas amarillas—Solicite servicio.

B Puntas amarillas en los conos exteriores—Es normal en gas LP

C Llamas azules claras— Es normal en gas natural

Con gas LP, es normal que haya algunas puntas amarillas en los conos exteriores

7. AJUSTE EL QUEMADOR DE SUPERFICIE AL AJUSTE DE FLAMA BAJA (FUEGO LENTO).

1) Encienda todos los quemadores de superficie.
2) Gire la perilla del quemador que está ajustando a "**LO**".
3) Quite la perilla.
4) Inserte un desarmador plano delgado en el eje de la válvula como se muestra en la Fig. 1.

   En la válvula frontal derecha para el modelo LDG3019ST hay un ajuste secundario para flama baja para los quemadores exteriores.
   Inserte a desarmador plano delgado en el agujero junto a la espiga de la válvula para ajustar la flama exterior como se muestra en la Fig. 2.
   Gire el tornillo de ajuste hasta que la flama alcance el tamaño deseado.
5) Vuelva a poner la perilla.

Nota: Sostenga el eje de la válvula con una mano mientras gira el tornillo para ajustarlo con la otra mano.

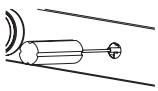

Tornillo de ajuste central

Fig. 1

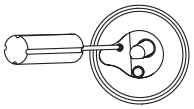

Tornillo de ajuste junto al eje de la válvula

Fig. 2

6) Pruebe la estabilidad de la flama.

Prueba 1: Gire la perilla de la posición "HI" hacia "LO" rápidamente. Si la llama se apaga, aumente el tamaño de la flama y haga la prueba nuevamente.

Prueba 2: con el quemador en posición "LO", abra y cierre la puerta del horno rápidamente. Si la flama se apaga por las corrientes de aire creadas por el movimiento de la puerta, aumente la altura de la llama y haga la prueba nuevamente.

7) Repita los pasos del 1 al 6 para cada quemador de superficie.

8. VERIFIQUE LA OPERACIÓN DE LOS QUEMADORES DE HORNEADO / ASADO

Para verificar el encendido del quemador de horneado, siga los pasos a continuación:

1) Quite todo el material de empaque del interior de la cavidad del horno.
2) Presione "**Bake" (hornear)** (la pantalla indicará 350).
3) Presione "**Start" (iniciar).**

Puede tomar entre 30 y 90 segundos para que el quemador comience a calentar.

Para verificar el encendido del quemador de asado, siga los pasos a continuación:

1) Presione "**Broil" (asar)** (la pantalla indicará **"Hi" (alto)**).
2) Asegúrese que la puerta esté cerrada.
3) Presione **"Start" (iniciar).**

Puede tomar entre 30 y 90 segundos para que el quemador comience a calentar.

NOTA: No intente encender los quemadores de hornear o de asar durante una falla de energía eléctrica. La estufa tiene un sistema de encendido eléctrico y no se puede usar sin energía eléctrica.

9. AJUSTE DE LA COMPUERTA DE AIRE PARA QUEMADORES DE HORNEADO Y ASADO

La estufa viene de fábrica con compuertas de aire ajustadas para un flujo de aire apropiado para gas natural. Si se convierte la estufa a gas LP, siga las instrucciones proporcionadas en el juego de conversión para ajustar correctamente las compuertas de aire. La conversión a gas LP debe ser realizada por un técnico calificado.

10. INSTALANDO EL DISPOSITIVO ANTI VOLCADURAS

INSTALE LA MÉNSULA USANDO LA HOJA DE INSTALACIÓN DE MÉNSULA

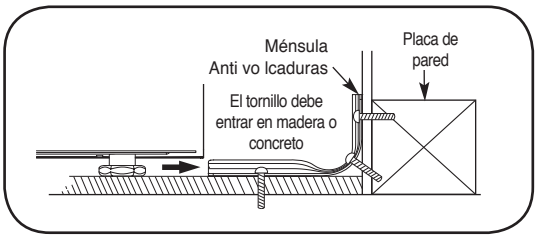

La ménsula anti volcaduras viene con una plantilla de instalación.

Las instrucciones incluyen la información necesaria para completar la instalación.

Lea y siga la hoja de instrucciones de instalación de la estufa.

⚠ ADVERTENCIA

- **La estufa debe ser asegurada con un dispositivo anti volcaduras.**
- **La estufa se puede volcar al estar parada, asentada o inclinada en una puerta abierta si la estufa o el dispositivo anti volcaduras no está instalado apropiadamente.**
- **Después de instalar el dispositivo anti volcaduras, verifique que esté bien puesto al intentar con cuidado inclinar la estufa hacia adelante.**
- **Esta estufa está diseñada para cumplir con todos los estándares de inclinación reconocidos en la industria en todas las condiciones normales.**
- **La instalación del dispositivo anti volcaduras debe cumplir con todos los códigos locales para asegurar el aparato.**
- **El uso de este dispositivo no impide la volcadura de la estufa cuando no está bien instalado.**

11. NIVELANDO LA ESTUFA

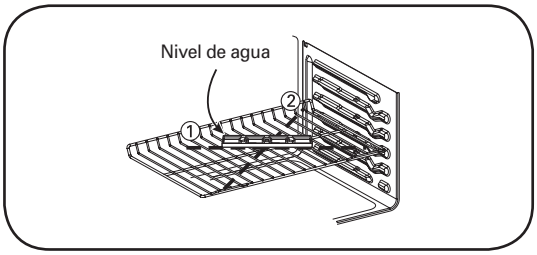

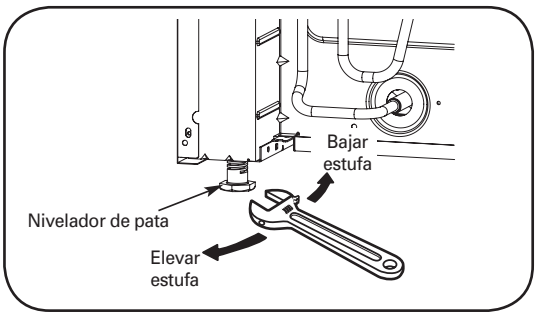

A Instale los estantes del horno en el horno y coloque la estufa donde va a ser instalada.

B Verifique si la estufa está nivelada al colocar un nivel de agua o una taza, parcialmente llena de agua, en uno de los estantes del horno. Si usa un nivel de agua, tome dos lecturas, primero con el nivel colocado diagonalmente en una dirección - ① y luego la otra - ②.

C Quite la puerta inferior. Ver la sección “CUIDADO Y LIMPIEZA DE LA ESTUFA” en el manual del usuario. Las patas frontales y traseras de nivelación se pueden ajustar en el lado inferior.

D Use una llave inglesa abierta o ajustable para ajustar las patas de nivelación hasta que la estufa quede nivelada.

CUANDO TODAS LAS CONEXIONES ESTÁN HECHAS

Asegúrese que todos los controles se queden en posición de apagado. Asegúrese que el flujo de aire de combustión y ventilación para la estufa no esté bloqueado.

CONVERTIENDO A GAS LP

(O CONVIRTIENDO DE NUEVO A GAS NATURAL DESDE GAS LP)

Esta estufa está ajustada de fábrica para usarla con gas natural. La conversión a gas LP debe ser realizada por un técnico calificado en gas LP al momento de convertirla a gas LP.

Las instrucciones de conversión y orificios para gas LP se pueden encontrar adjuntas a la estufa en el lado posterior.

Conserve estas instrucciones y los orificios en caso que desee convertir de nuevo a gas natural.

LG
Life's Good

LG Customer Information Center
1-800-243-0000 USA, Consumer User 1-888-542-2623 CANADA
Register your product Online!
www.lg.com

Printed in Mexico