LG
Life's Good

ESPAÑOL

MANUAL DE INSTALACIÓN

AIRE ACONDICIONADO

- Lea este manual de instrucciones completamente antes de instalar el producto.
- El trabajo de instalación debe realizarse de acuerdo con el Reglamento Eléctrico nacional y únicamente por personal autorizado.
- Después de leer completamente este manual de instalación, guárdelo para futuras consultas.

TIPO: Convertible

www.lg.com

ÍNDICE

Requisitos de instalación

Precauciones de seguridad 3

Introducción.....8

Símbolos utilizados en este manual.....8

Características 8

Instalación.....9

Piezas para la instalación 9

Herramientas para la instalación 9

Diagrama de instalación 10

Selección de la mejor ubicación 11

Preparación para las tareas de instalación.....11

Montaje de la placa de instalación (montaje en pared) 12

Montaje de tuercas y tornillos de anclaje (montaje en techo) 12

Comprobación del drenaje.....14

Montaje del panel frontal 14

Installation of Wired Remote Controller 15

Optional Operation of Wired Remote Controller.....17

Ajuste del interruptor DIP.....18

Ajuste del control de grupos 19

Piezas necesarias

- ❑ Cuatro tornillos tipo “A” y tacos de plástico
- ❑ Cable de conexión
- ❑ Diagrama guía de instalación
- ❑ Conductos: Lado gas.....3/8", 1/2"
  Lado líquido .....1/4"
- ❑ Materiales de aislamiento
- ❑ Conducto adicional de drenaje (Diámetro exterior.....15.5mm)
- ❑ Dos tornillos tipo “B”

Herramientas necesarias

- ❑ Indicador de nivel
- ❑ Destornillador
- ❑ Taladradora eléctrica
- ❑ Broca corona (25 mm Ø, 45 mm Ø, 70 mm Ø)
- ❑ Medidor horizontal
- ❑ Equipo de herramientas de abocinamiento
- ❑ Llaves dinamométricas específicas 1,8 kg/m, 4,2 kg/m, 5,5 kg/m, 6,6 kg/m (diferentes en función del número de modelo)
- ❑ Llave inglesa semiunión
- ❑ Un vaso de agua
- ❑ Destornillador
- ❑ Llave hexagonal (4 mm)
- ❑ Detector de fugas
- ❑ Bomba de vacío
- ❑ Indicador múltiple
- ❑ Manual de usuario
- ❑ Termómetro
- ❑ Soporte del mando a distancia

Precauciones de seguridad

Para evitar lesiones al usuario o a otras personas y daños materiales, debe seguir las siguientes instrucciones.

- Lea estas instrucciones antes de instalar el aire acondicionado.
- Observe las precauciones especificadas en este manual, ya que incluyen indicaciones importantes relacionadas con la seguridad.
- El uso incorrecto ocasionado al ignorar las instrucciones puede causar lesiones o daños. La gravedad se clasifica mediante las siguientes indicaciones.

⚠ ADVERTENCIA	Este símbolo indica la posibilidad de muerte o lesiones graves.
⚠ ATENCIÓN	Este símbolo indica la posibilidad de lesiones o daños materiales.

- A continuación se muestran los significados de los símbolos utilizados en este manual.

⃠	**No lo haga.**
❗	**Siga las instrucciones.**

⚠ ADVERTENCIA

Instalación

No utilice un interruptor automático defectuoso o de valor nominal inferior al correspondiente. Utilice un circuito específico para este aparato.

- Existe riesgo de incendio o descarga eléctrica.

Para trabajos eléctricos, póngase en contacto con el distribuidor, vendedor, técnico cualificado o centro de asistencia técnica autorizado.

- No desmonte ni repare el aparato. Existe riesgo de incendio o descarga eléctrica.

Realice siempre la conexión del aparato a tierra.

- Existe riesgo de incendio o descarga eléctrica.

Instale correctamente el panel y la cubierta de la caja de control.

- Existe riesgo de incendio o descarga eléctrica.

Instale siempre un circuito y un interruptor específico.

- Un cableado o instalación inadecuados pueden provocar un incendio o una descarga eléctrica.

Utilice el interruptor o fusible de valor nominal adecuado.

- Existe riesgo de incendio o descarga eléctrica.

No modifique ni extienda el cable de alimentación.

- Existe riesgo de incendio o descarga eléctrica.

No instale, retire ni vuelva a instalar la unidad por sí mismo (cliente).

- Existe riesgo de incendio, descarga eléctrica , explosión o lesiones.

Tenga cuidado al desembalar e instalar el aparato.

- Los bordes afilados podrían provocar lesiones. Tenga especial cuidado con los bordes de la caja y las aletas del condensador y evaporador.

Para la instalación, póngase en contacto siempre con su vendedor o centro de asistencia técnica autorizado.

- Existe riesgo de incendio, descarga eléctrica, explosión o lesiones.

No instale el aparato en una superficie de instalación insegura.

- Podría causar lesiones, accidentes o daños en el aparato.

Asegúrese de que el soporte de instalación no se deteriora con el tiempo.

- Si el soporte cae, el aire acondicionado también puede caer, causando daños materiales, avería del aparato y lesiones personales.

Utilice una bomba al vacío o gas inerte (nitrógeno) cuando proceda a pruebas de escape o purga de aire. No comprima ni el aire ni el oxígeno, ni utilice gases inflamables. En caso contrario, podría causar un incendio o una explosión.

- Existe riesgo de muerte, lesión, incendio o explosión.

■ Funcionamiento

No deje funcionando el aire acondicionado durante mucho tiempo cuando la humedad sea muy alta y haya una puerta o ventana abierta.

- Podría condensarse la humedad y mojar o dañar el mobiliario.

Asegúrese de que el cable de alimentación no pueda estirarse o dañarse durante el funcionamiento.

- Existe riesgo de incendio o descarga eléctrica.

No coloque nada sobre el cable de alimentación.

- Existe riesgo de incendio o descarga eléctrica.

No enchufe ni desenchufe la clavija de alimentación durante el funcionamiento

- Existe riesgo de incendio o descarga eléctrica.

No toque (ni maneje) el aparato con las manos mojadas.

- Existe riesgo de incendio o descarga eléctrica.

No coloque una estufa ni otros aparatos cerca del cable de alimentación.

- Existe riesgo de incendio y descarga eléctrica.

No permita que entre agua en las partes eléctricas.

- Existe riesgo de incendio, avería del aparato o descarga eléctrica.

No almacene ni utilice gas inflamable o combustibles cerca del aparato.

- Existe riesgo de incendio o avería del aparato.

No utilice el aparato en un espacio cerrado durante un periodo prolongado de tiempo.

- Podría producirse una falta de oxígeno.

Si hay fugas de gas, apague el gas y abra una ventana para ventilar antes de encender el aparato.

- No utilice el teléfono ni encienda o apague los interruptores.
  Existe riesgo de explosión o incendio.

Si oye algún ruido extraño, huele o ve salir humo del aparato. Desconecte el interruptor automático o desconecte el cable de alimentación.

- Existe riesgo de incendio o descarga eléctrica.

Detenga el funcionamiento y cierre la ventana en caso de tormenta o huracán. Si es posible, retire el aparato de la ventana antes de que llegue el huracán.

- Existe riesgo de daños materiales, avería del aparato o descarga eléctrica.

No abra la parrilla de entrada del aparato mientras está en funcionamiento. (No toque el filtro electrostático, si la unidad dispone del mismo).

- Existe riesgo de lesiones personales, descarga eléctrica o avería del aparato.

Si el aparato se moja (inundado o sumergido), póngase en contacto con un centro de asistencia técnica autorizado.

- Existe riesgo de incendio o descarga eléctrica.

Tenga cuidado de que no entre agua en el aparato.

- Existe riesgo de incendio, descarga eléctrica o daños en el aparato.

Ventile el aparato de vez en cuando si lo utiliza junto con una estufa, etc.

- Existe riesgo de incendio o descarga eléctrica.

Desconecte la alimentación principal al limpiar o realizar el mantenimiento del aparato.

- Existe riesgo de descarga eléctrica.

Cuando no vaya a utilizar el aparato durante un largo periodo de tiempo, desenchufe la clavija de alimentación o apague el interruptor automático.

- Existe riesgo de daños en el aparato o avería, o funcionamiento intempestivo.

Asegúrese de que nadie se siente o apoye sobre la unidad exterior.

- Podrían producirse lesiones personales y daños en el aparato.

⚠ATENCIÓN

■ Instalación

Compruebe siempre las fugas de gas (refrigerante) después de la instalación o reparación del aparato.

- Niveles bajos de refrigerante pueden producir una avería del aparato.

Instale la manguera de drenaje para asegurarse de que el agua se drena correctamente.

- Una mala conexión puede causar fugas de agua.

Instale el aparato bien nivelado.

- Para evitar las vibraciones o fugas de agua.

No instale el aparato donde el ruido o el aire caliente de la unidad exterior pueda molestar a los vecinos.

- Podría tener problemas con los vecinos.

Levante y transporte el aparato entre dos o más personas.

- Evite lesiones personales.

No instale el aparato donde quede expuesto directamente al viento del mar (rocío salino).

- Podría causar corrosión en el aparato. La corrosión, particularmente en las aletas del condensador y del evaporador, podría causar un funcionamiento defectuoso del aparato o un funcionamiento ineficaz.

■ Funcionamiento

No se exponga directamente al aire frío durante largos periodos de tiempo. (No se siente en la corriente de aire).

- Podría ser perjudicial para su salud.

No utilice este aparato para fines específicos, como la conservación de alimentos, obras de arte, etc. Se trata de un aire acondicionado de consumo, no de un sistema de refrigeración de precisión.

- Existe riesgo de daños o pérdidas materiales.

No bloquee la entrada ni la salida del flujo de aire.

- Podría causar una avería en el aparato.

Utilice un paño suave para limpiar. No utilice detergentes abrasivos, disolventes, etc.

- Existe riesgo de incendio, descarga eléctrica o daños en las partes de plástico del aparato.

No toque las partes de metal del aparato al sacar el filtro del aire. ¡Son muy afiladas!

- Existe riesgo de lesiones personales.

No se suba ni coloque nada sobre el aparato. (unidades exteriores)

- Existe riesgo de lesiones personales y avería del aparato.

Inserte siempre el filtro correctamente. Limpie el filtro cada dos semanas o más a menudo, si fuera necesario.

- Un filtro sucio reduce la eficacia del aire acondicionado y puede producir un funcionamiento defectuoso o daños.

No introduzca las manos u otros objetos en la entrada o salida del aire acondicionado mientras el aparato esté en funcionamiento.

- Hay partes afiladas y móviles que podrían producir lesiones personales.

No beba el agua que drena el aparato.

- No es potable y podría causar graves problemas en la salud.

Utilice un taburete o escalera firme cuando limpie o realice el mantenimiento del aparato.

- Tenga cuidado y evite lesiones personales.

Sustituya todas las pilas del mando a distancia por pilas nuevas del mismo tipo. No mezcle pilas nuevas y viejas o diferentes tipos de pilas.

- Existe riesgo de incendio o explosión.

No cargue ni desmonte las pilas. No tire las pilas al fuego.

- Podrían arder o explotar.

Si entra líquido de las pilas en contacto con la piel o ropa, lávela inmediatamente con agua. No utilice el mando a distancia si las pilas tienen fugas.

- Los productos químicos de las pilas podrían causar quemaduras u otros perjuicios a la salud.

Si el líquido de las pilas alcanzara su boca, cepille sus dientes y consulte a un médico.No utilice el mando a distancia si las pilas han experimentado fugas.

- Los productos químicos de las pilas podrían causar quemaduras u otros perjuicios a la salud.

Introducción

Símbolos utilizados en este manual

Este símbolo le avisa del riesgo de descarga eléctrica.

Este símbolo le avisa de riesgos que pueden producir daños al aire acondicionado.

Este símbolo indica notas especiales.

Características

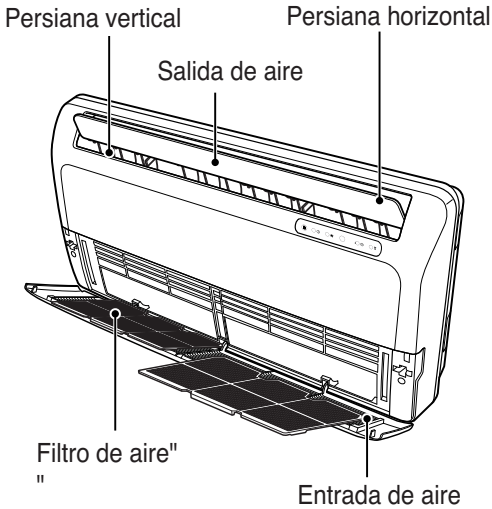

Instalación

Lea atentamente y siga las instrucciones paso a paso.

Piezas para la instalación

Accesorios estándar

Nombre	Guía de instalación	Tornillo tipo “A” y taco de plástico	(Otros)
Cantidad	1 und.	4unds.	• Manual del usuario" • Manual de instalación" "
Forma			

INSTALACIÓN DEL CONTROL REMOTO POR CABLE

• Dado que el sensor térmico de la sala se encuentra en el control remoto, la caja del control remoto debería instalarse en un lugar alejado de la luz solar directa, de la humedad y de una entrada directa de aire frío para poder mantener una temperatura adecuada en el espacio. Instale el control remoto a unos 5 pies (1,5 m) sobre el suelo en un área con buena circulación de aire y a una temperatura ambiente media.

No instale el control remoto donde pueda verse afectado por:

- Corrientes de aire o puntos muertos detrás de puertas y en esquinas.
- Escapes de aire caliente o frío de conductos o tuberías.
- Calor del sol o de otros aparatos.
- Tuberías escondidas y chimeneas.
- Áreas no controladas, como una pared exterior detrás del control remoto.
- Este control remoto está equipado con una pantalla LED de siete campos. Para una mejor visualización del LED del control remoto, el control remoto debería instalarse correctamente como aparece en la Fig. 1.
  (La altura estándar es de 1,2~1,5 m sobre el nivel del suelo).

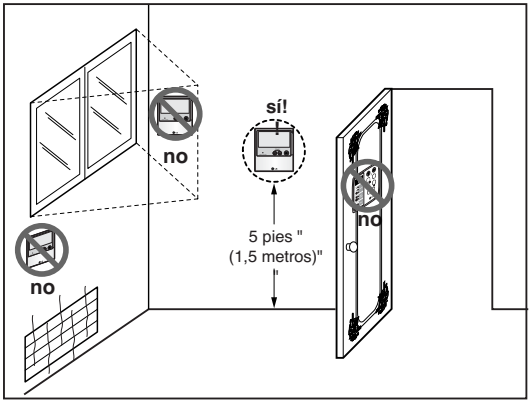

Fig.1 Ubicaciones típicas para el control remoto

ESPAÑOL

Diagrama de instalación

NOTA Piezas de instalación que debe comprar (※).

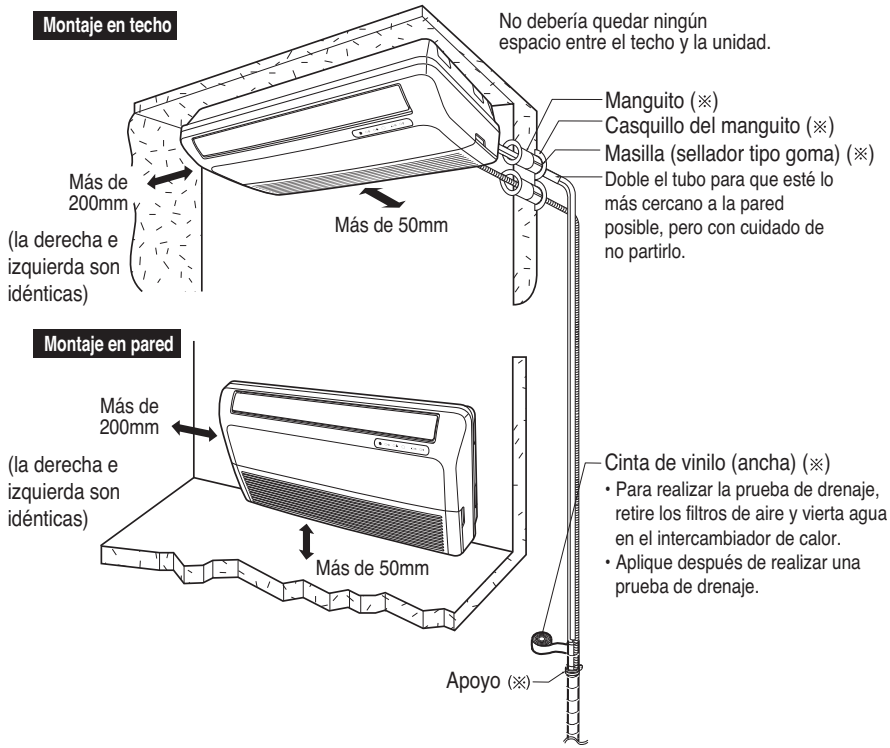

⚠ ATENCIÓN

El cable de alimentación conectado a la unidad debería seleccionarse según las siguientes especificaciones.

Selección de la mejor ubicación

Unidad interior

1. No coloque generadores de calor o vapor cerca de la unidad.
2. Seleccione un lugar donde no haya obstáculos frente a la unidad.
3. Asegúrese de que el drenaje de condensación pueda conducirse convenientemente.
4. No instale la unidad cerca de una puerta.
5. Asegúrese de que el espacio entre la pared y el lateral izquierdo (o derecho) de la unidad sea superior a 20 cm. La unidad debe instalarse en la pared a la más pequeño altura posible, manteniendo un mínimo de 5 cm hasta el piso.
6. Utilice un localizador de pernos para localizarlos y evitar daños innecesarios a la pared.

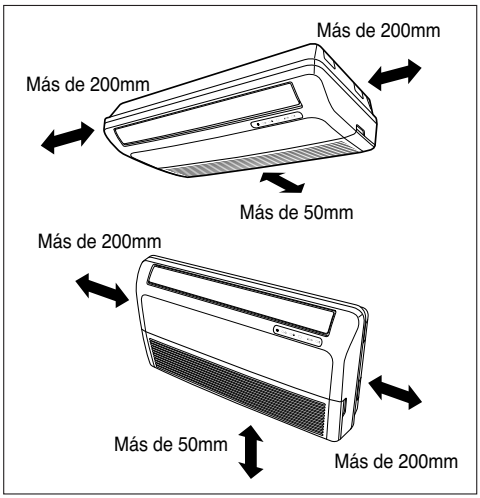

ESPAÑOL

Preparación para las tareas de instalación

Abra el panel frontal

1. Quite los cinco tornillos.
2. Libere las garras de los 3 sitios como se indica.
3. Tire hacia arriba del panel frontal

Extracción de la cubierta de la tubería y de la cubierta lateral

1. Tire de la cubierta lateral del lado de conexión deseado y a continuación se separará la cubierta lateral.
2. Coja el orificio del tubo de la cubierta lateral.

⚠ATENCIÓN

: Después de extraer el orificio de la tubería, corte la rebaba por seguridad.

N((A

: Al conectar la trayectoria de la tubería por una pared, no es necesario quitar el orificio.

Unión de la manguera de drenaje

1. Retire la tapa de caucho en la dirección de drenaje deseada.
2. Inserte la manguera de drenaje en el asa del colector de drenaje y una la manguera de deranaje con el punto de conexión según la figura.

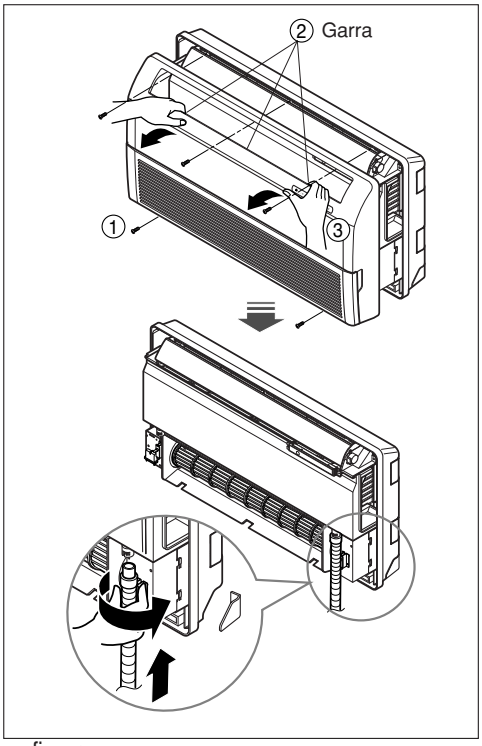

Montaje de la placa de instalación (montaje en pared)

La pared seleccionada debe ser lo suficientemente fuerte y sólida como para evitar vibraciones.

1. Monte la placa de instalación en la pared con 6 tornillos tipo "A". Si está fijando la unidad es una pared de cemento, use pernos de anclaje.

• Monte la placa de instalación horizontalmente alineando la línea central usando un nivel.

2. Mida la pared y marque la línea central. Es también importante tener prudencia en cuanto a la ubicación de la placa de instalación: la conducción del cableado a las tomas de corriente se realiza normalmente por la pared. El taladrado de la apertura en la pared para las conexiones de los conductos debe realizarse con seguridad.

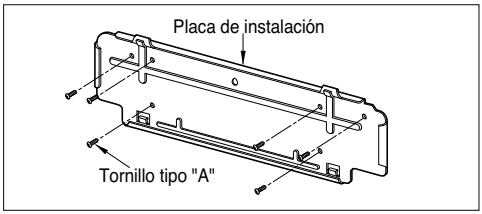

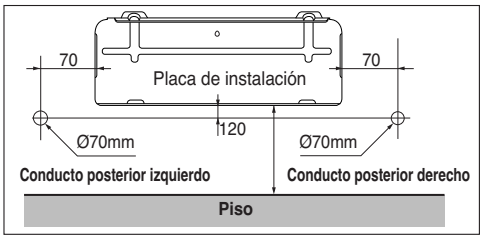

Montaje de tuercas y tornillos de anclaje (montaje en techo)

• Prepare 4 tornillos de suspensión.(La longitud de cada tornillo debería ser la misma.)
• Mida y marque la posición de los pernos de suspensión y del orificio para la tubería.
• Perfore los orificios en el techo para las tuercas de anclaje.
• Inserte las tuercas y arandela en los pernos de suspensión para bloguear los pernos en el techo.
• Monte firmemente los pernos de suspensión en las tuercas de anclaje.
• Sujete las pletinas de montaje a los pernos de suspensión (procurando que queden aproximeádamente niveladas), mediante tuercas, arandelas y arandelas de muelle.
• Ajuste un nivel con el medidor del nivel en la dirección de izgvierda- derecha, atrás- adelante ajustando los pernos de suspensión.
• Mueva ahora las uñetas laterales en el alojamiento superior de las pletinas de montaje. De este modo el aparato quedará inclinado hacia atrás, lo que facilitará el drenaje.

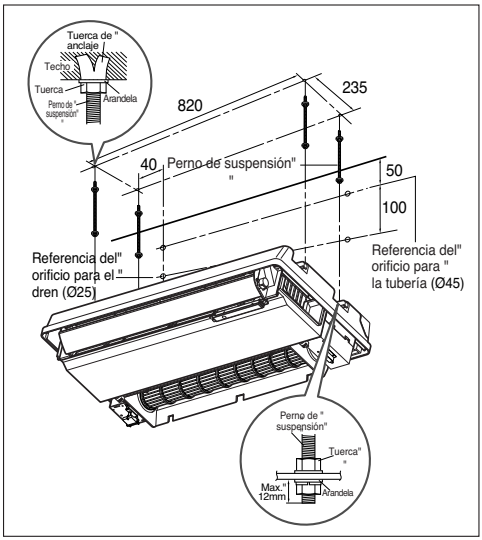

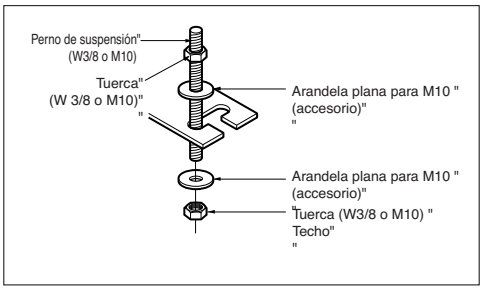

⚠ATENCIÓN

: Apriete la tuerca y el perno para evitar el desprendimiento de la unidad.

⚠ATENCIÓN

: Información acerca de la instalación

En caso positivo

Siga las instrucciones siguientes para el entubado izquierdo.

1. Pulse la parte superior de la sujeción. (Ⓐ)
2. Despliegue los tubos hacia abajo despacio. (Ⓑ)
3. Doble los tubos hacia la parte izquierda del chasis.

En caso negativo

1. El tipo de doblez superior de derecha a izquierda podría causar daños.

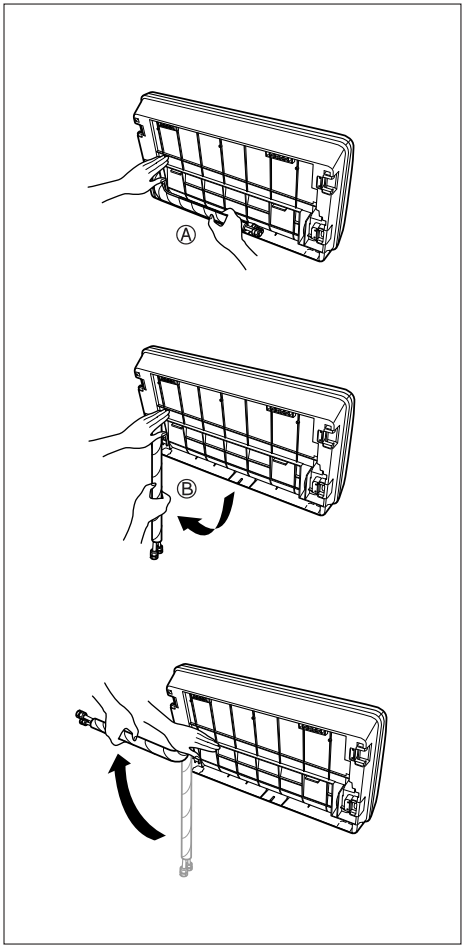

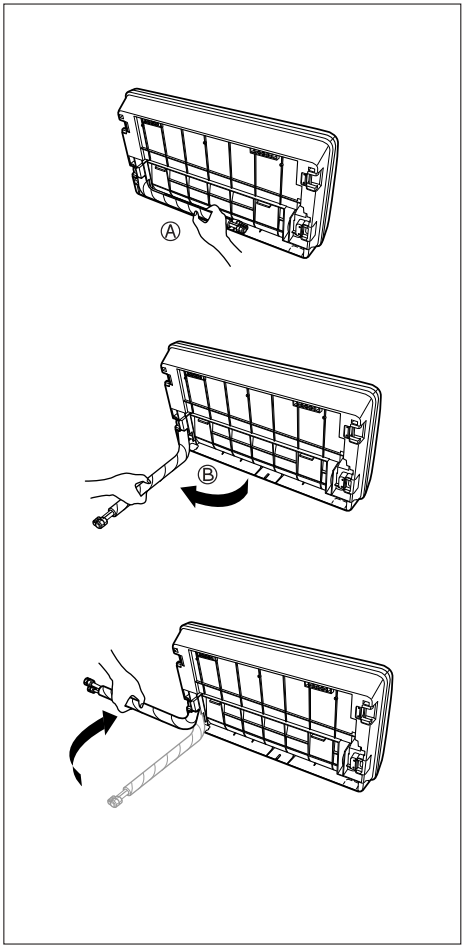

Comprobación del drenaje

Para comprobar el drenaje

1. Vierta un vaso de agua en el evaporador.
2. Asegúrese de que el agua fluye a través de la manguera de drenaje de la unidad interior sin ninguna fuga y que sale por la salida de drenaje.

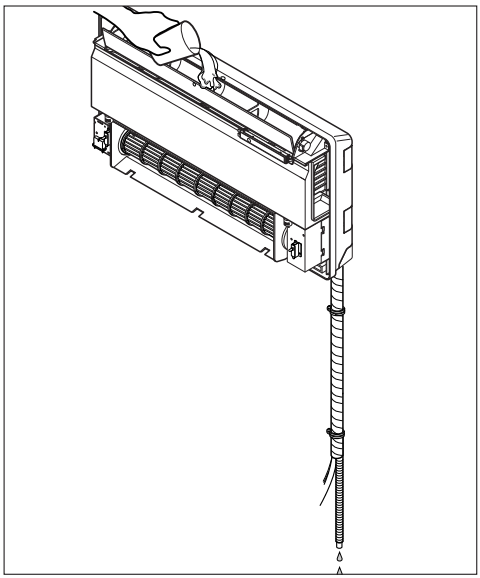

1) Revisión del drenaje

1. Retire el filtro de aire.

- Para extraer el filtro de aire, tire de la lengüeta ligeramente hacia arriba.

2. Revisión del drenaje

- Rocíe con un aerosol uno o dos vasos de agua en el evaporador.
- Asegúrese de que el agua fluye sin fugas por la manguera de drenaje de la unidad interna.

Conductos de drenaje

1. La manguera de drenaje debe dirigirse hacia abajo para facilitar el drenaje.
2. No instale el conducto de drenaje como se indica.

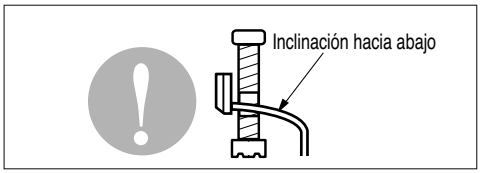

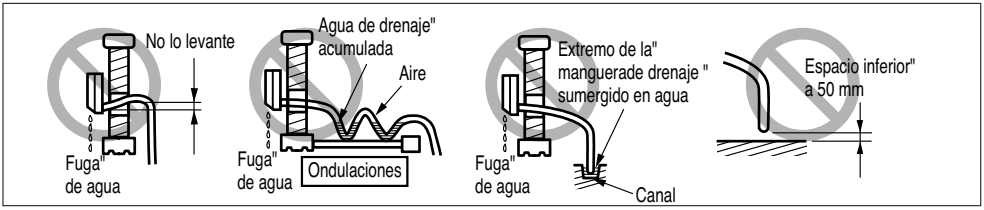

Montaje del panel frontal

1. Supependa el gancho del panel frontal en la muesca.

2. Pulse el panel frontal.

3. Contraer el inferior de los 5 tornillos.

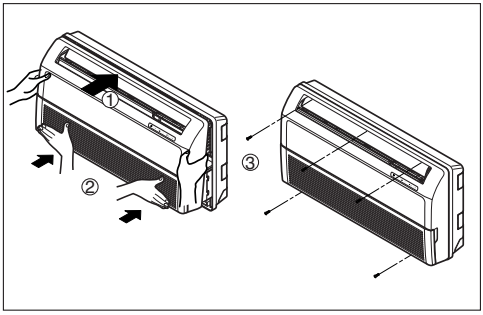

Instalación del control remoto con cable

1. Coloque y fije el control remoto con los tornillos incluidos en el lugar donde desee ubicarlo.

- Instálelo teniendo cuidado de no doblarlo, ya que resultaría en una instalación incorrecta.Coloque el panel de control cerca de la caja de restauración en caso de existir una.

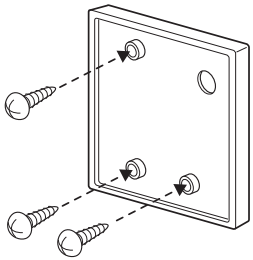

2. El cable del control remoto por cable puede instalarse en tres direcciones.

- Dirección de instalación: la superficie de la caja de recuperación, superior derecha
- Si el cable del control remoto se coloca a la derecha superior, instálelo tras retirar la guía del cable del control remoto.

❊ (Retirar la ranura de la guía con parte larga)

① fijación a la superficie de la pared
② Ranura de guía de parte superior
③ Ranura de guía de parte derecha

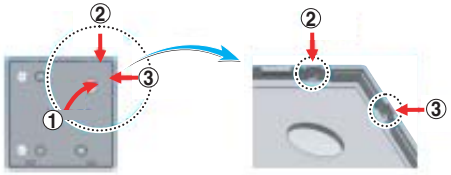

! Ranuras de guía del cable!

3. Fije la parte superior del control remoto en el panel de instalación instalado en la superficie de la pared, como muestra la imagen siguiente y, a continuación, conecte el panel de instalación empujando en la parte inferior.

- Conéctelo de forma que no quede separación entre en el control remoto y la parte superior, inferior, derecha o izquierda del panel de instalación.

! Orden de conexión!

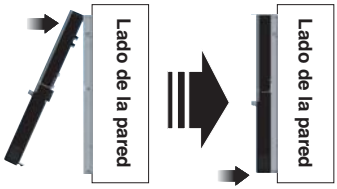

Al separar el control remoto del panel de instalación, como muestra la imagen siguiente, tras insertar el destornillador en el orificio de separación inferior, gírelo en el sentido de las agujas del reloj y el control remoto se separará.

- Existen dos orificios de separación.
  Separe un orificio cada vez de forma individual.
- Tenga cuidado de no dañar los componentes interiores al separar el control remoto.

! Orden de separación!

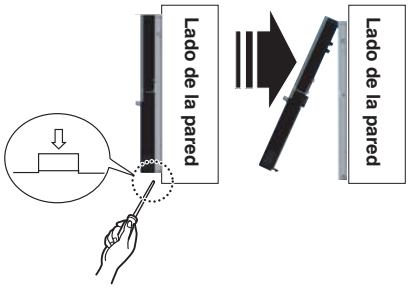

ESPAÑOL

4. Conecte la unidad de interior y el control remoto usando el cable de conexión.

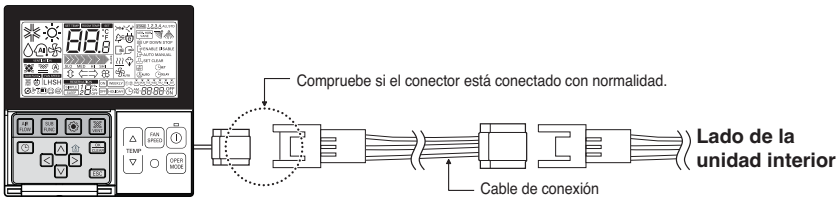

5. Use el cable de extensión si la distancia entre el control remoto y la unidad de interior es superior a 10m.

⚠ATENCIÓN

No instale el control remoto con cable empotrado en la pared.
(Podría dañar el sensor de temperatura.)
Instale el cable con una extensión no superior a 50 m.
(De lo contrario, podrían producirse errores de comunicación.)

- Al instalar el cable de extensión, compruebe la dirección de conexión del conector del lado del control remoto y el lado del producto para realizar una instalación correcta.
- Si instala el cable de extensión en la dirección opuesta, no se conectará el conector.
- Especificación del cable de extensión: 2547 1007 22# 2 – 3 hilos apantallado 5 o superior.

Nombre y funciones del control remoto con cable (accesorio)

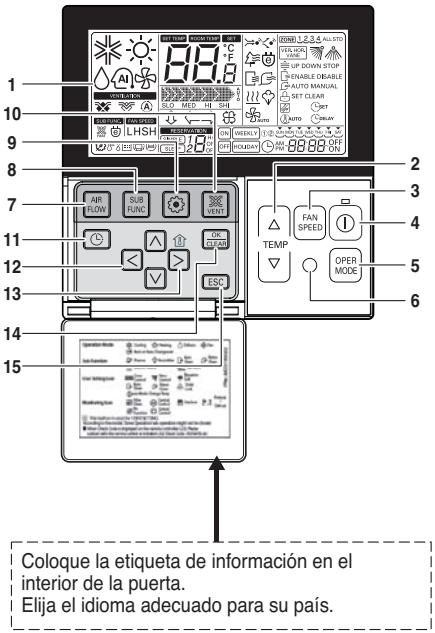

1. Pantalla de indicación de funcionamiento

2. Botón de ajuste de temperatura

- No selecciona la temperatura de la habitación, sino la temperatura del aire de salida.

3. Botón de velocidad del ventilador

- La velocidad del ventilador tiene 3 pasos.
- El paso intermedio y bajo es el mismo

4. Botón ON/OFF (ENCENDIDO/APAGADO)

5. Botón de selección de modo de operación

6. Receptor del mando a distancia

- Algunos productos no reciben señales inalámbricas.

7. Botón de caudal de aire

8. Botón de subfunciones

9. Botón de configuración de función

10. Botón de ventilación

11. Reserva

12. Botón arriba, abajo, izquierda, derecha

- Para comprobar la temperatura interior, pulse el botón (⇧ ▷)

13. Botón de temperatura de la habitación

- Muestra sólo la temperatura de la habitación detectada por el mando a distancia.
- No hay control de la temperatura de la habitación.
- En el caso de la unidad de entrada de aire, muestra sólo la temperatura alrededor del mando a distancia.

14. Botón ajuste/cancelar

15. Botón Salir

❊ Dependiendo del tipo de aparato, algunas funciones podrían no estar operativas ni mostrarse.

❊ Mostrará un valor extraño de la temperatura de la habitación si no se ha conectado el mando a distancia.

Modelo : PQRCVSL0 (Color negro)
PQRCVSL0QW (Color blanco)

ESPAÑOL

Ajuste del interruptor DIP del PCB de la unidad interior

	Función	Descripción	Desactivación	Activación	Predeterminado
SW1	Comunicación	N/D (Por defecto)	-	-	DESACT
SW2	Ciclo	N/D (Por defecto)	-	-	DESACT
SW3	Control de grupo	Selección de maestro o esclavo	Maestro	Slave	DESACT
SW4	Modo de contacto seco	Selección de modo de contacto seco	Control remoto con cable/inalámbrico Selección de modo de funcionamiento manual o automático	Auto (Automático)	DESACT
SW5	Instalación	Funcionamiento continuo del ventilador	Funcionamiento continuo Retirada	-	DESACT
SW6	Conexión de calefactor	N/A	-	-	DESACT
SW7	Conexión de ventilador	Selección de conexión del ventilador	Conexiones Retirada	En funcionamiento	DESACT
	Selección de aletas (Consola)	Selección arriba/debajo de la aleta lateral	Aleta lado arriba + lado abajo	Sólo aleta lado arriba	
	Selección de región	Selección de región tropical	Modelo general	Tropical model	
SW8	Etc.	Repuesto	-	-	DESACT

⚠ ATENCIÓN

Para modelos Multi V, los interruptores Dip switch 1, 2, 6, 8 deben ponerse en OFF.

Ajuste del control de grupos

1. Control de grupos 1

■ Control remoto por cable 1 + unidades interiores estándar

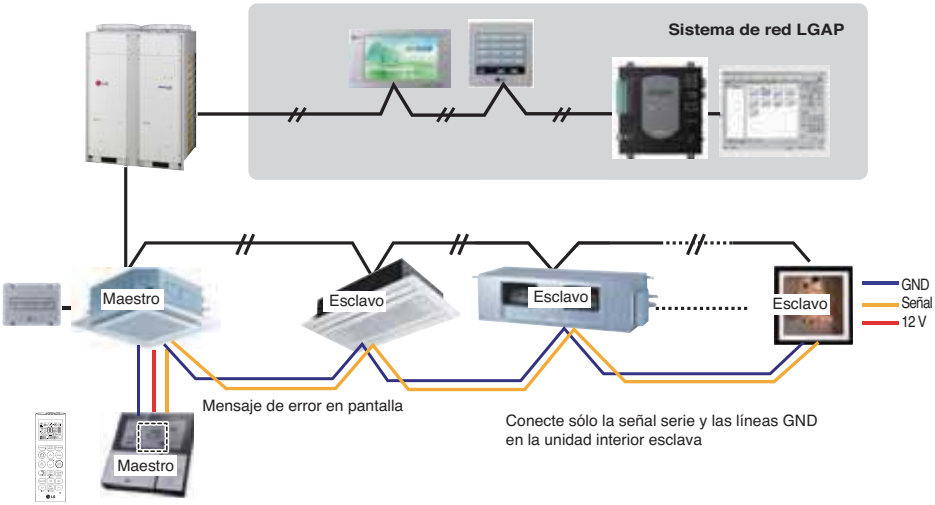

■ Interruptor DIP en PCB (unidades interiores de tipo cassette y conducto)

① **Ajuste maestro**
- No. 3 Off

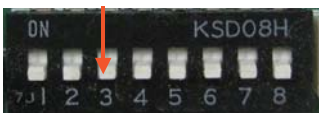

② **Ajuste esclavo**
- No. 3 On

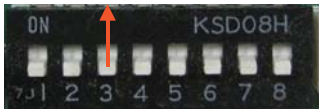

1. **Es posible controlar un máximo de 16 unidades interiores con un control remoto con cable.**
   Ponga una unidad interior como maestra, las otras como esclavas.
2. **Se puede conectar cualquier tipo de unidad interior.**
3. **Se puede una un mando a distancia al mismo tiempo.**
4. **Se puede conectar con contacto seco y control central al mismo tiempo.**
   - La unidad interior maestra se puede reconocer sólo con contacto seco y control central.
   - En el caso de control central y control de grupo al mismo tiempo, se pueden conectar unidades de serie 2 estándar posteriores a febrero de 2009.
   - Para al ajuste control central, el control central puede controlar unidades interiores una vez realizado el ajuste de la dirección de unidad interior maestra.
   - La unidad interior esclava funcionará como la unidad interior maestra.
   - No se puede controlar individualmente la unidad interior esclava con el control central.
   - Algunos controles remotos no puede funcionar con contacto seco y control central al mismo tiempo. Póngase en contacto con nosotros para más información.

5. Si se produce algún fallo en la unidad interior, se mostrará en el control remoto con cable.
Con excepción de la unidad interior averiada, se puede controlar cualquier otra unidad interior.

6. En el caso de control de grupo, se pueden usar las funciones siguientes.
- Selección de opciones de funcionamiento (funcionamiento/parada/modo/ajuste de temperatura)
- Control de caudal (Alto/Medio/Bajo)
- No es posible con algunas funciones.

❊ El ajuste maestro/esclavo de las unidades interiores es posible con un interruptor DIP PCB.
❊ Se pueden conectar unidades interiores desde febrero de 2009.
Para otros casos, póngase en contacto con LGE.
❊ La falta de un ajuste de maestro y esclavo puede ser la causa de fallos de funcionamiento.

2. Control de grupos 2

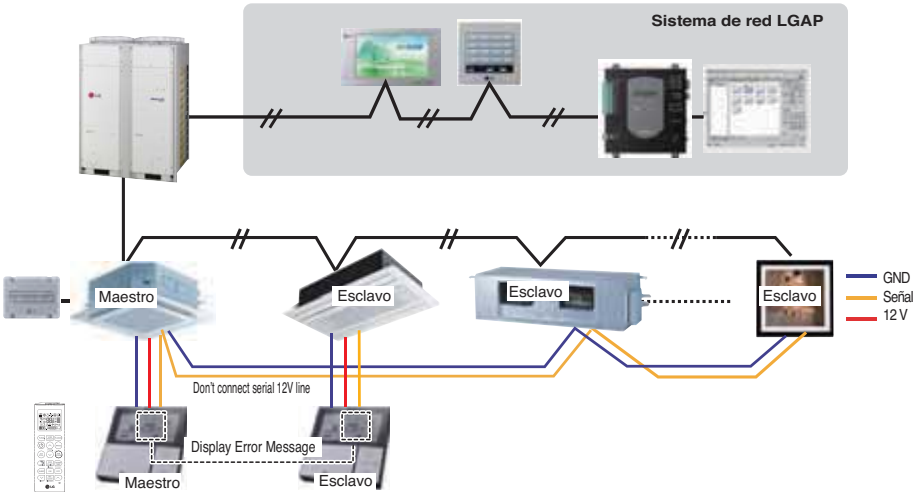

❊ Se pueden controlar N unidades interiores con M controles remotos por cable. (M+N≤17 Unidades)
Ponga una unidad interior como maestra, las otras como esclavas.
Ponga sólo un control remoto como maestro, y los restantes como esclavo.
Aparte de esto, es el mismo procedimiento aplicado al Control de Grupo 1.

3. Control de grupo 3

■ Conexión mixta con unidades interiores y unidad de entrada de aire exterior

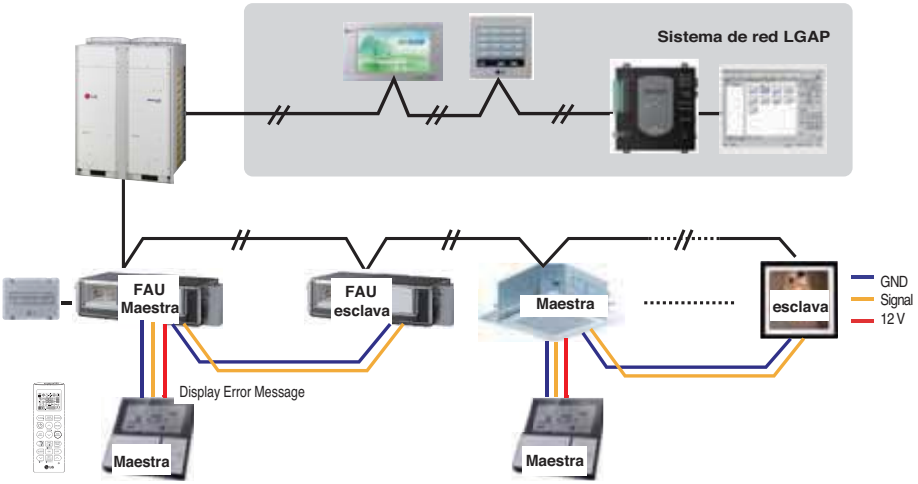

❊ **Estándar y una unidad de entrada de aire exterior, separe la unidad de entrada de aire exterior con unidades estándar.**(Porque los ajustes de temperatura son diferentes)

❊ **Aparte de esto, es el mismo procedimiento aplicado al Control de Grupo 1.**

* FAU : Unidad de entrada de aire exterior
Estándar: Unidad interior estándar

ESPAÑOL

4. 2 Control remoto

■ **Control remoto por cable 2 + Unidad interior 1**

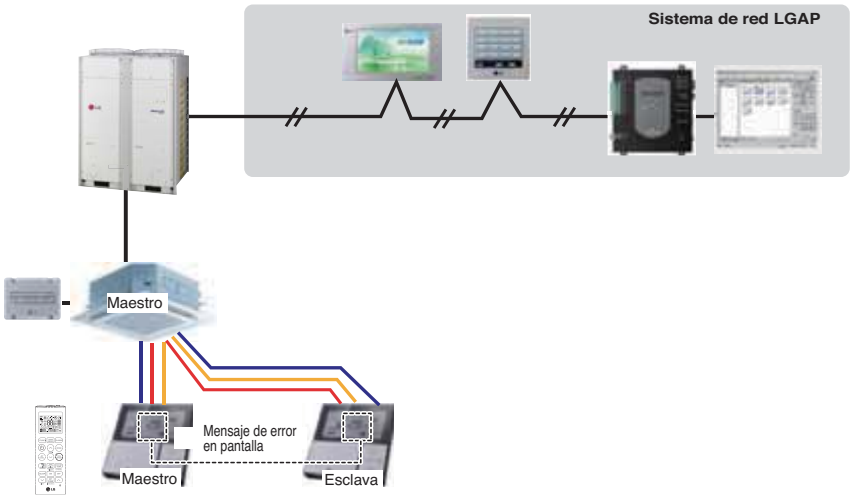

1. Se pueden conectar dos controles remotos con una unidad interior.

2. Se puede conectar cada tipo de unidad interior con dos controles remotos.

3. Se puede una un mando a distancia al mismo tiempo.

4. Se puede conectar con contacto seco y control central al mismo tiempo.

5. Si se produce algún fallo en la unidad interior, se mostrará en el control remoto con cable.

6. No hay límites de funcionamiento de las unidades interiores.

❊ Se puede conectar un máximo de 2 controles remotos con 1 unidad interior.

5. Accesorios para el ajuste de control de grupos

Se puede ajustar el control de grupos con las utilización de los accesorios siguientes.

2 unidades interiores + control remoto por cable	1 unidades interiores + 2 controles remotos por cable
❊ Cable PZCWRCG3 utilizado para la conexión 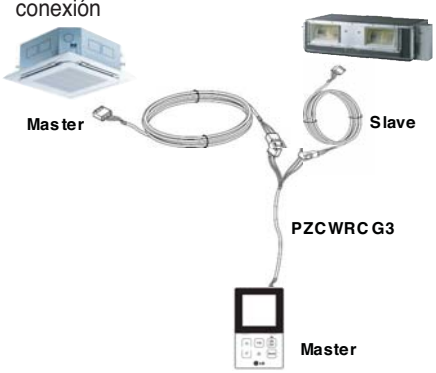 	❊ Cable PZCWRC2 utilizado para la conexión 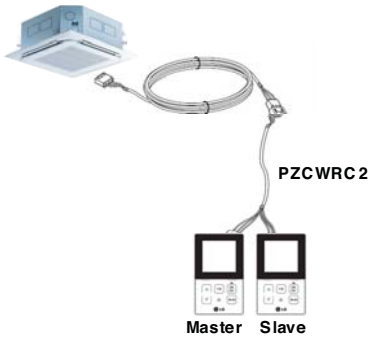

ESPAÑOL

LG
Life's Good