LG
Life's Good

FRANÇAIS

MANUALE D'INSTALLAZIONE

CLIMATISEUR

- Veuillez lire au complet ce manuel d'instructions avant installer le produit.
- Conformément aux standards nationaux sur le câblage, l'installation ne doit être effectuée que par du personnel autorisé.
- Après l'avoir lu au complet, veuillez conserver ce manuel d'installation pour référence ultérieure.

TYPE : VENTILATEUR

Traduction de l'instruction originale

www.lg.com

TABLE DES MATIÈRES

Conditions d’installation	Fournitures requises	Outillage nécessaire

Consignes de sécurité.....3

Introduction 6

Symboles utilisés dans le manuel.....6

Schéma des dimensions 6

Installation 11

Schéma d’installation 11

Installation de l’unité principale 14

Raccordement des gaines ...14

Méthode de raccordement du câble d’alimentation.....16

Raccordement à la télécommande (accessoire) ...17

Nom et fonction – Commande à distance 17

Instructions pour l’installation ...18

Commande groupée.....20

Réglage de l’installation : Procédure pour accéder au mode réglage de l’installation 22

Comment se connecter centrale du contrôleur(Accessoire).....24

Exécution des tests 25

Méthode de fonctionnent et Sélectionnez- Fonctionnement Interconnecté avec ventilation ...26

Si vous rencontrez un problème lors d’un test 27

Désignation du modèle 28

Émission de bruit aérien 28

Fournitures requises	Outillage nécessaire
• **Vis**	• **Tournevis**
• **Écrous**	• **Clé plate**
• **Tige de fixation au plafond (M10 à 12)**	
• **Rondelle**	
	• **Cutter**
• **Ruban aluminium**	
• **Vis**	• **Cutter**
	• **Tournevis**

Consignes de sécurité

Pour éviter tout risque de blessure pour l'utilisateur ou des tiers, ainsi que tout dégât matériel, respectez les consignes ci-dessous.

■ Toute mauvaise utilisation découlant d'un non-respect des instructions comporte des risques corporels ou matériels. Leur niveau de gravité est indiqué par les libellés ci-dessous.

⚠ AVERTISSEMENT	Ce symbole indique un danger de mort ou de blessure grave.
⚠ ATTENTION	Ce signe indique un risque de blessure corporelle ou de dégât matériel.

■ Les symboles ci-dessous utilisés dans ce manuel ont la signification suivante :

⃠	**À ne pas faire**
❗	**Instructions à respecter**

⚠ AVERTISSEMENT

■ Installation

Évitez d'utiliser un disjoncteur défectueux ou de capacité insuffisante. Utilisez cet appareil sur un circuit dédié.

- Il existe un risque d'incendie ou d'électrocution.

Pour toute réparation, contactez le concessionnaire, le revendeur, un électricien qualifié ou un centre de réparation agréé.

- Ne tentez pas de démonter ou de réparer vous-même l'appareil. Il existe un risque d'incendie ou d'électrocution.

Raccordez systématiquement l'appareil à la terre.

- Il existe un risque d'incendie ou d'électrocution.

Installez le coffret électrique et fixez soigneusement le cache.

- Il existe un risque d'incendie ou d'électrocution.

Installez dans tous les cas un circuit dédié et un disjoncteur.

- Tout câblage ou installation incorrect peut être à l'origine d'un incendie ou d'une décharge électrique.

Utilisez un disjoncteur ou un fusible de puissance adéquate.

- Il existe un risque d'incendie ou d'électrocution.

Ne changez pas le câble d'alimentation et n'utilisez pas de rallonge.

- Il existe un risque d'incendie ou d'électrocution.

N'installez pas l'unité et ne la déplacez pas ou ne la réinstallez pas vous-même.

- Il existe un risque d'incendie, d'électrocution, d'explosion ou de blessure.

Déballez et installez le produit avec prudence.

- Il comporte des arêtes vives présentant un risque de coupure.

Pour effectuer l'installation, contactez le revendeur ou un centre de réparation agréé.

- Il existe un risque d'incendie, d'électrocution, d'explosion ou de blessure.

Si vous souhaitez modifier l'installation de l'appareil, contactez votre revendeur ou un centre de réparation agréé.

- Dans le cas contraire, il existe un risque d'incendie, d'électrocution, d'explosion ou de blessures.

Installez une prise d'air lorsque l'air pollué ne peut être directement aspiré.

- Cela peut provoquer des accidents tels que la suffocation, à cause de l'aspiration de gaz nocifs (monoxyde de carbone, etc.)

Installez l'appareil dans un environnement où l'air entrant extérieur répond aux conditions suivantes : température comprise entre -15°C et +40°C et taux d'humidité relative de 80% maximum.

N'installez pas l'appareil sur un support défectueux.

- Vous risquez sinon de vous blesser, de provoquer un accident ou d'endommager l'appareil.

N'ouvrez pas le capot de maintenance de l'unité principale lorsque l'appareil est en marche.

- À défaut, il existe un risque d'électrocution.

N'installez pas l'appareil dans un entrepôt frigorifique, dans une piscine chauffée ou tout autre endroit où la température et le taux d'humidité varient de manière significative.

- Il existe un risque d'électrocution et de dysfonctionnement.

Utilisez les câbles électriques appropriés pour le raccordement aux bornes et raccordez soigneusement les câbles afin qu'ils ne se déconnectent pas.(Un mauvais raccordement entraîne un risque d'incendie.)

Ne laissez pas l'appareil fonctionner longtemps dans un environnement très humide ou avec une porte ou une fenêtre ouverte.

- L'humidité risque alors de se condenser et de mouiller ou d'endommager le mobilier.

Disposez le filet sur la bouche d'aspiration de l'unité extérieure afin d'éviter que des oiseaux ne puissent y pénétrer.

- Retirez tous les éléments étrangers tels que des nids d'oiseaux. Sinon, cela peut provoquer un manque d'oxygène.

Installez l'appareil dans un environnement dont les températures sont comprises entre -10°C et +45°C et où le taux d'humidité relative est inférieur à 80%. En cas de condensation, réchauffez l'air frais extérieur à l'aide d'une batterie chauffante par exemple.

Lorsque vous placez des gaines métalliques dans des constructions en bois recouvertes de plaques, de lattes ou de caillebotis métalliques, ces gaines doivent être installées de sorte qu'il n'y ait pas de contact électrique possible avec les éléments métalliques. (Une fuite de courant peut entraîner un incendie.)

■ Fonctionnement

Tenez éloigné de l'appareil tout élément susceptible de déclencher un incendie.

- Sinon, vous risquez de provoquer un incendie.

Si l'appareil reste inutilisé pendant une période prolongée, coupez l'alimentation ou arrêtez le disjoncteur.

- Il existe un risque de dommage ou de panne ou un fonctionnement inattendu.

Si de l'eau pénètre dans l'appareil, contactez un service après-vente agréé.

- Il existe un risque d'incendie ou d'électrocution.

N'entreposez pas et n'utilisez pas de gaz inflammables ou de combustibles à proximité de l'appareil.

- Cela pourrait provoquer un incendie ou mettre l'appareil en panne.

Ne touchez pas un circuit dédié ou un disjoncteur avec les mains mouillées.

- Il existe un risque d'électrocution.

En cas de fuite d'un gaz inflammable, fermez l'arrivée de gaz et ouvrez une fenêtre afin d'aérer la pièce avant de mettre en marche l'appareil.

- N'utilisez pas de téléphone et ne mettez pas en marche ou n'éteignez pas l'appareil. Il existe un risque d'explosion ou d'incendie.

Veillez à ce que de l'eau ne puisse pas pénétrer dans l'appareil.

- Dans le cas contraire, il existe un risque d'incendie, d'électrocution ou d'altération de l'appareil.

Coupez le disjoncteur lors des activités de nettoyage ou de maintenance de l'appareil.

- Il existe un risque d'électrocution.

Les gaines extérieures doivent être isolées convenablement et inclinées selon une pente d'au moins 1/30 à partir de l'unité de ventilation et en direction de la zone de l'unité extérieure.(Si de l'eau pénètre dans le système, cela risque de provoquer une fuite de courant, un incendie ou de détériorer le matériel.)

Vous devez porter des gants lors de l'installation.
(Sinon, vous risquez de vous blesser.)

⚠ ATTENTION

■ Installation

Ne reliez pas le fil de terre au châssis de la fenêtre ou au robinet.

- Il existe un risque d'électrocution.

N'installez pas l'appareil dans un endroit enfumé ou sujet aux vapeurs grasses tel qu'une cuisine ou une usine.

- Sinon, de l'huile risque de se déposer sur le filtre ou l'échangeur et détériorer le matériel.

Installez l'appareil dans une pièce isolée.

- Si vous installez l'appareil à l'extérieur, de la condensation peut se former dans l'unité principale en hiver. Il existe alors un risque d'électrocution ou de fuite de condensats.

L'appareil doit être installé de niveau.

- Afin d'éviter les vibrations et les fuites d'eau

Faites appel à au moins deux personnes pour soulever et transporter l'appareil.

- Attention à ne pas vous blesser.

N'exposez pas l'appareil directement à l'action du vent marin (vent salé)

- Vous éviterez tout risque de corrosion. La corrosion, notamment sur les ailettes du condenseur et de l'évaporateur, peut entraîner un dysfonctionnement ou ralentir les performances de l'appareil.

■ Fonctionnement

Utilisez un chiffon doux pour le nettoyage. N'utilisez pas de détergents agressifs, de cire ou de diluants.

- Sinon, vous risquez d'endommager la couleur ou la surface de l'appareil.

Nettoyez régulièrement le filtre et l'échangeur (le port de gants est recommandé).

- L'accumulation de poussière peut réduire le volume d'air.

N'utilisez pas l'appareil à des fins particulières comme la conservation d'aliments, d'œuvres d'art, etc. C'est un ventilateur grand public, non un système de refroidissement de précision.

- Sinon, vous risquez d'endommager ou d'altérer les propriétés de votre appareil.

N'obstruez pas l'entrée et la sortie du flux d'air,

- sinon vous risquez d'endommager l'appareil.

Ne montez pas sur l'appareil et ne posez rien dessus.

- Vous risqueriez de provoquer un incendie ou d'altérer le fonctionnement de l'appareil.

FRANÇAIS

Introduction

Symboles utilisés dans le manuel

Ce symbole signale un risque d'électrocution.

Ce symbole signale un risque d'endommagement de l'appareil.

REMARQUE **Ce symbole attire votre attention sur des remarques particulières.**

Schéma des dimensions

Modèle : LZ-H015GBA2

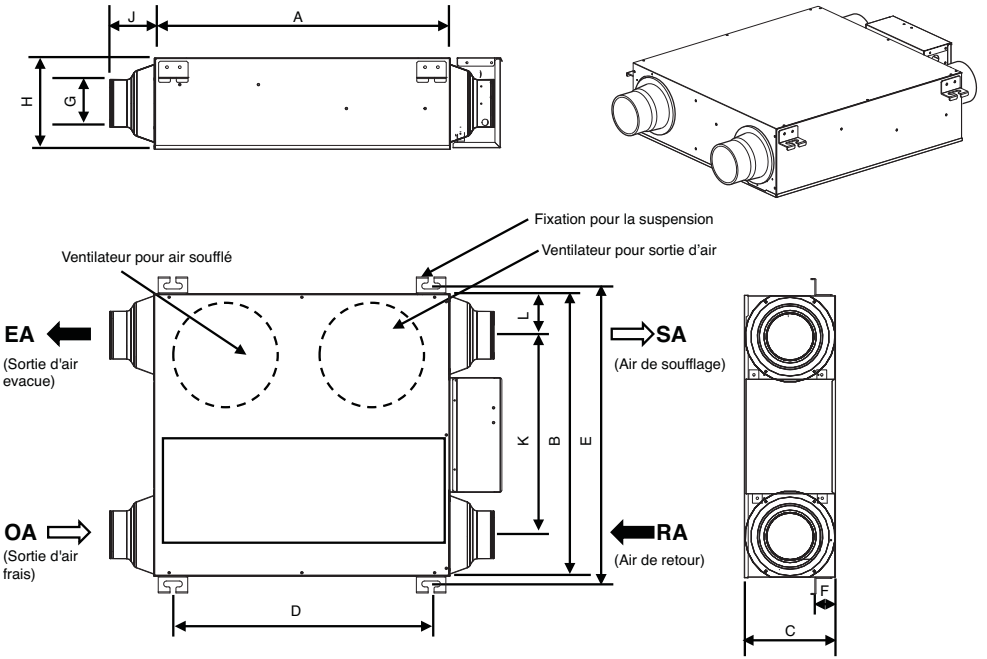

Unité : mm

Modèle	Figure			Pas de la fixation pour la suspension			Diamètre nominal	Bride de raccordement à la gaine			Pas de la gaine		Poids
	A	B	C	D	E	F		G	H	J	K	L	(kg)
LZ-H015GBA2	605	570	185	525	603	40	100	97	184	90	394	100	22

❊ Il est nécessaire pour garantir un espace suffisant pour plus d'entretien que les dimensions décrites dans le service du produit.

Modèle : LZ-H025GBA2 / LZ-H035GBA2

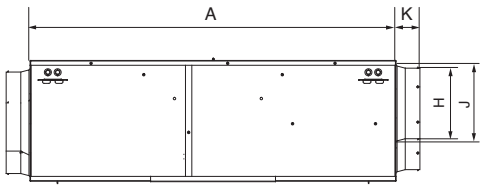

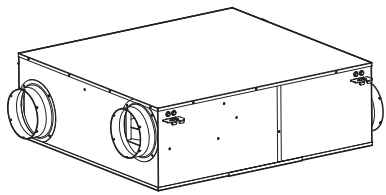

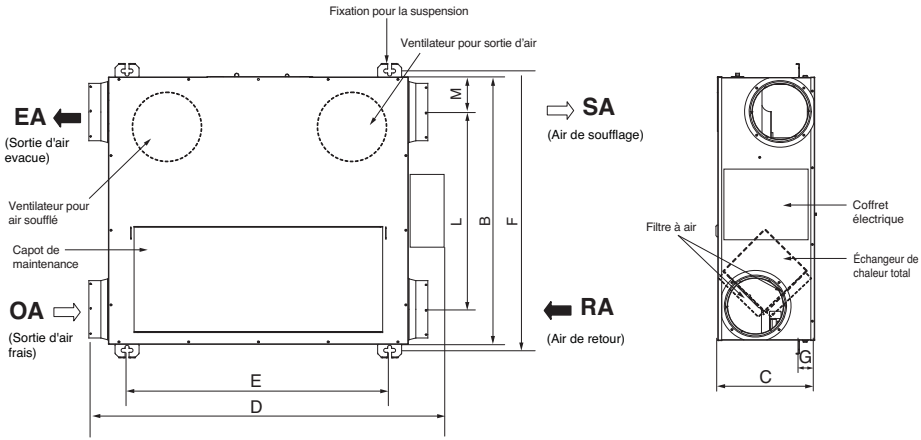

Unité : mm

Modèle	Figure				Pas de la fixation pour la suspension			Diamètre nominal	Bride de raccordement à la gaine			Pas de la gaine		Poids
	A	B	C	D	E	F	G		H	J	K	L	M	(kg)
LZ-H025GBA2 LZ-H035GBA2	750	680	250	850	657	711	40	150	146	155	50	502	89.2	32

❊ Il est nécessaire pour garantir un espace suffisant pour plus d'entretien que les dimensions décrites dans le service du produit.

FRANÇAIS

Modèle : LZ-H050GBA2

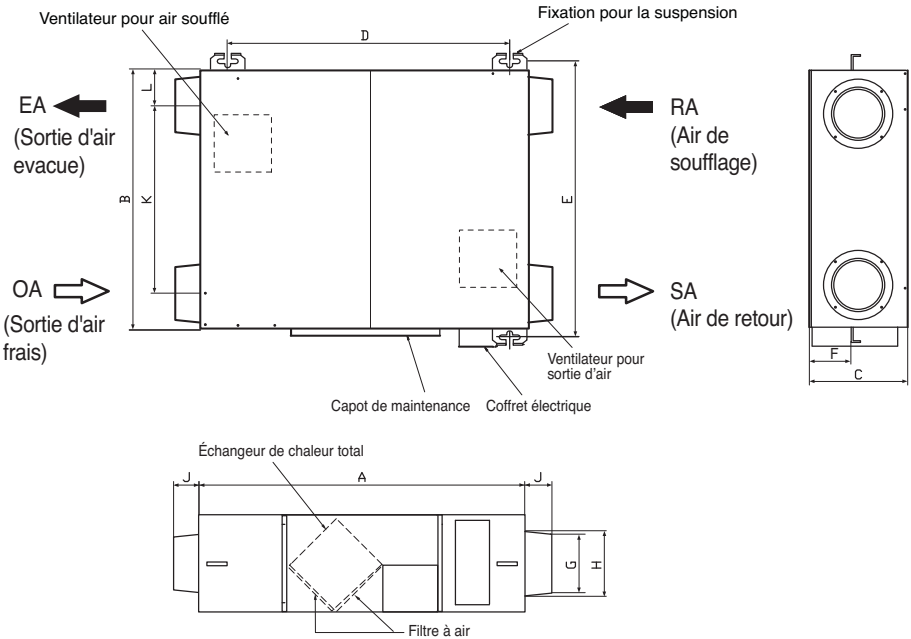

Unité : mm

Modèle	Figure			Pas de la fixation pour la suspension			Diamètre nominal	Bride de raccordement à la gaine			Pas de la gaine		Poids
	A	B	C	D	E	F		G	H	J	K	L	(kg)
LZ-H050GBA2	1014	988	273	939	1025	135	200	194	252	96	590	198	44

❊ Il est nécessaire pour garantir un espace suffisant pour plus d'entretien que les dimensions décrites dans le service du produit.

Model : LZ-H080GBA2 / LZ-H100GBA2

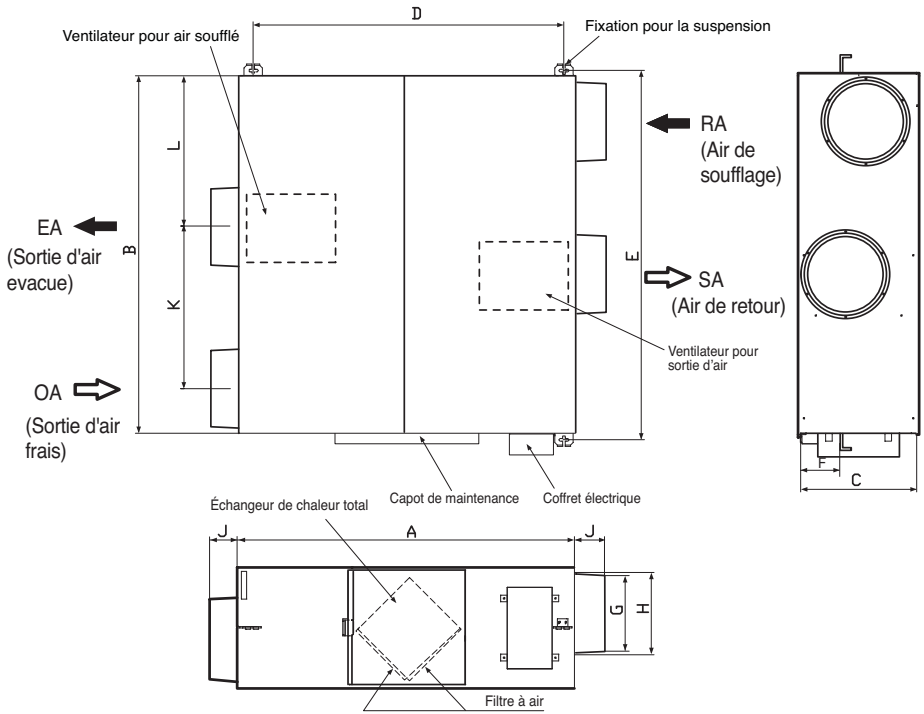

Unité : mm

Modèle	Figure			Pas de la fixation pour la suspension			Diamètre nominal	Bride de raccordement à la gaine			Pas de la gaine		Poids
	A	B	C	D	E	F		G	H	J	K	L	(kg)
LZ-H080GBA2 LZ-H100GBA2	1062	1140	365	987	1176	180	250	242	253	98	513	481	60

❊ Il est nécessaire pour garantir un espace suffisant pour plus d'entretien que les dimensions décrites dans le service du produit.

FRANÇAIS

Modèle : LZ-H150GBA2 / LZ-H200GBA2

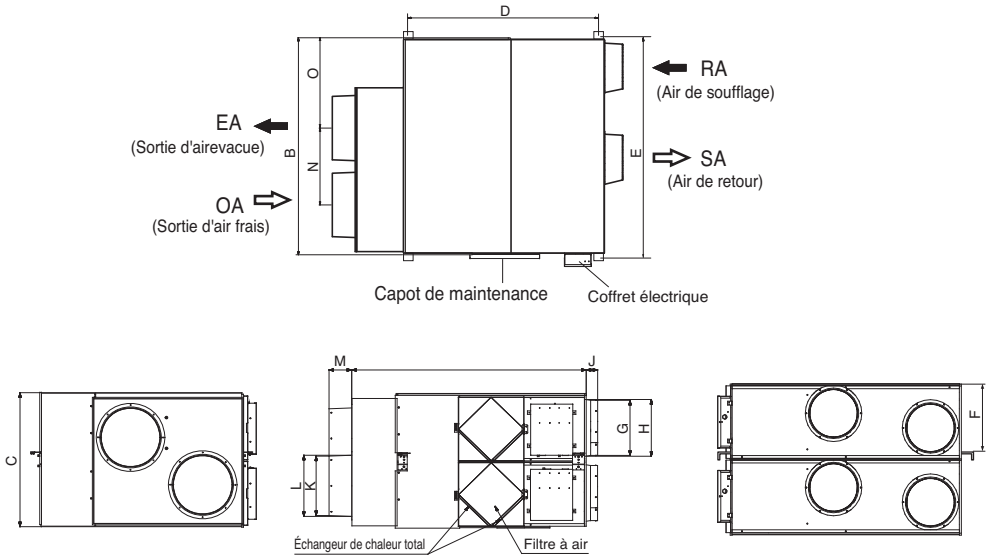

Unité : mm

Modèle	Figure			Pas de la fixation pour la suspension			Bride de raccordement à la gaine					Poids
LZ-H150GBA2 LZ-H200GBA2	A	B	C	D	E	F	G	H	J	K	L	(kg)
	1313	1140	738	987	1176	339	242	253	98	340	350	140

❊ Il est nécessaire pour garantir un espace suffisant pour plus d'entretien que les dimensions décrites dans le service du produit.

Installation

Schéma d'installation (LZ-H015GBA2/LZ-H025GBA2/LZ-H035GBA2)

■ Figure plane

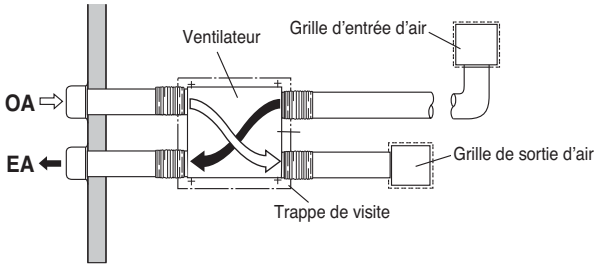

■ VUE FRONTALE

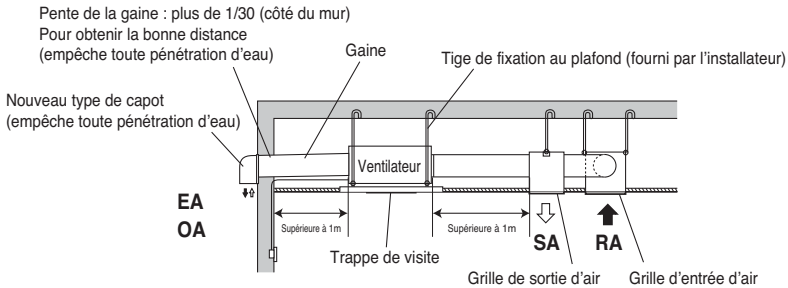

■ VUE EN TROIS DIMENSIONS

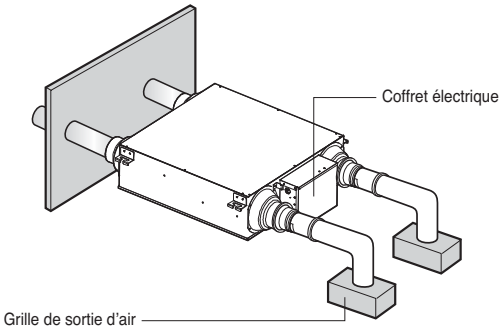

■ INSTALLATION DU CAPOT DE MAINTENANCE

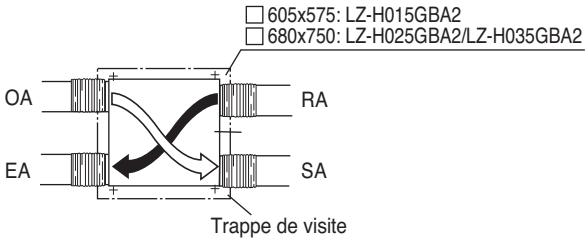

FRANÇAIS

Schéma d'installation(LZ-H050GBA2/LZ-H080GBA2/LZ-H100GBA2)

■ Figure plane

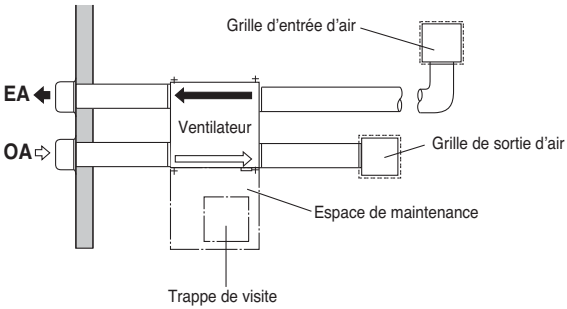

■ VUE FRONTALE

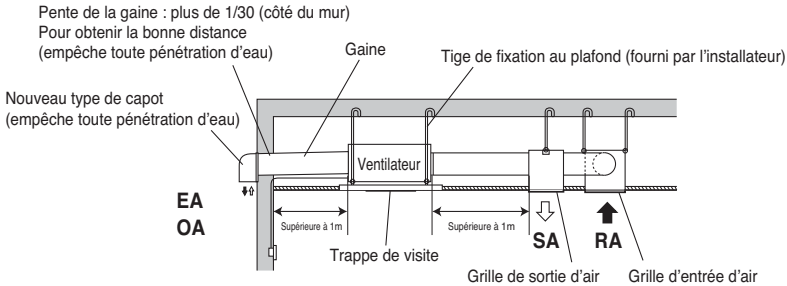

■ VUE EN TROIS DIMENSIONS

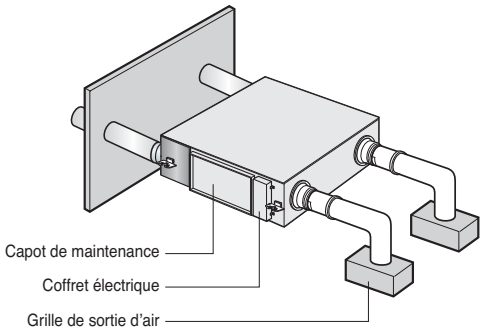

■ INSTALLATION DU CAPOT DE MAINTENANCE

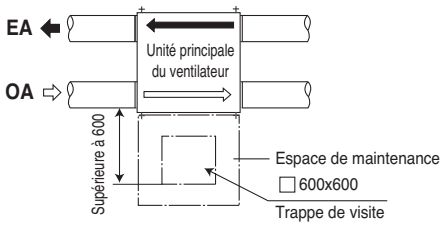

Schéma d'installation(LZ-H150GBA2/LZ-H200GBA2)

■ Figure plane

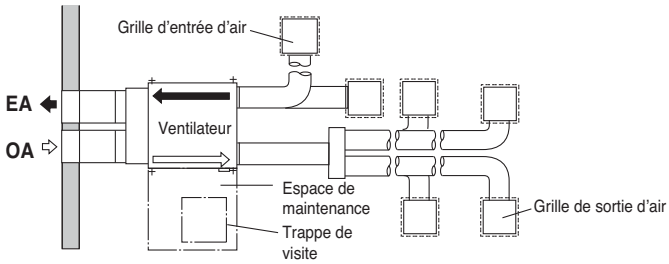

■ VUE FRONTALE

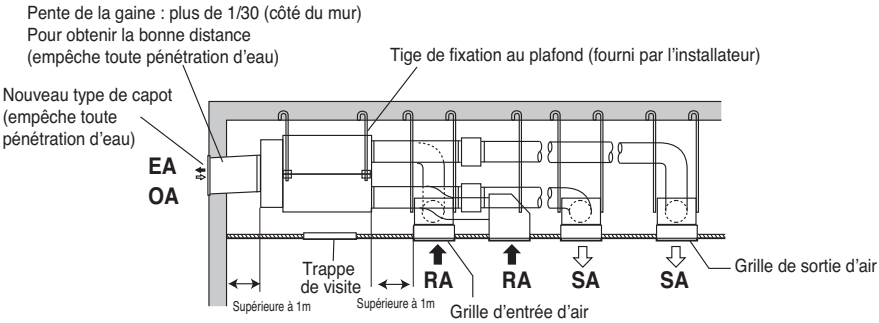

■ VUE EN TROIS DIMENSIONS

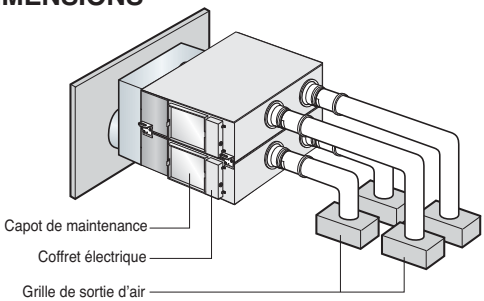

■ INSTALLATION DU CAPOT DE MAINTENANCE

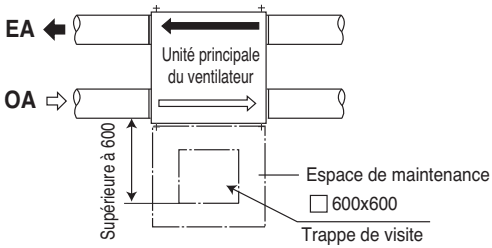

Installation de l’unité principale

Montage de la rondelle et de l’écrou

Serrez la rondelle et l’écrou (plus de 21 mm pour le diamètre externe de la M10) sur la tige de fixation au plafond (M10), comme indiqué dans la figure ci-contre.

- Installez la tige de fixation à moins de 50 mm du support de fixation au plafond.

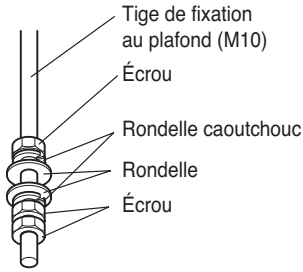

Raccordement des gaines

1. **Après avoir soigneusement raccordé la gaine avec la bride de raccordement, enveloppez-la avec du ruban aluminium de sorte qu'il n’y ait pas de fuite d’air.**
2. **Ajustez la gaine par rapport au plafond de sorte qu’aucune force ne soit exercée sur l’unité principale du système de ventilation.**
3. **À l’extérieur, utilisez toujours deux gaines isolées afin d’éviter toute condensation.**

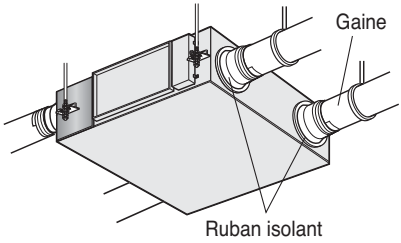

ATTENTION:

- **Avant de raccorder la gaine, vérifiez qu'aucun élément étranger (papier, vinyle, etc.) ou particules et poussières ne s'y trouvent.**
- **Veillez à ne pas exercer de pression sur la plaque du registre qui se trouve dans l'unité principale lorsque vous procédez au raccordement de la gaine.**
- **Il est conseillé d'avoir recours à un traitement adiabatique pour la gaine intérieure lorsque la température ambiante est supérieure de 10°C par rapport à la température de la pièce lorsque l'unité principale du système de ventilation est utilisé pour rafraîchir l'air en été.**
- **Veillez à ne pas procéder à l'installation comme indiqué dans le schéma ci-contre.**
  Sinon, cela risque de causer une réduction du volume d'air ou un bruit anormal.

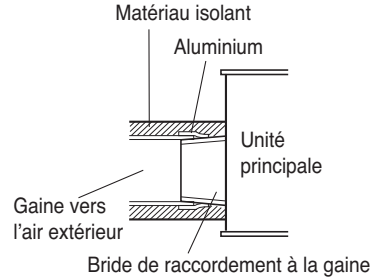

Coude anguleux

Coude excessif

Coude trop proche de la sortie d'air

Réduction du diamètre de la gaine

ATTENTION:

- **En -10 °C debajo de la temperatura ambiente, cuando la ventilación está instalado el espacio equivalente en el exterior y al aire libre, que puede causar la condensación, debe instalar las instalaciones de drenaje (la bandeja de drenaje) y MD (Moterized Damper) en conducto SA/RA.**

FRANÇAIS

Méthode de raccordement du câble d'alimentation

1. Retirez les deux vis puis ouvrez le cache du coffret électrique.

- En vous référant au schéma électrique ci-dessus, raccordez soigneusement le câble d'alimentation à la borne.

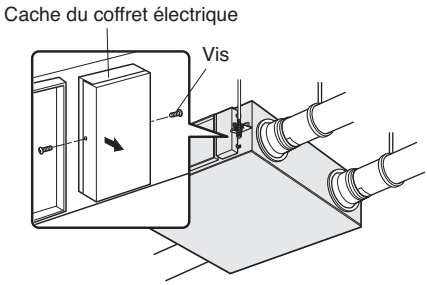

2. Après avoir passé le câble d'alimentation dans la bague, connectez-le à la borne.

- Fixez le câble d'alimentation avec le collier.
- Assurez-vous que le câble d'alimentation ne peut être déconnecté en tirant dessus.

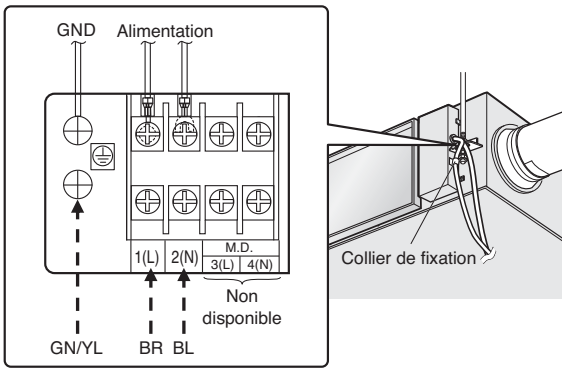

⚠ ATTENTION

Le cordon d'alimentation connecté sur l'appareil doit être sélectionné selon les spécifications suivantes.

3. Caractéristiques techniques des fils

Spécifications de câblage	Câble gainé (en conformité avec la norme CEI 60245)
Taille	0,75 à - 1,25 mm^2
Longueur	MAX. 100m
Spécifications de contact externe	Contact fermé normalement (Tolérance de courant 10 mA à 0,5A)

Précautions à prendre lors de la pose des câblages électriques

Utilisez des bornes de pression de forme arrondie pour les raccordements au bornier d'alimentation.

Raccordement à la télécommande (accessoire)

Nom et fonction – Commande à distance

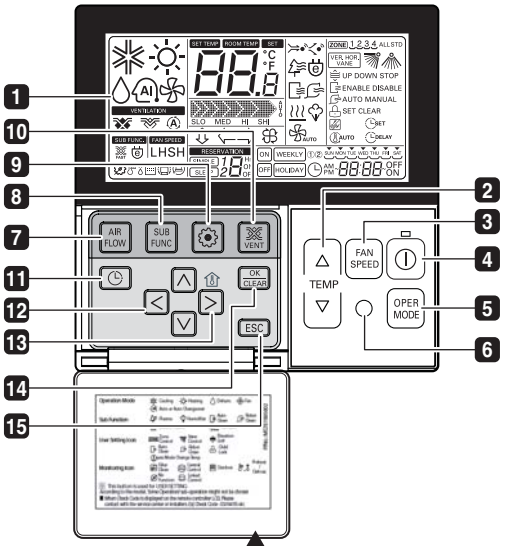

Modèle : PQRCVSL0
PQRCVSL0QW

Posez la fiche d'instruction à l'intérieur de la porte. Choisissez la langue appropriée à votre pays.

1. **ÉCRAN D'INDICATION DE FONCTIONNEMENT**
2. **TOUCHE DE RÉGLAGE DE TEMPÉRATURE**
3. **TOUCHE VITESSE DE VENTILATION**
4. **TOUCHE ON/OFF**
5. **TOUCHE DE SÉLECTION DU MODE DE FONCTIONNEMENT**
6. **RÉCEPTEUR SANS FIL DE LA COMMANDE À DISTANCE**
   - Certains produits ne reçoivent pas les signaux sans-fil.
7. **TOUCHE DÉBIT D'AIR**
8. **TOUCHE SOUS-FONCTION**
9. **TOUCHE RÉGLAGE DES FONCTIONS**
10. **TOUCHE VENTILATION**
11. **PROGRAMMATION**
12. **TOUCHE HAUT,BAS,GAUCHE,DROITE**
    - Pour contrôler la température intérieure, appuyez sur la touche ⇧ > .
13. **TOUCHE DE TEMPÉRATURE AMBIANTE**
14. **TOUCHE RÉGLAGE/ANNULER**
15. **TOUCHE QUITTER**

❊ Certaines fonctions ne sont peut-être pas disponibles selon le modèle.

Accessoire

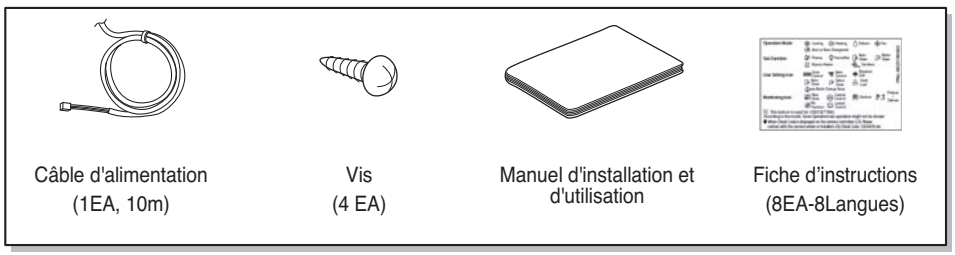

Câble d'alimentation (1EA, 10m)	Vis (4 EA)	Manuel d'installation et d'utilisation	Fiche d'instructions (8EA-8Langues)

FRANÇAIS

Instructions pour l'installation

1. Serrer fermement la vis fournie après avoir placé le panneau de configuration de la commande à distance à l'emplacement souhaité.

- Installez-le de sorte à ce qu'il ne se torde pas car sinon cela pourrait entraîner une mauvaise installation. Installez le panneau de commande à distance à proximité du boîtier de remise en état, le cas échéant.

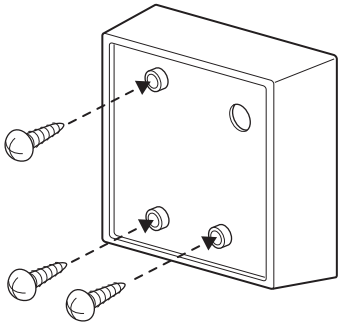

2. Vous pouvez installer le câble de commande à distance filaire selon trois directions.

- Direction d'installation : vers la surface du mur, vers le haut, vers la droite
- Si vous installez le câble de commande à distance vers le haut et vers la droite, retirez tout d'abord la rainure guide du câble de commande à distance.

❊ Retirez la rainure avec la des pinces.

① Vers la surface du mur
② Rainure de la partie supérieure
③ Rainure de la partie droite

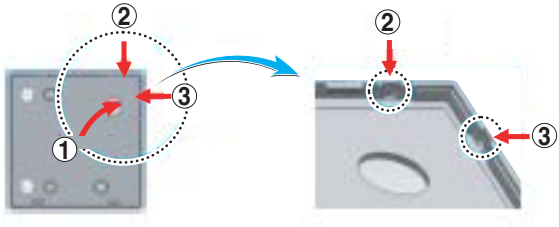

<Rainures des fils>

3. Fixez la partie supérieure de la commande à distance sur le boîtier d'installation fixé à la surface du mur, comme indiqué sur l'illustration ci-dessous, puis connectez-la au boîtier d'installation en appuyant sur la partie inférieure.

- Lors de la connexion, supprimez tout espace au niveau des parties supérieure, inférieure, droite et gauche de la commande à distance et du boîtier d'installation.

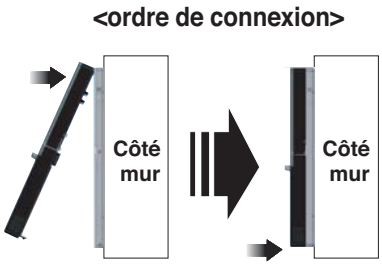

Pour détacher la commande à distance du boîtier d'installation, comme indiqué sur l'illustration ci-dessous, insérez d'abord le tournevis dans le trou de séparation inférieur, puis tournez dans le sens des aiguilles d'une montre.

- Il existe deux trous de séparation. Utilisez-les individuellement.
- Veillez à ne pas endommager les composants intérieurs lors de la séparation.

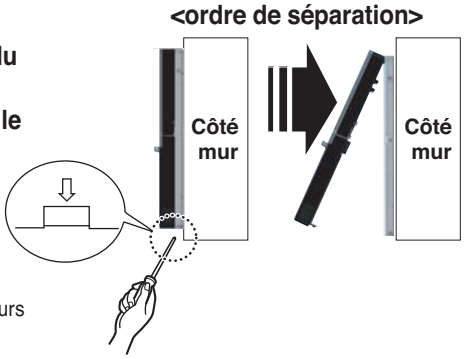

4. Connectez l'unité intérieure et la commande à distance à l'aide du câble de

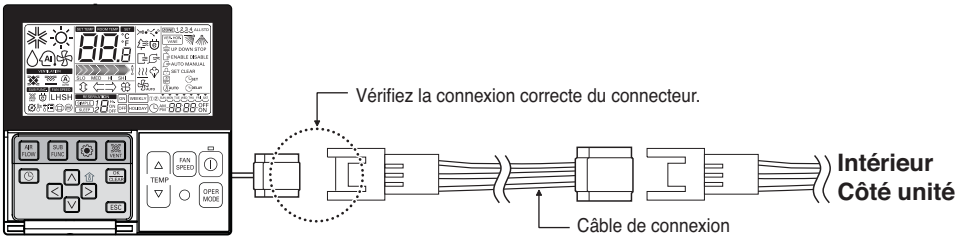

5. Utilisez un câble d'extension si la distance comprise entre la commande à distance câblée et l'unité intérieure est supérieure à 10 m.

⚠ ATTENTION

Lorsque vous installez la commande à distance câblée, ne l'encastrez pas dans le mur.
(cela risque d'endommager le capteur de température.)
N'installez pas le câble pour une distance de 50 m ou plus.
(Cela risque de causer des erreurs de communication.)

- Lors de l'installation du câble d'extension, vérifiez que le sens de connexion du connecteur est correct sur le côté commande à distance et sur le côté appareil.
- Si vous installez le câble d'extension dans le mauvais sens, la connexion du connecteur n'est pas assurée.
- Spécification du câble d'extension : 2547 1007 22# 2 conducteur 3 blindé 5 ou supérieur.

FRANÇAIS

Commande groupée

1. Si vous reliez plus de deux climatiseurs à une même commande à distance filaire, procédez comme indiqué dans la figure ci-dessous.

- S'il n'y a pas de communication d'événements avec l'unité intérieure, définissez l'unité comme esclave (Ndt : la phrase anglaise est imprécise).
- Recherchez la communication d'événements dans le manuel de l'appareil.

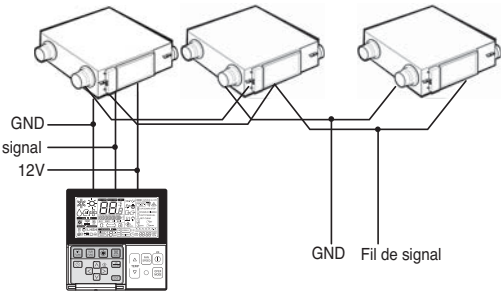

Si vous utilisez une même télécommande pour plusieurs unités intérieures dotées de la fonction de communication d'incident, vous devez changer le réglage maître-esclave sur les unités.

- Unités intérieures, la configuration maître/esclave du produit après réalisation d'une mise hors tension complète de l'unité extérieure (OFF), puis d'une mise sous tension (ON) après qu'une (1) minute s'est écoulée pour identification
- Pour les modèles de type cassette et gainable, vous devez changer la position de l'interrupteur de la carte électronique de l'unité intérieure.

Interrupteur n°1 coupé : maître (réglage usine)

Interrupteur n°1 activé : Esclave

- Dans le cas de produits à fixation murale et sur socle, vous devez changer le mode maître-esclave sur la télécommande sans fil. (Pour plus de détails, reportez-vous au manuel de la télécommande.)

❊ Si vous installez 2 télécommandes pour une unité intérieure dotée de la fonction de communication d'incident, vous devez sélectionner le mode maître-esclave sur la télécommande. (Reportez-vous à la sélection du mode maître-esclave de la télécommande.)

Lorsque vous pilotez l'ensemble du groupe, certaines fonctions, à l'exception des réglages de base, de la vitesse (mini/moyenne/maxi) du ventilateur, du verrouillage de la télécommande et du réglage de l'heure, peuvent être limitées.

2. Si vous reliez plus de deux commandes à distance à un seul climatiseur, procédez comme indiqué dans la figure ci-dessous.

- Si vous reliez plus de deux commandes à distance à un seul climatiseur, configurez une commande à distance comme maître et les autres comme esclave, comme dans la figure ci-dessous.
- Pour certains appareils, vous ne pouvez pas commander le groupe comme indiqué à droite.
- Pour plus d'informations, consultez le manuel de l'appareil.

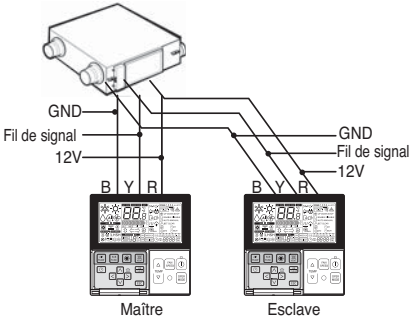

<Connexion simultanée de deux groupes de commandes à distance filaires>

- Dans un contrôle groupé, définissez le rôle maître/esclave de la commande à distance. Pour plus d'informations sur la configuration maître/esclave, voir la section Réglage de l'installation.

- Cet appareil peut être utilisé comme faisant partie d'un système de fonctionnement combiné utilisé conjointement avec des unités intérieures (climatiseurs à système Multi-V) ou en tant que système indépendant pour un traitement d'air extérieur.

<Système à fonctionnement combiné avec système Multi-V (connecté à des unités de ventilation et des unités intérieures standard dans un même circuit de fluide frigorigène)>

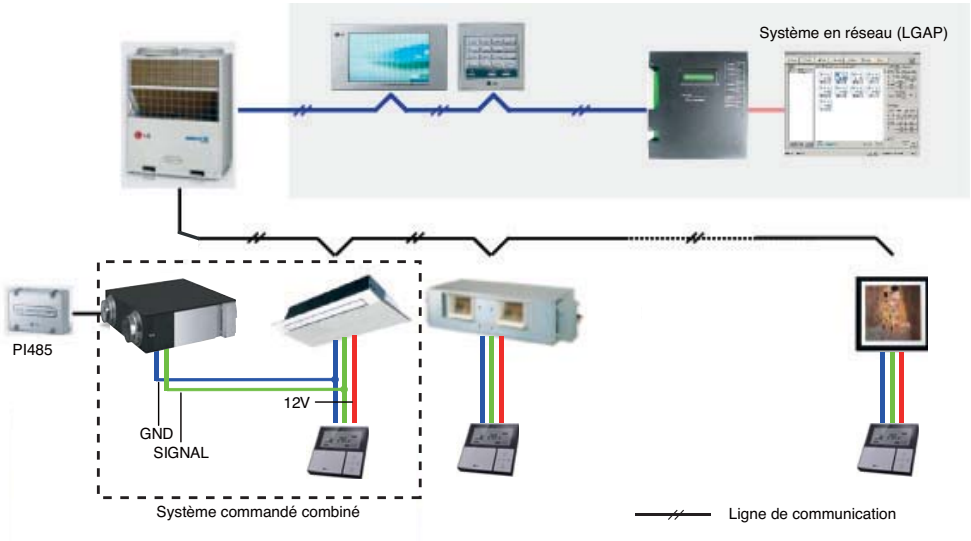

<Système indépendant (connecté uniquement avec une unité de ventilation dans un même circuit de fluide frigorigène)>

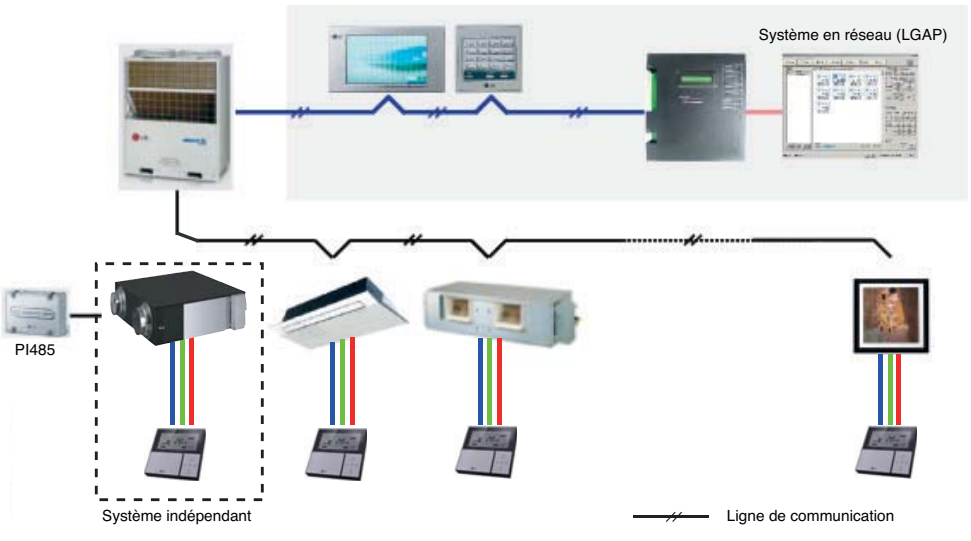

FRANÇAIS

Réglage de l’installation : Procédure pour accéder au mode réglage de l’installation

⚠ ATTENTION

Le mode réglage de l’installation permet de paramétrer les fonctions de la commande à distance. Tout paramétrage inadéquat du mode réglage de l’installation peut endommager l’appareil, provoquer des blessures corporelles ou des dégâts matériels. Cette opération doit être réalisée par un installateur agréé. Toute installation ou modification exécutée par une autre personne relève de la responsabilité de cette dernière. Dans ce cas, aucun service gratuit ne sera assuré.

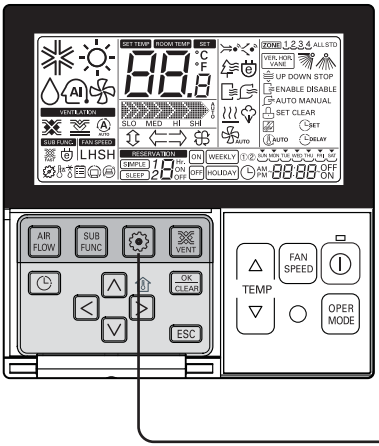

1 Si vous appuyez sur la touche pendant 3 secondes, vous passez en mode configuration de la commande à distance. ⚙
- Si vous appuyez une fois brièvement, vous passez en mode configuration de l’utilisateur. Appuyez pendant plus de 3 secondes par sécurité.

2 (Lorsque vous définissez le mode réglage de l’installation pour la 1ère fois, le code de la fonction s’affiche au bas de l’écran LCD.)

01:01

Code de fonction Valeur

• Certaines catégories du menu peuvent ne pas être affichées selon la fonction de l’appareil, ou le nom du menu peut être différent.

<Tableau des codes de réglage de l'installation>

1) Appareil ventilation générale

No.	Function	Code	Value
1	Test de fonctionnement	01	01 : Configuration du test de fonctionnement
2	Définition de l'adresse	02	00~FF : Adresse de commande centralisée
3	ESP SA (alimentation en air)	03	<Niveau ESP> <Valeur ESP> <Exemple> 01 : Bas 0~255 03:01 15s 02 : Élevé 03 : Extrêmement élevé Code de fonction Niveau ESP Valeur ESP
4	ESP EA (évacuation de l'air)	04	
5	Sens du produit	05	01 : Normal 02 : Opposé
6	Priorité rafraîchir rapidement	06	01 : Alimentation en air d'abord 02 : Évacuation de l'air d'abord
7	Réglage Maître	07	00 : Esclave 01 : Maître
8	Contact sec	09	00 : Auto-Off 01 : Auto-On
9	Exécution du délai de 3 minutes	10	01 : Réglé
10	État des zones	11	01 : Variable 02 : Fixe

※ Certains contenus peuvent ne pas être affichés selon le modèle

FRANÇAIS

Comment se connecter centrale du contrôleur(Accessoire)

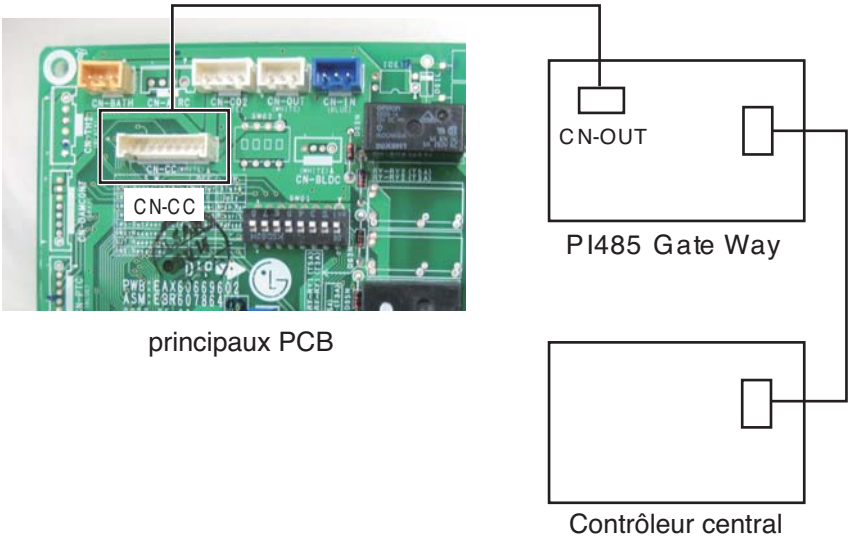

1. Connectez entre PI485 Gate Way (CN-OUT) et les principaux PCB (CN-CC).
2. Vous n'avez pas besoin de définir l'option de la Grande PCB Switch.
3. S'il vous plaît se référer au manuel de l'accessoire pour la méthode d'installation en détail.

Exécution des tests

Méthode de fonctionnent et Sélectionnez-Fonctionnement unique de ventilation

Il s'agit d'une fonction pour refroidir et rafraîchir l'air intérieur au moyen de l'unité de ventilation générale.

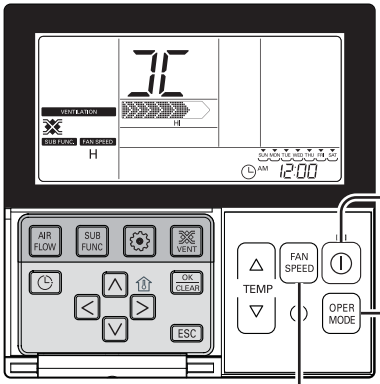

Fonctionnement simple de la ventilation

1 Appuyez sur la touche ⏻ de la commande à distance.

2 Appuyez sur la touche OPER MODE pour changer le mode ventilation.

Mode Ventilation	Affichage commande à distance	Opérations
Échange thermique	JC	Circulation de l'air intérieur sans perte de chaleur
Normal	CJ	Circulation directe de l'air intérieur sans passer par l'échangeur thermique
Automatique	AU	Circulation de l'air intérieur en comparant automatiquement l'air intérieur et l'air extérieur

3 Appuyez sur la touche FAN SPEED pour changer la puissance de la ventilation

- Appuyez sur le bouton pour passer de faible → fort → très fort.
- Si la sonde de CO_2 est installée, il est possible de passer de faible → fort → très fort → automatique

FRANÇAIS

Méthode de fonctionnent et Sélectionnez- Fonctionnement Interconnecté avec ventilation

Est utilisé lorsque le climatiseur est interconnecté avec l’appareil de ventilation.

Il s’agit d’une fonction qui refroidit et rafraîchit l’air intérieur au moyen de l’appareil de ventilation tout en faisant fonctionner la fonction de climatisation en même temps.

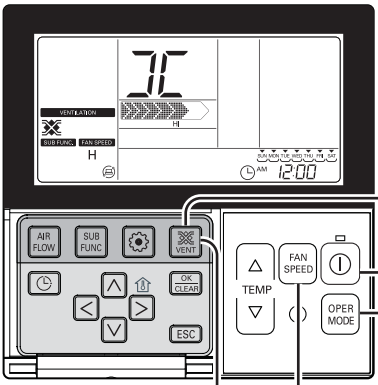

Fonctionnement interconnecté de la ventilation

1 Appuyez sur la touche [VENT] sur le panneau de commande de la commande à distance.
- N’est utilisé que lorsque le climatiseur et la ventilation générale sont interconnectés. (‘Fonctionnement interconnecté’ affiché sur l’écran de la commande à distance)

2 Appuyez sur la touche ‘Démarrer/Arrêter’ dans le mode ventilation pour démarrer la ventilation.

3 Le fait d'appuyer sur la touche [OPER MODE] modifie le mode ventilation.
La touche de sélection du mode de fonctionnement permet de passer dans l'ordre aux modes ‘échange thermique → normal → automatique’.
❊ Ne s'affiche à l'écran de la commande à distance qu’en mode ventilation, et affiche la température souhaitée en repassant en mode climatisation.

4 Le fait d'appuyer sur la touche [FAN SPEED] en mode ventilation générale modifie la vitesse du débit d'air.
La touche de vitesse du débit d'air permet de passer dans l'ordre aux débits faible ’ fort ’ extra-fort.
Si la sonde de CO_2 est installée, il est possible de passer de ‘faible → fort → très fort → automatique’.

5 Retour dans le mode climatiseur
1) Conversion Automatique : lorsque vous n’appuyez sur aucun bouton pendant 15 secondes ou plus, il revient automatiquement en mode climatiseur.
2) Conversion Manuelle : Appuyez sur la touche [VENT] en mode ventilation pour la conversion manuelle.

Si vous rencontrez un problème lors d’un test

Symptôme	Solutions
L’appareil ne fonctionne pas même lorsque vous appuyez sur le bouton « ON ».	• Vérifiez l’alimentation (tension nominale monophasée, 220-240V, diamètre de 0,6 à 2, puissance du disjoncteur)
	• Le fusible est-il bien connecté ?
	• La carte électronique et la télécommande sont-ils bien connectés ?
Le ventilateur ne fonctionne pas.	• La température extérieure est-elle la température limite ? (moins de -10°C, plus de 45°C)
	• En cas de température limite, - activez l’option n°5. - Rallumez l’appareil et vérifiez s’il fonctionne ou pas. - Désactivez l’option n°5 et rallumez l’appareil encore une fois.

Désignation du modèle

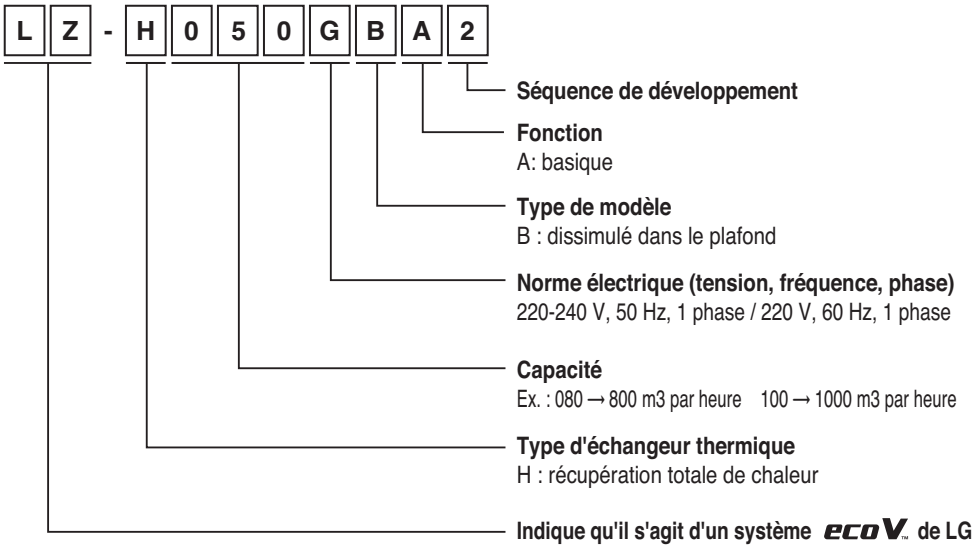

Émission de bruit aérien

Le niveau de pression acoustique pondéré A émis par ce produit est inférieur à 70 dB.
** Le niveau sonore peut varier selon le site.
Les chiffres indiqués correspondent au niveau d'émission et ne sont pas nécessairement des niveaux opérationnels sans danger.
Alors qu'il existe une corrélation entre les niveaux d'émission et d'exposition, elle ne peut pas être utilisée de façon fiable pour déterminer si des précautions supplémentaires sont nécessaires ou non.
Le facteur qui influence le niveau réel d'exposition de la force de travail inclut les caractéristiques de l'espace de travail et les autres sources de bruit, c'est-à-dire le nombre d'équipement et autres processus adjacents et la durée d'exposition d'un opérateur au bruit. De même, le niveau d'exposition admissible peut varier d'un pays à l'autre. Toutefois, ces informations vont permettre à l'utilisateur de l'équipement de réaliser une meilleure évaluation des dangers et des risques.

LG
Life's Good

[Representative] LG Electronics Inc. EU Representative
Krijgsman 1, 1186 DM Amstelveen, The Netherlands
[Manufacturer] LG Electronics Inc. Changwon 2nd factory
84, Wanam-ro, Seongsan-gu, Changwon-si, Gyeongsangnam-do, KOREA