Precauciones de Seguridad

Precauciones de Seguridad 13

Instrucciones de Operación

Sobre los controles en el Aire Acondicionado 15
Cuidado y Mantenimiento.17

Instrucciones de Instalación

Características y Accesorios de Instalación 18
Instrucciones de Instalación 19

Resolución de problemas

Antes de que usted llame a Servicio 21

PARA SUS REGISTROS

Anote el modelo y números de serie aquí:

Modelo Número: _____

Número de Serie: _____

Usted puede encontrar estos datos en una etiqueta en el lado de cada unidad.

Nombre del proveedor: _____

Fecha de compra: _____

LEA ESTE MANUAL

- En este manual, usted encontrará información útil sobre cómo usar y mantener su aire acondicionado apropiadamente. Solo con un poco de cuidado preventivo por su parte puede ahorrar tanto su tiempo como el dinero durante el ciclo de vida de su aire acondicionado.
- Usted encontrará muchas respuestas a preguntas comunes en el cuadro de Resolución de Problemas. Si usted revisa el cuadro de la Resolución de Problemas primero, seguramente usted no necesitará consultar al Servicio en muchos casos.

PRECAUCION

- **Contacte a un técnico autorizado para la reparación o el mantenimiento de esta unidad.**
- **Contacte a un instalador para la instalación de esta unidad.**
- **El aire acondicionado no deberá ser utilizado por niños o personas débiles sin supervisión.**
- **Los niños deben ser supervisados para asegurar que ellos no jueguen con el aire acondicionado.**

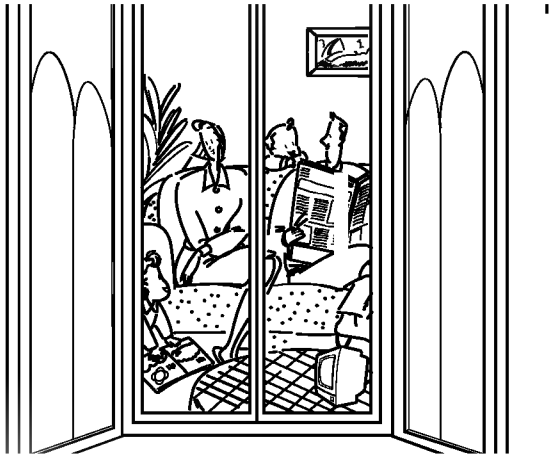

Instrucciones de Seguridad

Por su seguridad debe seguir las instrucciones indicadas en este manual para minimizar el peligro de incendio, choque eléctrico o perjuicio personal.

■ La operación incorrecta debido a la ignorancia de las instrucciones causará perjuicio o daño.
Las advertencias de riesgo son indicadas por los siguientes anuncios.

⚠	**ADVERTENCIA:** Esta símbolo muestra la posibilidad de causar la muerte o perjuicio serio.
⚠	**ATENCION:** Este símbolo indica la posibilidad de perjuicio o daño al aparato solamente.

■ Los siguientes símbolos se indican en los siguientes casos.

⊘	Este símbolo (con fondo blanco) significa la prohibición de hacer cierta acción.
❗	Este símbolo (con fondo negro) significa que debe hacer cierta acción.

⚠ ADVERTENCIA

- De lo contrario, causará un choque eléctrico o incendio debido a la generación de calor o choque eléctrico.

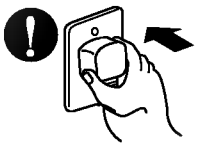

- Esto causará un choque eléctrico o incendio debido a la generación de calor.

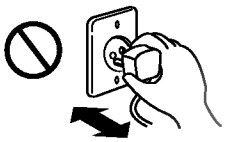

- Esto causará un choque eléctrico o incendio.
- Si el cable proporcionado está dañado, debe ser reemplazado con un cable especial disponible del fabricante o de su agente de servicio.

- Esto causará un choque eléctrico o incendio debido a la generación de calor.

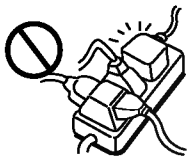

- Esto puede causar un choque eléctrico.

- Esto puede dañar su salud.

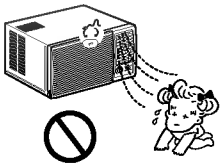

⚠ PRECAUCIONES

• Esto puede causar un daño.

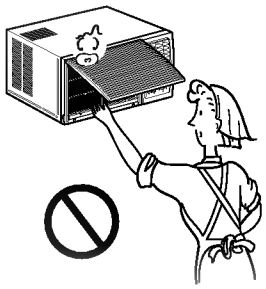

• El agua puede entrar en la unidad y descomponer la insulación Esto puede causar un choque eléctrico.

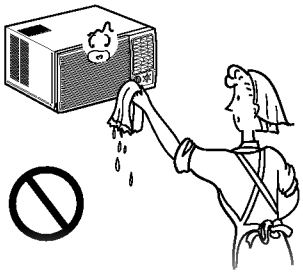

• Esto puede producir falta de oxigeno.

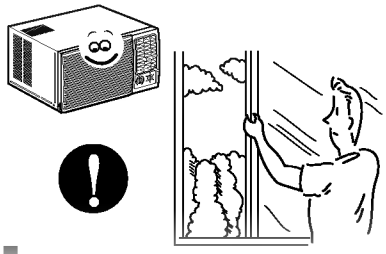

• Ya que el ventilador gira a alta velocidad durante la operación, puede causar una herida.

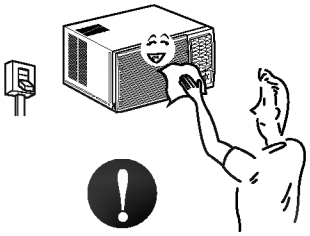

• Esto puede causar un incendio o deformación del gabinete.

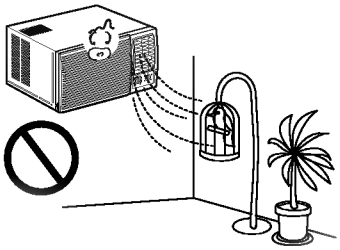

• No use este aire acondicionado para preservar equipos de precisión, alimentos, animales, plantas y objetos de arte. Esto puede causar la deterioridad de calidad, etc.

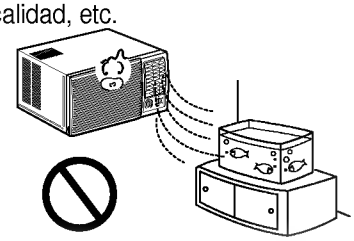

• Esto puede causar un choque eléctrico.

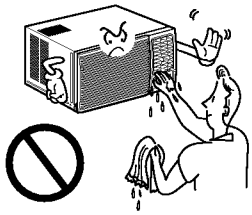

• Esto puede causar un incendio o deformación del gabinete.

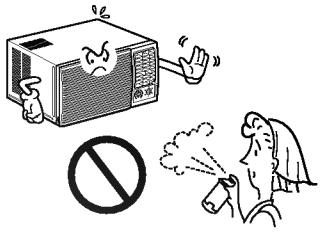

• Esto puede causar una combustión imperfecta.

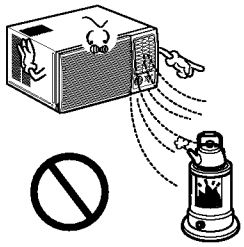

Sobre los controles en el aire acondicionado.

Los controles serán como uno de los siguientes.

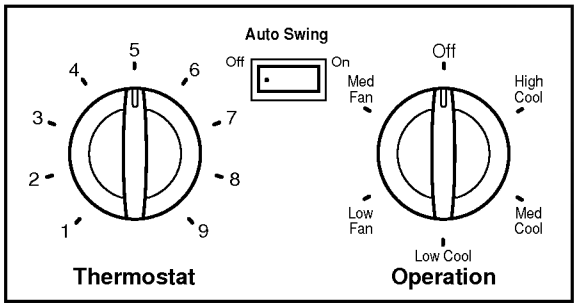

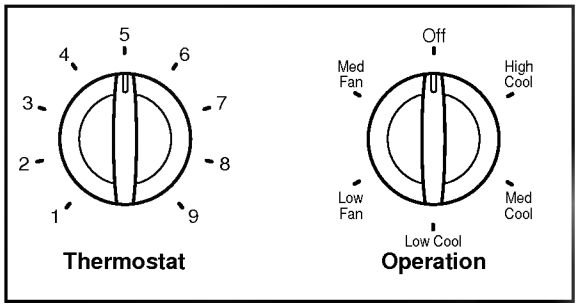

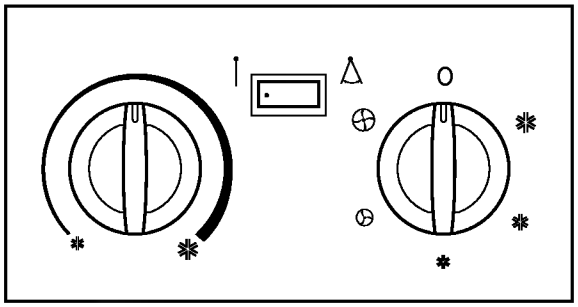

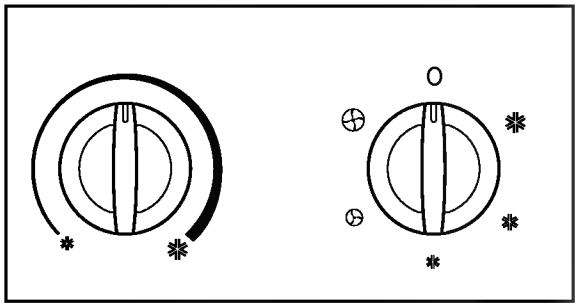

Controles

1 OPERACION

Enfriamiento Alto(❄), **Enfriamiento Mediano** (❄) y **Enfriamiento Bajo**(❄) proporcionan la frescura con diferentes velocidades de ventilador. **Ventilación Mediana**(⊕) o **Ventilación Baja**(✇) proporciona la circulación de aire y filtración sin frescura. **Apagado**(O) apaga el aire acondicionado.

NOTA: *Si usted mueve el interruptor de un ajuste de enfriamiento a apagado o a un ajuste de ventilación, espere por lo menos 3 minutos antes de volver a poner el interruptor a un ajuste de enfriamiento.*

Descripciones de enfriamiento

Para Enfriamiento Normal-Seleccione **Enfriamiento Alto** o **Enfriamiento Mediano** con el control de **OPERACION** en el medio del control de **TERMOSTATO**.

Para Enfriamiento Máximo-Seleccione **Enfriamiento Alto** con el control de **OPERACION** en el número más alto disponible en su control de TERMOSTATO.

Para Enfriamiento Más Silencioso y para Noche-Seleccione **Enfriamiento Bajo** con el control de **OPERACION** en el medio del control de **TERMOSTATO.**

2 TERMOSTATO

El TERMOSTATO es usado para mantener la temperatura de la habitación. El compresor pasará por ciclo encendido y apagado para mantener la habitación en el mismo nivel de comodidad. Cuando usted gire el control a un número más alto (lado derecho) y el aire del interior se pondrá más fresco.

La posición de 5 o 6 (el medio del arco) es un ajuste normal para condiciones de término medio.

3 VUELTA AUTOMATICA

El interruptor de vuelta automática controla la dirección del aire horizontal por el sistema de vuelta (No para todos los modelos).

ENCENDIDO(⚠): La vuelta automática será operada.

APAGADO (↑): La vuelta automática no será operada.

Control de Respiradero

El control de respiradero es localizado sobre los controles.

Cuando ajuste a **CERRADO**, solamente el aire del interior de la habitación será circulado y acondicionado. Cuando ajuste a **ABIERTO**, alguna cantidad del aire del interior se escapará al exterior.

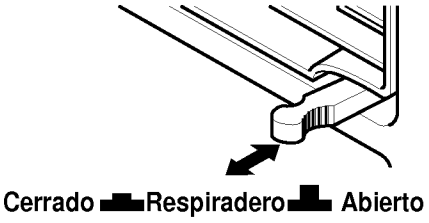

Para abrir el respiradero, tire la palanca hacía usted. Para cerrarlo, empújelo.

Dirección del Aire

La dirección del aire puede ser controlada horizontalmente o verticalmente usando la rejilla horizontal o la vertical.

• Dirección del Aire Horizontal

La dirección del aire horizontal es ajustada moviendo las rejillas internas a la izquierda o a la derecha.

• Dirección del Aire Vertical

La presión del dedo en el banco de rejillas horizontales ajusta a la dirección hacia arriba o abajo.

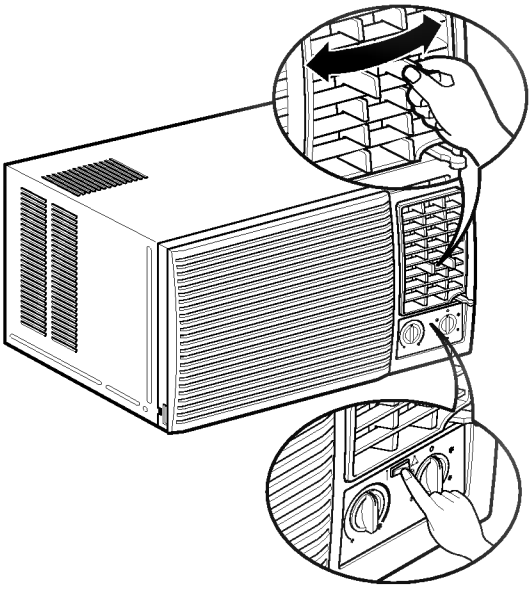

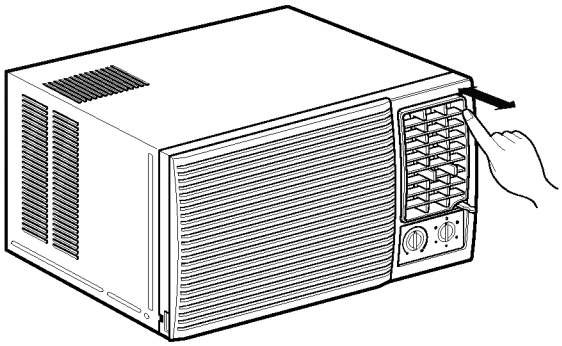

• Modelos de Vuelta Automática

La dirección del aire horizontal es automáticamente controlada ajustando el interruptor de **VUELTA AUTOMATICA** a la posición de **ENCENDIDO**.

Cuidado y Mantenimiento

Rejilla y Gabinete

Apague el aire acondicionado y retire el enchufe de la toma de pared antes de limpiarlo.

Para limpiar, use el agua y detergente suave. No utilice blanqueadores ni abrasivos.

Laminillas de la parte exterior

Los arrollamientos de la parte exterior del aire acondicionado deben ser revisados regularmente. Si ellos están obstruidos con suciedad u hollín, deben ser profesionalmente limpiados con vapor, un servicio disponible a través de su proveedor.

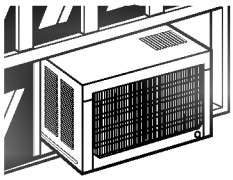

Filtro de Aire

El filtro de aire detrás de la rejilla frontal debe ser revisado y limpiado por lo menos una vez por cada dos semanas o más frecuentemente si es necesario.

La rejilla es diseñada para limpiar el filtro tanto hacia arriba como hacia abajo.

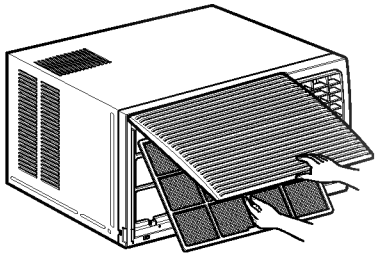

Para remover:

1. Abra la rejilla hacia arriba levantando la parte inferior de la rejilla o hacia abajo tirando la parte superior de la rejilla.
2. Usando una lengüeta, tire el filtro ligeramente hacia arriba para sacarlo por abajo o arriba.
3. Limpie el filtro con agua tibia y jabonosa a menos de 40°C (104°F).
4. Enjuague y sacuda el filtro suavemente bajo la corriente de agua y déjelo secar antes de reponerlo.

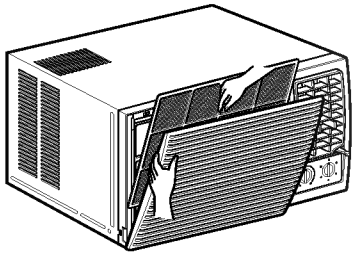

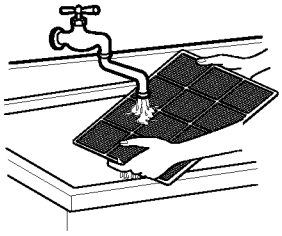

PRECAUCION: *NO OPERE el aire acondicionado sin filtro ya que la suciedad y las pelusas obstruirán el filtro y se reducirá la eficiencia del funcionamiento.*

DESAGÜE

En el clima húmedo, el PLATO DE BASE puede ser rebosado con agua excesiva. Para desaguar, remueva el TAPON DE DESAGÜE y asegure el TUBO DE DESAGÜE al hueco trasero del PLATO DE BASE.

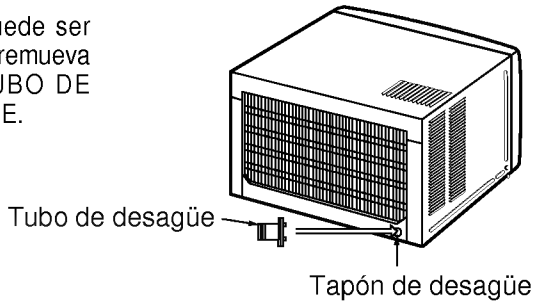

Características y Accesorios de Instalación

Conocer el nombre de las partes antes de instalar el aire, lo ayudará a entender mejor el proceso de instalación.

Características

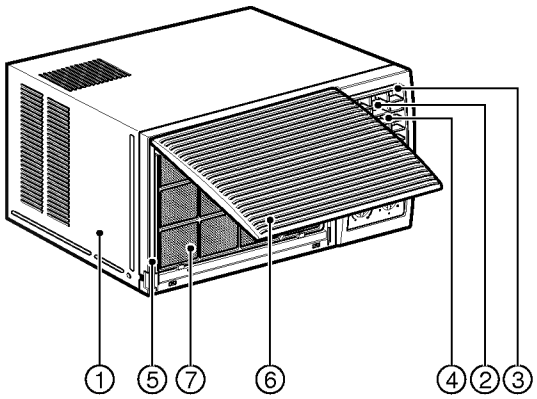

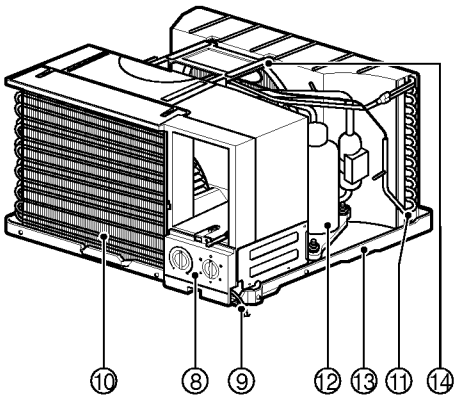

1. GABINETE
2. DEFLECTOR DE AIRE HORIZONTAL (REJILLA VERTICAL)
3. DEFLECTOR DE AIRE VERTICAL (REJILLA HORIZONTAL)
4. DESCARGA DE AIRE
5. REJILLA FRONTAL
6. ENTRADA DE AIRE (REJILLA PARA ENTRADA)
7. FILTRO DE AIRE
8. PANEL DE CONTROL
9. CABLE DE ALIMENTACION
10. EVAPORADOR
11. CONDENSADOR
12. COMPRESOR
13. PLATO DE BASE
14. ABRAZADERA

Accesorios de Instalación

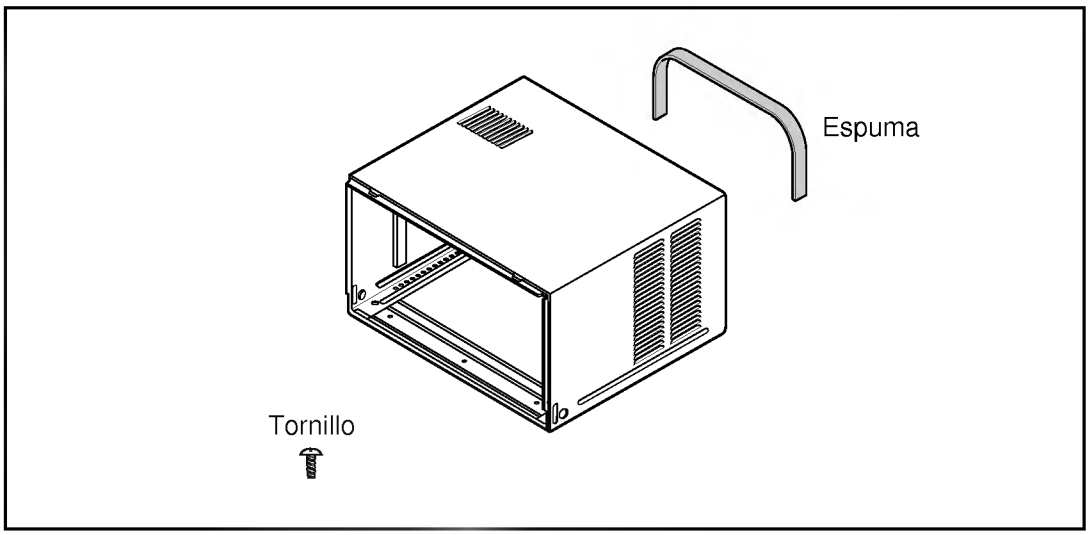

Instrucciones de Instalación

Lea completamente y siga paso a paso.

- El aparato será instalado de acuerdo con las regulaciones de cableado del país.
- Si no usa un enchufe de alimentación, proporcione un cortacircuitos entre la fuente de energía y la unidad como la siguiente figura.

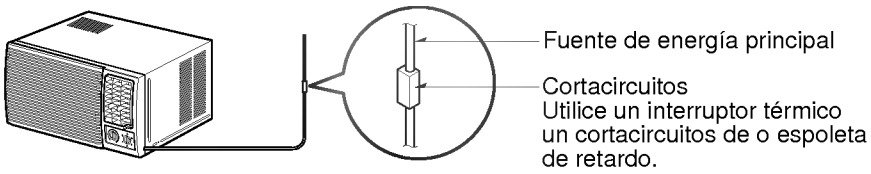

Seleccione la mejor ubicación

A Para prevenir vibración y ruidos, asegúrese de que la unidad sea instalada seguramente y firmemente.

B Instale la unidad en un lugar donde no sea expuesta al sol directo.

C No debe haber obstáculos tales como una cerca o pared, dentro de 50cm de la parte posterior del gabinete porque obstruiría la radiación de calor del condensador.

La restricción del aire del exterior reducirá mucho la eficiencia del enfriamiento del aire acondicionado.

D Instale la unidad un poco oblicuamente hacia afuera para no dejar escapar el agua condensado a la habitación (aproximadamente 10-15mm o 1/4 ampolla con nivel).

PRECAUCION: *Todas las rejillas laterales del gabinete deben quedar expuestas al exterior de la estructura.*

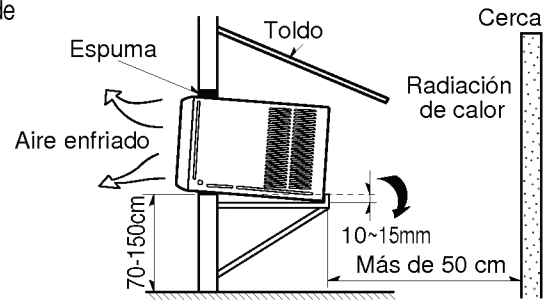

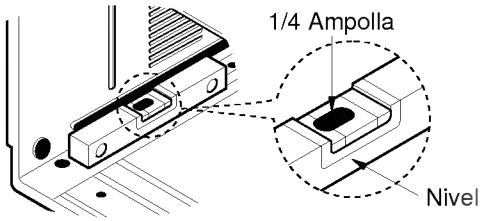

Remueva el aire acondicionado de la caja

A Antes de instalar el aire acondicionado, instale los botones que están localizados en la bolsa de accesorios si no están fijos en el producto.

B Remueva 2 tornillos de la parte posterior de la caja.

C Remueva 2 tornillos en cada lado de la caja. Guárdelos para usar después.

D Deslice el aire acondicionado de la caja agarrando la asa del plato de base y tirando hacia adelante mientras está asegurando la caja.

E Antes de volver a instalar el aire acondicionado en la caja, remueva el bloque de unicel blanco del compresor.

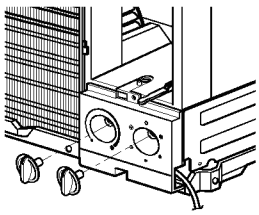

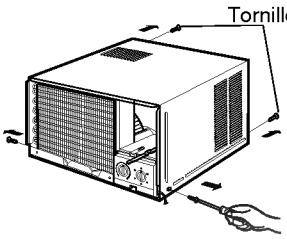

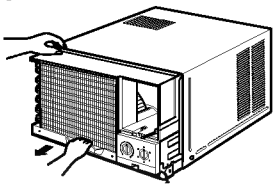

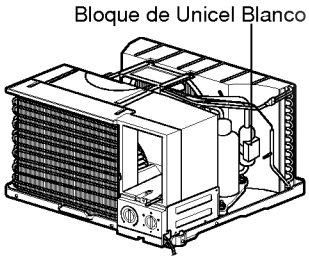

Instale el Aire acondicionado en la Caja

A Deslice el aire acondicionado a la caja. Reinstale 2 tornillos removidos antes en cada lado de la caja.

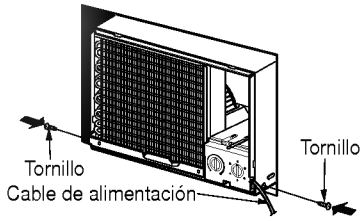

PRECAUCION: El cable de alimentación debe ser conectado a un circuito independiente. El cable verde debe ser conectado a tierra.

B Llene la espuma entre el tope de la unidad y la pared para prevenir que el aire e insectos entren en la habitación.

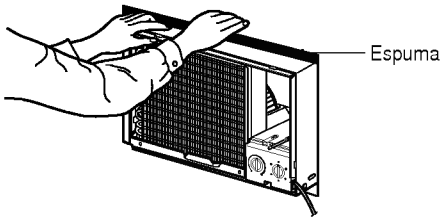

C Antes de instalar la rejilla frontal, tire la palanca de respiradero localizada encima de los controles de la unidad como lo enseñado.

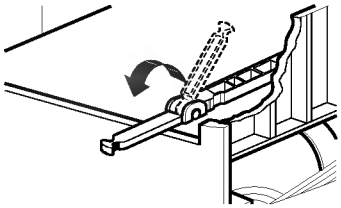

D Instale la rejilla frontal a la caja insertando las lengüetas en la rejilla en las ranuras en el frente de la caja. Empuje la rejilla en la unidad hasta que se cierren de golpe.

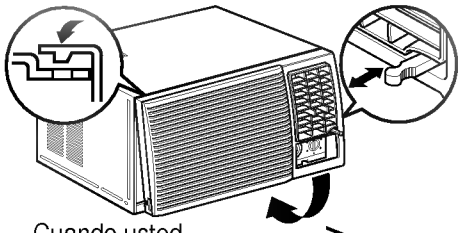

Cuando usted despegue la rejilla frontal de la caja, empuje la rejilla a su lado derecho y tírela hacia usted.

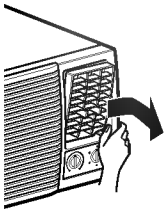

E Levante la rejilla de entrada y asegure la rejilla frontal con un tornillo y baje la rejilla de entrada.

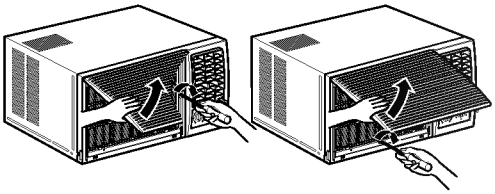

Use la rejilla de entrada reversible

A Si usted desea sacar el filtro por abajo, abra la rejilla de entrada ligeramente.
Separe la parte enganchada insertando la punta del destornillador de tipo "–" para desensamblar la rejilla de entrada desde la rejilla frontal. Gire la rejilla de entrada 180 grados e inserte los ganchos en los huecos inferiores del rejilla frontal. Luego, inserte el filtro.

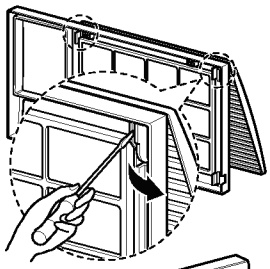

B Si usted desea sacar el filtro por arriba, use la rejilla de entrada reversible sin cambio. (La rejilla está instalada para tal efecto.)

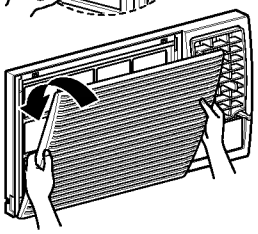

Antes de que usted llame a Servicio....

Tips para la resolución de problemas
¡Ahorre tanto el tiempo como el dinero!
Si revisa el siguiente cuadro primero, seguramente usted no necesitará llamar al scrvicio técnico frecuentemente.

Operación Normal

- Usted puede oir ruido agudo por el impacto causado por el agua que es recogida y lanzada contra el condensador cuando llueve o hay humedad muy alta. Esta característica de diseño ayuda a remover la humedad y mejorar la eficiencia.
- Usted puede oir el sonido de golpe del termostato cuando el compresor pase por el ciclo de encendido y de apagado.
- El agua se colectará en el plato de base cuando llueva o haya alta humedad. El agua puede rebosar y gotear de la parte exterior de la unidad.
- El ventilador puede operar aun cuando el compresor no opere.

Operación Anormal

El aire acondicionado no pone en marcha.	■ El aire acondicionado está desconectado.	• Asegúrese de que el enchufe del aire acondicionado sea insertado completamente en la toma.
	■ El fusible está fundido/ El cortacircuitos está disparado.	• Cheque el fusible/ caja de cortacircuitos y reemplace el fusible o reajuste el cortacircuitos.
	■ Falla de alimentación	• Si la falla de alimentación ocurre, posicione el control de modo a APAGADO. Cuando la energía sea restaurada, espere 3 minutos para reiniciar el aire acondicionado para prevenir la sobrecarga del compresor.
El aire acondicionado no enfria como se debe.	■ La corriente de aire está obstruida.	• Asegúrese de que no exista ni cortinas, ni persianas ni muebles bloqueando el frente del aire acondicionado.
	■ No se ajusto el TERMOSTATO en el nivel adecuado (suficientemente alto)	• Gire el botón a un número más alto. El ajuste más alto proporciona el enfriamiento máximo.
	■ El filtro de aire está sucio.	• Limpie el filtro por lo menos cada 2 semanas. Vea la sección de las instrucciones de operación.
	■ La habitación pudo haber estado demasiado caliente.	• Cuando el aire acondicionado sea encendido, usted debe esperar por un tiempo hasta que la habitación se ponga fresca.
	■ El aire frío está escapando.	• Revise si está abierto el control de piso de calefacción y el aire frío regresa. • Ajuste el respiradero del aire acondicionado a la posición cerrada.
	■ Se congelaron las laminillas de enfriamiento.	• Vea “El aire acondicionado congela” abajo.
El aire acondicionado congela.	■ El hielo obstruye la corriente de aire e impide que el aire acondicionado enfríe adecuadamente la habitación.	• Ajuste el control de modo en Ventilación Mediana o Enfriamiento Alto con el termóstato en 1 o 2.

Fuente de corriente

• MODELO: LWC1210ACG/LWC1211ACG

Esta unidad requiere una alimentación eléctrica de tres hilos, monofásica con un voltaje de 115V, 60Hz, de corriente alterna.

• MODELO: LWC1230ACG/LWC1232ACG

Esta unidad requiere una alimentación eléctrica de tres hilos, monofásica con un voltaje de 220V, 60Hz, de corriente alterna.

Fabricante

(Oficina) LG Electronics Inc., LG Twin Towers, 20, Yoido-dong, Youngdungpo-gu,
Seúl 150-606, Corea Tel: 82-2-3777-7974
(Fábrica) LG Changwon 2nd fábrica, 76, Seong San Dong, Changwoncity,
Gyeong Nam, 641-713, Corea Tel: 82-551-269-3480

Importador

LG Electronics México S.A de C.V. Av. Sor Juana Ines de la Cruz No 555. Col. San Lorenzo, Tlalnepantla, Edo de Mex. Tel: 321-1900

POLIZA DE GARANTIA

LG Electronics México, S.A. de C.V. GARANTIZA LOS AIRES ACONDICIONADOS **LG** POR EL TERMINO DE DOS AÑOS EN TODAS SUS PARTES Y CINCO AÑOS EN COMPRESOR, CONTRA CUALQUIER DEFECTO DE FABRICACION A PARTIR DE LA FECHA DE ENTREGA DEL PRODUCTO BAJO LAS SIGUIENTES

CONDICIONES

1. PARA HACER EFECTIVA ESTA GARANTIA ES NECESARIO PRESENTAR ESTA POLIZA DEBIDAMENTE SELLADA POR LA CASA VENDEDORA O FACTURA DE COMPRA EN CUALQUIERA DE LOS CENTROS DE SERVICIO QUE SE INDICAN EN EL ANEXO.
2. LA EMPRESA SE COMPROMETE A REPARAR O CAMBIAR, EL PRODUCTO DEFECTUOSO SIN NINGUN CARGO PARA EL CLIENTE Y CUBRIR LOS GASTOS QUE SE DERIVEN DE LA PRESENTE GARANTIA.
3. EL TIEMPO DE REPARACION EN NINGUN CASO SERA MAYOR DE 30 DIAS CONTADOS A PARTIR DE LA FECHA DE RECEPCION DEL PRODUCTO EN CUALQUIERA DE LOS SITIOS DONDE PUEDE HACERSE EFECTIVA ESTA GARANTIA.
4. LAS REFACCIONES Y PARTES PARA LA REPARACION DEL APARATO QUE AMPARA ESTA POLIZA PODRAN SER ADQUIRIDAS EN LOS CENTROS DE SERVICIO AUTORIZADOS.

ESTA GARANTIA NO ES VALIDA EN LOS SIGUIENTES CASOS

A) SI EL PRODUCTO NO HA SIDO OPERADO CONFORME AL INSTRUCTIVO ANEXO.
B) SI NO SE HAN OBSERVADO LAS ADVERTENCIAS SEÑALADAS.
C) DAÑOS OCASIONADOS POR FENOMENOS NATURALES COMO INCENDIO, INUNDACION, TEMBLORES, RAYOS, DESCARGAS ELECTRICAS.
D) DAÑOS POR GOLPES, RASPADURAS, ROTURAS EN EL PRODUCTO Y EN SUS ACCESORIOS.
E) SI EL PRODUCTO HA TRATADO DE SER REPARADO O INSTALADO POR NO AUTORIZADAS POR: **LG Electronics México, S.A. de C.V.**

PRODUCTO:_____

MODELO: LWC1210ACG/LWC1211ACG LWC1230ACG/LWC1232ACG SERIE:_____

DISTRIBUIDOR:_____

DIRECCION:_____ COLONIA_____

CIUDAD_____ EDO._____

FECHA DE ENTREGA_____

SELLO Y FIRMA

CENTRO DE SERVICIO DIRECTO.

México D.F.	(5)3 211919	Av. Sor Juana Inés de la Cruz No 555. Col. San Lorenzo, Tlalnepantla Edo. Mex
Guadalajara	(3)6 195522	Chicago No. 120, Col. Ferrocarril Guadalajara, Jalisco.
Monterrey	(8)3 549111	Ruíz Cortínez Ote No 2822 Col. La Moderna. Monterrey, Nuevo León.
Mérida	(99)255049	Calle 60 No 360, Col. Centro, Merida Yucatán.

CENTRO DE SOLUCION AL CLIENTE

Teléfono	Lada sin costo	01 (800) 50 48100	y en el DF 3 211919
Fax	Lada sin costo	01 (800) 50 733 00	y en el DF 3 212929

LG Electronics México S.A de C.V.
Av Sor Juana Inés de la Cruz No 555. Col. San Lorenzo, Tlalnepantla, Edo de Mex. Tel. 3 21 19 00

NOTA: EN CASO DE EXTRAVIO DE LA PRESENTE GARANTIA EL CONSUMIDOR PUEDE SOLICITAR UNA REPOSICION, PREVIA PRESENTACION CON FACTRUA DE COMPRA CON EL PROVEEDOR O DIRECTAMENTE A LG ELECTRONICS MEXICO.