MANUAL DEL PROPIETARIO

V-C7750HT/ V-C7750HE
V-C7750NT/ V-C7750NE

Lea este manual en su totalidad antes de utilizar este equipo, y mantengalo siempre disponible para posibles consultas.

NOM 061

ANCE

Aspiradora sin bolsa

Índice

Información sobre seguridad.....3

Modo de empleo.....4

Montaje de la aspiradora.....4

Utilización del cabezal de limpieza y las boquillas accesorias.....6

Vaciado del compartimento para el polvo.....8

Funcionamiento.....9

Ajuste del nivel de succión.....9

Sistema de sujetador del tubo.....9

Park-System.....9

Limpieza del filtro del motor / filtro de aire.....10

Limpieza del compartimento para el polvo.....11

Limpieza de los filtros de escape.....11

Guía del usuario para el uso de la boquilla de limpieza higiénica de la aspiradora.....12

Funciones.....12

Limpieza de la boquilla de la aspiradora para la cama.....14

Si la aspiradora no funciona.....16

Si la succión disminuye.....16

Información sobre seguridad

Lea la siguiente información en la que se proporcionan instrucciones para la seguridad, uso y mantenimiento de este aparato.
Este aparato se ajusta a las siguientes instrucciones de la EC:
-73/23/EEC, 93/68/EEC-Bajo voltaje Órden-89/336EEC – Órden EMC.

❏ No permita que los niños utilicen el aparato si no están bajo supervisión de un adulto.
❏ No utilice el aparato si el cable de alimentación está dañado o defectuoso.
❏ Si el cable de alimentación está dañado, debe ser sustituido por un agente de servicios electrónicos de LG para evitar cualquier peligro.
❏ Apague siempre el interruptor de la aspiradora antes de:
- Vaciar el compartimento para el polvo.
- Limpiar o cambiar los filtros.

❏ No aspire sustancias explosivas o flamables (líquidos o gases).
❏ No aspire ceniza caliente, ni objetos afilados.
❏ No aspire agua ni otros líquidos.
❏ Si aspira con un accesorio acoplado que tenga rodillo:
- No llegue al interior del rodillo cuando gira

Modo de empleo

Montaje de la aspiradora

Encaje el cabezal de limpieza grande en el extremo del tubo.

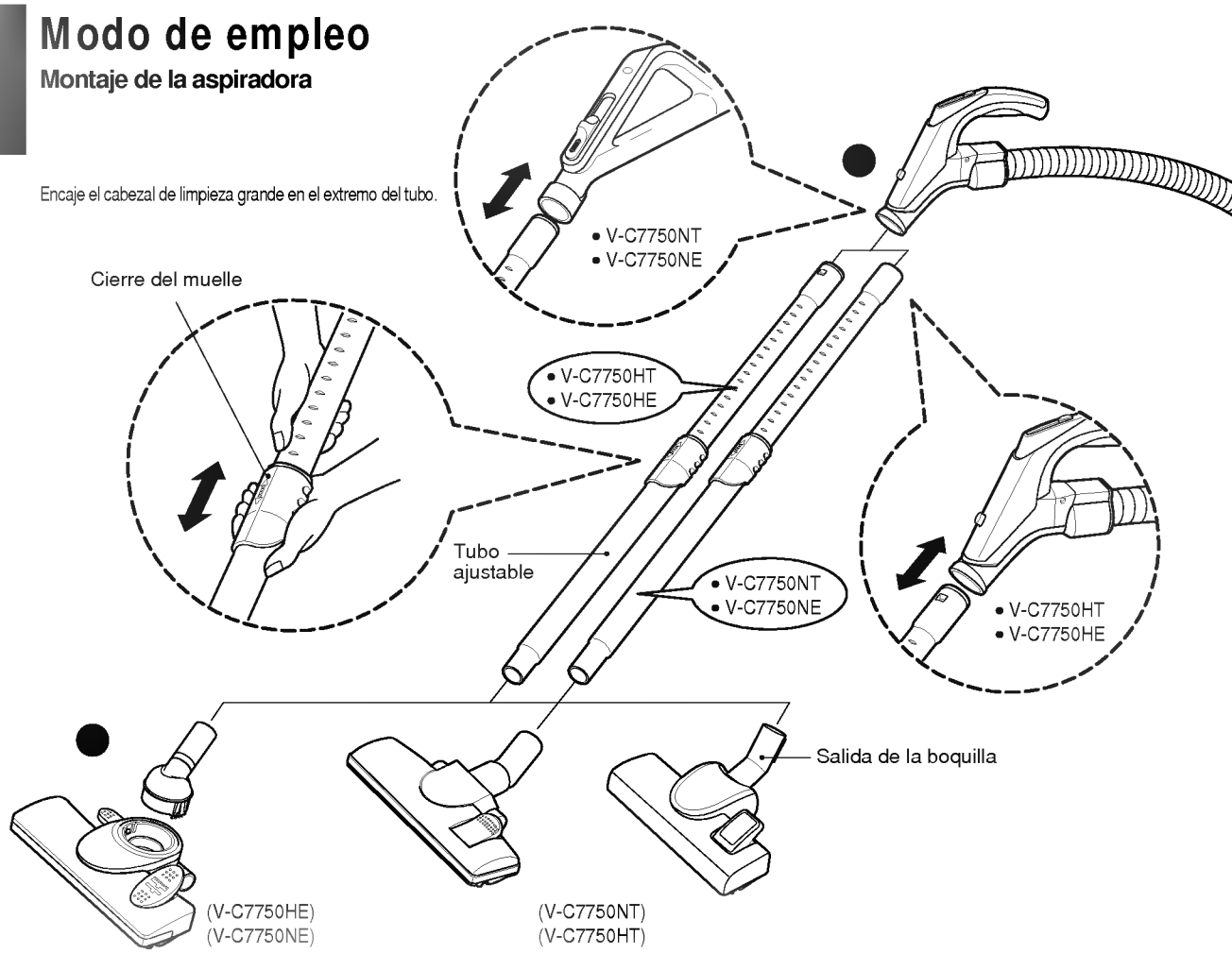

Introduzca el tubo ajustable en la salida de la boquilla.

- Presione el cierre del muelle para soltarlo.
- Saque el tubo hasta la longitud deseada.
- Suelte el cierre del muelle para bloquear el tubo en la posición.
- Introduzca el tubo ajustable en la manguera hasta que el seguro haga clic. (V-C7750HT/HE)
  Introduzca el tubo ajustable en la manguera firmemente. (V-C7750NT/NE)

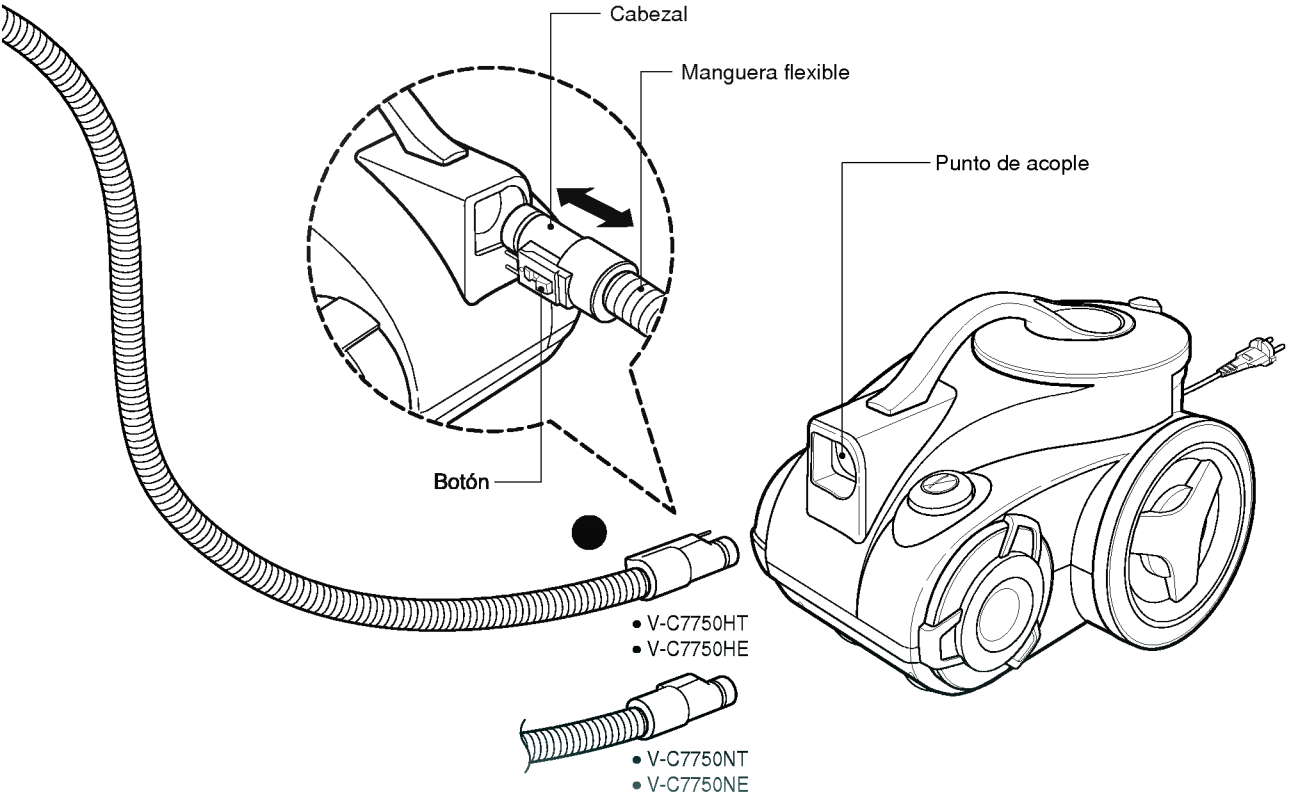

Introduzca el extremo del cabezal de la manguera flexible en el punto de acople de la aspiradora. Para sacar la manguera flexible de la aspiradora, presione el botón situado en el cabezal y, a continuación, saque el cabezal de la aspiradora.

Modo de empleo Utilización del cabezal de limpieza y las boquillas accesorias

Abra la bolsa de vinilo y saque los accesorios. Acople la sujeción del accesorio en el orificio lateral del cuerpo.
A continuación, ajuste el cepillo para polvo, herramienta para huecos y la boquilla para tapicerías en el portador de accesorios. Ajuste el accesorio en el extremo del tubo.

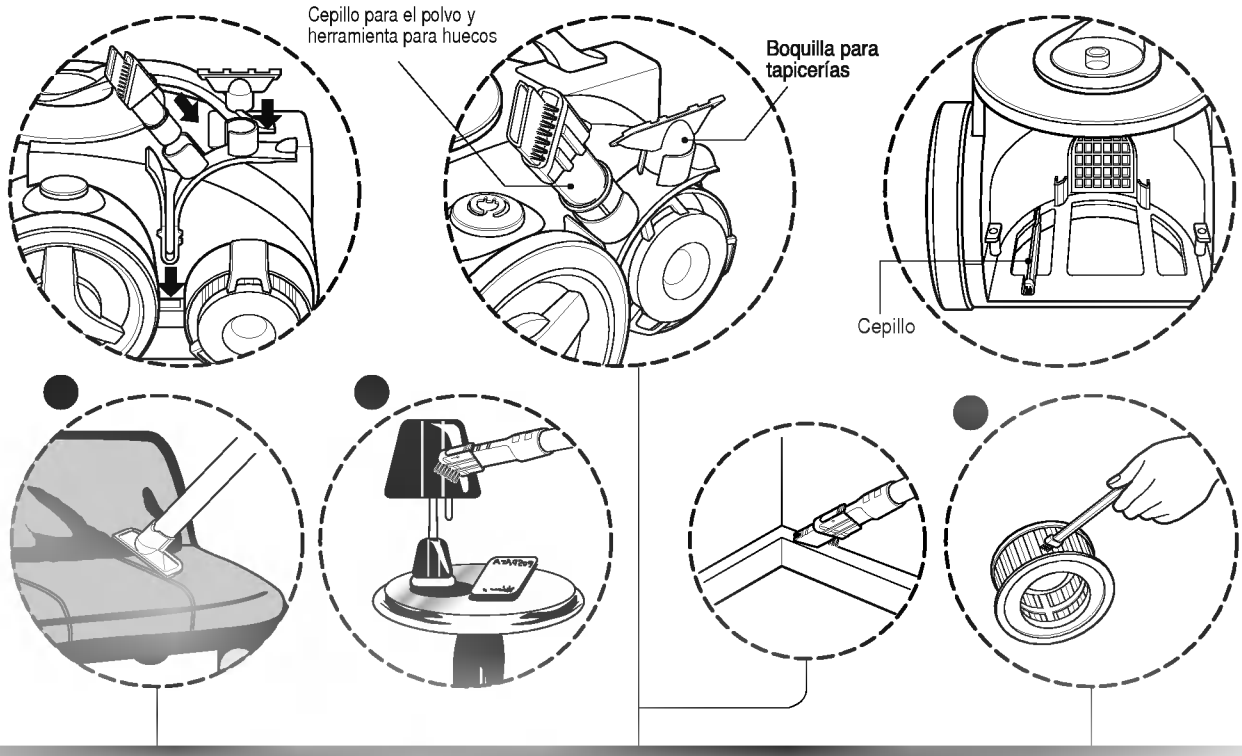

La boquilla para tapicerías se utiliza para aspirar tapicerías, colchones, etc... Los colectores de hilos recogen los hilos y pelusas.

El cepillo para el polvo sirve para aspirar los marcos de cuadros, marcos de muebles, libros y otras superficies irregulares.
La herramienta para huecos sirve para aspirar en los lugares de difícil acceso como las telarañas o entre los cojines del sofá.

El cepillo sirve para limpiar el filtro del motor. (Filtro de aire)

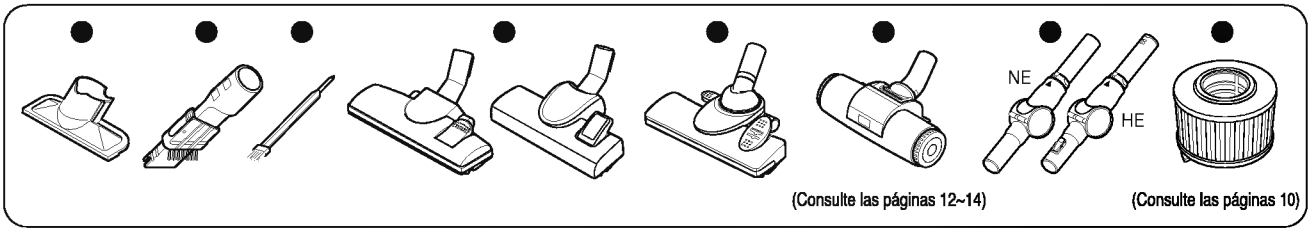

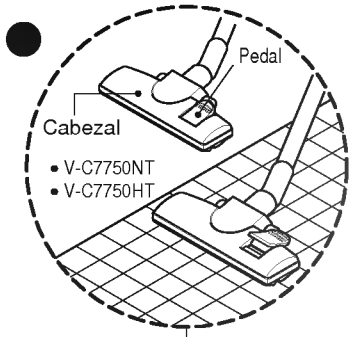

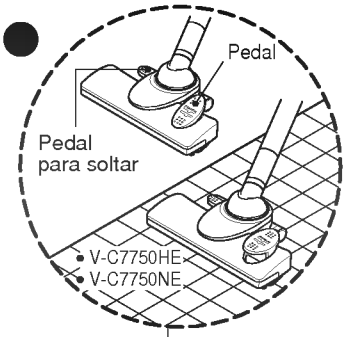

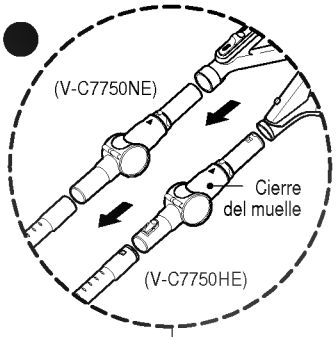

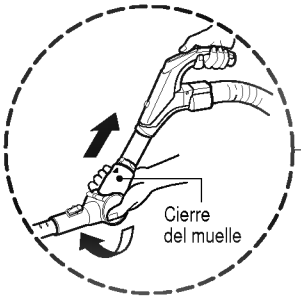

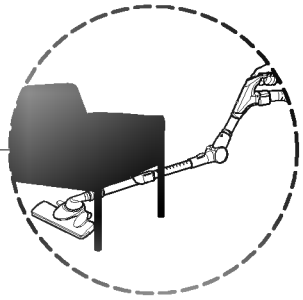

- **El cabezal de limpieza de 2 posiciones** equipado con un pedal que le permite alterar su posición adecuándose al tipo de superficie que vaya a limpiarse.
- **Posición para suelos (baldosas, parqué)**
  Presione el pedal para bajar el cepillo.
- **Posición para alfombras o mantas.**
  Presione el pedal para levantar el cepillo.

- Este cabezal tiene otro cepillo para el polvo que podrá utilizar al instante.
- Si desea utilizar el cepillo para el polvo, pulse suavemente el pedal para soltarlo y sáquelo del cabezal de limpieza.
- El cabezal de limpieza de 2 posiciones equipado con un pedal que le permite alterar su posición adecuándose al tipo de superficie que vaya a limpiarse.
  (Suelo o alfombra)

El tubo de codo sirve para limpiar bajo el sofá, la mesa y la cama de forma sencilla.

- Conecte el tubo de codo a la manguera flexible y conecte el tubo ajustable al tubo de codo.
  (También puede conectar el tubo ajustable a la manguera flexible sin el tubo de codo.)
- Si tira del cierre del muelle, el tubo de codo se dobla.
- Si estira el tubo de codo, volverá a su posición original.

Modo de empleo Vaciado del compartimento para el polvo

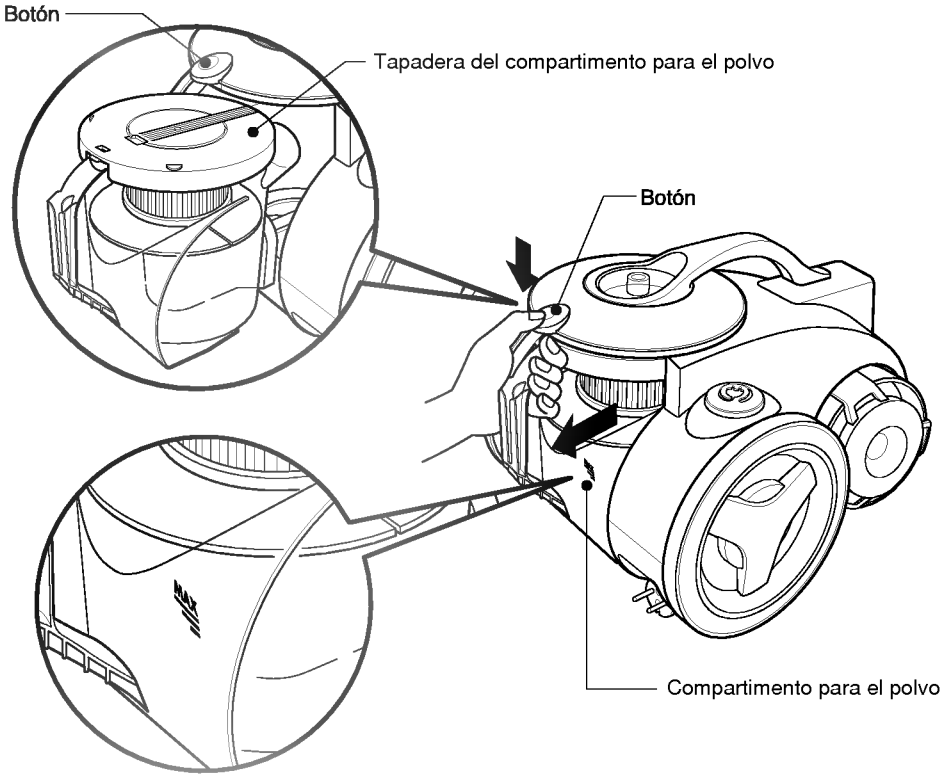

El compartimento para el polvo debe vaciarse cuando el polvo llegue al indicador MAX del tanque del polvo.

- Apague la aspiradora y desenchúfela.
- La aspiradora está equipada con un compartimento para el polvo y un filtro para el motor.
  Pulse el botón de la cubierta y saque el compartimento para el polvo.
  Retire la tapadera del compartimento para el polvo y vacíelo.
- Para volver a colocar el compartimento para el polvo, quite la tapadera y presione sobre el compartimento en el montaje del tanque tanto como pueda.

Funcionamiento

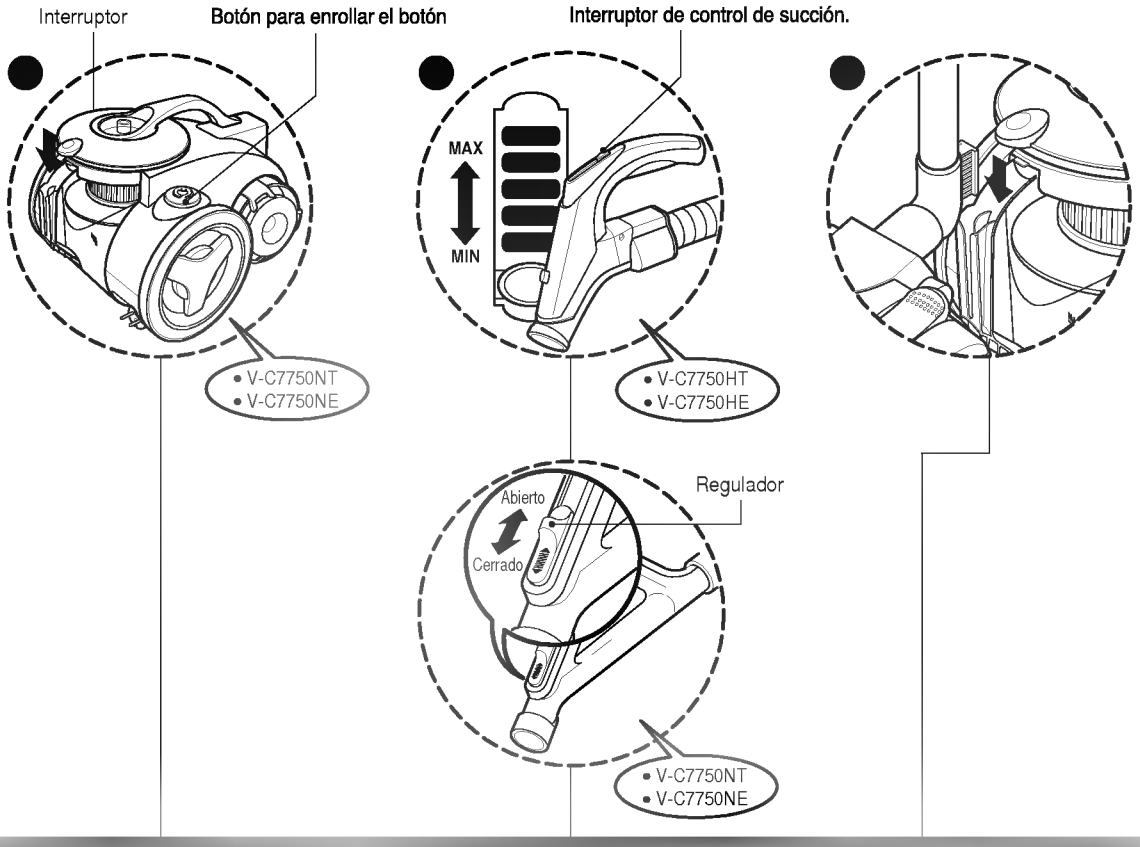

- Tire del cable hasta llegar a la longitud deseada y conecte el enchufe.
- Pulse el interruptor de control de succión del soporte en la dirección de la posición que desee. (V-C7750HT/HE)
- Para detenerla, pulse el interruptor de control de succión hacia la dirección de OFF. (V-C7750HT/HE)
- Pulse el interruptor para arrancar la aspiradora. (V-C7750NT/NE)
- Para detenerla, pulse el interruptor de nuevo.(V-C7750NT/NE)
- Pulse el botón para enrollar el cable después de utilizar la aspiradora.

- Ajuste la succión con el interruptor de control de succión del soporte. (V-C7750HT/HE)
- El soporte de la manguera flexible tiene un regulador del flujo de aire manual que le permite ajustar el nivel de succión rápidamente. (V-C7750NT/NE)

- Para guardarla después de aspirar o mantener en pausa mientras aspira.
- Para depositarla después de aspirar, por ejemplo un pequeño mueble o una alfombrilla, utilice el sistema de agarradera para sujetar la manguera flexible y el cabezal de limpieza.
  - Deslice el gancho del cabezal de limpieza grande hacia la ranura de la parte trasera del compartimento para el polvo.

Modo de empleo Limpieza del filtro del motor / filtro de aire

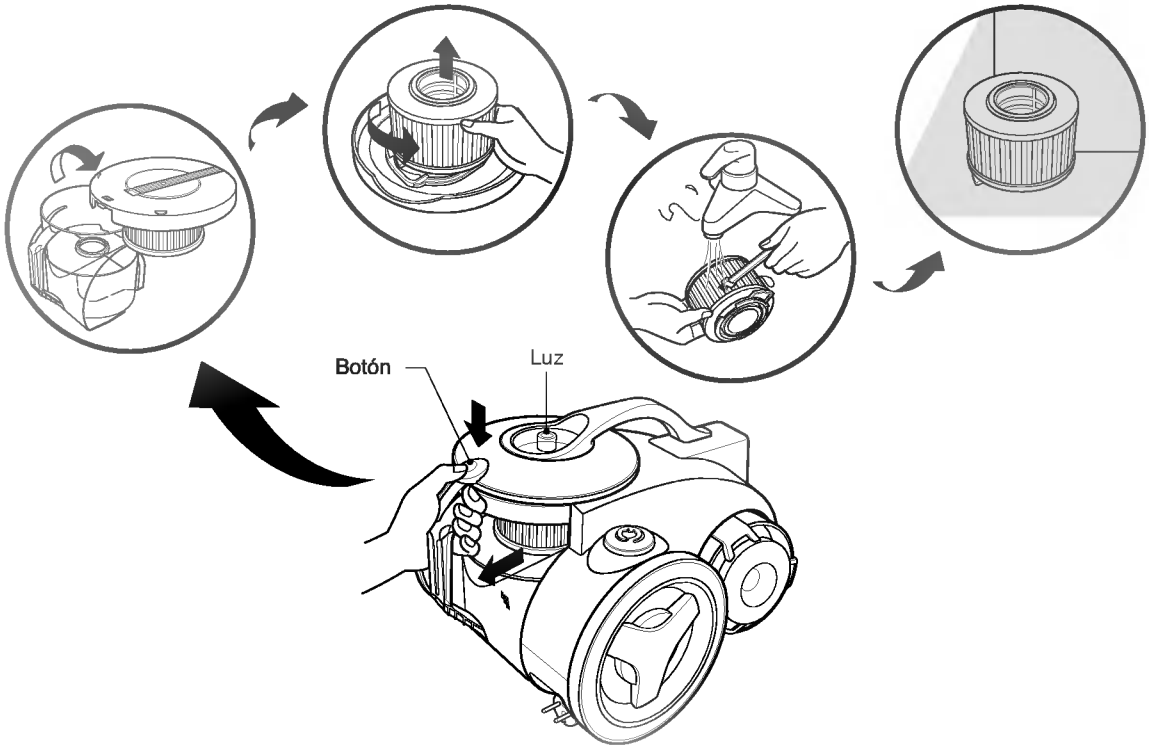

El filtro del motor reutilizable está situado bajo la cubierta del compartimento para el polvo y se puede utilizar permanentemente. Cuando se encienda la luz del filtro, limpie el filtro del motor con agua fría y un cepillo y, después de secarlo, instálelo en la aspiradora.

- Pulse el botón de la cubierta y saque el compartimento para el polvo.
- Abra la tapadera del compartimento para el polvo.
- Retire el filtro del motor girándolo en el sentido de las agujas del reloj.
- Limpie el filtro del motor con el cepillo bajo un grifo con agua fría.
- Deje secar el filtro del motor en un lugar a la sombra durante un día. Aunque la luz no se encienda, el filtro del motor debería limpiarse al menos cada 6 meses.
- El filtro del motor complementario se ha incluido para utilizarlo mientras el filtro del motor se seca. Utilice el filtro del motor original después de que se haya secado.

⚠ ¡ADVERTENCIA!

Limpie ambas piezas de forma separada bajo el grifo de agua fría hasta que el agua salga clara. **No utilice detergente ni la lavadora o el lavavajillas.**
Sacuda el agua que sobre del filtro.
No lo centrifuge, introduzca en el microondas u horno o lo coloque cerca de una fuente de calor.
Asegúrese de que el filtro está completamente seco.
Vuelva a montarlo y colóquelo de nuevo en el marco del filtro del aparato.
Si el filtro está dañado, no lo coloque en el aparato. Llame a la línea de atención al cliente.

Limpieza del compartimento para el polvo

Limpieza de los filtros de escape

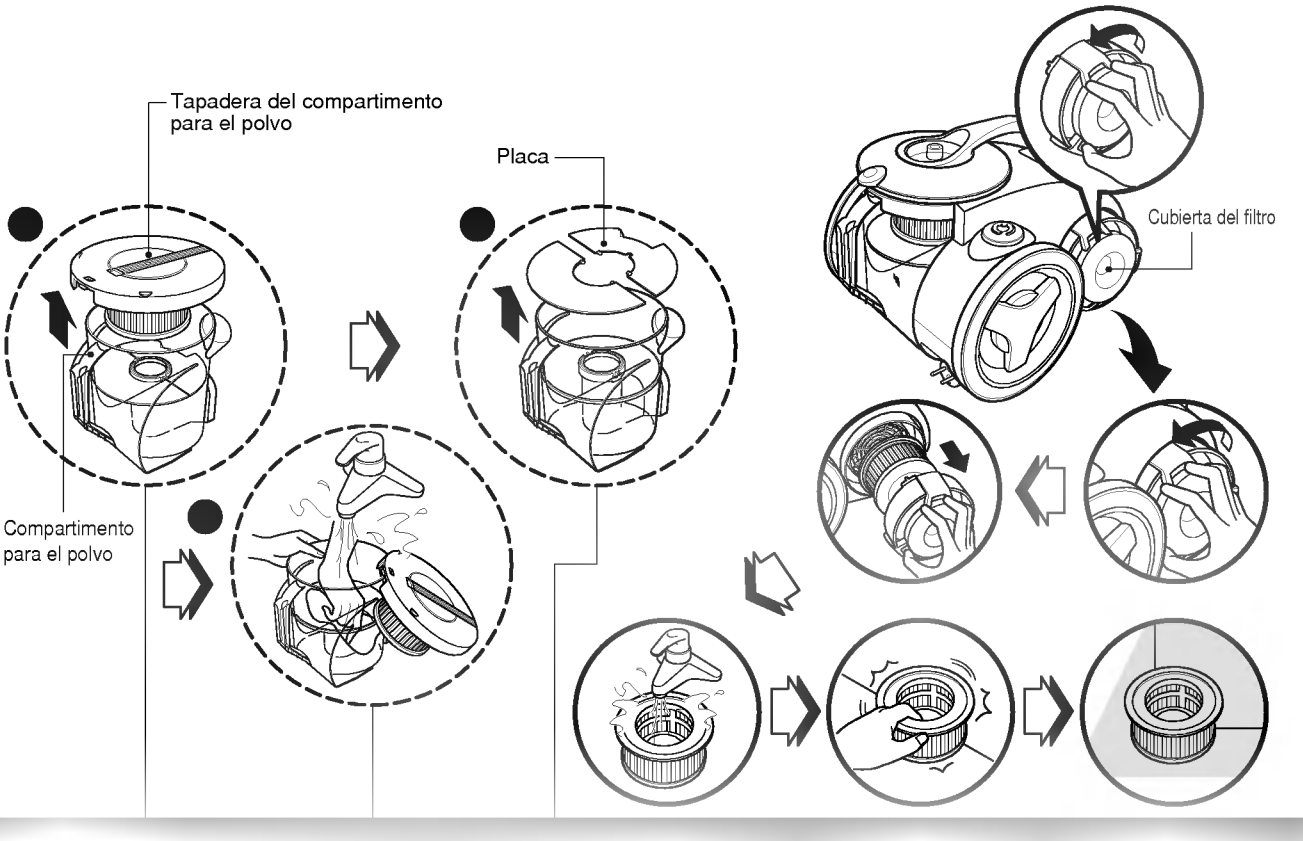

❶ Abra la tapadera del compartimento para el polvo.

❷ Retire las dos placas del compartimento para el polvo.

❸ Limpie ambas piezas con un trapo. Limpie ambas piezas bajo el grifo de agua fría.

- El filtro de escape es un filtro HEPA lavable y reutilizable.
- Para cambiar el filtro de escape, retire la cubierta del filtro del cuerpo girándola en el sentido de las agujas del reloj.
- Saque el filtro de escape.
- Límpielo bajo el grifo con agua fría. No utilice el cepillo
  - Si utiliza el cepillo provocará daños permanentes y dejará que el polvo pase a través del filtro.
- Deje secar el filtro de escape en un lugar a la sombra durante un día.
- El filtro de escape debe limpiarse al menos una vez al año.

Guía del usuario para el uso de la boquilla de la aspiradora de limpieza higiénica "Sani Punch"

Funciones

Esta boquilla recoge polvo incluso del interior mediante pequeñas sacudidas.
La pieza inferior puede separarse para limpiarla.
La aspiración es sencilla, ya que la parte inferior no se pega a la superficie.

Modo de empleo

Siga las instrucciones que aparecen a continuación para realizar un uso adecuado.

Montaje
Conecte la boquilla al tubo ajustable.

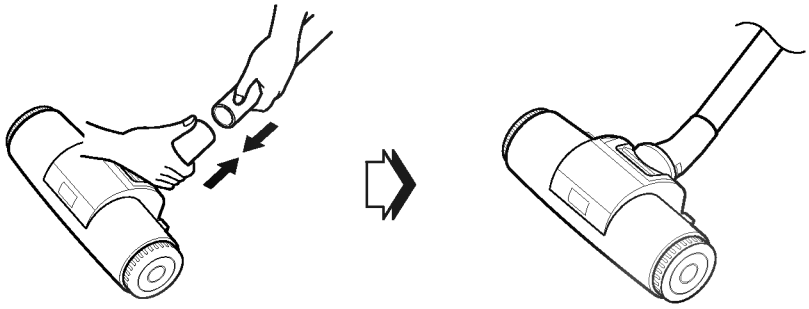

Conecte el interruptor de control de potencia de succión en MAX POWER (máxima potencia) antes de aspirar.
Dependiendo del tipo de cama, el manejo puede resultar difícil o puede provocar mucho ruido.
Si es este el caso, ajuste el interruptor de control de potencia de succión a un nivel inferior.

Si la barra de limpieza higiénica no se mueve, levante la boquilla ligeramente de la superficie.
Si sigue sin moverse incluso después de realizar la operación anterior, compruebe si la potencia de succión es demasiado baja o si la base de la boquilla está atascada con algún objeto extraño.

Esta boquilla de limpieza higiénica se utiliza para obtener una limpieza eficaz de camas y mantas, eliminando polillas y polvo.

Limpieza eficaz

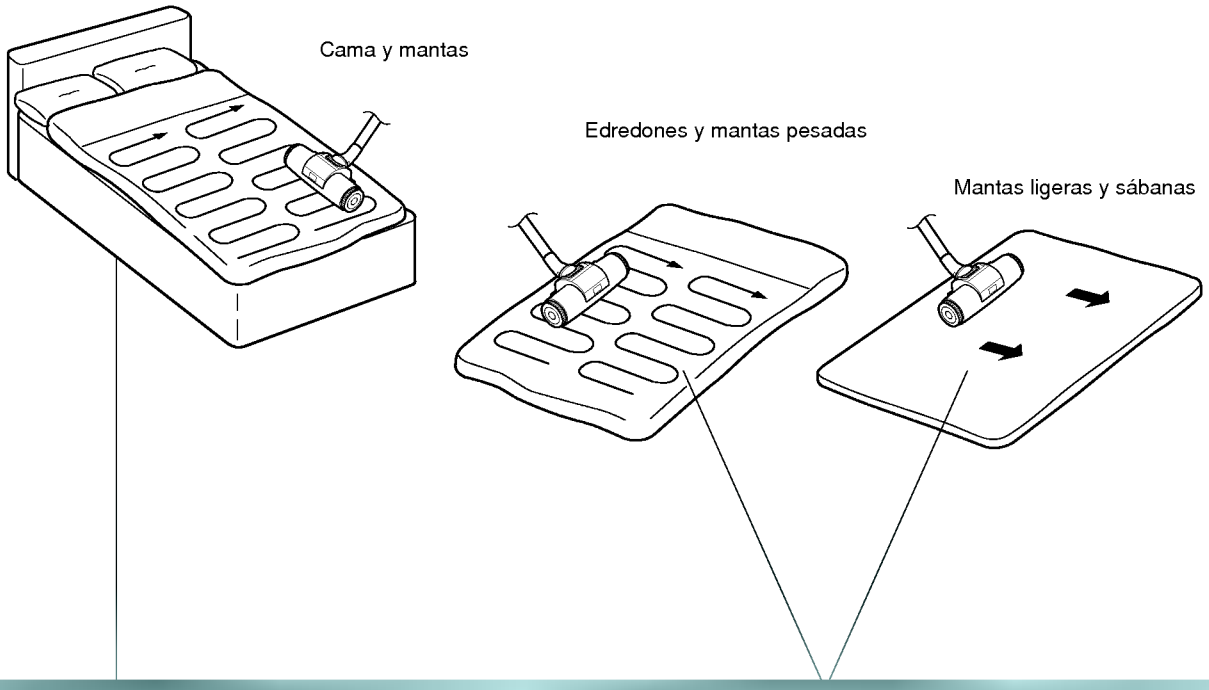

Estire la manta sobre la cama y aspírela

Resulta más fácil limpiar una manta ligera o una sábana si sigue con la boquilla la dirección de la flecha.
Si desea mejorar la eficacia de la limpieza en mantas ligeras, estírela sobre un edredón y proceda a limpiarla.

Guía del usuario para el uso de la boquilla de limpieza higiénica
de la aspiradora para la cama

Para limpiar más fácilmente la boquilla de la aspiradora, quítela del tubo ajustable y acople la herramienta para aspirar el polvo de huecos.

Parte superior

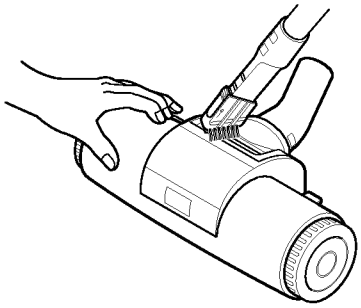

Parte inferior

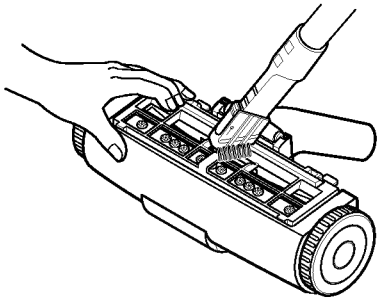

No desmonte el cuerpo nunca, ya que el vibrador interno está compuesto de piezas de precisión.
Preste atención y no permita que objetos extraños obstruyan la pieza de succión de aire en la parte superior de la boquilla de aspiración.
No deforme ni retire la barra, ya que su movimiento puede causar problemas en el rendimiento.
Acople la placa inferior adecuadamente antes de utilizarla. Puede que no funcione si esta placa no está acoplada.

Utilice únicamente la boquilla de la aspiradora para los propósitos de limpieza especificados: limpieza de camas, mantas, tapicerías...
(No la utilice para limpiar el suelo, ya que puede provocar un rendimiento menor o se puede ensuciar.)

Siga las intrucciones que aparacen a continuación para limpiarla.
(No moje el cuerpo entero de la boquilla de la aspiradora, puede provocar un fallo de funcionamiento en el vibrador)

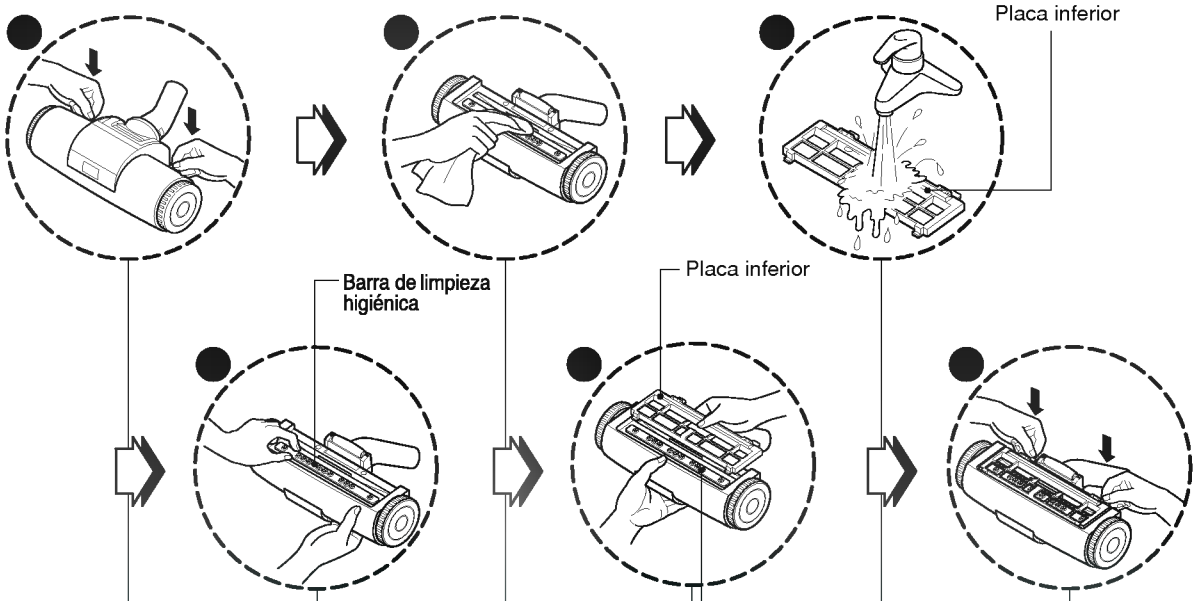

❶ Pulse el botón de la parte trasera de la boquilla de la aspiradora para separar la placa inferior.

❷ Limpie con un trapo todas las piezas sucias del cuerpo de la boquilla de la aspiradora.

❸ Limpie con agua la placa inferior que ha retirado con agua y séquela.

❹ Enderece la barra de limpieza de la sección inferior.

❺ Introduzca las proyecciones de acople en la placa inferior en las ranuras de la boquilla de la aspiradora.

❻ Presione hacia abajo las pestañas para asegurar.

Si la aspiradora no funciona

Compruebe si la aspiradora está enchufada correctamente y si funcionan los enchufes.

Si la succión disminuye

- Apague la aspiradora y desenchúfela.
- Compruebe si hay obstrucciones o bloqueos en el tubo ajustable, manguera flexible o en la herramienta de limpieza.
- Compruebe que si el compartimento para el polvo está lleno. Vacíelo si fuera necesario.
- Compruebe si la luz del filtro del motor está encendida. Limpie el filtro del motor si fuera necesario.
- Compruebe que si el filtro de escape no está obstruido. Limpie el filtro de escape si fuera necesario.

¡ADVERTENCIA!

Si fuera necesario sustituir la moldura del enchufe, el enchufe de comprobación debe destruirse para evitar posibles descargas eléctricas que puedan surgir si por ejemplo hay enchufado otro enchufe de 13 amperes en la casa.

Notas

Notas

ESPECIFICIONES

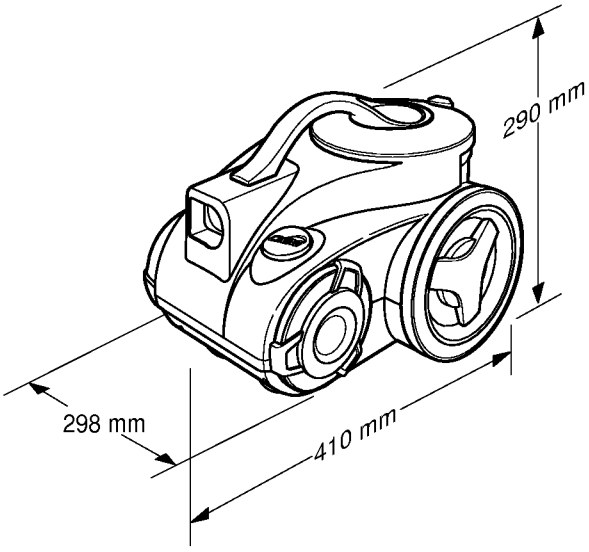

Especificaciones eléctricas.

Tensión eléctrica nominal : 120 V~

Frecuencia nominal : 60 Hz

Potencia nominal : 1400 W

CENTRO DE SERVICIO DIRECTO.

M xico D.F.	(5)3211900	AV.Sor Juana In s de la Cruz No. 555, Col. San Lorenzo, Tlalnepantla Edo Mex
Guadalajara	(3)6471700	AV. Arcos No. 687, Col. Jardines del Bosque Guadalajara, Jalisco, C.P. 44520
Monterrey	(8)3462810	Bermudas No. 146, Col. Vista Hermosa. Monterrey, Nuevo Leon, C.P. 64620
M rida	(99)255049	Calle 60 No 360, Col. Centro, Merida Yucat n

CENTRO DE SOLUCION AL CLIENTE

Tel fono	Lada sin costo 01 (800) 50 48100 y en el DF 3 211900
Fax	Lada sin costo 01 (800) 50 733 00 y en el DF 5 657549

LG Electronics México S.A de C.V

Av.Sor Juana In s de la Cruz No 555. Col. San Lorenzo, Tlalnepantla Edo Mex. Tel. 3 21 19 00

NOTA : EN CASO DE EXTRAVIO DE LA PRESENTE GARANTLA EL CONSUMIDOR PUEDE SOLICITAR UNA REPOSICION, PREVIA PRESENTACION CONFACTURA DE COMPRA CON EL PROVEEDOR O DIRECTAMENTE A LG ELECTRONICS MEXICO.

LG Electronics Inc.

P/No.: 3828Fi2836H