KCM

LG

REFRIGERATOR-FREEZER

OWNER'S MANUAL(2~12)

PLEASE
READ THIS OWNER'S MANUAL THOROUGHLY BEFORE OPERATING AND KEEP IT HANDY FOR REFERENCE AT ALL TIMES.

REFRIGERADOR-CONGELADOR

MANUAL DEL USUARIO(13~25)

LEA ESTE MANUAL EN SU TOTALIDAD ANTES DE UTILIZAR EL EQUIPO Y MANTÉNGALO SIEMPRE A MANO PARA POSIBLES CONSULTAS.

FRIGORÍFICO-CONGELADOR

MANUAL DO UTILIZADOR(26~36)

LEIA ESTE MANUAL COM ATENÇÃO ANTES DE TRABALHAR COM O APARELHO E GUARDE-O PARA FUTURAS CONSULTAS.

Lea detenidamente el contenido de esta tarjeta de Garantia

P/No. 3828JD8546J

KCM

ÍNDICE

INSTALACIÓN 14

CARACTERISTICAS 15

FUNCIONAMIENTO 16

Puesta en Marcha
Control de Temperatura
Fabricacion De Cubitos
Frigorífico con Puerta De Emisión De Hielo
Zona de conservación de alimentos
Descongelación
Desodorizador(opcional)
Lámpara R. I. L(opcional)

SUGERENCIAS PARA EL ALMACENAMIENTO DE LOS ALIMENTOS..... 20

LIMPIEZA..... 21

INFORMACIÓN GENERAL 21

SUSTITUCIÓN DE LA LÁMPARA..... 22

ADVERTENCIAS IMPORTANTES 22

ANTES DEL LLAMAR AL SERVICIO TÉCNICO 23

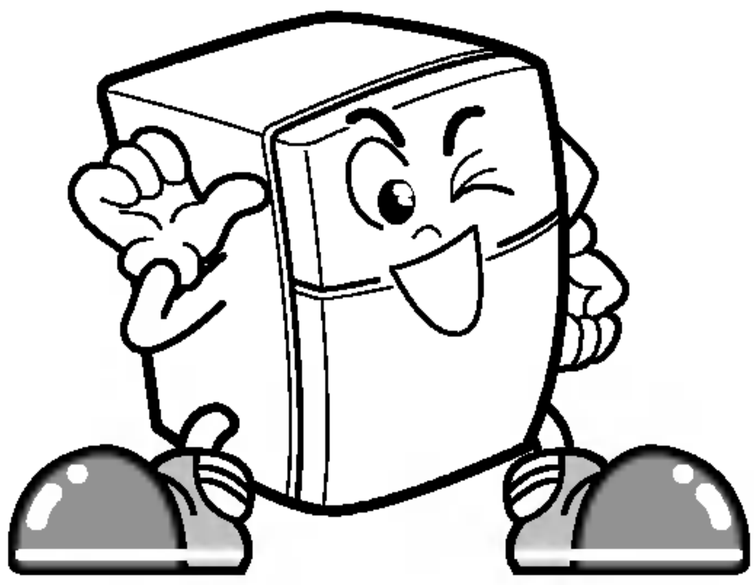

ESTE FRIGORÍFICO HA SIDO FABRICADO CON EXTREMO CUIDADO Y EMPLEANDO LAS ÚLTIMAS INNOVACIONES TECNOLÓGICAS.
ESPERAMOS QUE SE SIENTA COMPLETAMENTE SATISFECHO CON SUS PRESTACIONES Y RENDIMIENTO.
ANTES DE UTILIZAR EL FRIGORÍFICO, LEA ESTE MANUAL EN SU TOTALIDAD. EN ÉL SE PROPORCIONAN LAS INSTRUCCIONES EXACTAS PARA SU INSTALACIÓN, EMPLEO Y MANTENIMIENTO, ASÍ COMO ALGUNOS CONSEJOS ÚTILES.

INSTALACIÓN

SELECCIONE UNA UBICACIÓN ADECUADA

1. Coloque el frigorífico en un lugar de fácil acceso.
2. No sitúe el frigorífico cerca de fuentes de calor ni lo exponga a la luz solar directa o a la humedad.
3. Para un funcionamiento correcto del frigorífico, permita que el aire circule libremente en torno al mismo.
   Si coloca el frigorífico empotrado en la pared, deje al menos una separación de 30cm o más respecto de la parte superior y 5cm o más con relación a la pared.
   El frigorífico deberá elevarse 2,5cm o más con respecto al suelo, especialmente si éste ésta enmoquetado.
4. El frigorífico deberá estar totalmente nivelado para evitar vibraciones.
   Si fuera necesario, ajuste el(los) tornillo(s) de nivelación para compensar las posibles irregularidades del suelo.
   Para que las puertas cierren correctamente, la parte frontal deberá estar ligeramente más alta que la parte posterior.
   El(los) tornillo(s) puede(n) girarse fácilmente inclinando ligeramente el frigorífico.
   Gire el(los) tornillo(s) de nivelación en el sentido de las agujas del reloj para elevar el frigorífico y en sentido contrario para bajarlo.
5. Instale este equipo electrodoméstico a una temperatura comprendida entre 10° y 43°C.
   Si la temperatura alrededor del equipo es demasiado alta o demasiado baja esta, esto podría disminuir su capacidad de enfriamiento.

A CONTINUACIÓN

1. Limpie el polvo acumulado durante el transporte y la totalidad del frigorífico.
2. Instalar los accesorios como la cubitera, etc, en el lugar adecuado.
   Están embalados conjuntamente para evitar posibles daños durante su transporte.
3. Conectar el cable de alimentación eléctrica (o enchufe) a la salida. No conectar otros electrodomésticos en esta misma salida.
4. Antes de almacenar los productos alimenticios, encender el refrigerador durante 2 ó 3 horas.
   Comprobar el flujo de aire frío en el compartimento del congelador para garantizar un enfriamiento adecuado. Su refrigerador ya está listo para su uso.

CARACTERISTICAS

COMPARTIMENTO CONGELADOR

Botón de control de temperatura motor

Anaquel congelador (Plástico o acero)

Cubetera flexible (Opción) **o Producción estándar de cubitos**

COMPARTIMENTO REFRIGERADOR

Desodorizante (Opción)

Zona de conservación de alimentos

Micom de control de temperatura del frigorífico

Bombilla

Bombilla F.I.R. (Opción)

Anaquel (Vaso templado o de Acero o Plástico)

Conducto Multiflujo
Distribuye el aire frío a todo el compartimento de refrigeracíon

Cajón para verduras
Se utiliza para mantener frescas las frutas y las verduras, etc.

Anaquel puerta de refrigerador

Huevera

Módulos de Vino (En caso de sen bandeja de acero) : Usted puede utilizarlos como Módulos de Vodka en el congelador.

Ranuras para colocar botellas

Anaquel removible

Estanterías puerta refrigerador

Tornillos de nivelación

- Si no encuentra alguna de estas piezas en su aparato, debe tener en cuenta que pueden ser piezas que sólo se utilizan en otros modelos.

FUNCIONAMIENTO

PUESTA EN MARCHA

Cuando instale por vez primera el frigorífico, deje que se estabilice durante 2 a 3 horas a temperaturas normales de funcionamiento antes de llenarlo con alimentos frescos o congelados.

Si se interrumpe el funcionamiento, espere 5 minutos antes de volver a ponerlo en marcha.

CONTROL DE TEMPERATURA

❒ REFRIGERADOR

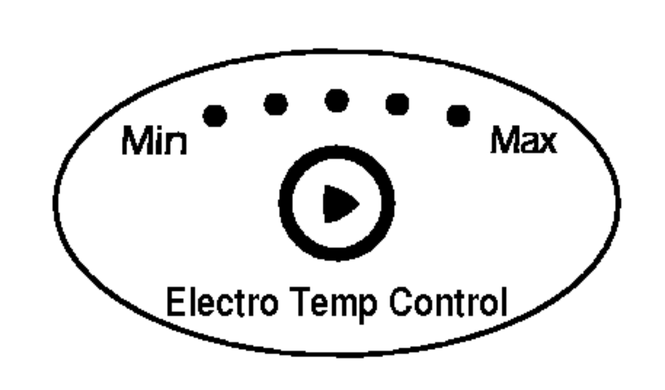

- Su refrigerador tiene dos controles que le permiten regular la temperatura en el compartimento del refrigerador y del congelador.

- La selección por defecto del botón de control de temperatura para el compartimento del frigorífico es '**Normal**'.
  Puede seleccionar la temperatura del frigorífico utilizando el mando de Control de Electro Temp Control.
  Cuando pulse este botón se iluminará el **LED**.
  La temperatura del compartimento se eleva según se va iluminando el **LED** de **Min.** a **Max**.
  Puede seleccionar la temperatura deseado en cinco valores entre **MIN** y **MAX**.

❒ CONGELADOR

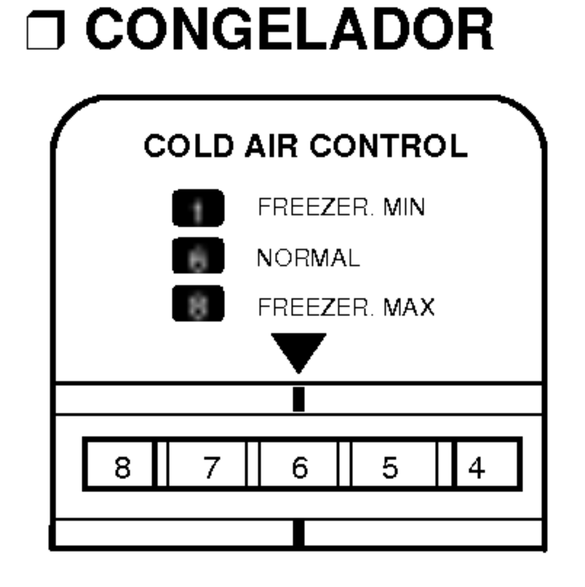

- **CONTROL DE AIRE FRIO -** 1, 2, 3, 4, 5, 6, 7, 8
  Si fija el compartimento de congelación en "8", se enfriará al máximo.
  Pero el compartimento de refrigeración se recalentará, porque habrá menos flujo de aire frio en este compartimento.

- **En clima frío,** la unidad funciona menos y el compartimento de congelación tiene tendencia a
  recalentarse. Para una congelación mayor, fijar el CONTROL DE AIRE FRIO en "7"~"8".

- Puede subir la temperatura en el congelador cuande abra la puerta frecuentemente conteniendo mucha cantidad de alimentos. En este caso, ajuste CONTROL DE AIRE FRÍO a "7-8" para enfriar el interior del congelador.
  Si vuele a girar CONTROL DE AIRE FRÍO a la posición original puede reducir el consumo de energía con alto rendimiento.

- **En clima cálido o si desea llenar mucho el compartimento de refrigeración,** este compartimento tendrá tendencia a recalentarse.
  Para una refrigeración aún mayor, coloque el CONTROL DE AIRE FRIO en "2"~"4" para permitir un mayor flujo de aire frío en el compartimento de refrigeración y el Electro Temp Control. en MAX.
  Si fija el CONTROL DE AIRE FRIO en "7"~"8", el compartimento de refrigeración no se enfriará lo suficiente.

- Al poner el botón del congelador en ⊡⊡ el nivel de congelación será de 4 estrellas.
  Con el botón del congelador en NORMAL se logra un estado de congelación suficiente, por lo que se recomienda poner el botón en NORMAL.

FABRICACION DE CUBITOS

Comprobar si su equipo electrodoméstico usa el Tipo de bandeja de hielo General o Flexible.

Tipo General

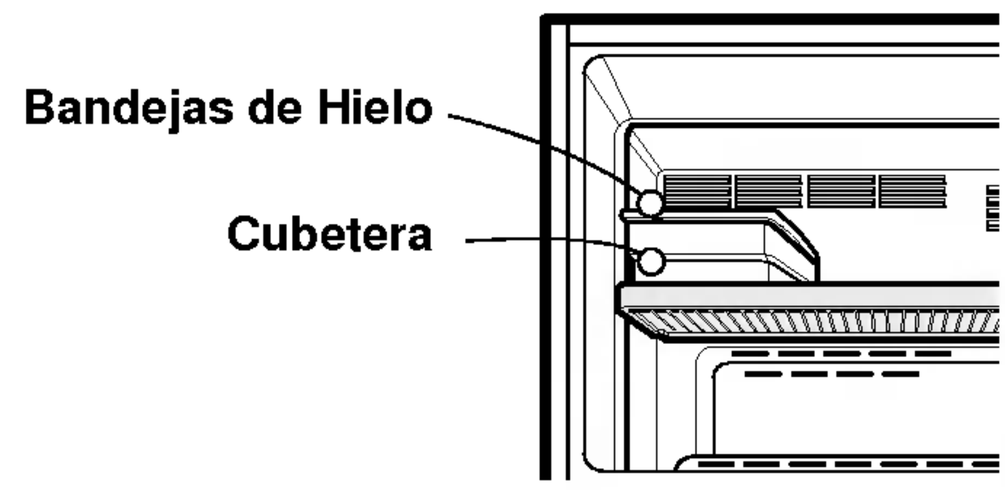

- Para hacer cubitos, rellenar la bandeja de hielo con agua y colocarla en el compartimento de la cubetera. Introducir la cubetera en el compartimento de congelación.

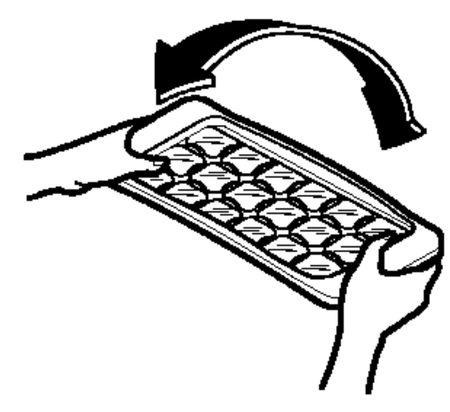

- Para retirar los cubitos, coger la bandeja por sus extremos y forzarla con suavidad.

Tipo Flexible

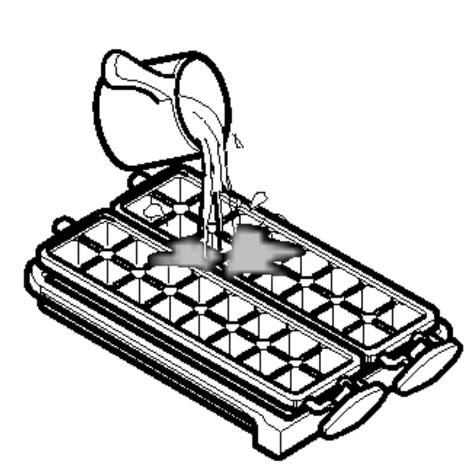

- Para hacer cubitos, rellenar la bandeja de hielo con agua y colocarla en la posición prevista.

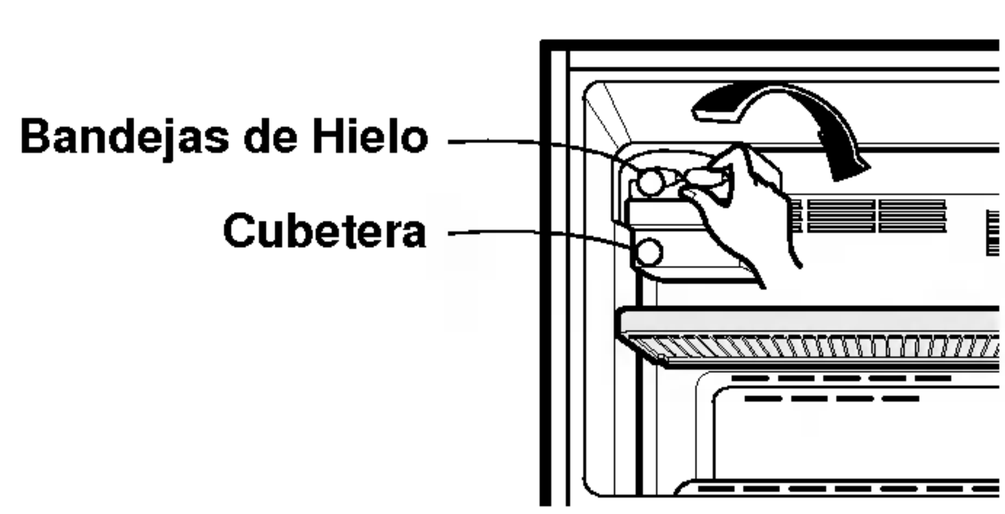

- Para retirar los cubitos, mantener el botón de la bandeja y realizar una rotación suave. De esta forma, los cubitos caerán en la cubetera.

- (En caso de estante de acero)
  Para mover el estante hacia arriba, extraiga primero el recipiente de hielo para su instalación, y luego coloque de nuevo el recipiente para ou utilización.

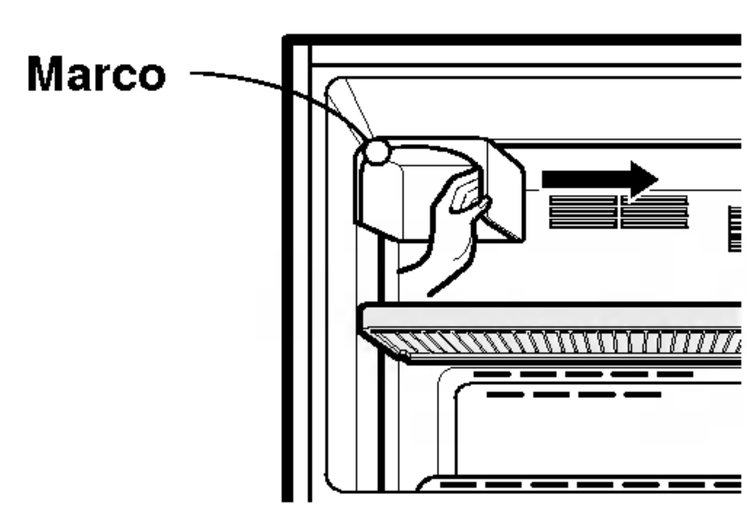

- Usted puede remover la Cubetera flexible para usar el compartamiento de congelador más amplio.
- Usted debe remover las bandejas cubeteras y la caja de cubitos de hielo, y luego saque el marco hacia el lado derecho.

FRIGORÍFICO CON PUERTA DE EMISIÓN DE HIELO

Camino de circulación de aire frio

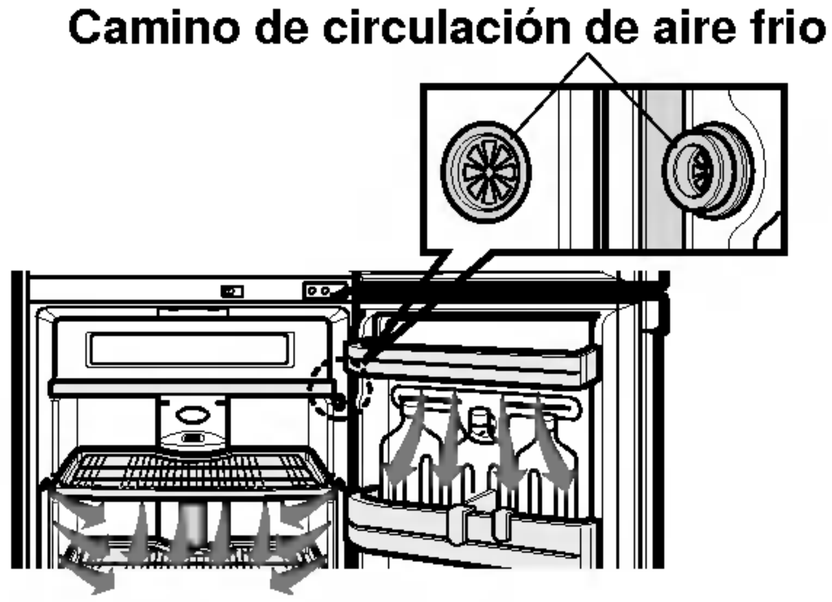

- Hay conductos de refrigeración en los cuatro laterales para proporcionar aire frío en todo el espacio.
- El frigorífico proporciona aire frío en todo el espacio y el ventilador mejora este efecto de refrigeración cuando vuelves a introducir comida. De esta forma, el tiempo de refrigeración es menor.
- Cuando entre agua u otro objeto extranjero en el camino de circulación de aire frio al limpiar el refrigerador, es posible bajarse la eficiencia, asicomo cuando la empaquetadura de hule este damado, puede ser debilitada la eficiencia.

ZONA DE CONSERVACIÓN DE ALIMENTOS

Cuando se abra la puerta, el aire caliente no afectara al zona de conservación de alimentos. De este modo, podrá almacenar alimentos más frescos dentro del mismo.

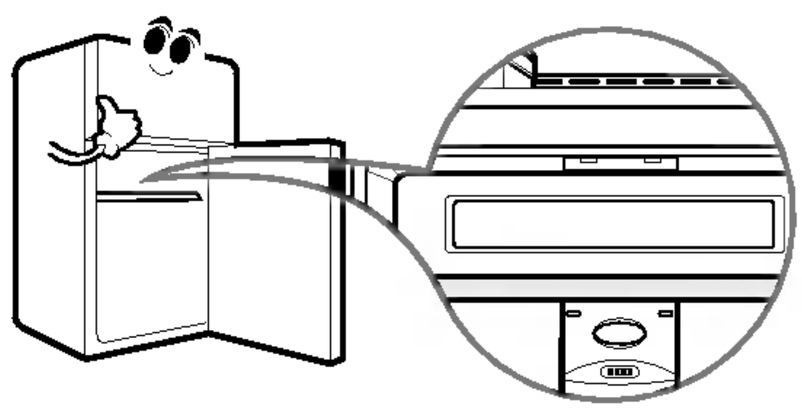

DESCONGELACIÓN

- La descongelación se lleva a cabo automáticamente.
- El agua descongelada fluye a la bandeja de evaporación ubicada en la parte inferior trasera del frigorífico y se evapora automáticamente.

DESODORIZADOR(OPCIONAL)

- La desodorización se lleva a cabo mediante el empleo de un "catalizador de paladio".
- Los olores desagradables del compartimiento de alimentos frescos se eliminan sin peligro alguno para la salud y para los alimentos.

Modo de empleo

- Como el catalizador está ubicado en la salida del aire de refrigeración hacia el compartimiento de alimentos frescos, no hay necesidad de manipulación alguna.
- No utilice herramientas punzantes en la salida de aire de refrigeración, ya que podría dañar el catalizador de desodorización.
- Cuando almacene alimentos con olores fuertes, envuélvalos o guárdelos dentro de un contenedor con tapa, puesto que el olor podría transmitirse a otros alimentos.

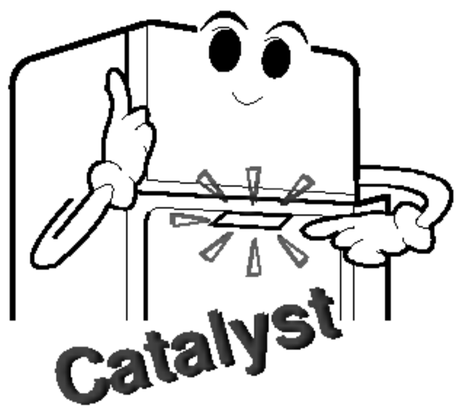

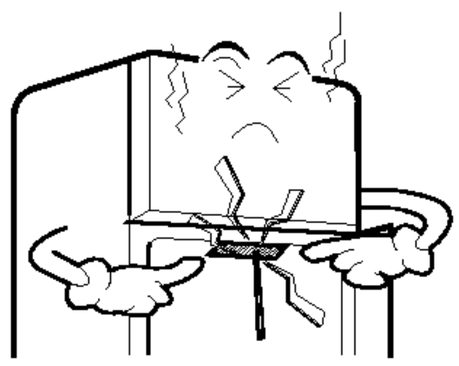

- Para remover el aromatizante, sepárelo hacia abajo estirándo hacia la frento después de insertar un destornillador de tipo(–) en el hueco interior como la figura del lado derecho.

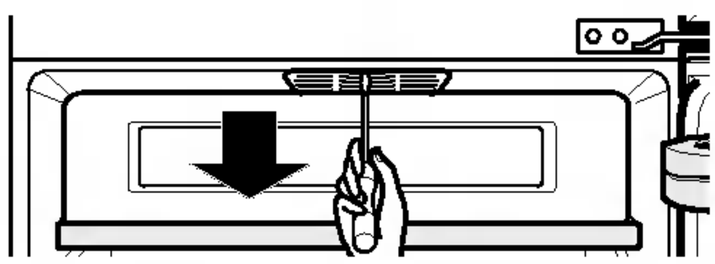

LÁMPARA R.I.L.(OPCIONAL)

Características

- Los rayos infrarrojos lejanos(R.I.L) emitidos desde la lámpara de rayos infrarrojos lejanos impiden que se sequen los alimentos y matienen su forma original sin transformarlos.
- Al incrementar el ácido nucléico, los rayos infrarrojos lejanos conservan asimismo el sabor y el olor de los alimentos durante mucho tiempo.

Almacenamiento más eficaz de los alimentos

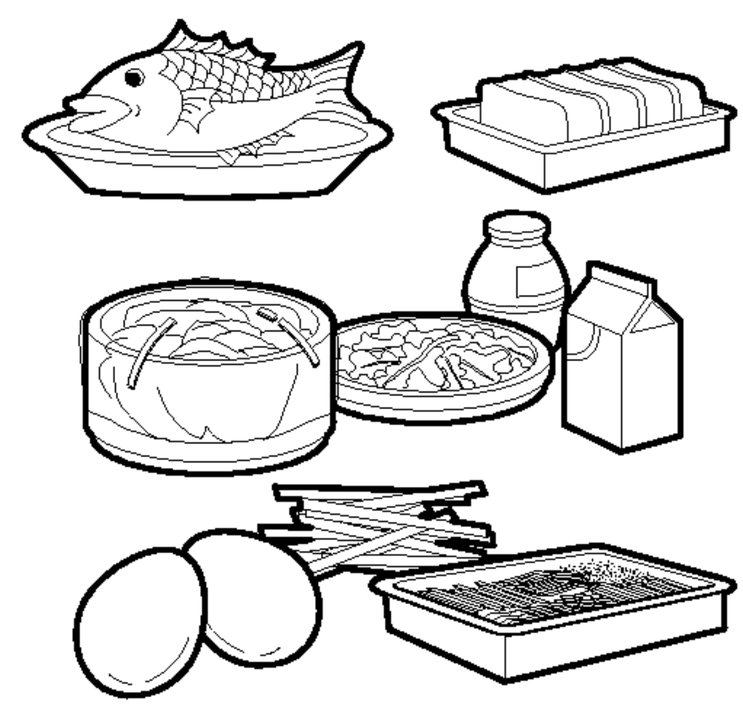

- Resulta de gran utilidad para almacenar alimentos sin condimentos, como pueden ser sal o azúcar, y para alimentos crudos que necesiten mantenerse a bajas temperaturas.
  - (Rodajas): carnes,pescados, aves, etc., crudos.
- De gran utilidad para mantener el sabor original de los alimentos, ya que los R.I.L. impiden la fermentación excesiva de los mismos y que éstos se pasen.
  - Verduras con especias, yogur, etc.
- Resulta útil para almacenar alimentos cocinados o que se pasen fácilmente si se meten en el congelador.
  - Huevos duros, brotes de bambú, verduras para condimento,etc.

Funcionamiento

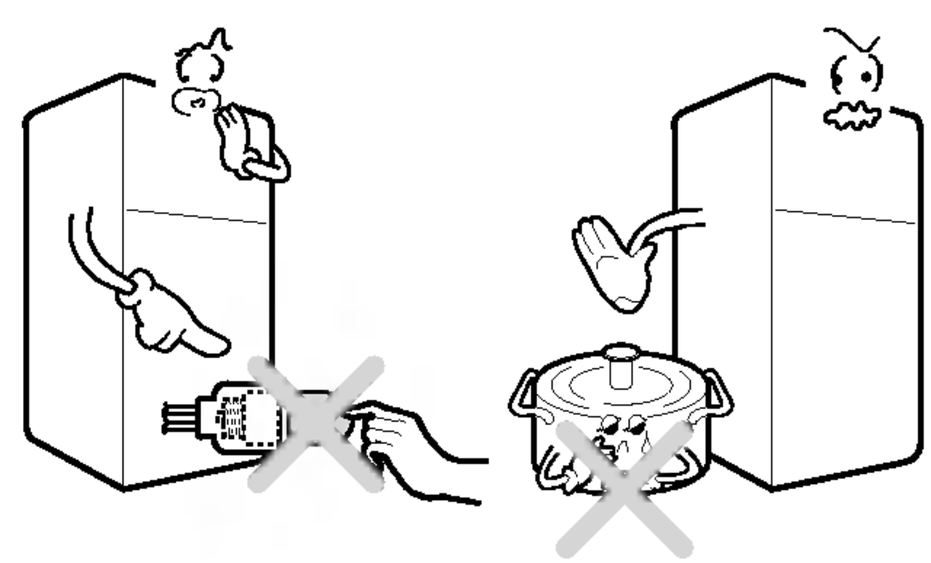

- La lámpara R.I.L. se encenderá cuando se ponga en marcha el frigorífico. Durante el funcionamiento del frigorífico, la lámpara de R.I.L. se enciende y se apaga automáticamente dependiendo de la temperatura interna del frigorífico. Por tanto, no es necesaria manipulación alguna de la misma.
- La lámpara R.I.L. está recubierta con materiales especiales para unos resultados óptimos.
- Si se tapa o cubre la lámpara R.I.L., se reducirá su efecto.
- Si almacena los alimentos envueltos en vinilo o papel de aluminio, en lugar de en un recipiente con tapa, obtendrá mejores resultados de los R.I.L.
- Si desea comprobar el funcionamiento de la lámpara R.I.L., pulse el botón de la puerta del compartimiento del frigorífico y verifique la luz de la parte no recubierta de la lámpara R.I.L. y del casquillo.

- No toque la lámpara R.I.L. mientras se encuentre en funcionamiento. La elevada temperatura de la superficie podría quemarle los dedos.

SUGERENCIAS PARA EL ALMACENAMIENTO DE LOS ALIMENTOS

ALMACENAMIENTO DE ALIMENTOS

- Guarde los alimentos frescos en el compartimiento del frigorífico. El modo de congelación y descongelación es un factor importante para mantener la frescura y el sabor.
- No almacene alimentos que se pasen fácilmente a bajas temperaturas, como plátanos, piñas y melón.
- Deje enfriar la comida antes de guardarla. Si se introduce comida caliente en el frigorífico, podrían estropearse otros alimentos cercanos y aumentaría la factura del consumo eléctrico.
- Cuando almacene alimentos, cúbralos con una envoltura de vinilo o guárdelos en un contenedor con tapa. Esto evitará que se evapore la humedad y contribuirá a que los alimentos mantengan su sabor y sus componentes nutritivos.
- No bloquee los respiraderos con alimentos. La circulación adecuada del aire frío mantiene uniformes las temperaturas del frigorífico.
- No abra la puerta con frecuencia. Esto deja entrar aire caliente en el frigorífico y hace que las temperaturas aumenten.
- Para ajustar con facilidad el control de temperatura , no al macene productos alimenticios cerca del botón de control de temperature.

COMPARTIMIENTO DEL CONGELADOR

- No guarde botellas en el compartimiento del congelador; podrían estallar al congelarse.
- No vuelva a congelar alimentos descongelados. Se perdería su sabor y su valor nutritivo.
- Cuando almacene alimentos congelados, como, por ejemplo. helados, durante largos períodos de tiempo, colóquelos sobre el estante del congelador y no en el anaquel de la puerta.
- Cargar para congelar - Es recomendado cargar los alimentos recientemente guardados en la siguiente posición para la congelación:

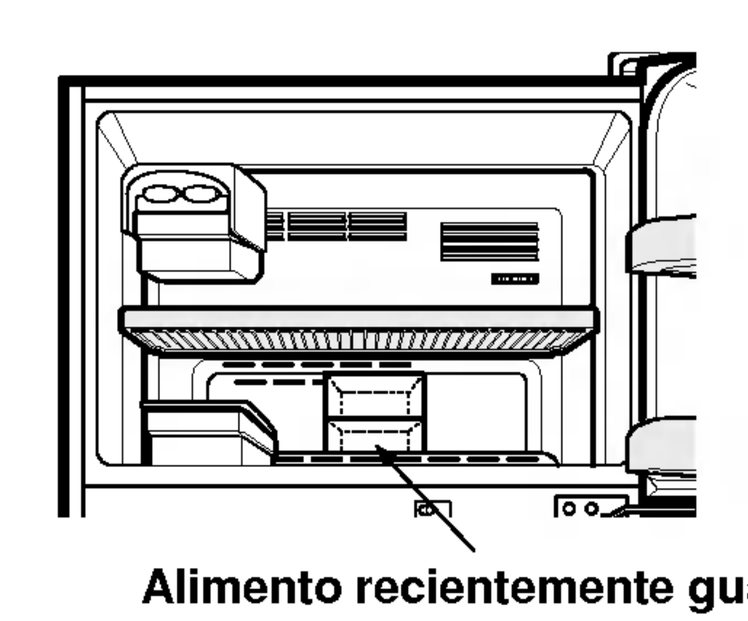

Alimento recientemente guardado

COMPARTIMIENTO DEL FRIGORIFICO

- Evite colocar alimentos con un elevado grado de humedad en la parte trasera de los estantes del frigorífico. Podrían congelarse al entrar en contacto directo con el aire frío.
- Limpie siempre los alimentos antes de su refrigeración. Las frutas y verduras deberán lavarse y escurrirse y los alimentos empaquetados deberán secarse para evitar salpicaduras a los alimentos adyacentes.
- Cuando guarde huevos en sus bandejas de almacenamiento, asegúrese de que sean frescos y colóquelos siempre en posición vertical. Esto los mantendrá frescos durante más tiempo.
- Estante de la Puerta : Cargar el alimento en toda la area del estante de la puerta no causa problema en su rendimiento.

- Puede haber condensación dentro del refrigerador cuando lo use en un lugar caliente y húmedo, o abra y cierre la puerta con frecuencia, o deposite mucha cantidad de verduras usualmente. Esto está normal y no hay problema en la función del refrigerador. Limpie las gotas con un trapo seco.

LIMPIEZA

Es importante mantener limpio el frigorífico para evitar olores no deseables. Deberá limpiarse inmediatamente cualquier salpicadura, ya que podría fermentar e incrustarse en las superficies de plástico.

No utilice en ninguna superficie estropajos metálicos, cepillos duros, limpiadores abrasivos o soluciones alcalinas fuertes.

Antes de la limpieza, recuerde que los objetos húmedos pueden pegarse o adherirse a las superficies extremadamente frías. No toque las superficies congeladas con las manos mojadas o húmedas.

EXTERIOR - Utilice una solución tibia de jabón suave o solución de jabón para platos para limpiar el acabado durable de su refrigerador. Límpie con una tela limpia acolchonado y luego seque.

INTERIOR - Se recomienda una limpieza regular a las partes internas y externas.
Utilice una solución tibia de jabón suave o solución de jabón para platos para limpiar el acabado durable de su refrigerador. Límpie con una tela limpia acolchonado y luego seque.

COMPONENTES INTERNOS - Límpie los compartimientos de estantes, rejilla de la puerta, las bandejas de almacenamiento y los sellantes magnéticos de la puerta, etc.
Utilice una solución tibia de jabón suave o solución de jabón para platos para limpiar el acabado durable de su refrigerador. Límpie con una tela limpia acolchonado y luego seque.

ADVERTENCIA

Desenchufe simpre el cable de alimentación de la toma de red cuando limpie partes próximas a componentes eléctricos(lámparas, interruptores, controles, etc.). Limpie el exceso de humedad con una esponja o un paño para evitar la entrada de agua o líquidos en cualquier componente eléctrico, lo que podría provocar una descarga eléctrica. No Utilice limpiadores inflamables o tóxicos.

- Precaución para la limpieza
  Prohibido el uso de cera, ácido, cualquier clase de aceite, líquido para limpiar, crema brilladora de vehículos, y agentes activos de superficie
- Artículos permitidos para el lavado
  Líquido limpiador de platos de origen vegetal, agua enjabonada
- En caso del uso indebido puede ocasionar decoloración de la superficie del mismo

Limpie con regularidad la BANDEJA DE EVAPORACIÓN. El polvo acumulado en la bandeja podría alterar el correcto funcionamiento del frigorífico.

1. Suelte la tapa tirando de ella hacia usted.
2. Extraiga la bandeja de evaporacion y límpiela con un paño y detergente suave. Vuelva a colocarla cuando esté seca.
3. Si la bandeja no se coloca correctamente, podría verterse el agua del desescarche o verse afectado el sistema de evaporación.

INFORMACIÓN GENERAL

VACACIONES

En unas vacaciones de corta duración, probablemente lo mejor será dejar el frigorífico funcionando. Introduzca en el congelador los alimentos que puedan congelarse para una mayor conservación. Cuando piense estar fuera durante un período prolongado de tiempo, saque todos los alimentos, desconecte el cable de alimentación, limpie completamente el interior y deje ABIERTAS las puertas para impedir la formación de olores.

CORTES ELECTRICOS

La mayoría de los cortes de la alimentación se solucionan en una o dos horas y no afectan a las temperaturas del frigorífico. Sin embargo, deberá evitarse abrir las puertas durante los cortes eléctricos. Cuando se produzcan cortes prolongados, coloque un bloque de hielo seco sobre los paquetes congelados.

MUDANZAS

Quite o fije de un mode seguro todos los componentes extraíbles del interior del refrigerador. Para evitar daños en el(los) tornillo(s) de nivelación, introdúzcalos completamente en la base.

CONDUCTO ANTICONDENSACION

La pared exterior del frigorífico puede calentarse en algunas ocasiones, especialmente después de la instalación.
No se alarme. Esto se debe a que el conducto anticondensación bombea refrigerante caliente para evitar la “sudación” de la pared exterior.

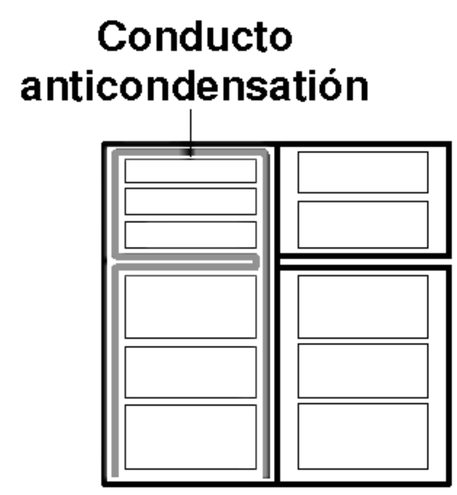

SUSTITUCIÓN DE LA LÁMPARA

1. Desenchufar el electrodoméstico de la pared.
2. Retirar los anaqueles del refrigerador.
3. Para remover la cubierta de la lámpara, insete el destornillador de tipo "–" en el hueco inferior de la cubierta de la lámpara y hacía adelante.
4. Desenroscar la bombilla en sentido contrario a las manecillas del reloj.
5. Montar en orden inverso al desmontaje. La bombilla de reemplazo debe tener las mismas especificaciones que la bombilla original.

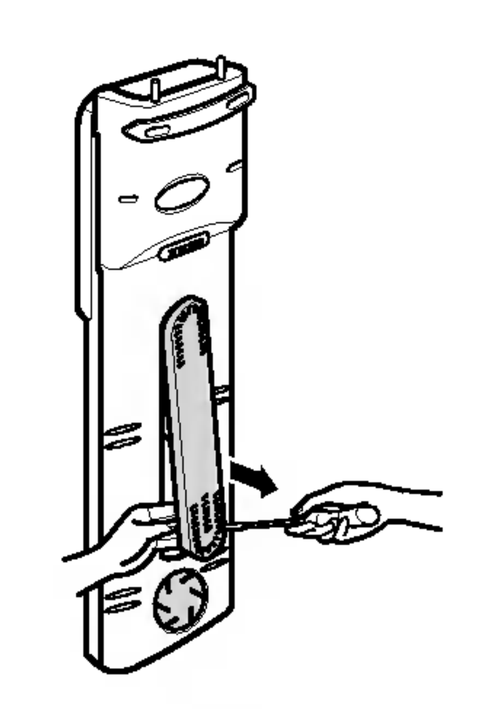

ADVERTENCIAS IMPORTANTES

NO UTILICE CABLES ALARGADORES

Si fuera posible, conecte el frigorífico a una toma eléctrica individual para evitar que la combinación de éste con otros aparatos o luces doméstucas pueda provocar una sobrecarga y el consiguiente corte eléctrico.

ACCESIBILIDAD DE SUMINISTRO BORNE

El refrigerador debe poner cerca de donde se pueda quitar el borne fácilmente para desconectar por si acaso.

SUBSTITUCIÓN DE SUMINISTRO FLEXIBLE

Si el flexible hizo daño, debe consultar a la agencia de servicios o a la productora para evitar el peligro.

CONEXIÓN A TIERRA(MASA)

En el caso de un cortocircuito eléctrico, la conexión a tierra(masa) reduce el riesgo de descargas eléctricas ya que proporciona un cable de escape para la corriente eléctica.

Para evitar posibles descargas eiécticas, conecte a tierra esta aplicación.

La utilización inadecuada de la toma de tierra puede tener como resultado descargas eléctricas. Consulte a un electicista cualificado o a un técnico de servicio si no comprende perfectamente las instrucciones para la conexión a tierra o si tiene dudas sobre la conexión correcta de la aplicación a tierra.

NO MODIFIQUE NI PROLONGUE EL LARGO DEL CABLE DE ALIMENTACIÓN

Esto podría provocar una descarga eléctrica o un incendio.

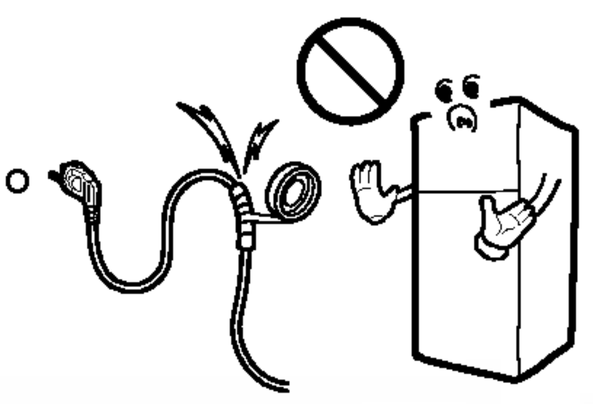

ATRACCIÓN MUY PELIGROSA

Un frigorífico vacío puede constituir una atracción peligrosa para los niños. Quite las juntas, enganches, tapas o la puerta completa de la aplicación no utilizada o adopte las medidas necesarias para que no constituya peligro alguno.

Esta aparato deberá conectarse a tierra (masa).

NO ESPERE, HÁGALO AHORA!

No grarde materiales inflamables, explosivos o productos químicos dentro del frigorífico.

ANTES DEL LLAMAR AL SERVICIO TÉCNICO

EN MUCHAS OCASIONES PUEDEN EVITARSE LAS LLAMADAS AL SERVICIO TÉCNICO!
SI CREE QUE EL FRIGORÍFICO NO FUNCIONA DEL MODO ADECUADO, COMPRUEBE EN PRIMER LUGAR LAS POSIBLES CAUSAS QUE SE MUESTRAN A CONTINUACIÓN

PROBLEMA	POSIBLES CAUSAS
El frigorífico no funciona	• Se ha fundido un fusible o se ha desconectado un disyuntor de circuitos? • Se ha desconectado o no se encuentra introducido del modo adecuado el cable de alimentación en la toma de red?
Temperatura del compartimiento del fngorífico o dei congelador demasiado elevada	• Control de la temperatura no establecido en la posición correcta. • Aplicación colocada demasiado cerca de una pared o de una fuente de calor. • Condiciones ambientales muy cálidas - aperturas fre cuentes de la puerta. • Puerta abierta durante mucho tiempo. • Cantidad excesiva de alimentos en el frigorífico.
Ruido(s) anormal(es)	• Frigorífico instalado sobre una superficie blanda o irregular o el (los) tornillo(s) de nivelación necesita(n) ajuste. • Objetos innecesarios colocados en la parte posterior del frigorífico.
Olor en el trigorítico	• Los alimentos con olores fuertes deben cubrirse o envolverse perfectamente. • El interior necesita limpieza.
Sudación de la superficie	• Puede ser normal durante períodos con un grado elevado de humedad. • La puerta puede haber quedado entreabierta.

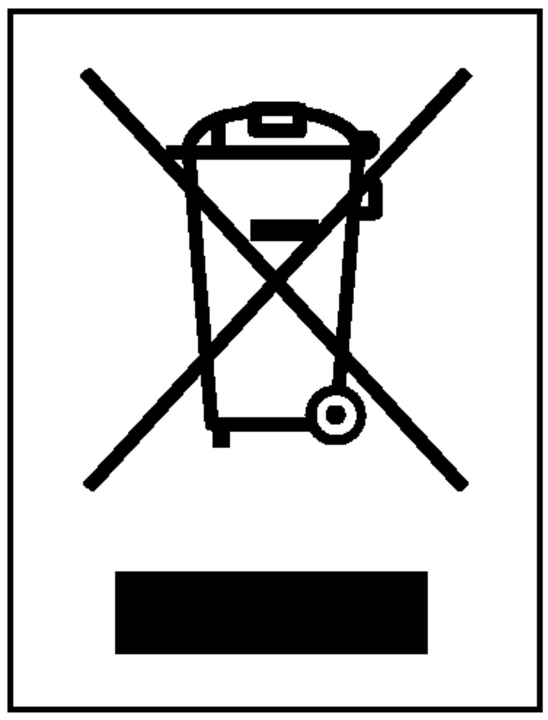

CÓMO DESHACERSE DE APARATOS ELÉCTRICOS Y ELECTRÓNICOS VIEJOS

1. Si en un producto aparece el símbolo de un contenedor de basura tachado, significa que éste se acoge a la Directiva 2002/96/CE.
2. Todos los aparatos eléctricos o electrónicos se deben desechar de forma distinta del servicio municipal de recogida de basura, a través de puntos de recogida designados por el gobierno o las autoridades locales.
3. La correcta recogida y tratamiento de los dispositivos inservibles contribuye a evitar riesgos potenciales para el medio ambiente y la salud pública.
4. Para obtener más información sobre cómo deshacerse de sus aparatos eléctricos y electrónicos viejos, póngase en contacto con su ayuntamiento, el servicio de recogida de basuras o el establecimiento donde adquirió el producto.

DATOS DEL USUARIO Y DEL PRODUCTO

NOMBRE Y APELLIDOS:

DOMICILIO:

C. POSTAL:

POBLACIÓN:

PROVINCIA:

TELÉFONO:

FECHA DE COMPRA:

MODELO:

Nº DE SERIE:

SELLO DEL ESTABLECIMIENTO:

RELLENAR TODOS LOS DATOS POR EL ESTABLECIMIENTO O TIENDA EN EL MOMENTO DE LA COMPRA

TARJETA DE GARANTÍA

1.-Guarde durante todo el período de garantía esta tarjeta debidamente cumplimentada y sellada por la tienda junto con la factura de compra.

2.-Cuando requiera cualquier servicio de reparación deberá mostrar esta tarjeta de garantía.

3.- Para cualquier información sobre nuestros productos, nuestra compañía, o si tiene cualquier duda o quiere hacer alguna consulta puede hacerlo a través de nuestras web o nuestra línea de atención al cliente.

4.- Lea detenidamente el contenido de esta tarjeta de garantía.

KCMPantone207C
KCMPantone207C

DIRECTORIO DE CONTACTOS LG

902.500.234

Este es nuestro número de atención al cliente para cualquier tipo de consulta, reclamación o para requerir asistencia técnica.

http://es.lgservice.com

A través de esta web podrá descargarse manuales, actualizaciones de SW y realizar consultas técnicas por e-mail.

www.lge.es

Esta es nuestra página corporativa donde podrán encontrar información sobre nuestra compañía.

OFICINAS CENTRALES LG ELECTRONICS ESPAÑA S.A.

Complejo Europa Empresarial
Edificio Madrid
Ctra. Nacional VI, Km. 24
28230 Las Rozas MADRID
Tel: (34-91)211.22.22
Fax:(34-91)211.22.46

CENTRAL DE SERVICIOS TÉCNICOS LG ELECTRONICS ESPAÑA S.A.

Pol. In. El Oliveral Sector 13
Parcela 27 A
Ribarroja del Turia 46190
VALENCIA
Tel: (34-902) 500.234
Fax: (34-96) 305.05.01

CERTIFICADO DE GARANTIA
(FRIGORÍFICOS)

REQUISITOS PARA LA VALIDEZ DE LA GARANTIA

1) Para beneficiarse de la garantía, es IMPRESCINDIBLE presentar el certificado de garantía.
1.1) En el periodo pre- venta (tienda), esta deberá reflejar el numero de garantía, modelo del aparato y numero de serie del mismo.
1.2) En el periodo de garantía (usuario), deberá estar cumplimentada en todos sus puntos, coincidiendo la fecha de inicio de la garantía con la fecha de la factura de compra.
2) Para que la garantía sea valida, es IMPRESCINDIBLE que el usuario o tienda, cumplimente en el momento de efectuar la adquisición, todos los aparatos que en la misma se indican.

3) Los beneficios de la garantía solo serán validos si se utilizan los Servicios Técnicos que LG ELECTRONICS ESPAÑA, S.A. tiene establecidos en su Red de Asistencia Técnica.

4) El aparato debe ser utilizado de conformidad con las instrucciones que se detallan en su manual.

COBERTURA DE LA GARANTIA

- La garantía se aplica a los modelos de FRIGORÍFICOS.
- El periodo de garantía es el siguiente:
  Desplazamiento: 6 meses
  Piezas y mano de obra: 2 años
- Garantía extendida en este producto: Compresor 7 Años.

- La aplicación de la garantía comienza a partir de la fecha de adquisición (Fecha de la Factura).

EXCLUSIONES DE LA GARANTIA

- Incumplimiento de cualquiera de los requisitos del punto anterior.
- Todo componente o accesorio interior o exterior del aparato, que no este especificado e incluido en este certificado de garantía.
- Las puestas en marcha (excepto side by side y / o promociones exclusivas) y demostraciones de funcionamiento al usuario.
- Si la avería es producida por incendio, inundación, agentes meteorológicos, golpeo, aplastamiento o aplicación de voltaje o energía inadecuada.
- Los daños por el mal trato, incluidos los del transporte, que deberán reclamarse en presencia del personal de la compañía de transportes, por lo que conviene inspeccionar los paquetes antes de conformar los albaranes de entrega correspondientes.
- Las averías producidas por rotura o daño físicos, tales como carcasas, plásticos, pinturas, esmaltes, cristales, embellecedores y similares.
- Los productos por mal uso al no atender las instrucciones de funcionamiento y manejo que se adjuntan con cada aparato.
- Por la utilización de accesorios no adecuados en el aparato.
- Por la utilización de recambios no originales LG en el aparato.
- Partes móviles (puertas, cajetines, bandejas, tapas, etc...).
- Las partes de madera, goma, plástico, cristal.
- Los aparatos que no lleven identificado el numero de serie de fabrica o que éste haya sido alterado o borrado.
- Cuando el numero de serie no coincida con el numero expresado en el certificado de garantía.
- Si el aparato es reparado o manipulado por personal no autorizado por LG ELECTRONICS ESPAÑA, S.A.
- Los trabajos de mantenimiento propios de cada aparato , cualquiera que sea su periodicidad.
- Cuando la avería la produzca un componente o accesorio interno o externo al aparato no incluido o especificado en este certificado de garantía.
- Las averías producidas por el uso normal del aparato, tales como obstrucción de desagües, limpiezas de filtros, desgaste de correas de tracción, etc...

NOTA IMPORTANTE

- Durante el tiempo que dure la reparación, no se abonaran daños y perjuicios por el tiempo que el aparato este fuera de servicio.
- LG ELECTRONICS ESPAÑA, S.A. no se hace responsable de los daños que un aparato pueda causar a elementos externos.
- La garantía de LG ELECTRONICS ESPAÑA, S.A. sustituye al impreso de origen para todo el territorio del estado español.
- Este aparato esta pensado y fabricado exclusivamente para uso domestico, nunca para uso industrial o profesional.

LG