MANUAL DEL PROPIETARIO

V-CC142HT*
V-CC142NT*

*Seguido o no de B o N o U o P o V

Lea atenta y totalmente este manual,
antes de operar su aspiradora

Aspiradora sin bolsa

LG

3828Fi2855T

Tabla de contenido

Información para su seguridad.....3

Instrucciones de uso 4

Montaje de la aspiradora.....4

Uso del cabezal de limpieza y boquillas accesorias.....6

Maestro para moquetas, Tubo de codo.....8

Vaciado del colector de polvo.....9

Funcionamiento 10

① Enchufar y utilizar su producto 10

② Ajuste de la potencia de succión 10

③ Sistema Park 10

④ Almacenamiento.....10

Limpieza del filtro.....11

Limpieza del filtro de salida 12

Qué hacer si su aspiradora no funciona.....13

Qué hacer cuando la potencia de succión disminuye.....13

Información para su seguridad

Por favor, lea toda la información proporcionada, que contiene importantes instrucciones de seguridad, uso y mantenimiento del aparato.
Este aparato cumple con las siguientes directrices de la CE: -73/23/EEC, 93/68/EEC-Directriz de baja tensión-89/336EEC –Directriz EMC.

❑ No permita jamás que los niños utilicen el aparato sin su supervisión.
❑ No utilice la aspiradora como un juguete, ya que podría resultar en lesiones.
❑ No continúe utilizando la aspiradora si aparecen defectos, faltan piezas o están dañadas.
En estos casos, póngase en contacto con un agente de servicio homologado de LG Electronics.
❑ Las reparaciones, cuando sean necesarias, deberá realizarlas un agente de servicio homologado de LG Electronics.
❑ Utilice sólo piezas fabricadas o recomendadas por LG, de lo contrario podría invalidar su garantía.
❑ No utilice el producto sin el tanque de polvo o el filtro de aire.
❑ Si el cable de alimentación es dañado, este debe ser reparado por el fabricante o su agente de servicio para así evitar riesgos.
❑ No desenchufe la aspiradora tirando del cable.
❑ No tire del cable de alimentación, corra sobre él o lo haga pasar por aristas afiladas o cerca/sobre superficies calientes.
❑ Apague siempre la aspiradora antes de:
• Vaciar el depósito de polvo.
• Limpiar o cambiar el filtro.
• Retirar la aspiradora de la toma principal.
❑ No deje la aspiradora con el enchufe conectado a la toma principal; desenchúfela cuando no vaya a utilizarla.
❑ No utilice la aspiradora si alguna de sus aberturas está bloqueada por algún objeto que pueda restringir el flujo de aire.
❑ No coloque ninguna parte del cuerpo, ropa o cualquier objeto (p.ej., un palo) en la abertura o piezas móviles de la aspiradora.
❑ No utilizar en el exterior.
❑ No aspire cenizas calientes, ascuas etc. u objetos punzantes.
❑ No aspire sustancias inflamables o explosivas (líquidos o gases).
❑ No aspire agua u otros líquidos.
❑ No manipule la aspiradora o la enchufe con las manos húmedas.
❑ No sumerja la aspiradora en agua.
❑ No utilice la aspiradora, sin antes repararla, si ha estado bajo agua.
❑ Al aspirar con un accesorio que posea un rodillo de cepillo rotatorio:
• No manipule el rodillo de cepillo rotatorio.
❑ El producto no está diseñado para su uso por niños pequeños o personas de pulso poco firme sin supervisión.
• Los niños deben contar con supervisión adulta para asegurar que no juegan con el electrodoméstico.

Protector térmico: Esta aspiradora cuenta con un termostato especial que protege la aspiradora en caso de sobrecalentamiento del motor. Si la aspiradora se apagara sin previo aviso, cierre el interruptor y desenchufe el aparato. Revise la aspiradora en busca de una posible fuente de sobrecalentamiento como un depósito de polvo lleno, una manguera bloqueada o filtro obstruido. Si observara éstas condiciones, repárelas y espere al menos 30 minutos antes de intentar utilizar la aspiradora. Tras los mencionados 30 minutos, enchufe de nuevo la aspiradora y abra el interruptor. Si aún así la aspiradora no funciona, póngase en contacto con un electricista cualificado.

3828Fi2855T

Instrucciones de uso

Montaje de la aspiradora

Acople el cabezal grande de limpieza en el extremo del tubo.

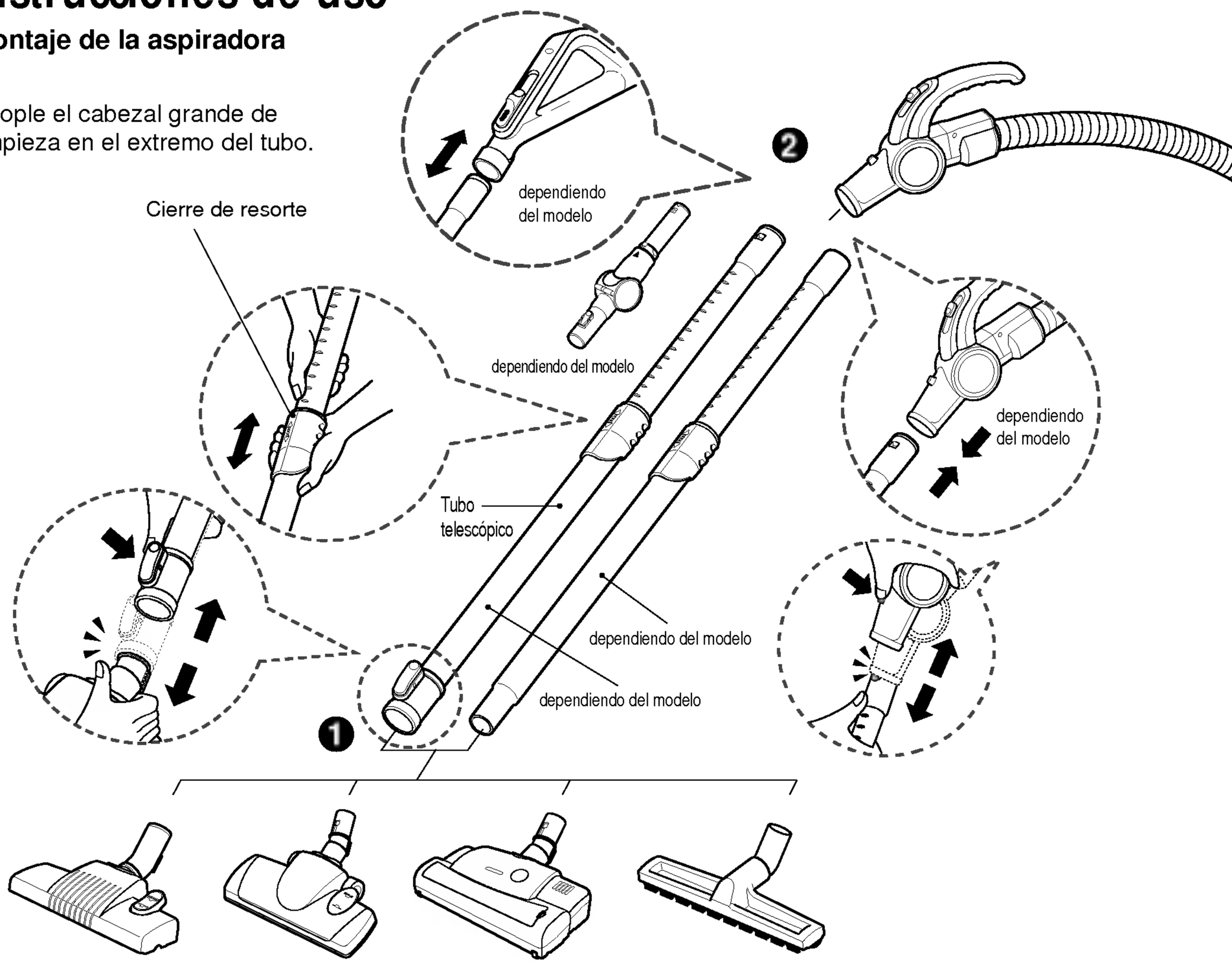

❶ Cabezal grande de limpieza(dependiendo del modelo)

Empuje el cabezal sobre el tubo telescópico

❷ Tubo telescópico(dependiendo del modelo)

- Presione el cierre de resorte para soltarlo.
- Extraiga el tubo hasta la longitud deseada.
- Suelte el cierre de resorte para bloquear el tubo en posición.
- Empuje el tubo telescópico firmemente sobre la manguera.

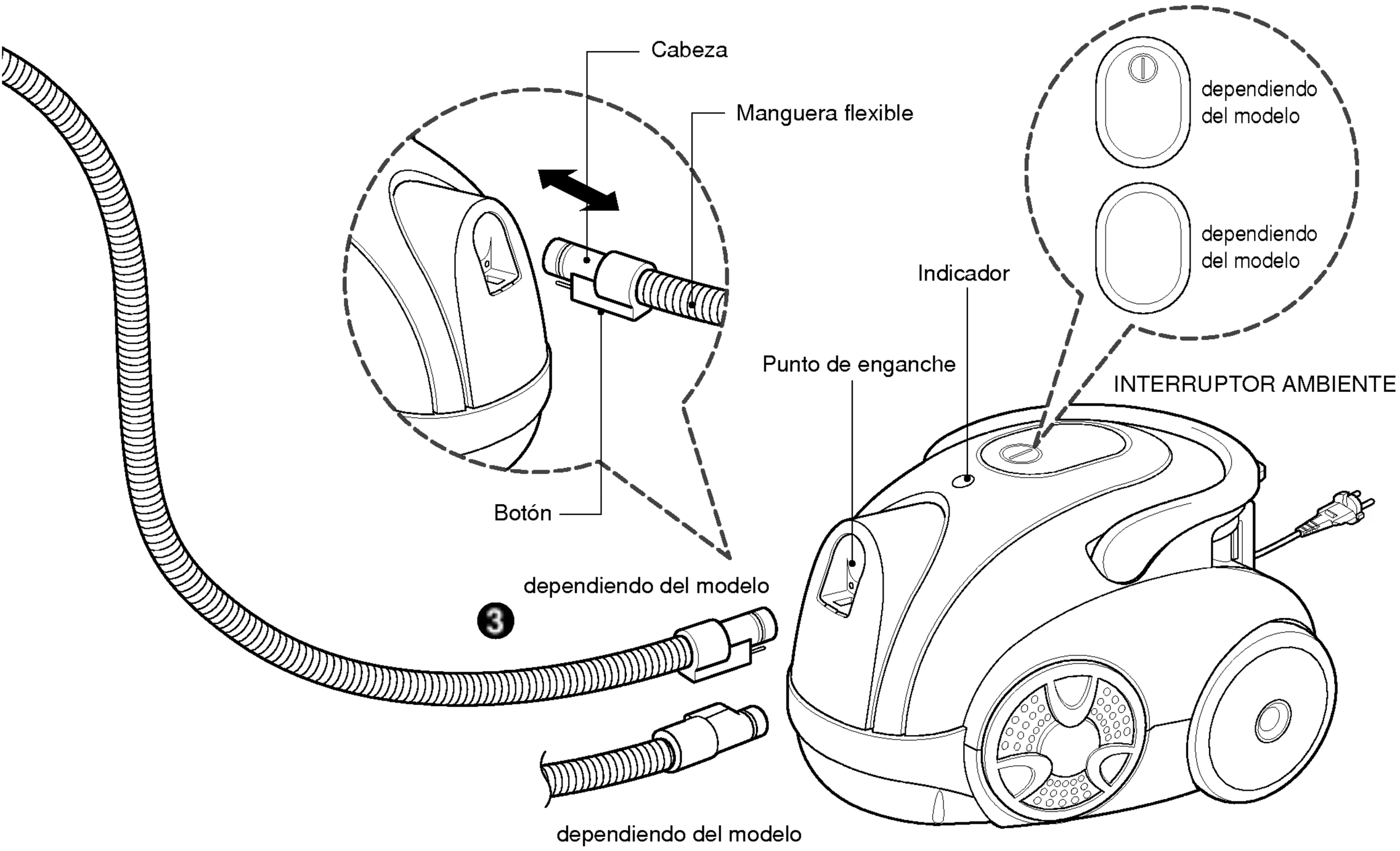

3 Conexión de la manguera a la aspiradora

Presione el extremo del cabezal sobre la manguera flexible en el punto de enganche en la aspiradora.
Para desmontar la manguera flexible de la aspiradora, presione el botón situado en el cabezal, y después extraiga el cabezal de la aspiradora.

⚠ PRECAUCIÓN

- La potencia de succión podría debilitarse al aspirar cantidades insignificantes de polvo. En este caso, limpie el filtro.
- Vacíe el depósito de polvo si se encontrara lleno a su nivel máximo y después limpie el filtro tras 5 procesos de vaciado.

Instrucciones de uso

Uso del cabezal de limpieza y boquillas accesorias

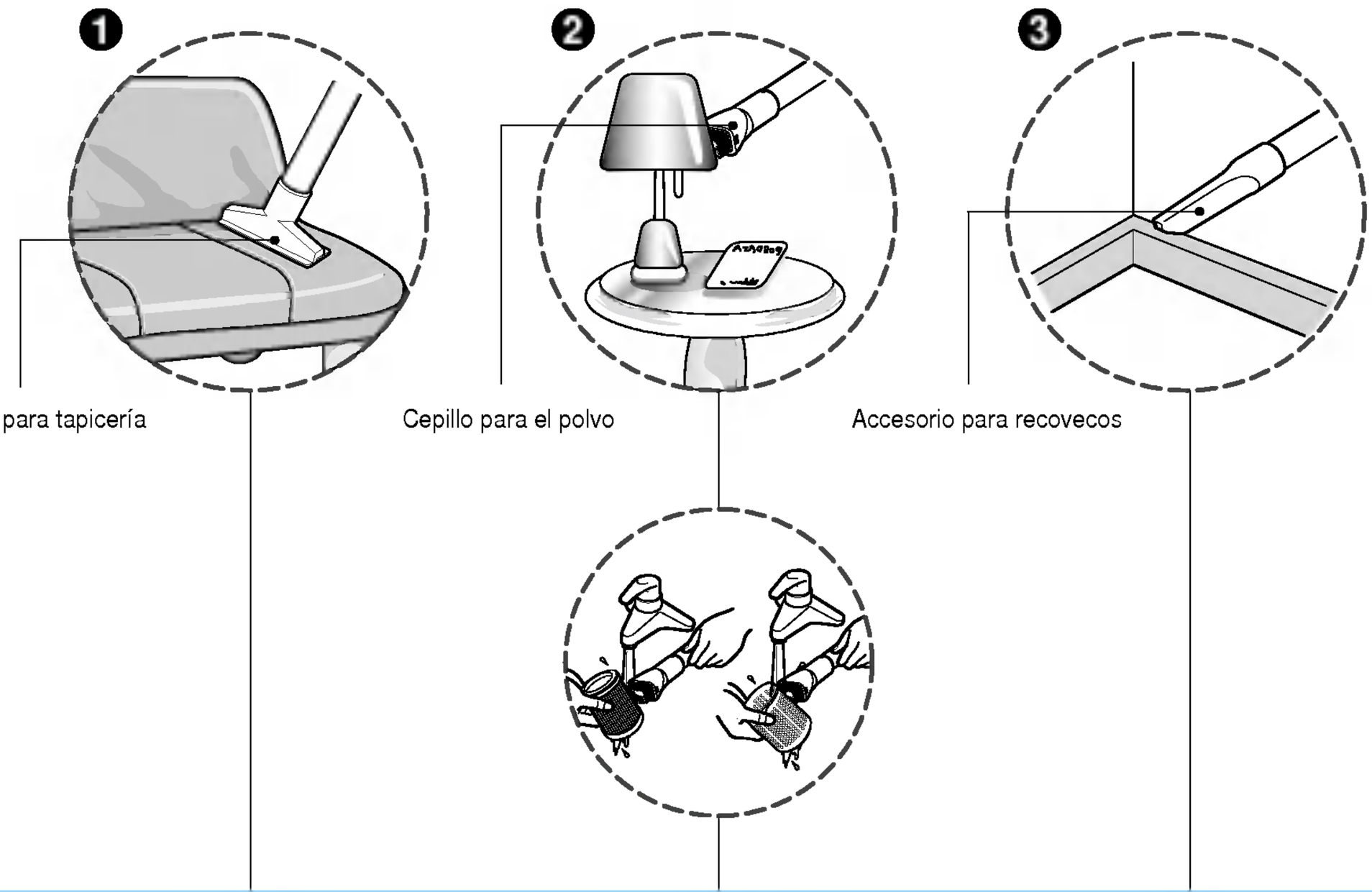

❶ Boquilla para tapicería

La boquilla para tapicería es perfecta para aspirar la tapicería, cobijas, etc.
Los colectores de hilo ayudan a recoger hilos y pelusa.

❷ Cepillo para el polvo

El cepillo para el polvo es perfecto para aspirar marcos de fotos, libros y otras superficies irregulares.
El cepillo de polvo también se utiliza para la limpieza de filtros.

❸ Accesorio para recovecos

El accesorio para recovecos resulta perfecto para aspirar esos lugares difíciles de alcanzar, como telarañas o entre los cojines de un sofá.

3828Fi2855T

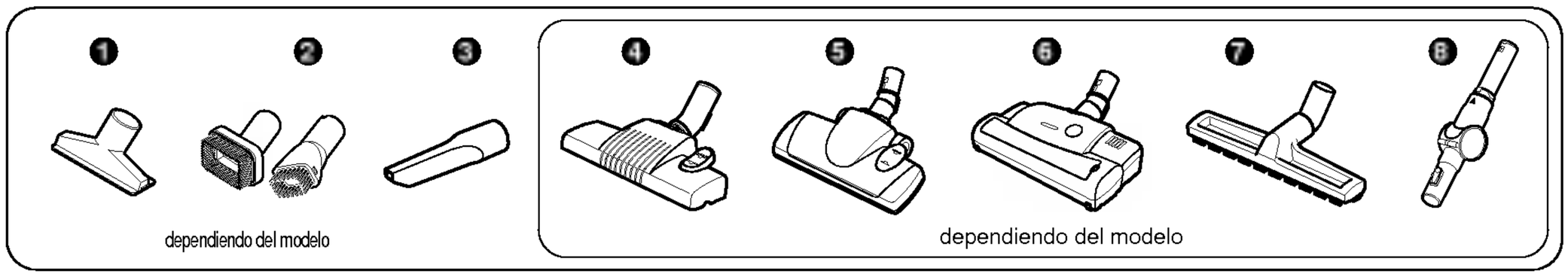

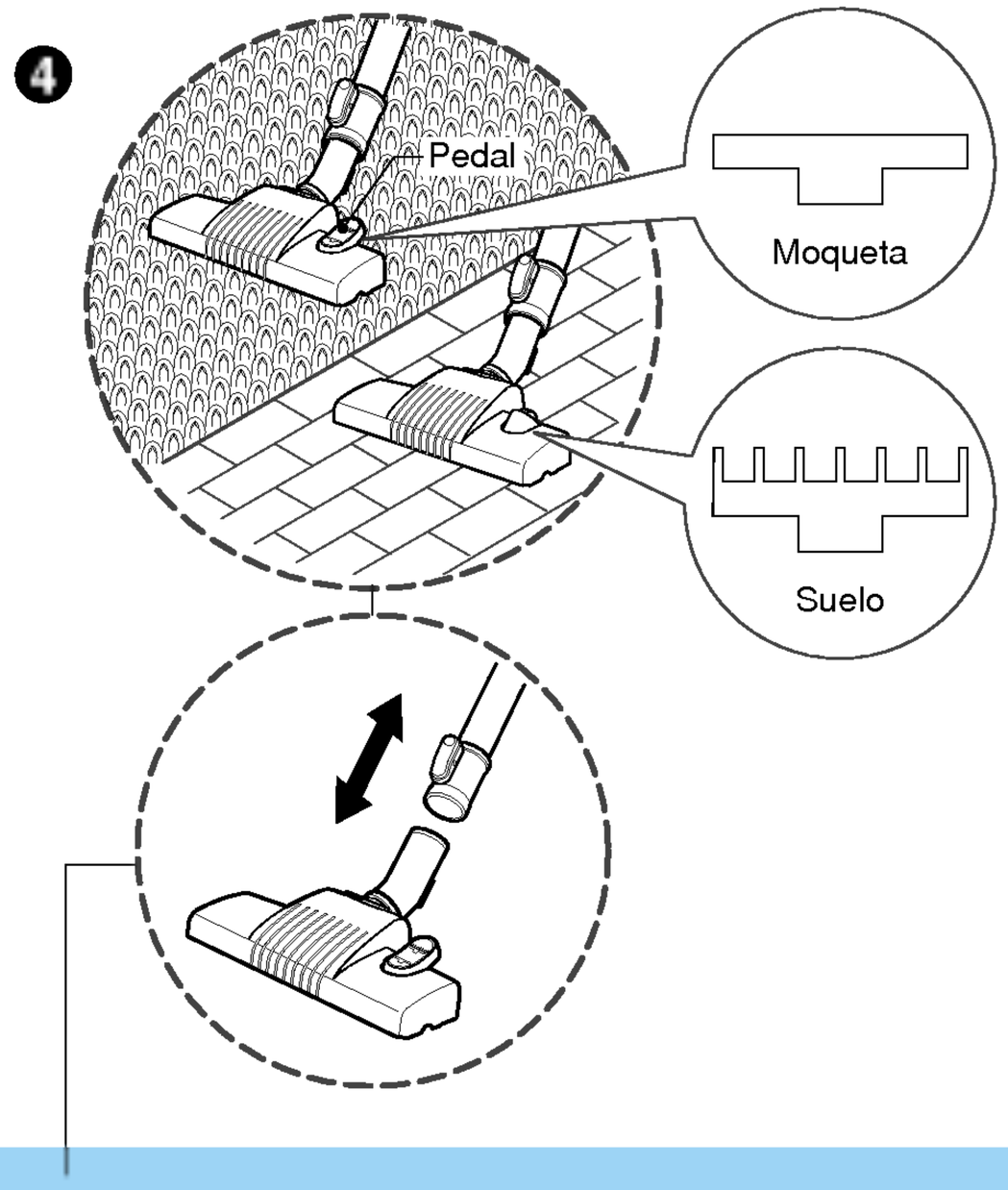

5 Boquilla para la limpieza de moquetas y suelo

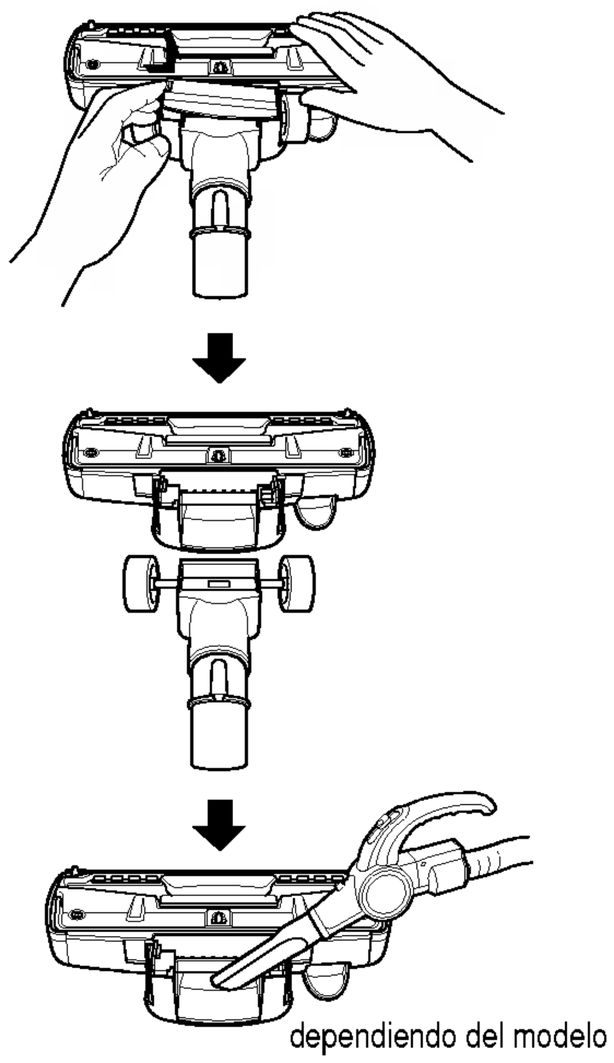

4 El cabezal de 2 posiciones(dependiendo del modelo)

- **El cabezal de 2 posiciones** equipado con un pedal que le permite alterar su posición conforme al tipo de suelo a limpiar.
- **Posición para moqueta o alfombra** Presione el pedal para bajar el cepillo.
- **Posición para suelo duro (baldosas, suelos de parquet)** Presione el pedal para elevar el cepillo.

(dependiendo del modelo)

- Abra la cubierta tirando del gancho.

⬇

- Divida la boquilla en dos partes

⬇

- Limpie el agujero de la boquilla.

3828Fi2855T

Instrucciones de uso Maestro para moquetas, Tubo de codo

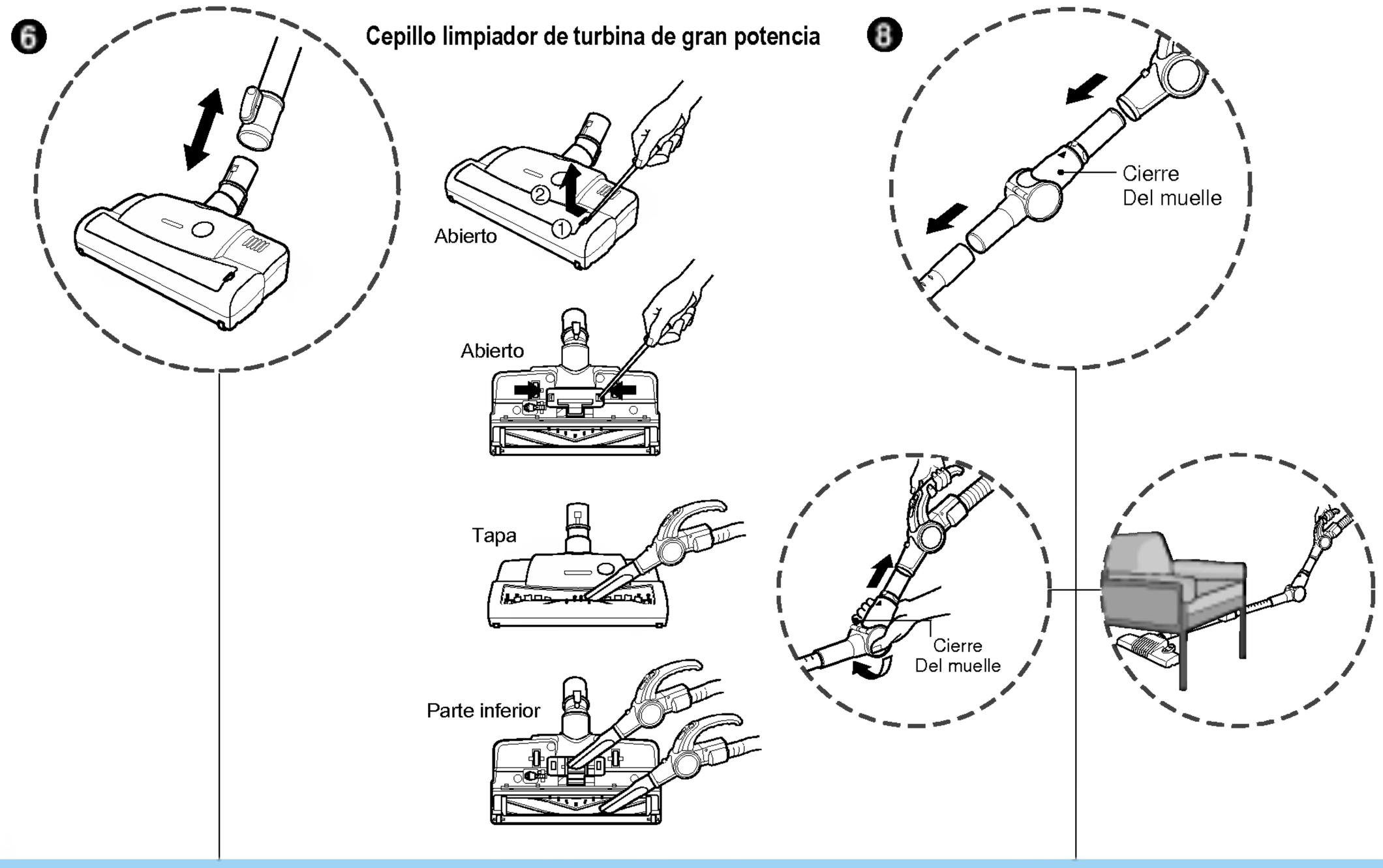

6 Maestro para moquetas(dependiendo del modelo)

- Abra la ventana tirando del gancho.
- Abra la cubierta del fondo tirando del gancho.
- Limpie el cepillo.
- Limpie el cepillo y el agujero del fondo.

8 Tubo de codo(dependiendo del modelo)

El tubo de codo sirve para limpiar bajo el sofá, la mesa y la cama de forma sencilla.

- Conecte el tubo de codo a la manguera flexible y conecte el tubo ajustable al tubo de codo.
  (También puede conectar el tubo ajustable a la manguera flexible sin el tubo de codo.)
- Si tira del cierre del muelle, el tubo de codo se dobla.
- Si estira el tubo de codo, volverá a su posición original.

Instrucciones de uso Vaciado del colector de polvo

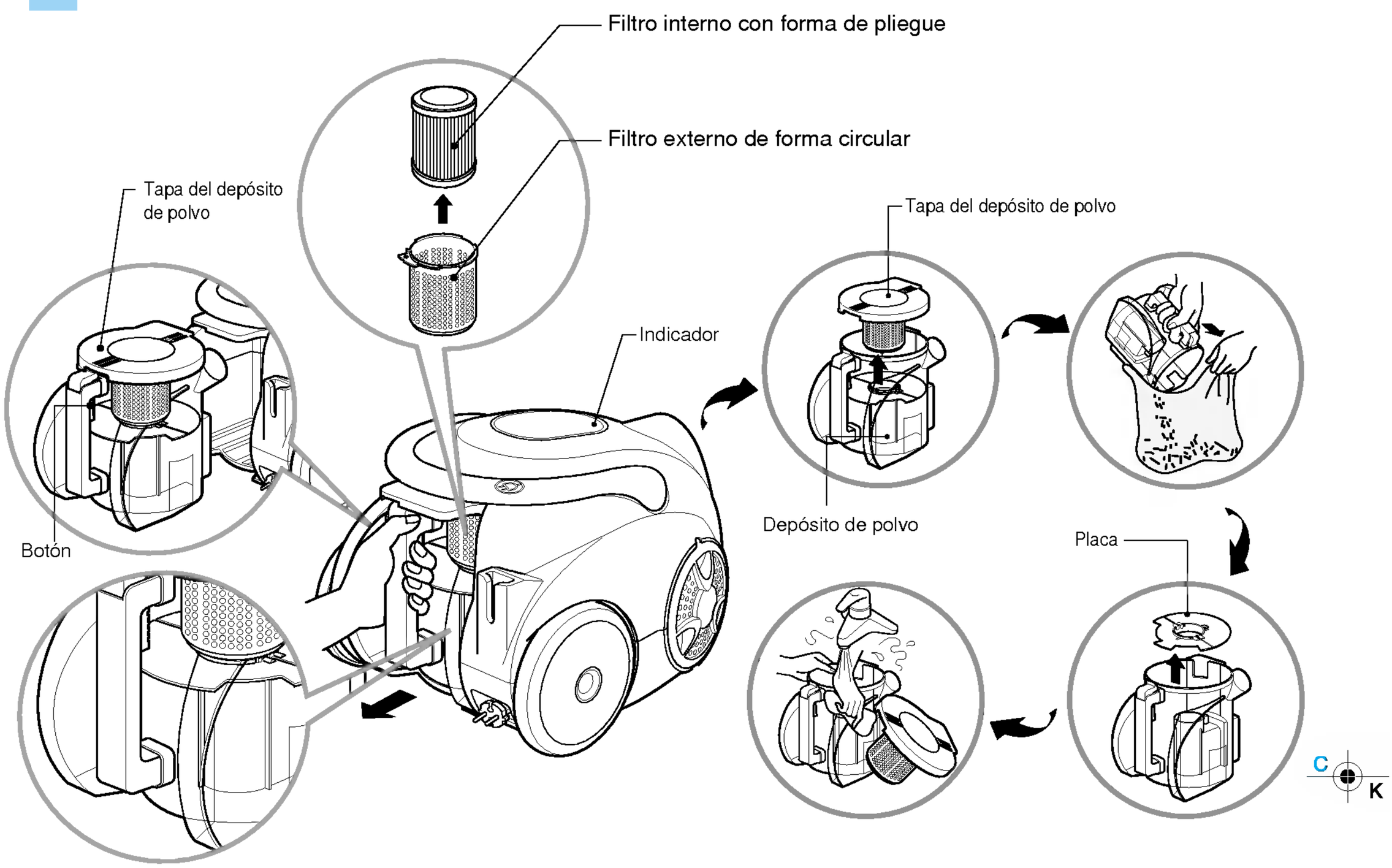

El depósito de polvo necesita vaciarse cuando el indicador se enciende en rojo. La potencia de succión podría debilitarse al aspirar cantidades insignificantes de polvo. En este caso, limpie el filtro.

- Apague la aspiradora y desenchúfela.
- Su aspiradora está equipada con un depósito de polvo y con filtros del motor. Presione el botón y extraiga el depósito de polvo. Retire la tapa del depósito de polvo. Limpie los filtros con forma de plaza y forma circular.
- Para volver a instalar el depósito de polvo, sustituya la tapa del depósito y presione el depósito sobre el montaje del mismo tanto como sea posible.
- Abra la tapa del depósito de polvo.
- Retire ambas placas del depósito de polvo.
- Limpie ambas piezas con un paño suave. Enjuague suavemente ambas piezas bajo un chorro de agua fría.

3828Fi2855T

Instrucciones de uso Limpieza del filtro

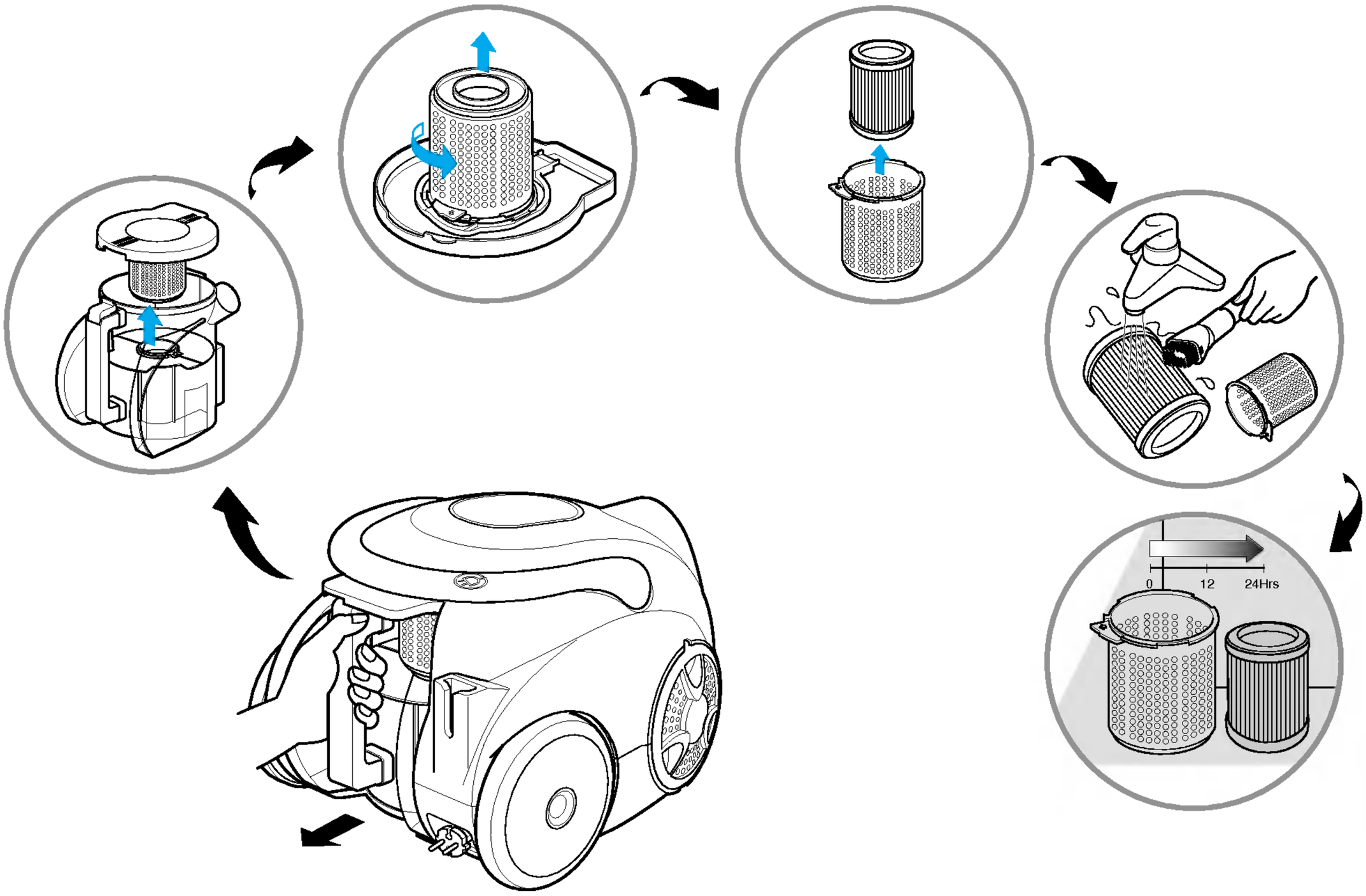

Los filtros reutilizables están situados bajo la tapa del depósito de polvo, y puede utilizarlos permanentemente.

- Presione el botón y extraiga el depósito de polvo.
- Abra la tapa del depósito de polvo.
- Retire el filtro girándolo hacia la izquierda.
- **Limpie los filtros con el cepillo recomendado y agua fría.**
- **Deje que el filtro se seque completamente en un lugar sombreado durante todo un día.**
- Vacíe el depósito de polvo si se encontrara lleno a su nivel máximo y después limpie el filtro.

⚠ ¡ADVERTENCIA!

Enjuague suavemente ambas piezas por separado bajo un chorro de agua fría hasta que el agua salga limpia. **No utilice ningún detergente, lavavajillas ni lo introduzca en la lavadora.** Elimine el exceso de agua del filtro. **No introduzca las piezas en la secadora, microondas u horno o bajo una fuente directa de calor.** Asegúrese que el filtro esté completamente seco. Vuelva a montar el filtro y a colocarlo de nuevo en su aspiradora. **Si el filtro está dañado no vuelva a instalarlo en la aspiradora. Por favor, llame a nuestra línea de asistencia.** No utilice el filtro por separado.

3828Fi2855T

Funcionamiento

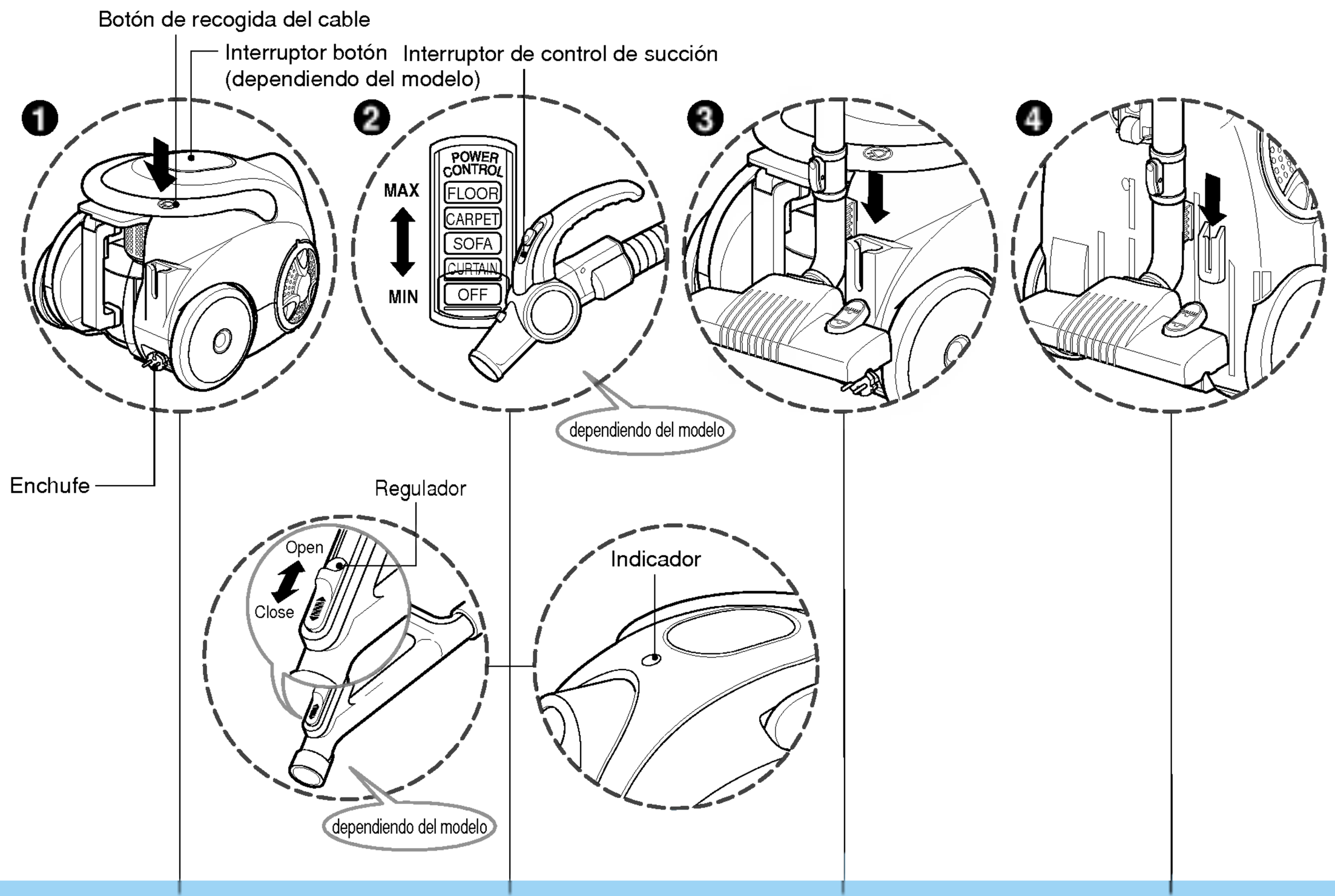

❶ Enchufar y utilizar

- Extraiga el cable de alimentación hasta la longitud deseada y enchúfelo en la toma.
- Presione el interruptor de control de succión del mango en dirección de la posición que desea. (dependiendo del modelo)
- Para cesar el funcionamiento, presione el interruptor de control de succión en la dirección de OFF (apagado). (dependiendo del modelo)
- Presione el interruptor para iniciar el funcionamiento de la aspiradora. (dependiendo del modelo)
- Para cesarla, vuelva a presionar el interruptor. (dependiendo del modelo)
- Presione el botón de recogida del cable para retraer el cable de alimentación tras su uso.

❷ Ajuste del nivel de succión

- Ajuste la succión mediante el interruptor de control de succión situado en el mango de la manguera. (dependiendo del modelo)
- El mango de la manguera flexible cuenta con un regulador manual de flujo de aire que le permitirá ajustar brevemente el nivel de succión. (dependiendo del modelo)
- El indicador se encenderá cuando el depósito de polvo esté casi lleno o el filtro de aire esté bloqueado.
  ➡ Vacíe el depósito de polvo y limpie el filtro de aire.
- El indicador podría encenderse al aspirar polvo muy fino. En ese momento, limpie el filtro de aire.

❸ Sistema Park

- Para almacenar tras aspirar y pausar durante la labor.
- Para el almacenamiento tras aspirar, por ejemplo desplazar un pequeño mueble o una alfombra, utilice el sistema Park para apoya la manguera flexible y el cabezal de limpieza.
  - Deslice el gancho del cabezal grande de limpieza sobre la ranura situada en la parte posterior de la aspiradora.

❹ Almacenamiento

- Cuando haya apagado y desenchufado la aspiradora.
- Presione el botón para rebobinar automáticamente el cable.
- Podrá almacenar su electrodoméstico en posición vertical deslizando el gancho del cabezal grande de limpieza en el clip situado bajo el electrodoméstico.

Limpieza del filtro del motor de salida

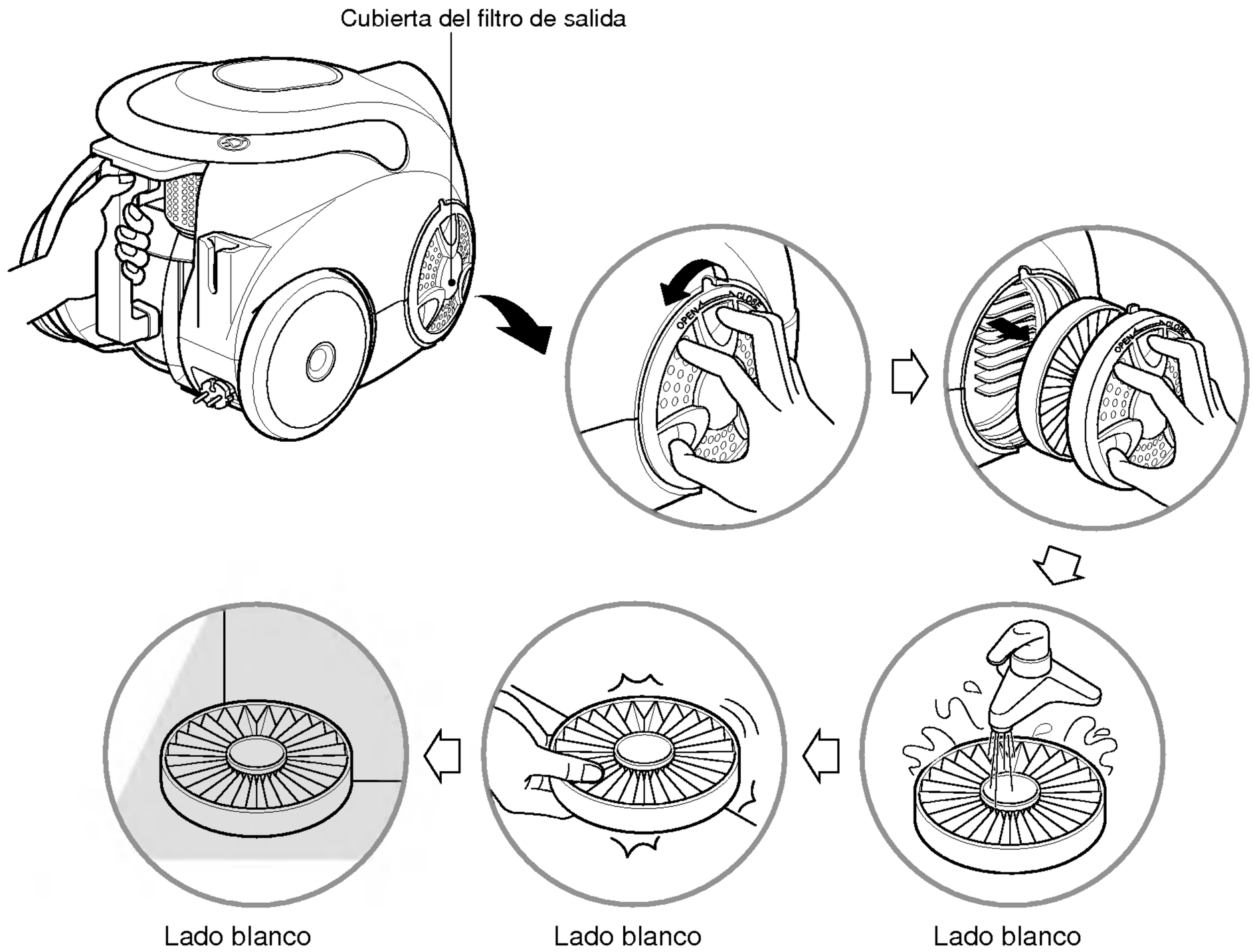

- El filtro de salida es un filtro HEPA lavable y reutilizable.
- Para limpiar el filtro de salida, desmonte la cubierta del filtro del cuerpo girando la cubierta del filtro hacia la izquierda.
- Extraiga el filtro de salida.
- Límpielo bajo un chorro de agua fría. No utilice el cepillo, ya que este dañaría el filtro.
- Cuando lave el filtro, asegúrese de no lavar la cara azul.
- Deje que el filtro se seque completamente en un lugar sombreado.
- El filtro de salida deberá limpiarse al menos una vez al año.

Qué hacer si su aspiradora no funciona

Compruebe que la aspiradora esté correctamente enchufada y que la toma eléctrica funcione adecuadamente.

Qué hacer cuando la potencia de succión disminuye

- Apague la aspiradora y desenchúfela.
- Revise el tubo telescópico, la manguera flexible y las herramientas de limpieza en busca de obstrucciones o bloqueos.
- Compruebe que el depósito de polvo no esté lleno. Vacíelo si es necesario.
- Compruebe que el filtro de salida no esté bloqueado. Limpie el filtro de salida, si es necesario.

Características nominales

TENSIÓN DE ALIMENTACIÓN: 120 Vca
FRECUENCIA NOMINAL: 60 Hz
POTENCIA NOMINAL: 1400 W (MAX)

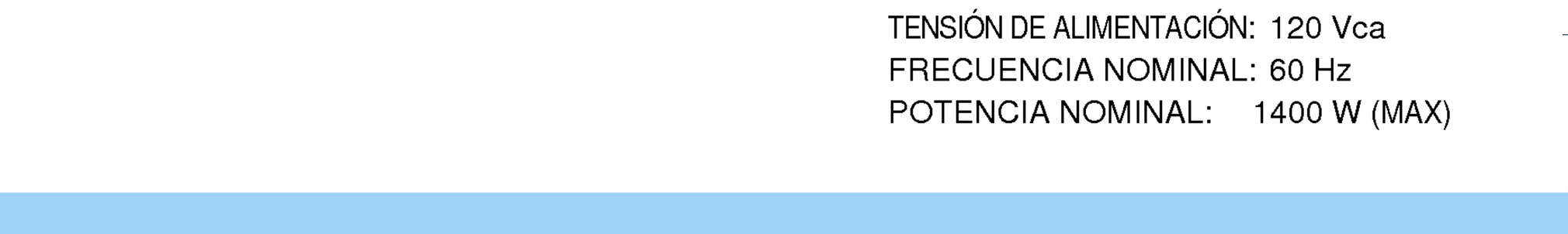

¡ADVERTENCIA!

Si fuera necesario sustituir el enchufe porque éste sea defectuoso, contrate a un electricista cualificado para realizar la sustitución.

Notas

3828Fi2855T

3828Fi2855T

LG Electronics México,S.A.de C.V.
Sor Juana Inés de la Cruz No.555
Col.San Lorenzo
Tlalnepantla,Estado de México
C.P.54033
TEL.(55)5321-1919

P/No.: 3828Fi2855T