LAC-M6500RS_SPA

MANUAL DEL USUARIO
MODELO : LAC-M6500RS

Antes de conectar, manejar o ajustar este producto, lea detenida y completamente este libro de instrucciones.

INTRODUCCIÓN

Tabla de Contenidos 2
Precauciones de seguridad 3
Antes de poner en uso 4-6
Panel fontal 7
Control remoto 8

PREPARACIÓN

Instalación 9
Conexión 10-13

OPERACIÓN

Operación básica 14-16
Encender la unidad 14
Apagar la unidad 14
Selección de fuente 14
Ajuste de volumen 14
Comprobación del reloj 14
Ajuste de SONIDO. 15
Ajuste del color de la iluminación de fondo. 16
Configuración del tiempo de cambio de la iluminación de fondo 16
FUNCIÓN DE SEÑAL SONORA 16
Configuración del modo USUARIO 16
Funcionamiento del RDS 17-19
Opciones de pantalla del RDS 17
FUNCIÓN DEL RDS AF/REG 17
FUNCIÓN DEL TIPO DE PROGRAMA 17
Ajuste del MODO RDS 18
Operación de la radio 19
Escuchar estaciones de radio 19
Memoria de búsqueda automática 19
Almacenamiento y recuperación de frecuencias de emisión 19
Funcionamiento con un CD de audio, disco MP3/WMA, USB y cambiador de CD 20-21
Reproducción de un CD de Audio y de Discos en formato MP3/WMA 20
Reproducir desde un cambiador de CD (OPCIONAL). . . . 20

REFERENCIAS

Solución de problemas 22
Especificaciones

Cómo deshacerse de aparatos eléctricos y electrónicos viejos

1. Si en un producto aparece el símbolo de un contenedor de basura tachado, significa que éste se acoge a la Directiva 2002/96/EC.
2. Todos los aparatos eléctricos o electrónicos se deben desechar de forma distinta del servicio municipal de recogida de basura, a través de puntos de recogida designados por el gobierno o las autoridades locales.
3. La correcta recogida y tratamiento de los dispositivos inservibles contribuye a evitar riesgos potenciales para el medio ambiente y la salud pública.
4. Para obtener más información sobre cómo deshacerse de sus aparatos eléctricos y electrónicos viejos, póngase en contacto con su ayuntamiento, el servicio de recogida de basuras o el establecimiento donde adquirió el producto.

PRECAUCIÓN

Advertencia: Para disminuir el riesgo de descarga eléctrica, no retire la tapa o parte trasera de este producto. No contiene piezas útiles para el usuario en el interior. Deje que las reparaciones las efectúen personas cualificadas para ello.

Advertencia: Para disminuir el riesgo de incendio o descarga eléctrica, no exponga el producto a gotas o salpicaduras de agua, lluvia o humedad.

CLASS 1 LASER PRODUCT
KLASSE 1 LASER PRODUKT
LUOKAN 1 LASER LAITE
KLASS 1 LASER APPARAT
CLASSE 1 PRODUIT LASER

Cuidado: Proteja este producto de la humedad.

Cuidado: Si la batería está desconectada o descargada, la memoria preestablecida se borrará y deberá reprogramarse.

PRECAUCIÓN:

Esta unidad utiliza un sistema láser.

Para asegurar el uso correcto del producto, lea cuidadosamente por favor este manual del propietario y guárdelo para futuras referencias. En caso de que la unidad necesitara labores de mantenimiento, póngase en contacto con un centro de servicio autorizado (consulte el procedimiento de servicio).

El uso de controles, ajustes o el rendimiento de los procedimientos que no sean aquellos aquí especificados podría resultar en una exposición peligrosa a la radiación.

Para evitar la exposición directa al rayo láser, no intente abrir la carcasa. Radiación del láser visible al abrirla. NO MIRE DIRECTAMENTE AL LASER.

Para garantizar el uso adecuado de este producto, lea detenidamente este manual del usuario y consérvelo para futuras consultas.

Símbolo utilizados en este manual

El símbolo del rayo alerta al usuario de la presencia de tensión peligrosa en la caja del producto, cuya magnitud podría suponer un peligro de descarga eléctrica.

Indica peligros que pueden provocar daños en la unidad u otro tipo de daños materiales.

NOTA
Indica la existencia de notas y características de funcionamiento particulares.

CONSEJO
Señala consejos y trucos para facilitar la tarea.

Notas sobre los Discos

Manejo de los Discos
No toque la cara grabada del disco. Sostenga el disco por los extremos para no dejar huellas en la superficie. Nunca pegue papel o cinta adhesiva en el disco.

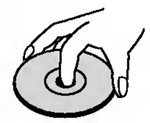

Colocación de los Discos
Tras la reproducción, guarde el disco en su caja. No exponga el disco a la luz solar directa o a fuentes de calor, ni lo deje dentro de un coche aparcado y expuesto a la luz solar directa.

Limpieza de los Discos
La existencia de huellas y polvo en el disco puede disminuir la calidad de la imagen y distorsionar el sonido. Antes de utilizarlo, limpie el disco con un paño limpio. Pase el paño desde el centro del disco hacia fuera.

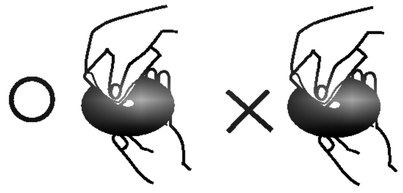

No utilice disolventes fuertes como alcohol, bencina, disolvente, productos de limpieza o pulverizadores antiestáticos pensados para los antiguos discos de vinilo.

Esta unidad no puede operar con discos de 8 cm (utilice sólo discos de 12 cm).

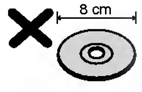

Uso y mantenimiento del mando a distancia

Instalación de pilas

Empuje hacia fuera la tapa en la parte inferior del mando a distancia con un lápiz o bolígrafo e introduzca la pila con los polos más (+) y menos (-) en la dirección adecuada.

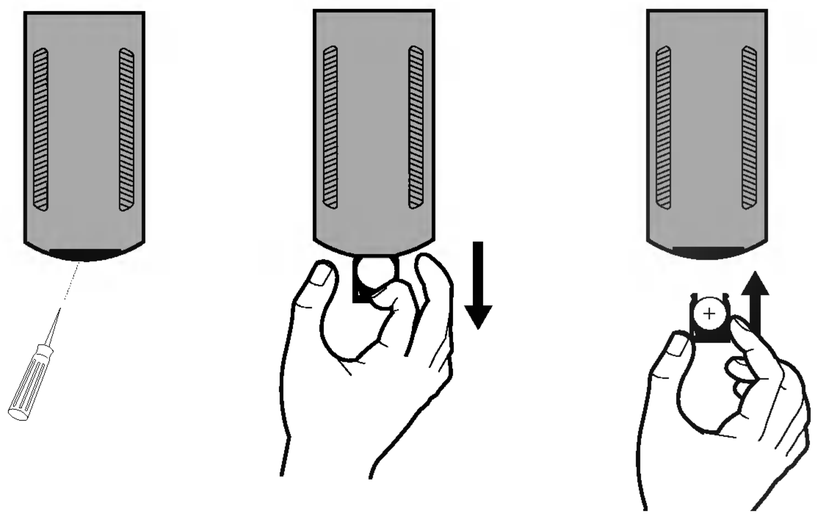

NOTAS

- Utilice solamente una pila de litio CR2025 (3V).
- Retire la pila si no piensa utilizar el mando a distancia durante un largo período de tiempo.
- No recargue, desmonte, caliente o tire la pila al fuego.
- No manipule la pila con herramientas metálicas.
- No almacene la pila junto con otros materiales metálicos.
- Si la pila tiene fugas, limpie completamente el mando a distancia e instale una nueva pila.

Uso del mando a distancia

Para utilizarlo, dirija el mando a distancia hacia el panel frontal.

NOTAS

- El mando a distancia puede no funcionar correctamente bajo la luz directa del sol.
- No almacene el mando a distancia en lugares con altas temperaturas o luz directa del sol.
- No deje caer el mando a distancia al suelo del coche, donde puede quedarse atascado entre el pedal del freno o acelerador.

Manejo de la unidad

- Esta unidad está diseñada para operar sólo con un sistema eléctrico de conexión a tierra negativo de CD de 12 voltios.
- Al reemplazar el fusible, asegúrese de utilizar un fusible cuya clasificación de amperaje sea idéntica. El uso de un fusible con un amperaje mayor puede causar un daño serio a la unidad.
- Limpie periódicamente los contactos en la parte posterior del tablero frontal con un hisopo de algodón humedecido con alcohol.

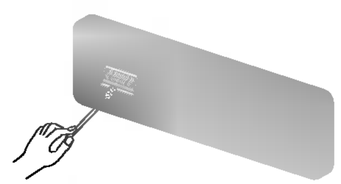

tección antirrobo de la unidad

El panel frontal puede extraerse de la unidad principal y almacenarse en el estuche incluido para evitar robos.

1. Presione **RELEASE** para abrir el panel frontal.

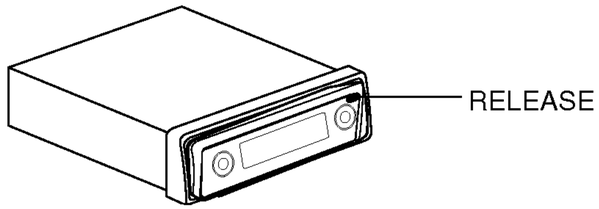

2. Presione y mueva el tablero frontal hacia la derecha.
3. Jale el tablero frontal.

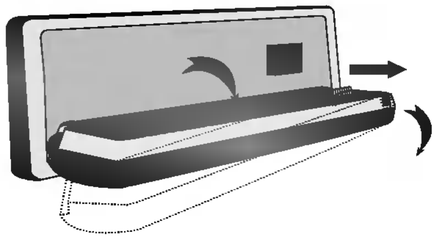

4. Coloque el panel frontal en el estuche incluido por su seguridad.

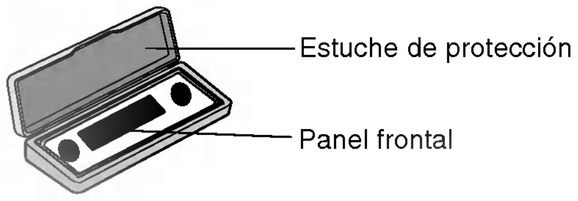

Fijación del panel frontal

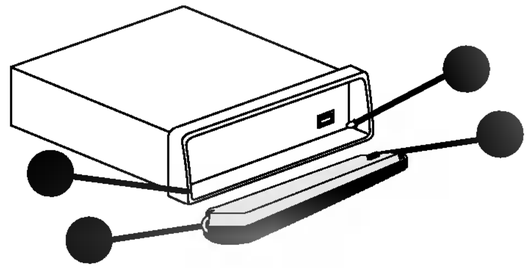

1. Una la sección ● en el tablero frontal a la sección ● en la unidad principal.
2. Acople ● el panel frontal sobre ● la unidad principal mientras empuja el panel frontal hacia la izquierda.
3. Cierre el tablero frontal.

NOTAS

- Al desmontar o montar el tablero frontal, no presione la pantalla ni los botones de control.
- Los botones de control pueden no funcionar adecuadamente si el tablero frontal no está bien montado. Si esto ocurre, presione suavemente el tablero frontal.
- No deje el tablero frontal en un área expuesta a altas temperaturas o a los rayos directos del sol.
- No deje caer el tablero frontal ni lo someta a un fuerte impacto.
- No permita que agentes volátiles como benceno, adelgazador o insecticidas entren en contacto con la superficie del tablero frontal.
- No intente desensamblar el tablero frontal.

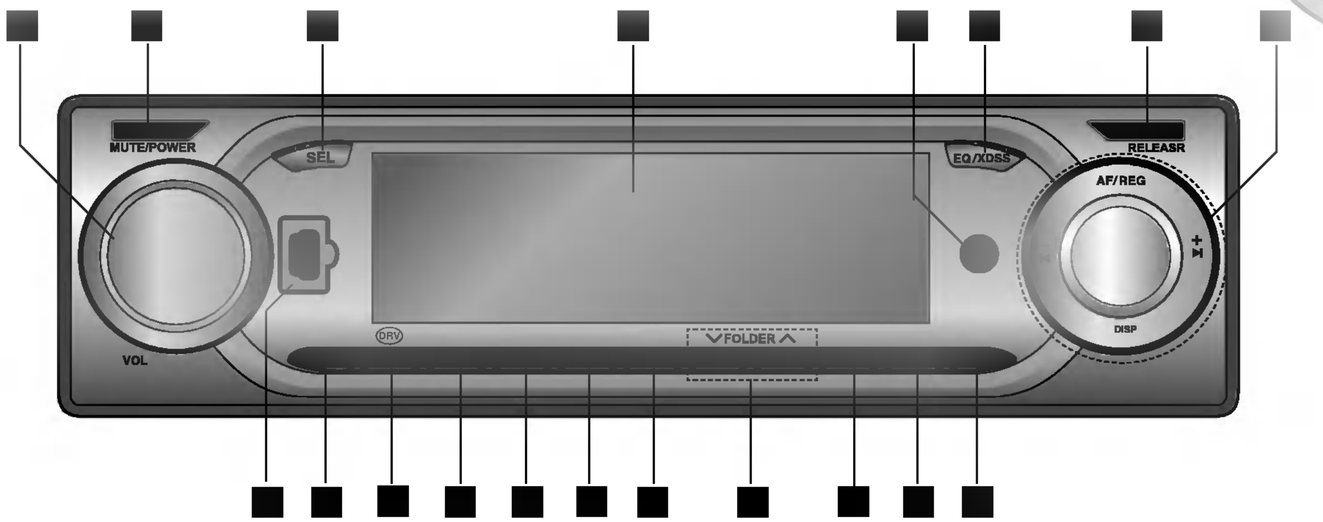

- • MANDO DE VOLUMEN
  - • Perilla de CONTROL HACIA ARRIBA/ABAJO
- Botón MUTE / POWER
- Botón de Selección (SEL.)
- PANTALLA
- SENSOR REMOTO
- Botón ECUALIZADOR/XDSS/XDSS+ (EQ/XDSS)
- Botón RELEASE
- • Botónde FRECUENCIAS ALTERNATIVAS/REGIONAL (AF/REG)
  - • Botón SKIP/SEARCH CD (⏮ / ⏭)
  - • Botón SEEK/TUNE (-/+)
  - • Botón de PANTALLA (DISP)
- Botón de AS (auto-almacenamiento)/PS (búsqueda predeterminada)
- Botón TA
- Botón PTY
- • Botones CARPETA ARRIBA/ABAJO (⌄ / ⌃)
  - • Botón D-/D+ (OPCIONAL)
- Botón de reproducción ALEATORIA (SHF)
- Botón de REPETICIÓN (RPT)
- Botón de INTRO SCAN (SCAN)
- Botón de REPRODUCCIÓN/PAUSA DE CD (▶/II)
- • Botón de BANDA
  - • Botón DRV
- Botón de FUNCIÓN (FUNC)
- Puerto USB
- , , , , Botones de estaciones predeterminadas. (1-6)

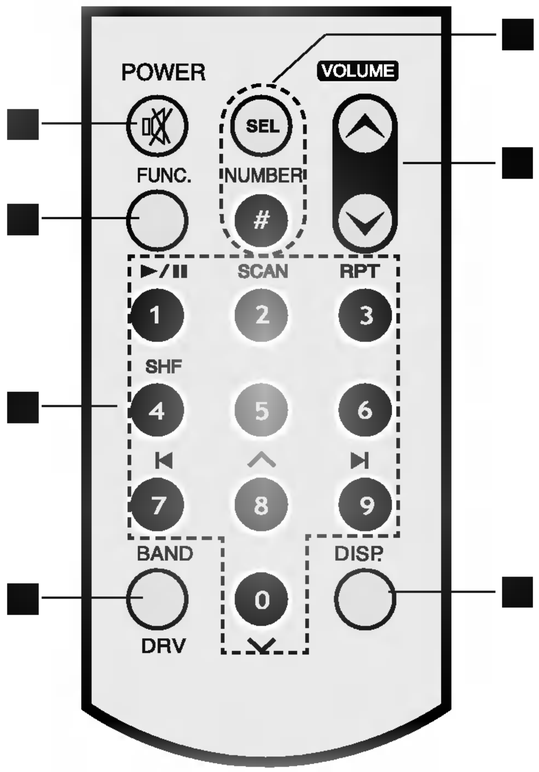

- **POWER/MUTE (🔇)**
  - Enciende y apaga la unidad.
  - Presiónelo para eliminar el sonido de los altavoces.

Botón de FUNCIÓN (FUNC.)
Selecciona una función.

- **Botones numéricos 0-9**
  - Botones de estaciones predeterminadas. (1-6)
- **PLAY/PAUSE (▶/II)**
  - Comienza la reproducción.
  - Interrumpe temporalmente la reproducción.
- **SCAN**
  - Reproduce los primeros 10 segundos de cada canción.
- **REPEAT (RPT)**
  - Reproduce repetidamente la pista.
- **SHF**
  - Reproduce las pistas en orden aleatorio.

- **SKIP/SEARCH (⏮ / ⏭)**
  - Búsqueda de reproducción hacia atrás o hacia delante.
  - Pasar a la siguiente pista. Vuelve al inicio de la pista actual o vuelve a la pista anterior.
- **Botón SELECTOR DE DISCO (D-/+) (Opcional)**
- **Botones CARPETA ARRIBA/ABAJO (⌃ / ⌄)**

- **BAND**
  - Sintoniza tres bandas FM y MW (AM).
- **Botón DRV.**
  - Pasar a la siguiente unidad

- **SEL**
  - Introduce los ajustes de audio.
- **NÚMERO (#)**
  - Para reproducir directamente un archi vo, presione el botón **NUMBER (#)** y después presione el número de pist con los botones **numéricos del 0-9**.

VOLUME (⌄ / ⌃)
Ajusta el nivel de volumen.

- **PANTALLA (DISP.)**
  - Cambia la visualización.

Instalación básica

Antes de instalar, asegúrese de que el interruptor de encendido se encuentre en OFF (APAGADO) y remueva la terminal de la batería del automóvil para evitar un corto circuito.

1. Remueva la unidad receptora existente.
2. Realice las conexiones necesarias.
3. Instale la manga de instalación.
4. Instale la unidad en la manga de instalación.

Remueva la unidad receptora existente

Si ya cuneta con una manga de instalación para la unidad receptora en el tablero, debe removerla.

Al remover la unidad de la manga de instalación

Si necesita remover la unidad de la manga de instalación, proceda así:

1. Remueva el soporte posterior de la unidad.
2. Remueva el tablero frontal de la unidad.
3. Inserte la palanca ● en el agujero a un lado de la unidad. Realice la misma operación en el otro lado y saque la unidad de la camisa de instalación.

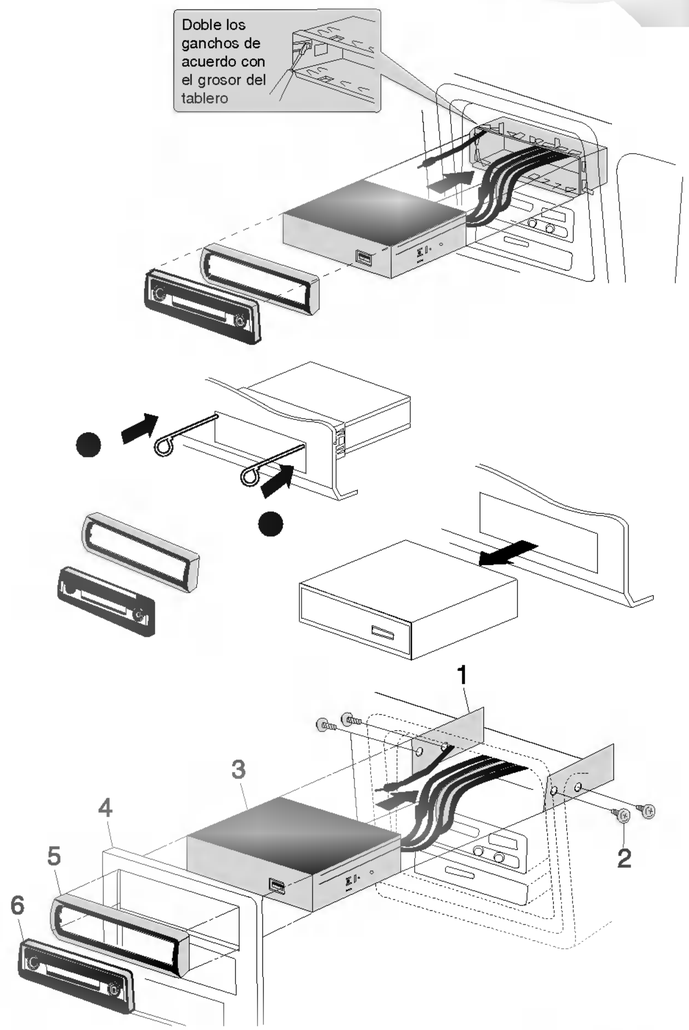

Instalación ISO-DIN

1. Deslice el radio en el marco ISO-DIN.
2. Instale los tornillos removidos del radio anterior.
3. Deslice el radio y el marco en la apertura del tablero.
4. Instale el tablero o la placa del adaptador.
5. Instale el marco en el radio.
6. Instale la placa frontal ajustando el borde derecho en posición mientras empuja el borde izquierdo hasta cerrar.

nexión al vehículo

Antes de conectar, asegúrese de que el interruptor de encendido se encuentre en OFF y remueva la terminal ⊖ de la batería para evitar corto circuitos.

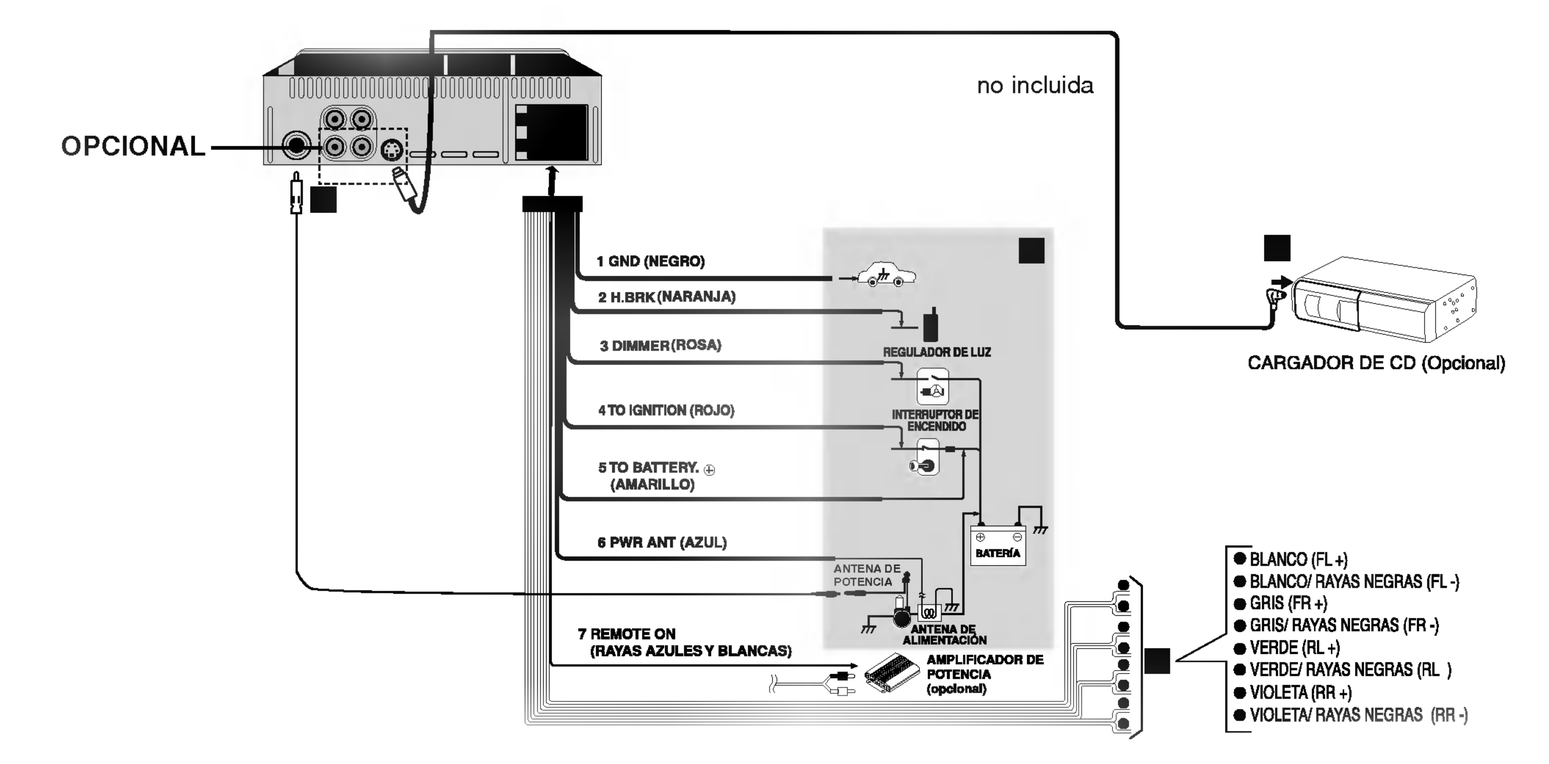

Conexión al vehículo

A De la antena

B Al cableado de los colores de terminal del vehículo.

1 NEGRO : Este cable es para la conexión a tierra.
2 NARANJA: Este cable se utiliza para la conexión a la línea de teléfono.
3 ROSA : Este cable es para la conexión a la línea del potenciómetro.
4 ROJO : Este cable es para la conexión a la terminal desde la cual se suministra energía cuando el interruptor de encendido se ajusta en ACC.
5 AMARILLO : Este cable es para la conexión a la terminal de la batería (respaldo) desde la cual se suministra energía.
6 AZUL : este cable es para la conexión a la antena de potencia.
7 RAYAS AZULES/BLANCAS : este cable es para la conexión al amplificador remoto.

C Conecte el cambiador de CD

- Su receptor de automóvil trabaja como una unidad de control para un cambiador de CD que puede adquirir más tarde, si no lo ha hecho aún.
- El cable adecuado mostrado en el esquema vendrá incluido con el cambiador de CD.

D Conexión de los altavoces

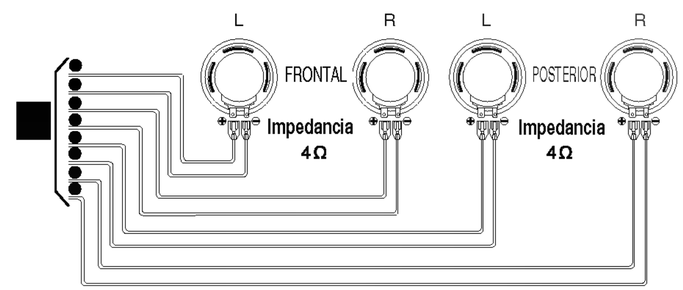

oxion al equipo auxiliar (OPCIONAL)

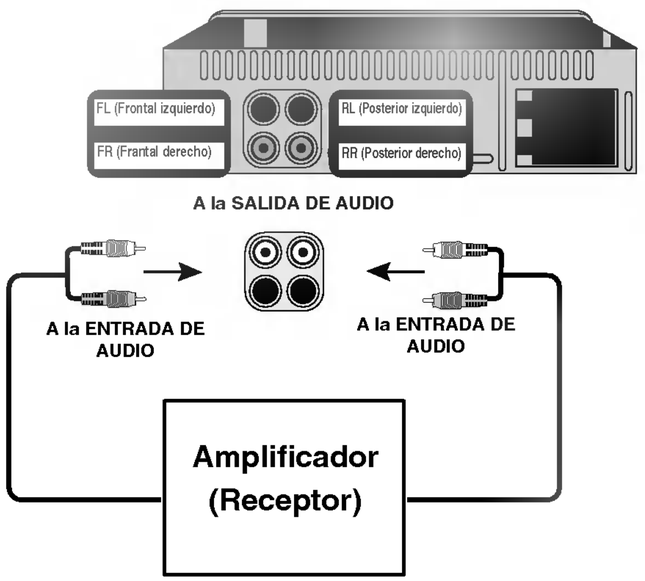

- Conecte el conector de **ENTRADA DE AUDIO** de esta unidad al conector de **SALIDA DE AUDIO** del equipo auxiliar.

Conexión del puerto USB

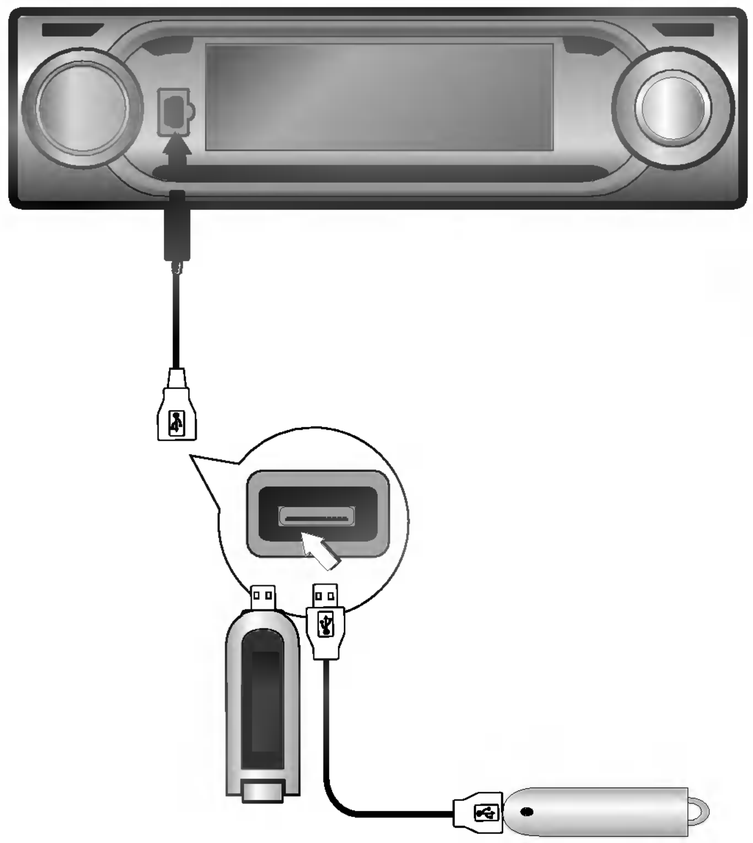

1. Conecte el enchufe del cable USB al puerto USB
2. Conecte el dispositivo USB en el puerto USB del cable USB.

NOTAS

- No retire un reproductor MP3 o una tarjeta de memoria durante la reproducción de USB.
- El número de archivos disponibles es de un mínimo de 999 EA.
- Asegúrese de guardar el archivo en la tarjeta de memoria tras formatearlo.
- No se admite revestimiento en el disco duro.
- El reproductor HARD de MP3 (o memoria, reproductor de MP3, etc.) disponible es de un máximo de 32GB.
- No se admitirá un reproductor MP3 que requiera la instalación de una unidad.
- Esta unidad admite el formato FAT.
- El hub de USB no está admitido. Al conectar esta unidad y el hub de USB, “USB CHECK/NO USB” aparecerá en la ventana de visualización.
- **Puede existir una tarjeta de memoria no reconocida, dependiendo del tipo de tarjeta.**

Encender la unidad

Presione **MUTE/POWER** o cualquier otro botón en el panel frontal o **POWER/MUTE (🔇)** en el mando a distancia para encender la unidad.

Apagar la unidad

- Presione **MUTE/POWER** en el panel frontal durante más de 1,2 segundos para apagar la unidad.
- Presione **POWER/MUTE (🔇)** en el mando a distancia durante más de 1,2 segundos para apagar la unidad.

Selección de fuente

Puede seleccionar la fuente que desea escuchar.
Presione **FUNC** para seleccionar una fuente.
Presione repetidamente **FUNC** para cambiar entre las siguientes fuentes:
Sintonizador → USB → CD → Cambiador de CDs (opcional) → Sintonizador …

NOTA

- Al apagar la unidad, ésta memoriza automáticamente el nivel actual de volumen antes de apagarla. Cuando encienda la unidad, ésta funcionará al nivel de volumen memorizado.
- Si la función USB no está en funcionamiento.
  - Desconecte el cable USB y después conecte el cable USB.
  - Retire el panel frontal, y después vuelva a acoplar el panel frontal.
- Al activar la función USB, no abra el panel frontal.
  - La avería de la unidad conectada es una posibilidad del funcionamiento.

Ajuste de volumen

Utilice VOLUMEN para ajustar el nivel de sonido.
Gire la **MANDO DE VOLUMEN** en el panel frontal para subir o bajar el volumen.
Presione **VOLUME (⌄ / ⌃)** en el mando a distancia para subir o bajar el volumen.

Comprobación del reloj

Podrá ver el reloj presionando **DISP**.

NOTAS

- Si la unidad recibe la emisión RDS con información CT (horaria), el reloj se mostrará automáticamente en la pantalla de visualización.
- A menos que “NO CLOCK” aparezca en la pantalla de visualización.

Ajuste de SONIDO

Uso del EQ (ecualizador)

El ecualizador le permite ajustar la ecualización para igualarse a las características acústicas del interior del vehículo según desee. Existen 7 curvas de ecualizador almacenadas que puede solicitar en cualquier momento.

A continuación una lista de las curvas de ecualización:

- EQ POP : Reproduce la acústica de la música pop.
- EQ CLASSIC : Reproduce la acústica de la música orquestal.
- EQ ROCK : Reproduce la acústica de la música rock.
- EQ JAZZ : Reproduce la acústica de la música jazz.
- EQ VOCAL: Reproduce la acústica de la música vocal.
- EQ USER 1 : Selecciona un modo inicial de usuario.
- EQ USER 2 : Selecciona un modo inicial de usuario.

1. Presione **EQ/XDSS** en el panel frontal para seleccionar el ecualizador.
2. Presione **EQ/XDSS** repetidamente para seleccionar uno entre los siguientes ecualizadores.
   Pop → Classic → Rock → Jazz → Vocal → User 1 → User 2 → Flat(EQ OFF) → Pop....

MUTE

1. Presione **MUTE/POWER [POWER/MUTE (🔇)]** para eliminar el sonido.
2. Para cancelar, presione **MUTE/POWER [POWER/MUTE (🔇)]** de nuevo.

XDSS+ (Extreme Dynamic Sound System)

Mantenga presionado el botón **EQ/XDSS** para reforzar los agudos, bajos y medios.

XDSS off (NINGUNA visualización) → XDSS → XDSS+...

Botón de SELECCIÓN (SEL)

	Derecha	Izquierda
VOL	Incrementa el nivel de volumen.	Disminuye el nivel de volumen.
BAS	Incrementa el nivel de bajos.	Disminuye el nivel de bajos.
MID	Aumentar el nivel de medios.	Reducir el nivel de medios.
TRB	Incrementa el nivel de agudos.	Disminuye el nivel de agudos.
BAL	Disminuye el nivel de la(s) bocina(s) izquierda(s).	Disminuye el nivel de la(s) bocina(s) derecha(s).
FAD	Disminuye el nivel de la(s) bocina(s) frontal(es).	Disminuye el nivel de la(s) bocina(s) posterior(es).

1. WAY

1. Seleccione **USER EQ1**, **USER EQ2** o **EQ OFF** mediante el botón **EQ/XDSS**
2. Presione repetidamente el botón **SELECTION (SEL)** a fin de seleccionar el modo deseado para ajustar el volumen, los bajos, los agudos medios, balance y el atenuador. El indicador de modo se encenderá en el siguiente orden.

   → VOL → BAS → MID → TRB → BAL → FAD

3. Gire hacia izquierda o derecha CONTROL UP/DOWN (o presione **VOLUME** (⊻ / ⊼) en el mando a distancia) para ajustar la calidad del sonido.

2. WAY

1. Presione repetidamente el botón **SELECTION (SEL)** a fin de seleccionar el modo deseado para ajustar el volumen, balance y el atenuador. El indicador

   → VOL → BAL → FAD

   de modo se encenderá en el siguiente orden.
2. Gire hacia izquierda o derecha CONTROL UP/DOWN (o presione **VOLUME** (⊻ / ⊼) en el mando a distancia) para ajustar la calidad del sonido.

NOTA

La unidad puede ajustar los niveles de bajos, medios y agudos en **USER EQ1 USER EQ2** o **EQ OFF**.

Ajuste del color de la iluminación de fondo

1. Presione el botón **SEL** durante más de 2 segundos a fin de activar el modo de selección.
2. A continuación, presione una vez el botón **SEL** a fin de activarlo mientras selecciona el modo **Back Lighting Color** (Color de la iluminación de fondo).
3. Ajuste de **Back Lighting Color**(Color de la iluminación de fondo)
   - Gire el CONTROL ARRIBA/ABAJO hacia izquierda o derecha.
   - Presione **VOLUME (⊻ / ⊼).**

COL AUTO → COL RD (rojo) → COL GR (verde) → COL YL (amarillo) → COL BL (azul) → COL VL (violeta) → COL SB2 (azul cielo) → COL SB1 (azul cielo) → COL AUTO ...

Configuración del tiempo de cambio del color de la iluminación de fondo

Esta función se activará si selecciona el color de la iluminación de fondo mediante AUTO

1. Presione el botón **SEL** durante más de 2 segundos a fin de activar el modo de selección.
2. A continuación, presione una vez el botón **SEL** a fin de activarlo mientras selecciona el modo **changing time of Back Lighting Color** (Tiempo de cambio del color de la iluminación de fondo).
3. Configuración del **changing time of Back Lighting Color**. (Tiempo de cambio del color de la iluminación de fondo)
   - Gire el CONTROL ARRIBA/ABAJO hacia izquierda o derecha.
   - Presione **VOLUME (⊻ / ⊼).**

   ColTm 5s (5 seg.) → ColTm10s (10 seg.) →ColTm15s (15 seg.) → ColTm30s (30 seg.) → ColTm 5s (5 seg.) ...

FUNCIÓN DE SEÑAL SONORA

1. Presione el botón **SEL** durante más de 2 segundos a fin de activar el modo de selección.
2. A continuación, presione el botón **SEL** a fin de activarlo mientras selecciona **BEEP SOUND**.(SEÑAL SONORA).
   - Gire el CONTROL ARRIBA/ABAJO hacia izquierda o derecha.
   - Presione **VOLUME (⊻ / ⊼).**

- **PITIDO SONORO**
  Se emite un pitido al presionar cualquier botón.
- **2ª SEÑAL SONORA**
  Se emitirá una señal sonora/pitido, al presionar el botón de función extendida durante más de 1 segundo.

Configuración del modo USUARIO

1. Seleccione **EQ OFF** mediante el botón **EQ/XDSS**
2. Presione repetidamente el botón **SELECTION (SEL)** a fin de seleccionar el modo deseado para ajustar el volumen, los bajos, los agudos medios, balance y el atenuador. El indicador de modo se encenderá en el siguiente orden.

   → VOL → BAS → MID → TRB → BAL → FAD
3. Gire hacia izquierda o derecha CONTROL UP/DOWN (o presione **VOLUME (⊻ / ⊼)** en el mando a distancia) para ajustar la calidad del sonido.
4. Presione el botón **SEL** durante más de 2 segundos y después presione repetidamente el botón **SEL** a fin de seleccionar “SetUser1”.
5. Gire CONTROL UP/DOWN a izquierda o derecha a fin de seleccionar “SetUser1” o “SetUser2”.
6. Presione el botón **SEL** durante más de 2 segundos.

Opciones de pantalla del RDS

En estado normal de funcionamiento del RDS, la pantalla indicará el nombre de la emisora.
Presionar **DISP** en el panel frontal le permite realizar un ciclo a través de los distintos tipos de datos de la secuencia:

(CT→FREQUENCY→PTY→RT→PS)

- **CT** (Tiempo controlado por el canal)
- **PTY** (reconocimiento del tipo de programa)
- **RT** (reconocimiento del texto de radio)
- **PS** (nombre de servicio del programa)
- PI (Identificación de programa)
- AF (Frecuencias alternativas para el programa actual)
- TP (Identificación del programa de tráfico)
- TA (Identificación de avisos de tráfico)
- EON (realzado otras redes)

NOTAS

- RDS sólo está disponible para la recepción de FM.

FUNCIÓN DEL RDS AF/REG

Para encender o apagar la función AF (Búsqueda de red), presione brevemente el botón '**AF**'. Para encender o apagar la función REG (Búsqueda de red regional), presione el botón '**AF**' durante más de 2 segundos.

Selección LOCAL/DX en modo EON-TA

En el modo EON-TA, presione el botón TA durante más de 2 segundos, esto provocará que solo puedan recibirse las emisoras locales y fuertes. Al presionar el botón TA durante más de 2 segundos, se reciben todas las emisoras, incluyendo las lejanas y débiles. Se recomienda fijar el botón TA en posición local para recibir las emisoras locales con una buena calidad de sonido.

FUNCIÓN DEL TIPO DE PROGRAMA

Para seleccionar un cierto tipo de programa fuera de la banda de recep puede poner en funcionamiento el siguiente procedimiento.

1. Presione **BAND** para seleccionar en modo FM.
2. Después, presionar repetidamente el botón **PTY** activa a la vez que selecciona cada modo.

   grupo de música →grupo de discurso →fin de búsqueda
3. Presione brevemente uno de los botones **PREGRABADO (1-6)**. Cada vez que presione este botón los programas cambian según sigue:

No	Grupo de música
1.	Pop M, Rock M
2.	Easy M, Light M.
3.	Classics, Other M
4.	Jazz, Country
5.	Nation M, Oldies
6.	Folk M
No	**Grupo de discurso**
1.	News, Affairs, Info
2.	Sport, Educate, Drama
3.	Culture, Science, Varied
4.	Weather, Finance, Children
5.	Social, Religion, Phone In
6.	Travel, Leisure, Document

Ajuste del MODO RDS

1. Presione el botón **SEL** durante más de 2 segundos se activa el modo de selección.
2. Después, presionar repetidamente el botón **SEL** activa a la vez que selecciona cada modo.
3. 3. Gire hacia izquierda o derecha CONTROL UP/DOWN (o presione **VOLUME (⊙ /⊙)** en el mando a distancia) para seleccionar el indicador.

Modo BÚSQUEDA TA

Cuando la emisora recién sintonizada no reciba la información TP durante 5 segundos, el receptor re-sintonizará hasta localizar la siguiente emisora que no tenga la misma PI que la emisora anterior, pero que posea la información TP.

Modo ALARMA TA

Cuando una emisora recién sintonizada no tiene información TP durante 5 segundos, se produce un sonido de doble señal sonora.

Modo SONIDO PI

Si escucha de vez en cuando una emisora con un PI distinto, el receptor apaga el sonido después de 1 segundo.

Modo MUDO PI

Si ocurriera la situación mencionada, el receptor apagará el sonido inmediatamente.

Modo RETUNE L

El tiempo de espera para la búsqueda TA o la búsqueda PI es seleccionable.
El tiempo de re-sintonización está fijado a 90 segundos.

Modo RETUNE S

El tiempo de espera para la búsqueda TA o la búsqueda PI es seleccionable.
El tiempo de re-sintonización está fijado a 30 segundos.

Escuchar estaciones de radio

1. Presione el botón **POWER/MUTE (🔇) [MUTE/POWER** en el panel frontal] para encender la unidad.
   - La unidad se encenderá cuando seleccione una fuente.
2. Presione el botón **FUNC** para seleccionar el sintonizador.
3. Presione el botón **BAND** para seleccionar una banda.
   - Presione el botón **BAND** hasta visualizar la banda deseada, FM1, FM2, FM3, MW (AM).
4. Para realizar una búsqueda de emisoras, presione ⏮ / ⏭ presionando rápidamente.
   - El sintonizador barrerá las frecuencias hasta encontrar una emisión lo suficientemente fuerte.
   - Podrá cancelar la sintonización de búsqueda, presionando ⏮ o ⏭ mediante presiones rápidas.
5. Para realizar una sintonización manual, mantenga presionado ⏮ durante ⏭ segundos. Y después presione ⏮ / ⏭ mediante presiones rápidas.
   - Las frecuencias se desplazarán hacia arriba o abajo paso a paso.

NOTA

- Cuando la frecuencia seleccionada se esté emitiendo en estéreo, se iluminará el indicador "((ST.))".

Memoria de búsqueda automática

Esta función le permite almacenar automáticamente las seis emisoras más potentes bajo los botones.

1. Presione el botón **FUNC** para seleccionar el sintonizador.
2. Presione el botón **AS/PS** en el panel frontal durante cerca de 1 segundo.
   - El barrido comienza desde la frecuencia actual a frecuencias más altas, y cesa cuando las 6 emisoras han sido programadas, o las frecuencias que pueden recibirse ya han sido examinadas una vez.

NOTAS

- La programación no se llevará a cabo si no existen emisoras que s tonizar.
- Tras realizar la programación automática, las emisoras ya programadas se eliminarán automáticamente.
- Para cesar la programación automática, pnesione el botón BAND o AS/PS.

Almacenamiento y recuperación de frecuencias de emisión

Usted puede almacenar fácilmente hasta seis frecuencias de emisión para solicitarlas más tarde con sólo presionar un botón.

1. Seleccione la frecuencia deseada.
2. Oprima uno de los botones de **estación predeterminada** (1~6) durante más de 2 segundos. El número de la estación predeterminada oprimido aparece en pantalla.
3. Repita los pasos 1 y 2 para determinar otras estaciones.

NOTAS

- Como F1, F2 y F3 tienen el mismo rango de frecuencia, puede predeterminar hasta 18 estaciones para FM.
- Cuando predetermina una estación con el botón de estaciones predeterminadas en la cual ya se ha predeterminado otra estación de la misma banda, la estación previamente predeterminada se borra automáticamente.

Explorar las emisoras programadas

Presione el botón **AS/PS** en el panel frontal.

Para cesar el barrido, presione el botón **AS/PS.**

Sintonizar las emisoras grabadas

Presione BAND para seleccionar la banda deseada y presione los botones numéricos necesarios (1-6) en el mando a distancia.

El número de botón de la emisora programada se muestra en pantalla y la emisión comienza a recibirse.

Reproducción de un CD de Audio y de Discos en formato MP3/WMA

La unidad puede reproducir grabaciones MP3/WMA en CD-ROM, CD-R o CD-RW. Antes de reproducir archivos MP3/WMA, lea la información sobre grabaciones MP3/WMA en la página 23.

- Para reproducir directamente un archivo, presione el botón **NUMBER (#)** y después presione el número de pista con los botones **numéricos del 0-9**.

Reproducir desde un cambiador de CD (OPCIONAL)

Configuración de reproducción

- Conecte el conector del cargador de CD de esta unidad al conector de este cargador de CD en la página 10.
- Sistema de audio: Encienda el sistema de audio y seleccione la fuente de entrada conectada a la unidad.

1. Presione **MUTE/POWER** o **POWER/MUTE (🔇)** para encender la unidad.
2. Seleccione la función del cargador CD presionando repetidamente **FUNC**.
3. Inserte el disco que desee reproducir.
   La reproducción comenzará automáticamente.

Cambiar de disco

Presione brevemente D (+/-) durante la reproducción para pasar al disco siguiente o volver al disco anterior.

Pause

1. Pulse **PLAY/PAUSE (▶/II)** durante la reproducción.
2. Para volver a la reproducción, presione **PLAY/PAUSE (▶/II)** de nuevo.

Desplazamiento a otra pista

- Presione ⏮ / ⏭ brevemente durante la reproducción para dirigirse a la siguiente pista o para volver al inicio de la pista actual.
- Presione ⏮ brevemente dos veces para regresar a la pista anterior.
  (Si los tiempos de reproducción se encuentra en menos de 3 segundos, ésta función no será operativa.)

Desplazarse a otra CARPETA

Presione brevemente CARPETA ARRIBA/ABAJO (⌃ / ⌄) a fin de pasar a la siguiente carpeta o volver a la anterior.

Búsqueda

Mantenga presionado ⏮ / ⏭ cerca de 1 segundo durante la reproducción y después suéltelo en el punto deseado.

Desplazarse a otra UNIDAD

Al conectar esta unidad al lector múltiple y la división de la memoria, se utilizará la unidad DRV.

Presione brevemente **DRV** a fin de pasar a la siguiente unidad

- No podrá seleccionar la unidad anterior mediante el botón **DRV**.

Repetición

1. - Presione **RPT** durante la reproducción.
     "1 RPT" aparecerá en la ventana de visualización.
   - Mantenga presionado **RPT** durante la reproducción.
     MP3/WMA: "RPT" aparecerá en la ventana de visualización.
     (Reproducirá repetidamente todos los archivos de la carpeta.)
     CDC: "RPT" aparecerá en la ventana de visualización.
     (Reproducirá repetidamente todos los archivos de los discos del cambiador de CDs)
2. Presione **RPT** de nuevo.
   "1 RPT" o "RPT" desaparecerá de la ventana de visualización.
   (El modo repetición está cancelado.)

Aleatorio

1. - Presione **SHF** durante la reproducción.
     "SHF" aparecerá en la ventana de visualización.
   - Mantenga presionado **SHF**durante la reproducción.
     MP3/WMA: "ALL SHF" aparecerá en la ventana de visualización.
     (Reproducirá aleatoriamente todos los archivos de la carpeta.)
     CDC: "ALL SHF" aparecerá en la ventana de visualización.
     (Reproducirá aleatoriamente todos los archivos de los discos del cambiador de CDs.)
2. Presione **SHF** de nuevo.
   "SHF" o "ALL SHF" desaparecerá de la ventana de visualización.
   (El modo de reproducción aleatoria está cancelado.)

NOTA

- Durante la reproducción aleatoria, si presiona el botón ⏮ no volverá a la pista anterior.

Introducir barrido de búsqueda

1. - Presione **SCAN** durante la reproducción.
     "SCAN" aparecerá en la ventana de visualización.
   - Mantenga presionado **SCAN** durante la reproducción.
     MP3/WMA: "ALL SCAN" aparecerá en la ventana de visualización.
     (Reproducirá los primeros 10 segundos de todos los archivos de la carpeta.)
     CDC: "ALL SCAN" aparecerá en la ventana de visualización.
     (Reproducirá los primeros 10 segundos de todos los archivos del cambiador de CDs.)
2. Presione **SCAN** de nuevo.
   "SCAN" o "ALL SCAN" desaparecerá de la ventana de visualización.
   (La acción introducir barrido está cancelada.)

CD TEXT/ID 3 TAG

Ciertos discos reciben información codificada durante su fabricación. Estos discos pueden contener información como el título del disco, el nombre del artista y de álbum, y se llaman discos CD TEXT.

Durante la reproducción de un disco que contenga información, podrá ver la información (nombre de carpeta, nombre de archivo, ID3 TAG, título, artista o álbum) en pantalla. Si no existe información, "NO TEXT" se mostrará en pantalla.

Presione repetidamente el botón **DISP** durante la reproducción de archivos MP3/WMA.

Síntoma	Causa	Corrección
La unidad no se enciende. La unidad no funciona.	● La toma de alimentación y el conector están incorrectamente conectados ● El fusible se ha fundido. ● El ruido y otros factores son la causa de que el micro-procesador incorporado funcione incorrectamente.	● Confirme una vez más que todas las conexiones sean correctas. ● Rectifique la causa del fusible fundido y cámbielo. Asegúrese de instalar el fusible correcto de la misma resistencia. ● Apague y encienda la unidad.
La unidad no funciona correctamente incluso al presionar los botones correctos en el mando a distancia.	● La potencia de la batería es baja. ● Ciertas operaciones están prohibidas con ciertos discos.	● Cargue la nueva batería. ● Prueba a utilizar un Nuevo disco.
La reproducción no es posible.	● El disco está sucio. ● El disco cargado es de un tipo que esta unidad no puede reproducir.	● Limpie el disco. ● Compruebe el tipo del disco
No se escucha ningún sonido. El nivel de volumen no puede subirse.	● Los cables no están correctamente conectados.	● Conecte los cables correctamente.
No hay imagen.	● El nivel de volumen es bajo.	● Ajuste el volumen.
Experimenta saltos del audio.	● Esta unidad no está firmemente asegurada.	● Asegure firmemente esta unidad.

Información Adicional

MP3/WMA Disc compatibility with this unit is limited as follows:

1. Frecuencia de prueba / 8 - 48kHz (MP3)
   32 - 48kHz (WMA)
2. Media de bites / entre 8 - 320 kbps (incluyendo VBR) (MP3), 64 - 160kbps (WMA)
3. El formato físico del CD-R debe ser tipo “ISO 9660”
4. Si graba ficheros MP3/WMA usando un software que no pueda crear un SISTEMA DE FICHEROS, por ejemplo “Direct-CD”, o similares, será imposible reproducir los ficheros MP3/WMA. Recomendamos por ello que use “Easy-CD Creador, que crea un sistema de ficheros tipo ISO9660.

El cliente debe tener presente que se requiere un permiso para descargar archivos MP3/WMA y música de Internet. Nuestra compañía no tiene derecho a garantizar la adquisición de dicho permiso, sino que deberá solicitarse siempre del propietario del copyright.

GENERALES

Fuente de salida . . . . . .50W x 4CH(Máx.)
Fuente de energía . . . . . .DC 12V
Impedancia de bocinas . . . . . .4 Ω
Sistema de conexión a tierra . . . . . .Negativo
Dimensiones (A x A x P)182 x 51 x 173 mm (sin el tablero frontal)
Peso neto (aprox.) . . . . . .1.8 kg

Sintonizador FM

Rango de frecuencia . . . . . .87.5-107.9MHz o 87.5-108 MHz o 65-74 MHz, 87.5-108 MHz
Coeficiente S/N . . . . . .55 dB
Distorsión 1.0%
Sensibilidad utilizable . . . . . .12 dBμV

MW(AM) tuner

Rango de frecuencia . . . . . .520-1720kHz o 522-1620 kHz
Coeficiente S/N . . . . . .45 dB
Distorsión 1.0%
Sensibilidad utilizable . . . . . .32 dBμV

CD

Respuesta en frecuencia . . . . . .20 - 20000 Hz
Coeficiente S/N . . . . . .70 dB
Distorsión 0.15%

● El diseño y las especificaciones están sujetos a cambios sin previo aviso.

MANDO A DISTANCIA PARA VOLANTE

Piezas accesorias 25
Especificaciones 25
Precauciones de seguridad 26
Denominación 27
Previo al uso 28
Instale las pilas específicas para esta unidad 28
Sustitución de pilas 28
Instalación 29-30
Instalación de la unidad en un coche con volante a la izquierda 30

Piezas accesorias

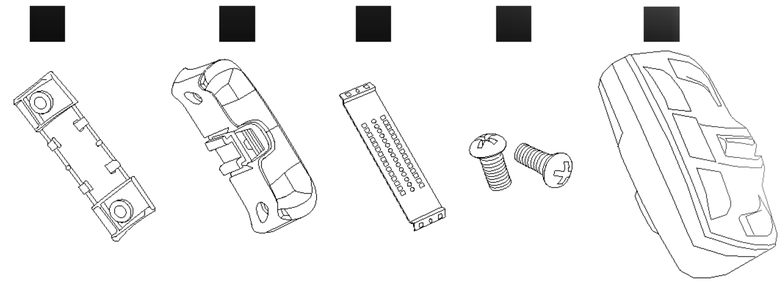

- **Unión de la unidad**
- **Unión al volante**
- **Correa**
- **Tornillos**
- **Mando a distancia**

Especificaciones

Fuente de alimentación . . . . . 3 V DC
Dimensiones . . . . . 31(W) X 59(H) X 27.6(D)mm
Peso 45g
Wavelength . . . . . 940 nm ± 50nm
Longitud de onda . . . . . .
tipo; 12 mw/sr por LED de infrarrojos

- El diseño y las especificaciones están sujetas a cambio sin previo aviso.
- Marcas de receptores aceptables:
  LG (LAC-M1500, LAC-M2500, LAC-M5500, LAC-M6500, LAB-M7500).

ADVERTENCIA

- Mantenga la pila de litio fuera del alcance de los niños. En caso de ingestión de la pila, consulte inmediatamente con un médico.
- Evite instalar esta unidad en una ubicación donde el funcionamiento de los dispositivos de seguridad, como un airbag, pueda verse afectado por su presencia. De lo contrario, existe el riesgo de accidentes mortales.
- Evite instalar esta unidad en una ubicación donde el funcionamiento del volante y la palanca de cambios pueda verse afectado por su presencia. De lo contrario, existe el riesgo de accidentes de tráfico.
- En el caso de un uso inevitable durante la conducción, evite dejar de mirar hacia delante con atención. De lo contrario, correría el riesgo de estar involucrado en un accidente de tráfico.
- Si experimentara cualquiera de estos problemas, cese inmediatamente el uso de esta unidad y consulte a su distribuidor :
  - la unidad está humeante.
  - la unidad emite un olor atípico.
  - se ha introducido un objeto extraño en la unidad.
  - se ha derramado líquido sobre la unidad o en su interior.

  Si continúa el uso de esta unidad sin llevar a cabo su reparación, los daños podrían ser más serios, conllevando el riesgo de accidentes graves o fuego.

⚠ PRECAUCIÓN

- No recargue, abra, caliente ni tire las pilas al fuego.
- Utilice únicamente una pila de litio CR2025 (3 V). No utilice nunca ningún otro tipo de pila en esta unidad.
- No manipule la pila con herramientas metálicas.
- Por favor, respete las normativas gubernamentales o normas de las instituciones públicas medioambientales vigentes en su país/zona en relación a la eliminación de pilas.
- Compruebe siempre cuidadosamente que ha introducido las pilas con sus polos (+) y (-) en el sentido correcto.
- La instalación de esta unidad requiere de conocimientos especializados y mucha experiencia.

  Confíe la instalación de esta unidad a su distribuidor o centro autorizado.
- Instale esta unidad empleando exclusivamente las piezas incluidas. Si utilizara otras piezas, esta unidad podría sufrir daños o desmontarse, lo que conllevaría accidentes y averías.
- Instale esta unidad tal y como explica este manual. No hacerlo podría ser causa de accidentes.
- No instale esta unidad cerca de una puerta, donde la lluvia podría salpicarla. La entrada de agua en la unidad podría ser causa de humo o fuego.
- El volumen estéreo del coche puede ajustarse a fin de poder escuchar los sonidos exteriores. Si el nivel de volumen interior de su vehículo le impidiera escuchar los sonidos exteriores durante la conducción, esta condición podría ser un factor a favor de accidentes de tráfico.
- No transporte la unidad sin seguridad en el interior del vehículo. La unidad podría caer al suelo del vehículo a causa de una frenada o una curva cerrada. Si la unidad rodara hasta situarse bajo el pedal de freno, podría evitar que el conductor frenara correctamente, provocando serios problemas. Asegúrese de fijar correctamente la unidad al volante.
- No desmonte ni modifique la unidad. Hacerlo podría ser causa de averías.

POWER/MUTE
Presione este botón para silenciar los altavoces

Encender la unidad

Presione **MUTE/POWER** o cualquier otro botón en el panel frontal o **POWER/MUTE** en el mando a distancia para encender la unidad.

Apagar la unidad

Presione **POWER/MUTE** en el mando a distancia durante más de 1,2 segundos para apagar la unidad.

FUNCTION(FUNCIÓN)
Selecciona una función.

BAND
Seleccione bandas FM y MW (AM)

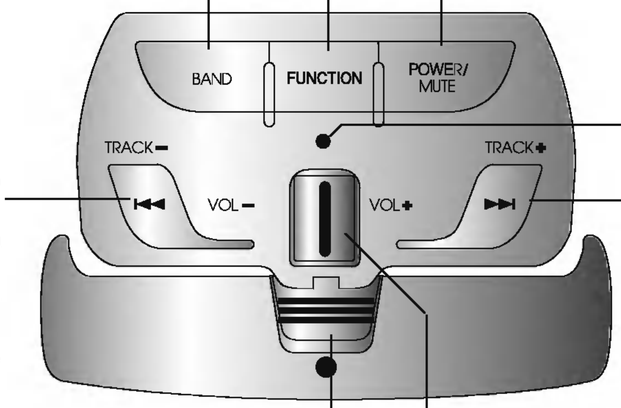

LED

TRACK - (⏮)
- Búsqueda hacia atrás en la reproducción.
- Vuelve al inicio de la pista actual o pasa a la pista anterior.
- Sintonización manual: Mantenga presionado este botón y presione este botón repetidamente
- Buscar sintonías: Presione este botón

TRACK + (⏭)
- Búsqueda hacia delante en la reproducción.
- Pasar a la siguiente pista.
- Sintonización manual: Mantenga presionado este botón y presione este botón repetidamente
- Buscar sintonías: Presione este botón

Separación de este mando a distancia del volante

VOLUME (VOL-/+)
Ajusta el nivel de volumen.

NOTAS

- Todo botón en la unidad central del receptor del coche con el mismo nombre en la unidad de mando a distancia, tienen idéntica función.
- Dependiendo del receptor del coche, algunos botones pueden no aparecer en ambas unidades.
- Esta unidad no podrá utilizarse con un receptor que no acepte un mando a distancia.
- Marcas de receptores aceptables:
  LG (LAC-M1500, LAC-M2500, LAC-M5500, LAC-M6500, LAB-M7500).

Instale las pilas específicas para esta unidad

Abra la tapa posterior de la unidad e introduzca una pila de litio "CR2025" con el polo positivo (+) hacia arriba.

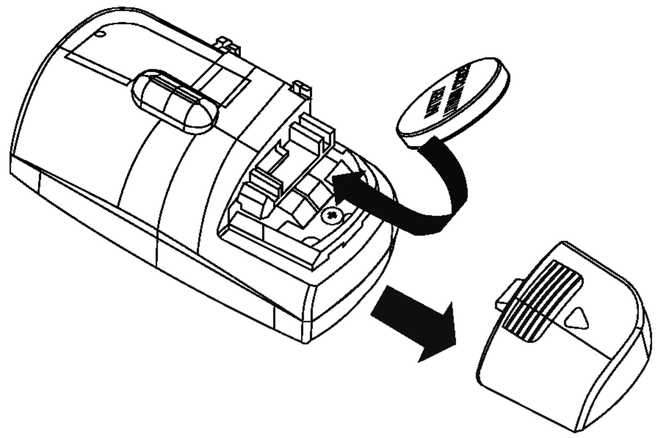

NOTAS

- Use únicamente pilas de litio CR2025 (3V).
- Retire las pilas de la unidad si no piensa utilizarla durante un tiempo.
- No recargue, abra, caliente ni tire las pilas al fuego.
- No manipule la pila con herramientas metálicas.
- No almacene la pila junto a herramientas metálicas.
- Si las pilas experimentaran fugas o pérdidas, limpie cuidadosamente el mando a distancia e instale una nueva pila.
- Compruebe siempre cuidadosamente que ha introducido las pilas con sus polos (+) y (-) en el sentido correcto.
- No ingerir.

Sustitución de pilas

Cambie las pilas de la unidad utilizando herramientas no metálicas.

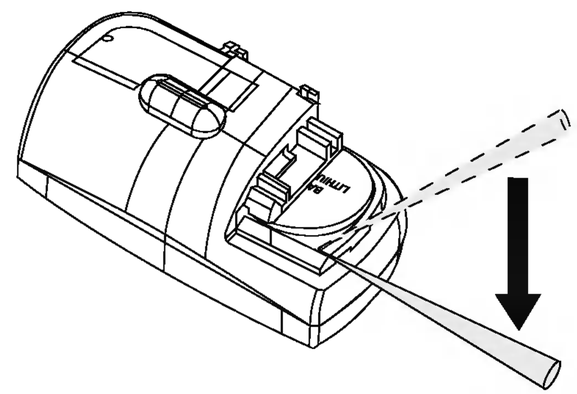

⚠ ADVERTENCIA

- Evite instalar esta unidad en una ubicación donde el funcionamiento de los dispositivos de seguridad, como un airbag, pueda verse afectado por su presencia. De lo contrario, existe el riesgo de accidentes mortales.
- Fije la unidad al volante de forma segura mediante la correa de la unidad. Si no estuviera correctamente fijada al volante, la unidad afectaría a la estabilidad de conducción, pudiendo ser causa de accidentes de tráfico.
- No fije la unidad a la circunferencia exterior del volante. De lo contrario afectaría a la estabilidad de conducción, provocando accidentes de tráfico. Fije siempre la unidad a la circunferencia interior del volante, como se ilustra.

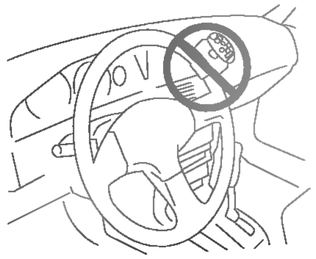

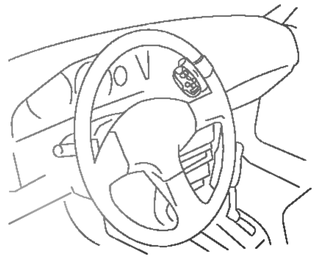

NOTAS

- No instale la unidad de tal forma que pudiera entorpecer la vista del conductor.
- Debido a que el diseño interior dependerá del tipo de vehículo, la ubicación ideal de la unidad también variará dependiendo del vehículo. Seleccione una ubicación que garantice una óptima transmisión de las señales de la unidad al receptor del coche.

Vehículo con el volante a la izquierda

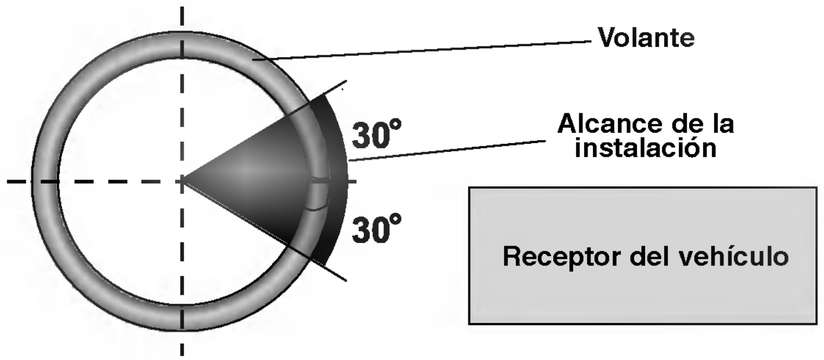

Vehículo con el volante a la derecha

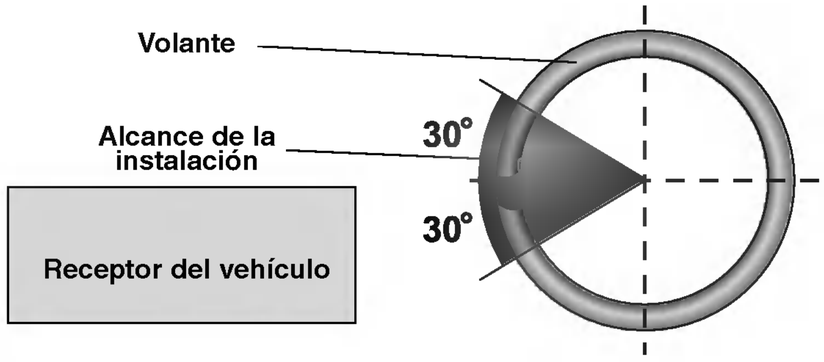

- La unidad no funcionará si es instalada fuera del alcance de la instalación.

Instalación de la unidad en un coche con volante a la izquierda

- **Al instalar la unidad en un vehículo con volante a la derecha, tenga en cuenta que se invertirá la posición horizontal.**

1. Fije la unión de la unidad ■ a la circunferencia interna del volante mediante la correa ■ .
   Fije la unión de la unidad ■ al volante de tal forma que la cara con una flecha mire hacia el conductor, como muestra el dibujo.

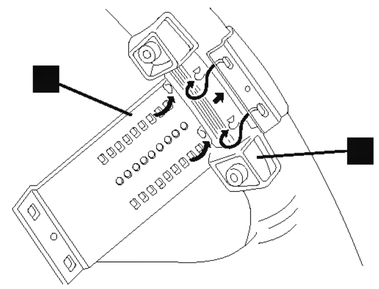

2. Corte el sobrante de la correa en la parte central de la unión de la unidad.

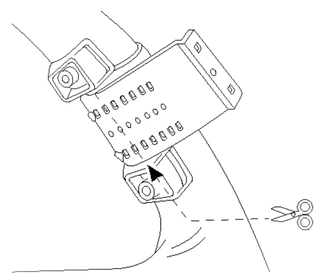

3. Instale la unión al volante ■ sobre la unión de la unidad ■ y fíjela mediante los tornillos ■.
   Emplee un destornillador para apretar los tornillos.

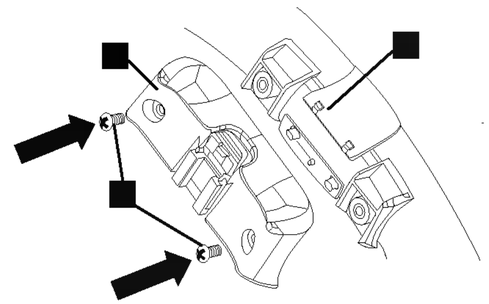

4. Instale el mando a distancia ■ en el soporte.
   Cuando desee separar el mando a distancia de su soporte, desplace la sección ondulada de desenganche hacia el volante, tanto como sea posible, antes de deslizar el mando a distancia hacia usted.

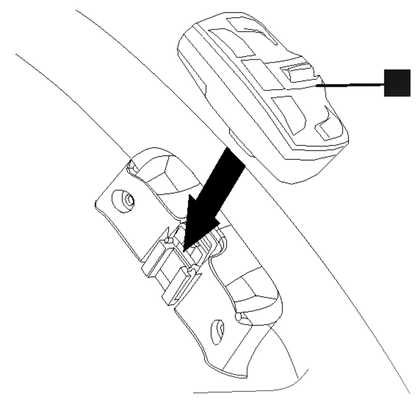

P/NO : 3834RR0028A