ADVERTENCIA

RIESGO DE CHOQUE ELÉCTRICO. NO ABRIR

ADVERTENCIA: PARA REDUCIR EL RIESGO DE CHOQUE ELÉCTRICO
NO EXTRAIGA LA CUBIERTA (O PARTE POSTERIOR). NO HAY EN EL INTERIOR NINGUNA PARTE QUE PUEDA REEMPLAZAR EL USUARIO
REFIERA EL MANTENIMIENTO A PERSONAL DE MANTENIMIENTO CUALIFICADO.

Este símbolo de un relámpago con cabeza de flecha dentro de un triángulo equilátero está destinado para alertar al usuario de la presencia de una potencia no aislada peligrosa dentro del producto que puede ser de la magnitud suficiente como para constituir un riesgo de choque eléctrico a las personas.

El signo de exclamación dentro de un triángulo equilátero está destinado para alertar al usuario de la presencia de instrucciones de mantenimiento y funcionamiento en la documentación que acompaña al producto.

PRECAUCIÓN: EL EQUIPO NO DEBERÁ EXPONERSE A LA LLUVIA O A LA HUMEDAD Y PARA EVITAR E RIESGO DE FUEGO O DESCARGA ELÉCTRICA.

PRECAUCIÓN: No instale el equipo en un espacio cerrado, como en una estantería o mueble similar.

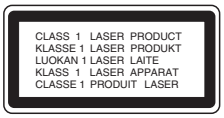

PRECAUCIÓN:
Este producto emplea un sistema láser. Para asegurar un uso apropiado de este producto por favor, lea cuidadosamente este manual del propietario y consérvelo para futuras consultas. Si la unidad necesitara de mantenimiento, póngase en contacto con un centro de servicio autorizado.
El uso de controles, ajustes, o la ejecución de procedimientos, a excepción de los aquí especificados, puede dar lugar a una exposición peligrosa a la radiación.
Para prevenir la exposición directa al rayo láser, no intente abrir el cerramiento. Radiación visible del láser al abrirlo. NO FIJE LA VISTA EN EL LÁSER O HAZ DE LUZ.

Nota:
Las marcas del producto deben encontrarse en el exterior del aparato.

PRECAUCIÓN: El aparato no debe exponerse al agua (goteo o salpicaduras) y no debe colocar sobre el aparato objetos llenos de líquidos, como floreros.

PRECAUCIÓN referente al cable de alimentación

La mayoría de los electrodomésticos recomiendan ser emplazados sobre un circuito dedicado;
Es decir, un circuito de un sólo enchufe que acciona solamente este electrodoméstico y no tiene enchufes o circuitos derivados adicionales. Revise la página de especificaciones de este manual del propietario para asegurarse.

No sobrecargue los enchufes de pared. Los enchufes de pared sobrecargados, flojos o dañados, cables de extensión, cables de alimentación pelados, o el aislamiento dañado o agrietado del cable son elementos peligrosos. Cualquiera de estas condiciones podría dar lugar a descargas eléctricas o fuego. Examine periódicamente el cable de su electrodoméstico, ya que su aspecto indica daños o deterioro, desenchúfelo, cese el uso del electrodoméstico, y haga cambiar el cable por una pieza de recambio exacta por un distribuidor de servicio autorizado.

Proteja el cable de alimentación contra abusos físicos o mecánicos, como el ser torcido, doblado, pinzado, atrapado bajo una puerta cerrada, o ser pisado continuamente. Preste especial atención a los enchufes, tomas de pared, y al punto donde el cable sale del electrodoméstico.

Para desconectar la alimentación principal, retire el cable principal de alimentación. Durante la instalación del producto, asegúrese de que el enchufe sea fácilmente accesible.

Cómo deshacerse de aparatos eléctricos y electrónicos viejos

1. Si en un producto aparece el símbolo de un contenedor de basura tachado, significa que éste se acoge a la Directiva 2002/96/EC.
2. Todos los aparatos eléctricos o electrónicos se deben desechar de forma distinta del servicio municipal de recogida de basura, a través de puntos de recogida designados por el gobierno o las autoridades locales.
3. La correcta recogida y tratamiento de los dispositivos inservibles contribuye a evitar riesgos potenciales para el medio ambiente y la salud pública.
4. Para obtener más información sobre cómo deshacerse de sus aparatos eléctricos y electrónicos viejos, póngase en contacto con su ayuntamiento, el servicio de recogida de basuras o el establecimiento donde adquirió el producto.

Este producto se ha fabricado de acuerdo con la Directiva de compatibilidad electromagnética 2004/108/CE y la Directiva de bajo voltaje 2006/95/CE.

Representante europeo:
LG Electronics Service Europe B.V.
Veluwezoom 15, 1327 AE Almere, The Netherlands (Tel : +31-036-547-8940)

SPANISH

GUÍA RÁPIDA DE CONFIGURACIÓN

Conexión del sistema de altavoces

- Conecte los altavoces a los conectores delantero (derecho, izquierdo) o central.
- Conecte el subwoofer al conector de bajos.
- Conecte el cable de alimentación del receptor inalámbrico a la toma, después conecte el receptor inalámbrico y el altavoz posterior (derecho, izquierdo) mediante el cable de altavoces.
- Conecte el conector de ENTRADA de CC del transmisor inalámbrico y el conector del transmisor inalámbrico al equipo principal mediante el cable de alimentación de CC.
- Conecte el conector de SEÑAL DE SONIDO del transmisor inalámbrico y el altavoz posterior (derecho, izquierdo) de los conectores del equipo principal mediante el cable de señal.
- Establezca la distancia entre esta unidad y el receptor inalámbrico dentro de los 10 m.

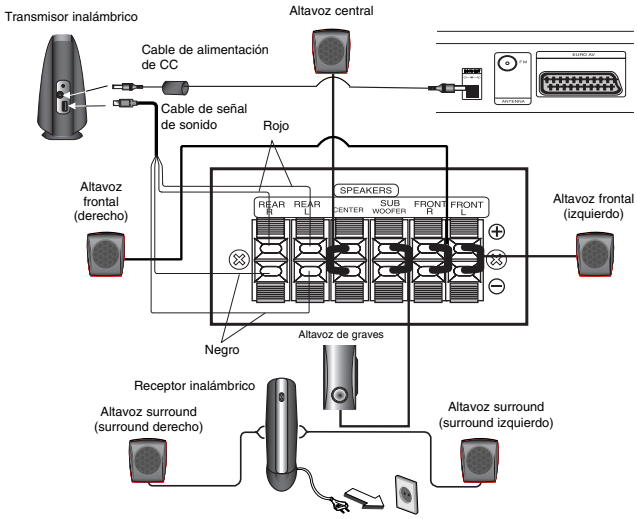

Notas:

- El rendimiento óptimo puede implementarse únicamente cuando el transmisor inalámbrico y el receptor inalámbrico se encuentran a una distancia de entre 2 y 10 m, ya que podría sufrir fallos de comunicación si estableciera una distancia superior.
- Asegúrese de hacer coincidir el cable del altavoz a la terminal correcta en los componentes: + a + y – a –. Si los cables están invertidos, el sonido se verá distorsionado y carecerá de base.
- Tardará varios segundos (y quizás un poco más) hasta que el transmisor inalámbrico y el receptor inalámbrico se comuniquen entre sí.
- Cuando la unidad esté apagada, el RX inalámbrico pasará automáticamente a modo en espera (apagado) tras cerca de 10 segundos.
- Si apaga el transmisor inalámbrico, éste no funcionará.

Tenga cuidado con lo siguiente

Tenga cuidado y asegúrese de que los niños no tocan ni colocan ningún objeto cerca del *conducto del altavoz.
*Conducto del altavoz: habitáculo para el sonido de graves en el (alojamiento del) altavoz.

5.1 Configuración del altavoz

Realice los siguientes ajustes siguientes para el canal decodificador 5.1 envolvente incorporado

1. Presione ENTER y aparecerá en menú de configuración del altavoz 5.1.
2. Utilice ◄ / ► para seleccionar el altavoz deseado.
3. Ajuste las opciones utilizando los botones ▲ / ▼ / ◄ / ►.
4. Tras el ajuste, regrese al menú anterior presionando el botón RETURN.

Selección de altavoz

Seleccione el altavoz que desea ajustar. [Altavoces frontales (izquierda), altavoces frontales (derecha), altavoz central(central), SubWoofer(SubWoofer), altavoces posteriores (derecha), altavoces posteriores (izquierda)]

Introducción

Instalación
Antes de poner en uso 3
Conexión a la TV 5
Conexiones de antena 5
Conexiones opcionales del equipo 5
Conexión del sistema de altavoces 5
Configuración del sistema inalámbrico 5
Configuración de una ID del transmisor inalámbrico . .6

Funcionamiento
Accionar mediante el panel frontal 7
Accionar mediante el mando a distancia 7-9

Configuración
Parámetros iniciales 9
Funcionamiento general 9
LANGUAGE (IDIOMA) 10
DISPLAY (PANTALLA) 10
AUDIO 10
BLOQUEO 11
OTROS 11

Fijación del cronómetro para dormir . . .11

Reproducción de un CD de audio o un archivo MP3/WMA/JPEG/DivX
Reproducción de un CD de audio o un archivo MP3/WMA 12
Reproducción programada 12
Visionado de un disco JPEG 12
Reproducción de un archivo de película DivX . . .13
Características adicionales 13

Operación del RDS 13

Referencias
Códigos del idioma 14
Códigos de área 14
Solución de problemas 15
Especificaciones 16

Antes de poner en uso

El visualizador ⊘ de símbolos

El símbolo " ⊘ " puede aparecer en la pantalla de su televisor durante el funcionamiento e indica que la función explicada en este manual del usuario no está disponible para ese disco de vídeo DVD específico.

Símbolo Utilizados en este manual

Un apartado cuyo título tenga uno de los símbolos siguientes, indica que éste es aplicable exclusivamente al disco representado con el símbolo.

DVD-V DVD y DVD±R/RW finalizados

ACD CDs de audio

MP3 Discos MP3 WMA Discos WMA

JPEG Discos JPEG DivX Discos DivX

Tipos de discos reproducibles

Asimismo, esta unidad reproduce DivX fichero, DVD -R, DVD +R, DVD -RW, DVD +RW, y CD-R / CD-RW con títulos de audio, MP3, WMA, y archivos JPEG.

Notas:

- En función de las condiciones del equipo de grabación o del propio disco CD-R/RW (o DVD -RW, DVD +RW), algunos discos CD-R/RW (o DVD -RW, DVD +RW) no pueden ser reproducidos en esta unidad.
- Los discos DVD-R/RW son los únicos que se reescriben en el modo de vídeo y que se finalizan, siendo compatibles con este reproductor.
- Si guardamos muchos datos en un disco, puede que su lectura sea más lenta en este reproductor que en otros modelos.
- No pegue etiquetas ni sellos en ninguno de los dos lados del disco (el lado etiquetado o el lado grabado).
- No utilice CDs con forma irregular (por ejemplo, con forma de corazón u octogonal) pues podrían provocar el funcionamiento incorrecto de la unidad.

Código de región

Esta unidad tiene un código de región impreso en su parte inferior. Esta unidad sólo puede reproducir discos DVD con el mismo código que el mostrado en la parte posterior de la unidad "ALL".

Notas sobre los códigos regionales

Si intenta reproducir un DVD con un código de zona distinto al de su reproductor, aparecerá en la pantalla del televisor el mensaje "Chequee Codigo Regional".

"Dolby", "Pro Logic" y el símbolo de la doble "D" son marcas comerciales registradas por Dolby Laboratories. Fabricado de acuerdo con la licencia de Dolby Laboratorios. Por favor, asegúrese de que la nota anterior se incluye en el manual del propietario.

Fabricado de acuerdo con la licencia de la patente estadounidense: 5,451,942; 5,956,674; 5,974,380; 5,978,762; 6,487,535 y otras patentes de EE.UU. o a nivel internacional emitidas o pendientes. DTS y DTS Digital Surround son marcas comerciales registradas, y los logotipos de DTS y Symbol son marcas de DTS, DTS, Inc. © 1996-2007 DTS, Inc. Reservados todos los derechos.

La realización de copias no autorizadas correspondientes a material protegido contra copia, incluyendo los programas informáticos, archivos, emisiones y grabaciones de sonido, puede infringir los derechos de autor y constituir un delito penal. Este equipo no debería utilizarse con dichos fines.
Respete en todo momento los derechos de autor.

En productos inalámbricos

Aviso de la Unión Europea

Los productos con la marca CE cumplen con la Directiva 1999/5/CE (Equipos Radioeléctricos y Equipos Terminales de Telecomunicación), la Directiva 89/336/CEE (Compatibilidad Electromagnética) y la Directiva 2006/95/CE (Baja tensión), emitidas por el Parlamento europeo.

El cumplimiento de estas directivas implica la conformidad con las siguientes normas europeas (se indican entre paréntesis los estándares y normativas internacionales equivalentes):

- EN 55022 (CISPR 22)–Interferencias electromagnéticas.
- EN 55024 (IEC61000-4-2,3,4,5,6,8,11)–Inmunidad electromagnética.
- EN 60065 (IEC 60065)–Seguridad del producto.
- EN 300 328–Requisitos técnicos para el equipo de radio.
- EN 301 489-1 y EN 301 489-17–Requisitos EMC (Compatibilidad e interferencia electromagnética) generales para el equipo de radio.

SPANISH

Instalación

⚠

No toque las clavijas internas de los jacks en el panel posterior. La descarga electrostática puede causar daño permanente a la unidad.

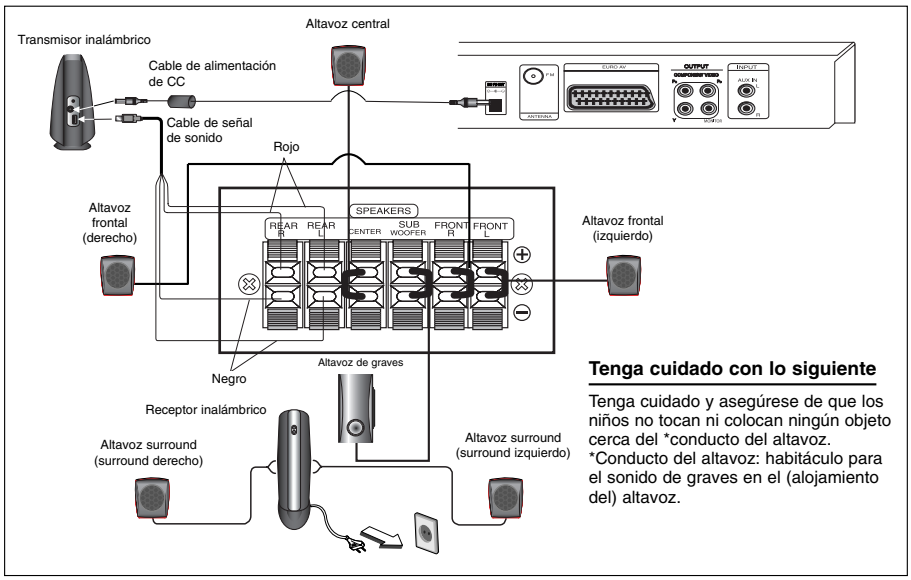

Tenga cuidado con lo siguiente

Tenga cuidado y asegúrese de que los niños no tocan ni colocan ningún objeto cerca del *conducto del altavoz.
*Conducto del altavoz: habitáculo para el sonido de graves en el (alojamiento del) altavoz.

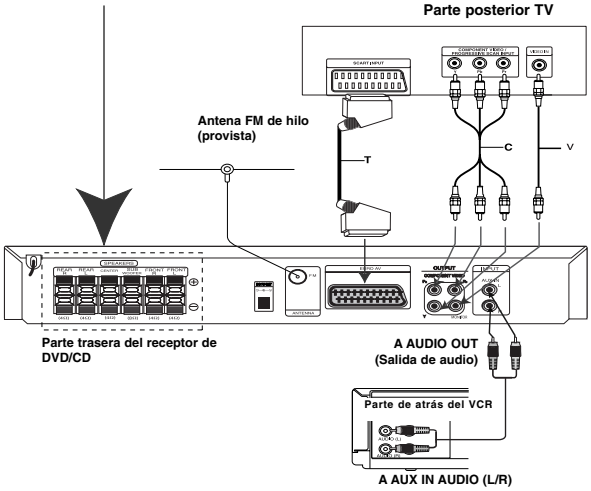

Acerca del núcleo de ferrita (OPCIONAL)

Asegúrese de conectar el núcleo de ferrita en los cables del altavoz (para la conexión en esta unidad. Este imán de ferrita puede reducir el ruido de interferencia.

Cómo conectar el bloque de ferrito

1 Pulse el tapón [a] del núcleo de ferrita para abrirla.
2 Enrolle el cable del altavoz una vez por el núcleo de ferrita.
3 Cierre el núcleo de ferrita hasta que haga clic.

Notas:
Coloque los núcleos de ferrita cerca de la unidad (Refiérase a la fig. 3 y a su comentario).

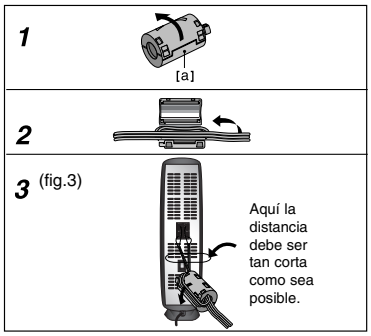

Conexión a la TV

Realice una de las siguientes conexiones, dependiendo de la capacidad de su equipo actual.

Consejos

- Dependiendo de su TV y del resto de equipos que desee conectar, existen varias formas de conectar el reproductor. Utilice una de las conexiones descritas a continuación.
- Consulte los manuales de su TV, Vídeo, Sistema Estéreo o de cualquier otro dispositivo para conseguir las mejores conexiones.

Precaución:

- Asegúrese de que el receptor DVD/CD está conectado directamente a la TV. Seleccione la entrada AV correcta en la TV.
- No conecte su receptor DVD/CD a la TV a través de su aparato de vídeo. La imagen del DVD podría resultar distorsionada por el sistema de protección anticopia.

Conexión de SCART

Conecte el euroconector de SALIDA (AL TELEVISOR) EURO AV del Receptor de DVD/CD a las tomas correspondientes del televisor utilizando el cable del euroconector **(T)**.

Conexión de vídeo compuesto

Conecte las salidas COMPONENT VIDEO OUT (Salida de vídeo compuesto) del receptor DVD/CD a las tomas de entrada correspondientes de la TV utilizando un cable Y, PB, PR opcional **(C)**.

- Si su televisión es de alta definición o “preparado para la era digital”, puede aprovechar la salida de barrido progresivo del receptor de DVD/CD para obtener la máxima resolución de video posible.
- Si su TV no acepta su ajuste de resolución la visualización en pantalla será una imagen anormal. Por favor, lea el manual del usuario de la TV al configurar la resolución aceptable por su TV.

Conexión de "composit video"

Conecte la clavija "composit video" del receptor de DVD/CD a la clavija "Video IN" del televisor mediante el cable de vídeo facilitado (V).

Conexiones de antena

Conecte las antenas provistas FM para escuchar la radio.

- Conecte la antena por cable FM al conector de la antena FM.

Notas:

- Asegúrese de extender completamente la antena de hilo FM.
- Después de conectar la antena de hilo FM, manténgala tan horizontal como sea posible.

Conexiones opcionales del equipo

Conecte un VCR a los conectores AUX IN.

Conexión del sistema de altavoces

- Conecte los altavoces a los conectores delantero (derecho, izquierdo) o central.
- Conecte el subwoofer al conector de bajos.
- Conecte el cable de alimentación del receptor inalámbrico a la toma, después conecte el receptor inalámbrico y el altavoz posterior (derecho, izquierdo) mediante el cable de altavoces.
- Conecte el conector de ENTRADA de CC del transmisor inalámbrico y el conector del transmisor inalámbrico al equipo principal mediante el cable de alimentación de CC.
- Conecte el conector de SEÑAL DE SONIDO del transmisor inalámbrico y el altavoz posterior (derecho, izquierdo) de los conectores del equipo principal mediante el cable de señal.
- Establezca la distancia entre esta unidad y el receptor inalámbrico dentro de los 10 m.

Notas:

- El rendimiento óptimo puede implementarse únicamente cuando el transmisor inalámbrico y el receptor inalámbrico se encuentran a una distancia de entre 2 y 10 m, ya que podría sufrir fallos de comunicación si estableciera una distancia superior.
- Asegúrese de hacer coincidir el cable del altavoz a la terminal correcta en los componentes: + a + y – a –. Si los cables están invertidos, el sonido se verá distorsionado y carecerá de base.
- Tardará varios segundos (y quizás un poco más) hasta que el transmisor inalámbrico y el receptor inalámbrico se comuniquen entre sí.
- Cuando la unidad esté apagada, el RX inalámbrico pasará automáticamente a modo en espera (apagado) tras cerca de 10 segundos.
- Si apaga el transmisor inalámbrico, éste no funcionará.

Configuración del sistema inalámbrico

Nota:

Si existe un producto emisor de fuertes ondas electromagnéticas cercano, podría experimentar interferencias. Coloque la unidad (altavoz inalámbrico y unidad principal) lejos de dicho producto.
(Ej.: Horno microondas)

Transmisor inalámbrico

Indicador LED
Muestra el estado de funcionamiento.

Indicador LED del transmisor inalámbrico

* Indicador LED - “AZUL”
  El equipo principal está activado, todo está conectado y transmitiendo.
* Indicador LED - “ROJO”
  El transmisor inalámbrico se encuentra en modo de espera.
* Indicador LED - “APAGADO (sin visualización)”
  El equipo principal está apagado.

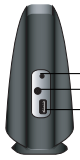

Botón ID (ID.)

Conector de ENTRADA DE CC

conector de SEÑAL DE SONIDO

SPANISH

Receptor inalámbrico

Indicador LED
Muestra el estado de funcionamiento.

Indicador LED del receptor inalámbrico

* Indicador LED - “AZUL”
  El receptor inalámbrico está recibiendo un señal del transmisor inalámbrico.
* Indicador LED - “ROJO”
  El receptor inalámbrico se encuentra en modo de espera.

Conector de altavoz posterior

Interruptor de corriente (ON/OFF)

Cable de alimentación

Configuración de una ID del transmisor inalámbrico

La ID se establecerá durante la fabricación de la unidad.
Si experimenta interferencias, o si emplea un nuevo RX inalámbrico, la ID volverá a configurarse.

1. Conecte el conector de SEÑAL DE SONIDO del transmisor y los terminales del altavoz posterior (derecho, izquierdo) de la unidad principal mediante el cable de SEÑAL DE SONIDO.
2. Conecte el conector de ENTRADA DE CC del transmisor inalámbrico y el conector del transmisor inalámbrico de la unidad principal mediante el cable de alimentación de CC.
3. DESCONEXIÓN del receptor inalámbrico
4. Pulse el botón ID. durante más de 3 segundos.
   El LED indicador azul parpadeará rápidamente.
5. CONEXIÓN del receptor inalámbrico

Nota:
Si no recibiera señal de audio durante más de 10 minutos, el receptor y transmisor inalámbricos pasarían automáticamente al modo ahorro de espera. En modo ahorro de energía, ambos LEDs se volverán rojos. Los LEDs se volverán azules al recuperar cualquier señal de audio.
Si opera la unidad principal, el sonido de los altavoces inalámbricos (altavoces posteriores) se activará en pocos segundos en modo de espera.

PRECAUCIÓN

Los altavoces posteriores (inalámbricos) no emiten ningún sonido.

- **El cable de alimentación de CC no está conectado al transmisor inalámbrico ni a la unidad principal.**
  Conecte el transmisor inalámbrico y la unidad principal con el cable de alimentación de CC.
- **El cable de alimentación del receptor inalámbrico (de los altavoces inalámbricos) no está conectado.**
  Conecte el cable de alimentación del receptor inalámbrico (o altavoces inalámbricos).
- **El indicador LED del transmisor inalámbrico está iluminado en ROJO.**
  - Encienda la unidad principal.
  - Configure al modo de sonido de PELÍCULA PL II, MÚSICA PL II o MTRX. PL II. (página 8)
  - Inserte un disco compatible con el sonido del canal 5.1.

✶ **Si el altavoz posterior (altavoces inalámbricos) no emite ningún sonido tras la operación anterior, desconecte y conecte el cable de alimentación del receptor inalámbrico (o altavoces inalámbricos) o configure una ID del transmisor y el receptor inalámbricos (o altavoces inalámbricos).**

Funcionamiento

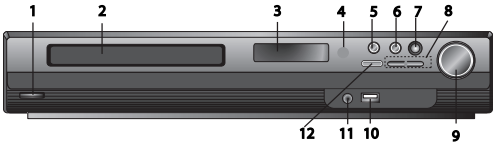

Accionar mediante el panel frontal

1. (⏻/I)Botón POWER
La luz roja se enciende cuando el receptor está en el modo "Standby" (en espera), siendo ésta la posición de apagado ("Off").

2. Bandeja del DISCO

3. Ventana de VISUALIZACIÓN

4. Sensor remoto: rango operativo de control a distancia.
Distancia: aprox. 7 metros, desde la parte frontal del sensor remoto.
Ángulo: aprox. 30º en cada dirección en la parte frontal del sensor remoto.

5. OPEN/CLOSE Abre y/o cierra la bandeja del disco.

6. • (▶/❚❚)PLAY/PAUSE (Reproducción/Pausa)
- **FUNC.(⁻)** Pulse este botón durante 3 segundos, después pulse varias veces para seleccionar otra función.
(DVD/CD →USB → AUX→ TV -AUDIO →PORTABLE→FM)

7.VSM Pulse **VSM** para seleccionar el sonido VIRTUAL.
- **3D STEREO** Tecnología de posicionamiento 3D en tiempo real con fuentes estéreo, optimizado para los altavoces estéreo. Los oyentes puede disfrutar de la increíble experiencia virtual de efectos envolventes en sus propios reproductores multimedia.
- **Multichannel sound** Esta característica permite cambiar el sonido del canal 5.1 al canal virtual 10.1 permitiendo escuchar el sonido de forma simultánea tanto en el altavoz de la izquierda como en el de la derecha o en el centro.

8. TUNING(-/+)/SKIP/SCAN(⏮/⏭)
Para la sintonización manual, pulse TUNNING (-/+) varias veces.
Para una sintonización automática, pulse durante aprox. dos segundos TUNNING (-/+) en el panel frontal.

9. Controlador de VOLUMEN Permite ajustar el volumen del altavoz.

10. Puerto USB Conecta el puerto USB de una memoria USB (o de un reproductor MP3, etc.) al puerto USB en la parte frontal de la unidad.

Cómo retirar el puerto USB de la unidad
1. Elija un modo de función diferente o pulse STOP (■) dos veces seguidas.
2. Retire el dispositivo USB de la unidad.

- No retire el dispositivo USB mientras está en funcionamiento.
- Los archivos de música (MP3/WMA), los archivos de imagen (JPEG) y los de vídeo se pueden reproducir.
- Esta unidad no puede utilizar un CONCENTRADOR USB.
- Tarjetas de memoria recomendadas:
  CompactFlash (CF), Micro Drive (MD), Smart Media (SM), Memory Stick (MS), Secure Digital (SD), Multimedia (MM), Memory Stick Pro (MS-Pro)
  - Compatibles con: FAT16, FAT32.
  - Utilice sólo las tarjetas de memoria recomendadas.
- Los dispositivos que precisan la instalación de programas adicionales tras conectar la unidad a un ordenador no son compatibles.
- En caso de una unidad de disco duro (HDD) de USB, asegúrese de conectar un cable de alimentación auxiliar a la unidad de disco duro para que el funcionamiento sea correcto. Se admiten hasta 2 particiones primarias de la unidad. De haber una ampliación, se admitirán hasta 4 particiones.
- Si la unidad del dispositivo USB es de dos o más, en la pantalla se visualizará una carpeta. Si quiere volver al menú inicial, tras seleccionar una carpeta, pulse RETURN (VOLVER).
- Las cámaras digitales y los teléfonos móviles no son compatibles.
- Sólo se admiten dispositivos USB 1.0/1.1 (En caso de conectar un dispositivo USB 2.0 al reproductor, este funcionará a la misma velocidad que si la unidad fuese USB 1.1)

11 Clavija PORT. IN
Uso del dispositivo PORTÁTIL.
Al conectar un dispositivo portátil de reproducción de música a la clavija "PORT IN" de este dispositivo mediante un mini-cable de estéreo de (∅3.5mm) de diámetro (no facilitado), podrá escuchar el sonido transmitido desde el dispositivo portátil a través del altavoz.

12. STOP

SPANISH

Accionar mediante el mando a distancia

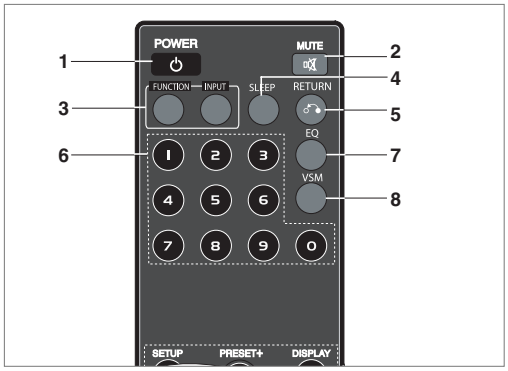

1. POWER

2. MUTE Pulse MUTE para silenciar la unidad. Puede silenciar la unidad si, por ejemplo, está hablando por teléfono.

3. • FUNCTION (FUNCIÓN) : (DVD/CD → FM)
• INPUT (ENTRADA) : (USB → AUX → TV-- AUDIO → PORTABLE)

4. SLEEP Puede configurar el receptor de DVD/CD para que se apague de forma automática en el momento indicado.
1. **Pulse SLEEP para configurar la hora deseada.** Ésta aparecerá en la ventana de visualización.
2. **Cada vez que pulse SLEEP, el ajuste cambiará en el siguiente orden:**

(DIMMER ON)→SLEEP 180 →150 →120→90 →80 → 70 → 60→ 50 → 40 → 30 → 20 →10 →(DIMMER OFF)

Nota: Puede comprobar el tiempo restante antes de que el receptor de DVD/CD se apague.
Pulse SLEEP. El tiempo restante aparecerá en la pantalla de visualización.

5. RETURN Sale del menú de configuración.

6. Botones numéricos 0 a 9 Seleccione directamente un servicio, un número de programa o seleccione las opciones numeradas.

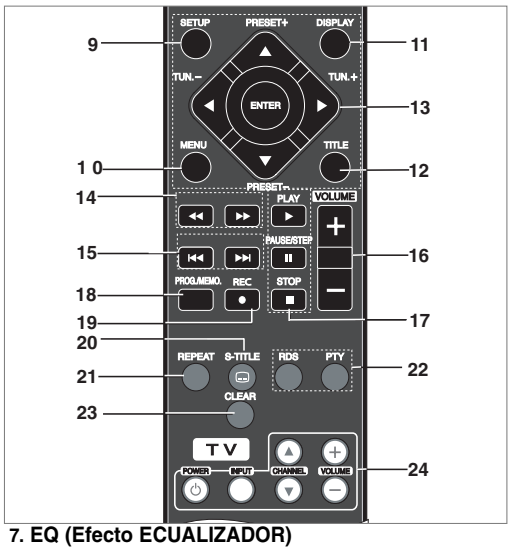

7. EQ (Efecto ECUALIZADOR)

Puede elegir 7 impresiones de sonido fijas. Cada vez que pulse el botón, el ajuste cambiará en la ventana de visualización como se indica debajo.

- **AUTO EQ :** AUTO EQ sólo funciona en los archivos MP3 que incluyen la información de Etiqueta en la función DVD o USB. (La etiqueta ID3 sólo funciona en la versión 1.)
- El archivo WMA funciona en el modo Ecualizador normal independientemente de la información de las etiquetas.

NORMAL → NATURAL →(AUTO EQ)→ POP → CLASSIC → ROCK → JAZZ → NORMAL..

8. VSM Pulse **VSM** para configurar el sonido virtual.
Puede disfrutar del sonido envolvente con sólo seleccionar uno de los campos de los sonidos programados previamente según el programa que quiera escuchar. Pulse el botón **VSM** varias veces.

- **Canal 2 :** BYPASS →VIRTUAL → ON STAGE →PLII MOVIE → PLII MUSIC → PLII MTRX→ BYPASS...
- **Canal 5.1 :** BYPASS →VIRTUAL → BYPASS

9. SETUP Accede o sale del menú de configuración.
10. MENU Accede al menú en un disco de DVD.
11. DISPLAY

1. Pulse DISPLAY para mostrar los diferentes datos acerca del disco cargado en pantalla. Los elementos visualizados difieren dependiendo del tipo de disco o del estado de la reproducción.
2. Puede seleccionar un elemento, pulsando ▲ / ▼ y cambiando, o seleccionado el ajuste al pulsar ◄ / ►.

12. TITLE Si el título actual del DVD tiene un menú, el menú del título aparecerá en la pantalla. De lo contrario, aparecerá el menú del disco.

- Título (pista) - Número del título (o pista) actual/número total de títulos (o pistas).
- Capítulo - Número del capítulo actual/número total de capítulos.
- Hora - Tiempo restante de reproducción
- Audio - Idioma o canal de audio seleccionado.
- Subtítulo - Subtítulo seleccionado.
- Ángulo - Ángulo/número total de ángulos seleccionado/s.
- Sonido - Modo de sonido seleccionado.

Nota: Si no pulsa ningún botón durante varios segundos, la pantalla visualizada desaparecerá.

13. ◄/►/▲/▼ (izquierda/derecha/arriba/abajo) Le permite seleccionar una opción en el menú.

ENTER Permite seleccionar el menú.
PRESET(▲/▼) Pulse PRESET +/- varias veces para seleccionar la emisora predeterminada que desee.
Cada vez que pulse este botón, el receptor de DVD/CD sintonizará una emisora predeterminada diferente.
Configure primero las emisoras de radio en la memoria del receptor de DVD/CD, (consulte "Configuración de las emisoras de radio").
TUN.(-/+) (◄/►) Para una sintonización manual, pulse TUN (-/+) varias veces.
Para una sintonización automática, pulse durante aprox. 2 segundos TUN (-/+) en el panel frontal.

14. SCAN(◄◄/►►) Durante la reproducción, pulse **SCAN** (◄◄ o ►►) varias veces para seleccionar la velocidad de búsqueda deseada.
DVD, DivX : ◄◄, ◄◄◄, ◄◄◄◄, ◄◄◄◄◄, o ►►, ►►►, ►►►►, ►►►►►
WMA/MP3, Audio CD : ◄◄(X2, X4, X8) o ►►(X2, X4, X8)

- **SLOW(◄◄/►►)** En el modo pausa, pulse SLOW (◄◄ o ►►) para seleccionar la velocidad requerida.
DVD : ◄II (1/2, 1/4, 1/8, 1/16) o II► (1/2, 1/4, 1/8, 1/16)
DivX : II► (1/2, 1/4, 1/8, 1/16)

15. • SKIP (I◄◄ / ►►I) Durante la reproducción, pulse SKIP (I◄◄ o ►►I) para moverse al capítulo/pista anterior o siguiente, o para volver al inicio del capítulo/pista actual. Pulse SKIP I◄◄ dos veces y brevemente para volver al capítulo/pista anterior.

16. VOLUME (+/-) Ajusta el volumen del altavoz.

17. • PLAY(►) - Permite reproducir un disco o archivo.
- Velocidad de reproducción 1.5.
DVD MP3 WMA ACD

Le permite disfrutar viendo una película o escuchando música. La velocidad 1.5 le permite ver las imágenes y escuchar el sonido de un disco con mayor rapidez que en una reproducción a velocidad normal.

1. Pulse el botón PLAY durante la reproducción normal. La pantalla aparecerá a una velocidad y con un sonido de 1.5.
2. Para volver a la reproducción normal, pulse PLAY.

- En el modo FM, seleccione MONO o STEREO pulsando el botón de reproducción.

- **PAUSE/STEP (II)** Durante la reproducción, pulse II para pausar la reproducción. ALL
Pulse II varias veces para la reproducción fotograma-a-fotograma. DVD DivX
- **STOP (■)**

18. PROG./MEMO. Accede o vuelve al menú Programa. Introduzca en el sintonizador una frecuencia de emisora de radio.

19. REC (●) - USB Direct Record

Esta función le permite grabar música a un dispositivo de almacenamiento USB conectado desde un CD DE AUDIO. Antes de realizar grabaciones USB, lea las notas recogidas en la página 16.

1.Conecte un dispositivo USB con suficiente espacio libre a un puerto USB de la unidad.
2.Seleccione un DVD/CD para grabar tras pulsar el botón FUNCTION en el mando a distancia.
AUDIO CD - Pulse ▲ / ▼ para seleccionar la pista/archivo que desee.
3. Pulse REC (●) en el mando a distancia para iniciar la grabación. "USB REC" empezará a parpadear en la pantalla.
- Al iniciar la grabación USB, el porcentaje de grabación aparecerá en pantalla durante la grabación.
4. El archivo se almacenará en CD_REC con el formato "TRK_001.mp3".
5. Para detener la grabación, pulse STOP.

Grabe un CD de audio a un dispositivo USB

Grabación de una pista: Si la grabación USB es ejecutada durante la reproducción del CD, sólo la pista será grabada en el USB.

Grabación de todas las pistas: Si presiona el botón USB Rec. al detener el CD, se grabarán todas las pistas.

Grabación de una lista programada: Para grabar las pistas que desee, el USB graba tras seleccionar las pistas presionando el botón PROG./MEMO.

20. SUBTITLE DVD DivX
Durante la reproducción, pulse SUBTITLE varias veces para seleccionar el idioma deseado para los subtítulos.

21. REPEAT Durante la reproducción, pulse REPEAT varias veces para seleccionar el modo de repetición deseado. Discos de vídeo DVD: Capítulo/Título/Desactivado, CD de audio CD, Discos DivX/MP3/WMA: Pista/Todos/Desactivado.

22. RDS/ PTY Permite ver las diferentes pantallas de las opciones RDS.

23. CLEAR Borra el número de la pista en el menú del programa.

24. TV - Control de la televisión.
El mando a distancia permite controlar el receptor de DVD/CD además de las funciones limitadas del televisor de LG. Siga las instrucciones a continuación para utilizar el televisor de LG.

Configuración de los códigos del mando a distancia de un televisor de LG.

1. Pulse el botón **POWER (TV)** y después **CHANNEL(▲/▼)** varias veces hasta que el televisor se encienda o apague.
2. Los botones **POWER (TV), CHANNEL(▲/▼), VOLUME (+/-),** e **INPUT** del mando a distancia se utilizan para accionar la televisión de LG.

Nota: si el mando a distancia de una televisión de LG no funciona, inténtelo con otro código o utilice el mando a distancia original facilitado con el televisor de LG. (LG y Gold Start). Debido a la variedad de códigos utilizados por los fabricantes, NUESTRA COMPAÑÍA no garantiza que el mando a distancia sea compatible con cada modelo de televisor de LG.

SPANISH

Configuración

Parámetros iniciales

Con el menú de configuración, puede efectuar varios ajustes en opciones tales como la imagen y el sonido. Asimismo, puede configurar, entre otras cosas, un idioma para los subtítulos y el menú de configuración. Para conocer más detalles sobre cada opción del menú de configuración, véanse las páginas 9 a 11.

1 LANGUAGE (IDIOMA) - Menu Language (Menú Idioma) / Disc Audio / Subtitle / Menu (Disco de audio / Subtítulos / Menú)
2 DISPLAY (PANTALLA) - TV Aspect (Aspecto del televisor) / Display Mode (Modo de visualización) / Progressive Scan (Barrido progresivo) / TV Output Select (Selección de salida del televisor)
3 AUDIO - 5.1 Configuración del altavoz / DRC (Control dinámico de rango) / Vocal
4 BLOQUEO - Indice / Contrasena (Código de seguridad) / Código de área
5 OTROS - Registro DivX (R) VOD / REC Bitrate

Para entrar y salir del menú:
Pulse SETUP para entrar en el menú. Pulsando de nuevo SETUP volverá a la pantalla inicial.

Para pasar a la categoría siguiente:
Pulse ► en el mando a distancia.

Para volver a la categoría anterior:
Pulse ◄ en el mando a distancia.

Funcionamiento general

1. Pulse SETUP. Aparecerá el menú de configuración.
2. Utilice los botones ▲ / ▼ para seleccionar la opción deseada y pulse ► para pasar a la segunda categoría. La pantalla muestra la configuración actual de la opción elegida, así como los parámetros alternativos.
3. Utilice los botones ▲ / ▼ para seleccionar la segunda opción deseada y pulse ► para pasar a la tercera categoría.
4. Utilice los botones ▲ / ▼ para seleccionar la configuración deseada y pulse ENTER para confirmar su elección. Algunas opciones requieren pasos adicionales.
5. Pulse SETUP o PLAY para salir del menú de configuración.

LANGUAGE (IDIOMA)

Menu Language (Menú Idioma) Seleccione el idioma a utilizar en el menú de configuración y en la visualización en pantalla.

Disc Audio / Subtitle / Menu (Disco de audio/Subtítulos/Menú)

Seleccione el idioma que prefiere para la pista de audio (disco de audio), los subtítulos y el menú del disco.

Original – Hace referencia al idioma original en el que se grabó el disco.

Other – Para seleccionar otro idioma, pulse los botones numéricos y después ENTER para seleccionar el número de 4 dígitos correspondiente según la lista de códigos de idiomas facilitada en la página 14. Si introduce un código de idioma incorrecto, pulse CLEAR para borrarlo.

DISPLAY (PANTALLA)

TV Aspect (Aspecto del televisor)

4:3 – Indica cuando el aspecto estándar del televisor 4:3 está conectado

16:9 – Indica cuando el ancho 16:9 del televisor está conectado.

Display Mode (Modo de visualización) El ajuste de modo de visualización funciona sólo cuando el modo Aspecto del televisor está configurado en "4:3".

Letterbox (Pantalla ancha) Visualiza una imagen más ancha con bandas de color negro en la parte superior e inferior de la pantalla.

Panscan (Pantalla completa) Visualiza automáticamente la imagen ancha en la totalidad de la pantalla recortando las partes que no se adaptan.

Progressive Scan (Barrido progresivo) El barrido progresivo ofrece imágenes de calidad óptima con menos parpadeo. Si está utilizando las clavijas del componente de vídeo para la conexión a un televisor o a un monitor compatible con la señal de barrido progresivo, configure la opción [Progressive Scan] en [On]. Después pulse ENTER.

- Si no pulsa ENTER en los primeros 10 segundos, se posicionará en [OFF].
- Si no dispone de borrado progresivo en su televisor, el modo de activación [On] correspondiente a esta función no aparecerá en la pantalla (por lo tanto, pulse durante aprox. 5 segundos el botón STOP. Así, cambiará a [OFF].)

TV Output Select (Selección de salida del televisor)

Seleccione una opción de acuerdo con el tipo de conexión del televisor.

[YPbPr]: cuando su televisor esté conectado a las clavijas COMPONENT/PROGRESIVE SCAN en la unidad.

[RGB]: cuando su televisor esté conectado a la clavija SCART.

- Cuando esté en RGB, la clavija COMPONENT OUT no estará activa.
- Cuando esté activado el barrido progresivo, el modo de selección de salida del televisor estará inactivo.

AUDIO

Cada disco DVD cuenta con varias opciones de salida de audio. Configure las opciones de AUDIO del reproductor según el tipo de sistema de audio que utilice.

5.1 Configuración del altavoz

Realice los siguientes ajustes siguientes para el canal decodificador 5.1 envolvente incorporado

1. Presione ENTER y aparecerá en menú de configuración del altavoz 5.1.
2. Utilice ◄ / ► para seleccionar el altavoz deseado.
3. Ajuste las opciones utilizando los botones ▲ / ▼ / ◄ / ►.
4. Tras el ajuste, regrese al menú anterior presionando el botón RETURN.

Selección de altavoz

Seleccione el altavoz que desea ajustar. [Altavoces frontales (izquierda), altavoces frontales (derecha), altavoz central(central), SubWoofer(SubWoofer), altavoces posteriores (derecha), altavoces posteriores (izquierda)]

Nota: Ciertas configuraciones de bocinas están prohibidas por el acuerdo de licencia para Dolby Digital.

Tamaño: Dado que los parámetros de las bocinas están fijos, no puede cabiarlos.

Volume: Oprima ◄ / ► para ajustar el nivel de salida de la bocina seleccionada. (-6dB ~ 6dB)

Distancia : Si usted conectó altavoces a su receptor de DVD/CD, fijar la distancia permite a los altavoces conocer a qué distancia debe viajar el sonido para alcanzar su punto de escucha determinado . Esto permite que el sonido de cada altavoz llegue al mismo tiempo al oyente.

Presione ◄ / ► para ajustar la distancia del altavoz seleccionado.

Prueba

Presione ◄ / ► para comprobar las señales de cada altavoz. Ajuste el volumen para coincidir con el volumen de las señales de prueba memorizadas en el sistema.

Frontal izquierdo (I) → Central → Frontal derecho (D) → Posterior derecho (D) → Posterior izquierdo (I) → SubWoofer

DRC (Control dinámico de rango)

Permite que el sonido sea más claro al bajar el volumen (sólo en Dolby Digital). Para obtener este efecto, seleccione [On].

Vocal

Configure la opción Vocal en [On] sólo cuando esté reproduciendo un DVD de karaoke con múltiples canales. Los canales de karaoke de un disco se mezclarán con el sonido estéreo normal.

BLOQUEO

Indice Presionar Enter ajustará el reproductor en modo Barrido progresivo.

1. Seleccione "Indice" en el menú de BLOQUEO y pulse ►.
2. Para acceder a las opciones LOCK (de bloqueo), deberá introducir la contraseña que ha creado. Si aún no ha introducido una contraseña, se le solicitará que lo haga.

Introduzca una contraseña y presione ENTER. Introdúzcalo de nuevo y presione ENTER para verificarlo. Si ha cometido un error antes de presionar ENTER, presione CLEAR.

3. Elija una clasificación del 1 al 8 utilizando los botones ▲ / ▼.
   Indice 1-8: La clasificación uno (1) es la que tiene más restricciones y la ocho (8) la que menos.
   Desbloqueo: Si selecciona la opción de desbloqueo, el control parental no estará activado y el disco se reproducirá en su totalidad.
4. Pulse ENTER para confirmar la clasificación elegida, a continuación, pulse SETUP para salir del menú.

Contrasena (Código de seguridad)

Puede introducir o cambiar la contraseña.

1. Seleccione Contraseña en el menú LOCK y, a continuación, presione ►.
2. Siga el paso 2 como se ha indicado (Clasificación).

Si desea cambiar la contraseña, presione ENTER cuando la opción “Change” esté resaltada. Introduzca su antigua contraseña y, a continuación, introduzca y verifique su nueva contraseña.

3. Presione SETUP para salir del menú.

Si olvida su contraseña

Si olvidara su contraseña, podrá borrarla siguiendo estos pasos:

1. Presione SETUP para acceder al menú Setup.
2. Introduzca el número de 6 dígitos “210499” y presione ENTER. La contraseña ha sido eliminada.

Código de área

Introduzca el código del área cuyos estándares se utilizaran para clasificar el disco de vídeo DVD, consultando la lista de la página 14.

1. Seleccione "Código de área" en el menú de BLOQUEO y pulse ►.
2. Siga el paso 2 como se muestra en el párrafo anterior (régimen).
3. Elija el primer carácter utilizando los botones ▲ / ▼.
4. Presione ► y seleccione el segundo carácter mediante los botones ▲ / ▼.
5. Pulse ENTER para confirmar el Código de área que haya elegido.

OTROS

Registro DivX (R) VOD

Le proporcionamos el código de registro DivX® VOD (Televisión a la carta) que le permitirá alquilar y comprar vídeos mediante el servicio DivX® VOD. Para obtener más información, visite www.divx.com/vod.

1. Seleccione la opción “DivX(R) VOD” y presione ►.
2. Presione ENTER mientras “Select” está seleccionado y aparecerá el código de registro. Emplee el código de registro para adquirir o alquilar vídeos del servicio VOD de DivX® VOD en www.divx.com/vod Siga las instrucciones y descargue el vídeo a un disco para la reproducción en ésta unidad.
3. Presione ENTER para salir.

Nota : Todos los vídeos descarados de DivX® VOD sólo podrán reproducirse en ésta unidad.

REC Bitrate : Permite configurar la velocidad de grabación USB en 96kbps o en 128kbps, (consulte la página 9).

SPANISH

Fijación del cronómetro para dormir

Usted puede preseleccionar 50 emisoras de FM. Antes de la sintonización, asegúrese de haber reducido el volumen.

1. Presione FUNCTION en el mando a distancia hasta que “FM” aparezca en la ventada de visualización.
2. Pulse durante unos dos segundos TUN. (+/-) hasta que la indicación de frecuencia empiece a cambiar, después suelte el botón. La búsqueda se detiene cuando el receptor de DVD/CD sintoniza una emisora.
3. Pulse PROG./MEMO en el mando a distancia.
   En la ventana de visualización empezará a parpadear un número predeterminado.
4. Pulse PRESET +/- en el mando a distancia para seleccionar el número predeterminado que desee.
5. Pulse de nuevo PROG./MEMO en el mando a distancia. La emisora se guardará.
6. Repita los pasos 3 al 6 para guardar más emisoras.

Sintonizar una estación con una señal débil

Presione TUN (-/+) repetidamente en el paso 3 para sintonizar manualmente la emisora.

Para limpiar todas las estaciones memorizadas

Presione y sostenga PROG/MEMO. en el panel frontal por dos segundos, aparecerá borrar “ERASE ALL” en la pantalla. Luego presione PROG/MEMO. otra vez y se borrarán todas las estaciones preseleccionadas.

- Si ha introducido por error el modo "ERASE ALL" y no desea borrar la memoria, no pulse ninguna tecla. Tras unos segundos, "ERASE ALL" desaparecerá de la pantalla y pasará a modo normal.

Nota : Si todas las estaciones han sido ya introducidas, el mensaje FULL (LLENO) aparecerá en el visor de la ventana por un momento y luego centelleará un número programado. Para cambiar el número programado, siga los pasos 5-6 como más arriba.

Reproducción de un CD de audio o un archivo MP3/WMA/JPEG/DivX

Reproducción de un CD de audio o un archivo MP3/WMA

Esta unidad puede reproducir CDs de audio o archivos MP3/WMA.

MP3/ WMA/ CD de audio

Una vez insertado un archivo MP3/WMA o CD de audio, aparecerá un menú en la pantalla de TV. Presione ▲ / ▼ para seleccionar una pista/archivo y presione PLAY o ENTER para iniciar la reproducción. Usted puede utilizar funciones variables de reproducción. Consulte las páginas 7, 8 y 9.

ID3 TAG

Si reproduce un archivo que contenga información, como los títulos de las pistas, podrá verla pulsando DISPLAY.
[Song, Artist, Album, Genre, Comment]

Consejos:

- Pulse MENU para ir a la página siguiente.
- En un CD mixto que contenga archivos MP3/WMA y JPEG, puede cambiar del menú MP3/WMA al de JPEG. Pulse TITLE y se marcará MUSIC o PHOTO en la parte superior del menú.
- AUTO EQ se utiliza en los archivos WMA/MP3 en la función DVD/CD, USB.

Reproducción programada

La función de programación le permite almacenar sus pistas favoritas de cualquier disco en la memoria del reproductor. Un programa puede contener 30.

1. Inserte un disco. En los CDs de audio y discos MP3/MWA:
2. Seleccione una pista de la "Lista", y después pulse PROG./MEMO. El icono "" aparecerá en la ventana de visualización; después, pulse ENTER para colocar la pista seleccionada en la lista programada. Repita este paso para añadir más pistas a la lista.
3. Seleccione la pista que quiere empezar a reproducir en la lista programada. Pulse MENU para desplazarse a la página siguiente.
4. Pulse PLAY o ENTER para empezar. La reproducción se iniciará en el orden en el que se programaron las pistas. La reproducción se detendrá cuando todas las pistas de la lista se hayan reproducido una vez.
5. Para reanudar la reproducción normal de las pistas programadas, seleccione una pista de la lista del CD de audio (o del archivo MP3/WMA) y después pulse PLAY.

Repetición de las pistas programadas

1. Pulse REPEAT cuando reproduzca un disco. Aparecerá el icono de repetición.
2. Pulse REPEAT para seleccionar el modo de repetición deseado.
   - TRACK (PISTA): repetición de la pista actual.
   - ALL (TODOS): repetición de todas las pistas de la lista programada.
   - OFF (Sin reproducción): no se realizará la repetición de la reproducción.

Borrar una pista de la lista programada

1. Utilice ▲ ▼ para seleccionar la pista que quiere eliminar de la lista programada.
2. Pulse CLEAR para su borrado. Repita este paso para borrar otras pistas de la lista creada.

Borrar la lista programada completa.

Presione PROG./MEMO. y, a continuación, aparecerá el icono "".

Utilice ▲ / ▼ para seleccionar "Clear All", opción que le permitirá borrar todas las pistas; después pulse ENTER para su confirmación.

Nota:

- Los programas también se borran al retirar el disco.
- Durante la reproducción, la opción AUTO SKIP no es compatible.

Visionado de un disco JPEG

Esta unidad puede reproducir discos con archivos JPEG.
Antes de la reproducción de grabaciones JPEG, lea las notas sobre este tipo de grabación en la página 16.

1. Introduzca un disco y cierre la bandeja.
   El menú de PHOTO aparecerá en pantalla del televisor.
2. Pulse ▲ / ▼ para seleccionar una carpeta y ENTER.
   Aparecerá una lista de archivos de la carpeta. Si se encuentra en una lista de archivos y desea regresar a la lista de carpetas, utilice los botones ▲ / ▼ del mando a distancia para seleccionar y pulse ENTER.
3. Si desea ver un archivo particular, pulse ▲ / ▼ para marcarlo y ENTER o PLAY.
   Mientras ve un archivo, puede pulsar STOP para ir al menú anterior (menú JPEG).

Consejo :

Existen 3 opciones de velocidad de diapositiva : > (Lenta), >> (Normal), >>> (Rápida). Utilice ▲ ▼ ◄ ► para resaltar la Velocidad. Después, utilice ◄ / ► para seleccionar la opción que desea utilizar, después presione ENTER.

Mostrar (Proyección de diapositivas)

Utilice los botones ▲ ▼ ◄ ► para marcar la opción de proyección de diapositivas y pulse ENTER.

Imagen congelada

1. Pulse PAUSE/STEP durante la proyección de diapositivas. El reproductor pasará al modo de PAUSA.
2. Para volver a la proyección de diapositivas, pulse PLAY o pulse de nuevo PAUSE/STEP.

Escuchar música durante una presentación de diapositivas:

Puede escuchar música durante una presentación de diapositivas, si el disco contiene archivos de música y fotos. Utilice los botones ▲ /▼ /◄ /► para seleccionar el icono y después, pulse ENTER para iniciar la presentación.

- Durante la reproducción de un álbum de fotografías con música (PHOTO ALBUM) no podrá ajustar el modo de sonido ni el sonido VIRTUAL.

Desplazamiento a otro archivo

Pulse SKIP (I◄◄ o ►►I) una vez durante la visualización de una imagen para desplazarse al archivo siguiente o al anterior.

Giro de una imagen

Pulse ▲ /▼ durante la visualización de una imagen para girarla hacia la derecha o hacia la izquierda, según desee.

Reproducción de un archivo DivX

El receptor de DVD/CD le permite reproducir un archivo DivX de un dispositivo USB o disco DivX.

1. Inserte el disco y cierre la bandeja. El menú MOVIE (PELÍCULA) aparecerá en la pantalla del televisor.
2. Pulse ▲ / ▼ para seleccionar una carpeta y después pulse ENTER. Aparecerá una lista de archivos en la carpeta seleccionada. Si está en una lista de archivos y quiere volver a la lista de carpetas, utilice los botones ▲ / ▼ del mando a distancia para seleccionar y después pulse ENTER.
3. Si quiere ver un archivo concreto, pulse ▲ / ▼ para seleccionar el archivo y después pulse ENTER o PLAY.
4. Pulse STOP para salir.

Sugerencias:

- Pulse MENU para desplazarse a la página siguiente.
- En un CD con archivos MP3/WMA, JPEG y DivX, puede elegir entre el menú de música (MUSIC), fotografías (PHOTO) o películas (MOVIE). Seleccione el título en TITLE y después elija entre MUSIC, PHOTO o MOVIE en la parte superior del menú.

Notas:

- Asegúrese de seleccionar el modo "SUBTITLE ON" pulsando el archivo de subtítulos cada vez que reproduzca un archivo DivX.
- Cuando los subtítulos estén disponibles en más de dos idiomas, los subtítulos originales serán los únicos disponibles.
- No se puede ajustar el modo de sonido ni el sonido VIRTUAL [VSM] durante la reproducción de un archivo DivX.

Aviso en la visualización de subtítulos en archivos DivX

Si los subtítulos no se visualizan correctamente durante la reproducción, pulse durante aprox. 3 segundos el botón S-TITLE, después pulse S-TITLE para seleccionar otro código de idioma hasta que los subtítulos se visualicen correctamente.

Características adicionales

Búsqueda por tiempo DVD DivX

Para iniciar la reproducción en cualquier momento seleccionado del disco:

1. Pulse DISPLAY durante la reproducción.
2. Pulse ▲ / ▼ para seleccionar el icono del tiempo y "--:--:--" aparecerá.
3. Introduzca el tiempo de inicio requerido en horas, minutos y segundos de izquierda a derecha. En caso de que introduzca un número equivocado, pulse CLEAR y borre los números que haya introducido. A continuación, introduzca los números correctos.
4. Pulse el botón ENTER para confirmar. La reproducción se iniciará a partir del momento seleccionado

Salvapantallas

El salvapantallas aparece cuando el reproductor de DVD se encuentra en la posición de parada durante unos cinco minutos.

Memoria de la última escena DVD ACD

Este reproductor memoriza la última escena del último disco que vio. La escena permanece en la memoria incluso si retira el disco o apaga el reproductor. Si carga un disco que tiene la escena memorizada, ésta reaparecerá de forma automática.

Nota : Este reproductor no memoriza la escena de un disco cuando si apaga el reproductor antes de comenzar la reproducción del disco.

Selección de Sistema

Debe seleccionar un modo de sistema adecuado para su equipo de TV. Si la indicación NO DISC aparece en pantalla, mantenga presionado **PAUSE/STEP** durante más de 5 segundos en el mando a distancia para poder seleccionar un sistema (PAL, NTSC o AUTO).

- Cuando el sistema seleccionado no coincida con el sistema de su TV, es posible que no se visualice en la pantalla un cuadro de color normal.

NTSC: Seleccionar cuando el receptor DVD/CD esté conectado a una TV- NTSC.

PAL: Seleccionar cuando el receptor DVD/CD esté conectado a una TV- PAL.

AUTO: Seleccionar cuando el receptor DVD/CD esté conectado a una TV multisistema.

SPANISH

Operación del RDS

Esta unida está equipada con RDS (Radio Data System), que aporta una amplia gama de información a la radio FM. El RDS, utilizado ahora en muchos países, es un sistema para transmitir las señales de llamada de las emisoras.

Sintonización RDS

Cuando se sintoniza una emisora FM y ésta contiene datos RDS, la unidad muestra de manera automática las señales de llamada de la emisora.

1. Pulse **FUNCTION** para seleccionar el modo FM.
2. Pulse TUN (-/+) para seleccionar la emisora deseada. Al recibirse la transmisión RDS, la pantalla muestra el nombre de servicio del programa (PS).
3. Pulse RDS para recordar la frecuencia.

Opciones RDS

El sistema RDS es capaz de transmitir una amplia variedad de información además de la señal de llamada inicial que aparece la primera vez que se sintoniza una emisora. En condiciones normales, el sistema RDS mostrará el nombre de la emisora, la red de emisión o las letras de llamada. Si pulsa el botón **RDS** situado en el panel frontal, podrá visualizar los distintos tipos de datos que haya en la secuencia:

(PS → FREQUENCY → PTY → RT → CT)

Nota :

Algunas estaciones RDS pueden decidir no incluir algunas de estas características adicionales. Si la emisora no está transmitiendo los datos solicitados para la función seleccionada, la pantalla mostrará alguno de los siguientes mensajes: **PTY NONE, RT NONE, CT NONE, PS NONE**

Búsqueda de programas (PTY)

Podrá buscar un tipo específico de programa siguiendo los pasos que se indican a continuación:

1. Presione repetidamente el botón FUNCTION para seleccionar el modo FM.
2. Presione **PTY** en el mando a distancia, la pantalla mostrará el último PTY en uso.
3. Presione repetidamente **PTY** para seleccionar el PTY deseado.
4. Cuando PTY esté seleccionado, presione **TUN (-/+)**. La unidad entrará en un modo automático de búsqueda. La búsqueda cesará al sintonizar una estación.

Referencias

Códigos del idioma

Utilice esta lista para introducir el idioma deseado en los parámetros iniciales siguientes. Audio Del disco, Subtítulos Del disco, Menú Del disco.

Idioma	Código	Idioma	Código	Idioma	Código	Idioma	Código
Abjaso	6566	Fiji	7074	Lingala	7678	Singalés	8373
Afaro	6565	Finlandés	7073	Lituano	7684	Eslovaco	8375
Afrikáans	6570	Francés	7082	Macedonio	7775	Esloveno	8376
Albanés	8381	Frisio	7089	Malagasy	7771	Somalí	8379
Amárico	6577	Gallego	7176	Malayo	7783	Español	6983
Árabe	6582	Georgiano	7565	Malayalam	7776	Sudanés	8385
Armenio	7289	Alemán	6869	Maltés	7784	Suahili	8387
Asamés	6583	Griego	6976	Maorí	7773	Sueco	8386
Aymara	6588	Groenlandés	7576	Marathi	7782	Tagalo	8476
Azerbaijano	6590	Guaraní	7178	Moldavo	7779	Tajik	8471
Basquiro	6665	Gujarati	7185	Mongol	7778	Tamil	8465
Eusquera	6985	Hausa	7265	Nauru	7865	Tártaro	8484
Bengalí; Bangla	6678	Hebreo	7387	Nepalí	7869	Telugu	8469
Bhután	6890	Hindi	7273	Noruego	7879	Tailandés	8472
Bihari	6672	Húngaro	7285	Oriya	7982	Tibetano	6679
Bretón	6682	Islandés	7383	Punjabi	8065	Tigrinya	8473
Búlgaro	6671	Indonesio	7378	Pashto, Pushto	8083	Tongo	8479
Burmese	7789	Interlingua	7365	Persa	7065	Turco	8482
Bielorruso	6669	Irlandés	7165	Polaco	8076	Turkmenistán	8475
Camboyano	7577	Italiano	7384	Portugués	8084	Twi	8487
Catalán	6765	Japonés	7465	Quechua	8185	Ucraniano	8575
Chino	9072	Javanés	7487	Retorromano	8277	Urdu	8582
Corso	6779	Canarés	7578	Rumano	8279	Uzbeco	8590
Croata	7282	Cachemiro	7583	Ruso	8285	Vietnamita	8673
Checoslovaco	6783	Kazakh	7575	Samoano	8377	Volapuk	8679
Danés	6865	Kirguizo	7589	Sánscrito	8365	Galés	6789
Holandés	7876	Coreano	7579	Gaélico escocés	7168	Wolf	8779
Inglés	6978	Kurdo	7585	Serbio	8382	Xhosa	8872
Esperanto	6979	Lao	7679	Serbo-croata	8372	Yiddish	7473
Estonio	6984	Latín	7665	Shona	8378	Yoruba	8979
Faroés	7079	Letón	7686	Sindhi	8368	Zulú	9085

Códigos de área

Seleccione un código de área de ésta lista.

País	Código	País	Código	País	Código	País	Código
Afganistán	AF	Etiopía	ET	Malasia	MY	Arabia Saudita	SA
Argentina	AR	Fiji	FJ	Maldivas	MV	Senegal	SN
Australia	AU	Finlandia	FI	Méjico	MX	Singapur	SG
Austria	AT	Francia	FR	Mónaco	MC	República de Eslovaquia	SK
Bélgica	BE	Alemania	DE	Mongolia	MN	Eslovenia	SI
Bhután	BT	Gran Bretaña	GB	Marruecos	MA	Sudáfrica	ZA
Bolivia	BO	Grecia	GR	Nepal	NP	Corea del Sur	KR
Brasil	BR	Groenlandia	GL	Países Bajos	NL	España	ES
Camboya	KH	Islas Heard y McDonald	HM	Antillas Holandesas	AN	Sri Lanka	LK
Canadá	CA	Hong Kong	HK	Nueva Zelanda	NZ	Suecia	SE
Chile	CL	Hungría	HU	Nigeria	NG	Suiza	CH
China	CN	India	IN	Noruega	NO	Taiwán	TW
Colombia	CO	Indonesia	ID	Omán	OM	Tailandia	TH
Congo	CG	Israel	IL	Pakistán	PK	Turquía	TR
Costa Rica	CR	Italia	IT	Panamá	PA	Uganda	UG
Croacia	HR	Jamaica	JM	Paraguay	PY	Ucrania	UA
República Checa	CZ	Japón	JP	Filipinas	PH	Estados Unidos	US
Dinamarca	DK	Kenia	KE	Polonia	PL	Uruguay	UY
Ecuador	EC	Kuwait	KW	Portugal	PT	Uzbekistán	UZ
Egipto	EG	Libia	LY	Rumanía	RO	Vietnam	VN
El Salvador	SV	Luxemburgo	LU	Federación Rusa	RU	Zimbabwe	ZW

Solución de problemas

Compruebe la siguiente guía para la posible causa de un problema antes de contactar al servicio .

Problema	Causa	Solución
No hay energía eléctrica.	• El cable eléctrico está desconectado.	• Asegure el enchufe del cable de energía eléctrica en el toma de correinte de la pared.
La energía eléctrica está conectada, pero el receptor DVD/CD no funciona.	• No hay disco insertado.	• Inserte un disco. (Compruebe que el DVD o, indicador de CD de audio en el display de DVD está encendido.)
No hay imagen	• El TV no está programado para recibir la señal de salida del DVD.	• Seleccione el modo de entrada adecuado de vídeoen el TV de modo que la imagen del receptor DVD/CD aparezca en la pantalla del TV.
	• La conexión del cable de video no está asegurado.	• Asegure la conexion del vídeo cable en los enchufes.
	• La energía eléctrica del TV está apagada.	• Encienda el TV.
No hay sonido o tan sólo se oye un sonido de muy bajo nivel .	• El equipo conectado con el cable de cable de audio no está programado para recibir la señal de salida de DVD	• Seleccione el modo correcto de entrada del receptor de audio para que pueda escuchar el sonido del receptor DVD/CD.
	• Los cables de audio are no tienen una connexion segura.	• Ajuste el cable de audio en sus enchufes para asegurarlos.
	• La energía del equipo conectado con the cable de audio está cortada.	• Conecte el equipo con el cable de audio.
	• El cable de connexion de audio está dañado	• Reemplacelo con uno nuevo
La reproducción de la imagen es pobre.	• El disco está sucio.	• Limpie el disco
El receptor DVD/CD no inicia la reproducción.	• No hay discos insertados.	• Inserte un disco. (Compruebe que el DVD, o indicador de CD de audio en el display del DVD esté encendido.)
	• Un disco no reproduciblre está insertado.	• Inserte un disco reproducible . (Compruebe el tipo de disco, el sistema de color y Código regional.)
	• El disco está colocado al revés.	• Coloque el disco con el lado reproductor hacia abajo.
	• El disco no está colocado dentro de la guía.	• Coloque el disco sobre la bandeja correctamente dentro de la guía
	• El disco está sucio.	• Limpie el disco
	• Un menú está en la pantalla del TV.	• presione the SET-UP botón to turn off the pantalla del menú
	• El nivel de calificación está determinado.	• Cancele la función Calificación o cambie el nivel de calificación.
Severe hum o noise is heard.	• El disco está sucio.	• Limpie el disco
	• Los altavocesy componentes están conectados deficientemente.	• Asegure la conexión de los altavoces y componentes.
	• El receptor DVD/CD está colocado muy cerca del TV.	• Aleje su TV de los components de audio.
Las estaciones de radio no pueden ser sintonizadas	• La antena está mal orientada o conectada deficientemente.	• Asegure la antena
		• Ajuste las antenas y conecte auna antena externa si es necesario
	• La señal "fuerza" de las estaciones es demasiado débil (al sintonizar con sintonía automática).	• Sintonice la estación manualmente
	• Las estaciones no han sido preprogramadas o estaciones preprogramadas han sido limpiadas (cuando se sintoniza por escaneado estaciones prefijadas).	• Preprograme las estaciones (página 11).
El control remoto no funciona adecuadamente	• El control remoto no está apuntado al del sensor remoto del receptor DVD/CD.	• Apunte el control remoto en el sensor remoto del receptor DVD/CD.
	• El control remoto está demasiado lejos del receptor DVD/CD.	• Opere el control remoto dentro de aproximadamente 23 pies (7 m).
	• Hay un obstáculo en el entre el control remoto y el receptor DVD/CD.	• Quite el obstáculo
	• Las baterías en el control remoto están exhaustas.	• Reemplace las baterias con otras nuevas.
Visualizador del panel delantero demasiado oscuro.	• No se muestra nada en el visualizador del panel delantero.	• Pulse SLEEP(Dimmer) en el mando a distancia.

La compatibilidad de un disco MP3/WMA en este reproductor se limita a lo siguiente:

- Sampling frequency: within 8 - 48 kHz (MP3), within 22.05 - 48kHz (WMA)
- Tasa de bits: comprendida entre 8 y 320 kbps (MP3), 32 a 256 kbps (WMA).
  Versiones compatibles: V2, V7, V8, V9.
- Extensiones de archivos: ".mp3" y ".wma".
- Formato de archivo CD-ROM: ISO9660.
- Recomendamos que se utilice Easy-CD Creator, para la creación de un sistema de archivos según el estándar ISO 9660.
- El número total de caracteres del nombre del archivo: no debe ser superior a 8 (excluyendo la extensión del archivo: .mp3/.wma).
- No deben incluir caracteres especiales como: /, ?, *, :",<>, l, etc.
- El número total de archivos de un disco debe ser inferior a 650.
- Este reproductor no admite archivos con extensiones .bmp. .zip, etc.
- En caso de especificaciones, el archivo será omitido y se pasará automáticamente al siguiente durante la reproducción de archivos en orden.

Los clientes no deben olvidar que necesitan un permiso para la descarga de archivos MP3/WMA y música de Internet. Nuestra empresa no tiene ninguna obligación de garantizar dicho permiso. El permiso siempre estará vinculado al propietario de los derechos de autor.

La compatibilidad de un disco JPEG en este reproductor se limita a lo siguiente:

- JPEG normal - Máx. píxeles de ancho: 8.902 píxeles
- JPEG progresivo - Máx. píxeles de ancho: 1609 píxeles
- Número máximo de archivos: 650.
- Algunos discos puede que no se reproduzcan por tener un formato de grabación diferente o según el estado del disco.
- Archivos de extensión ".jpeg".

La compatibilidad de un disco DivX en este reproductor se limita a lo siguiente:

- Resolución disponible: comprendida entre 720 x 576 (An. x Al.) píxeles.
- El nombre del archivo DivX no debe exceder los 45 caracteres.
- En caso de no poder indicar el código del archivo DivX, la marca "_" aparecerá en la pantalla.
- **El ritmo de representación de fotos será inferior a 30 fps (cuadros por segundo).**
- **Si la estructura del audio y del vídeo de los archivos grabados no está interconectada, se transmitirá el vídeo o el audio.**
- **Archivo DivX reproducible:** ".avi ", ".mpg ", ".mpeg ", ".divx"
- **Formato de subtítulos reproducible:** SubRip(*.srt/*.txt), SAMI (*.smi), SubStation Alpha (*.ssa/*.txt), MicroDVD (*.sub/*.txt), SubViewer 2.0 (*.sub/*.txt), VobSub (*.sub)
- **Formato de códec reproducible:** DIVX3.xx ", "DIVX4.xx ","DIVX5.xx ", "MP43 ", "3IVX ".
- **Formato de audio reproducible:** "AC3 ", "DTS ", "PCM ", "MP3 ", "WMA ".
- Frecuencia de muestreo: comprendida entre 32 y 48 kHz (MP3) y entre 24 y 48 kHz (WMA).
- Tasa de bits: comprendida entre 32 y 320 kbps (MP3), y 40 a 192 kbps (WMA).
- Máx. tasa de bits: USB: 4 Mbps, CD: 4 Mbps, DVD: 7 Mbps
- Los discos formateados en el sistema de archivos LFS, no se podrá reproducir en esta unidad.
- Si el nombre del archivo de película es diferente al del subtítulo, durante la reproducción de un archivo DivX, puede que los subtítulos no aparezcan.
- Si reproduce un archivo DivX diferente de las especificaciones DivX, es posible que no funcione con normalidad.

La grabación USB con este reproductor está limitada como se indica a continuación:

Nota:

- Cuando detenga la grabación durante la reproducción, el archivo que ha grabado en ese momento se guardará.
- Las unidades externa HDD, lectores de tarjetas, dispositivos de bloqueo o reproductores MP3 son unidades no compatibles.
- Si graba más de 648 en la carpeta CD_REC, la indicación “ERROR” aparecerá en pantalla.
- En el estado de disco SACD, CD-G o DTS, no se activará la grabación USB.
- Durante la grabación USB, no podrá escuchar la música y no funcionarán algunas teclas, a excepción de POWER, STOP y SLEEP.
- Si retira la alimentación del dispositivo durante la grabación, no será posible reproducir un archivo MP3 almacenado o tal vez no sea posible formar un archivo.
- El tiempo de grabación USB se puede diferenciar según la velocidad de escritura del dispositivo.
- Durante la grabación, no se pueden cambiar ni la función ni el volumen.
- Antes de iniciar la grabación USB, el modo de sonido elegido vuelve a BYPASS tras la grabación USB.
- El puerto USB de la unidad no se puede conectar al PC. La unidad no se puede utilizar como dispositivo de almacenamiento.
- La opción "USB record" está disponible en 20 Hz a 16 kHz.

Especificaciones

General

Tipo de corriente	Consulte la etiqueta principal
Consumo de energía	Consulte la etiqueta principal
Peso	2.5 kg
Dimensiones externas (Ancho x Alto x Largo)	360 x 62 x 305 mm
Condiciones de operación	Temperatura: desde 5°C hasta 35°C, Estado de operación: Horizontal
Humedad para operación	5% a 85%

Amplificador

Modo envolvente	Front: 45 W + 45 W (Potencia de salida nominal 30 W, THD 10 %) Centre*: 45 W Surround*: 45 W + 45 W (Potencia de salida nominal 30 W, 4 Ω a 1 kHz, THD 10 %) Subwoofer*: 75 W (Potencia de salida nominal 60 W, 8 Ω a 30 Hz, THD 10 %)

Altavoces

	SH33SD-S	SH33SD-W
Impedancia	4 Ω	8 Ω
Dimensiones netas (anchoxaltoxprofundo)	99 x 114 x 86 mm	156 x 325 x 320 mm
Peso neto (1EA)	0.35 kg	3.5 kg
Transmisor inalámbrico (W93-T)	Salida de transmisión	2.4GHz
	Tipo de corriente	DC 7.5V MAX
Receptor inalámbrico (W93-R)	Tipo de corriente	Consulte la etiqueta del Receptor inalámbrico
	Consumo de energía	Consulte la etiqueta del Receptor inalámbrico
	Salida de recepción	2.4GHz

Los diseños y las especificaciones están sujetos a cambios sin aviso previo.