FB162_AG_GER_MFL37200188

Mini-Heimkinosystem

BENUTZERHANDBUCH

MODELL: FB162

FB162-A0U/D0U/X0U
FBS162V

Lesen Sie diese Anleitung bitte vor dem Anschluss, der Inbetriebnahme oder der Einstellung des Produktes sorgfältig und vollständig durch.

ACHTUNG: UM DIE GEFAHR VON STROMSCHLÄGEN ZU VERMEIDEN, DAS GEHÄUSE (BZW. DIE RÜCKSEITE) NICHT ABNEHMEN. ES BEFINDEN SICH KEINE BAUTEILE IM GERÄT, DIE VOM BENUTZER REPARIERT WERDEN KÖNNEN. REPARATUREN STETS VOM FACHMANN AUSFÜHREN LASSEN.

Der Blitz mit der Pfeilspitze im gleichseitigen Dreieck weist den Benutzer auf unisolierte und gefährliche spannungsführende Stellen innerhalb des Gerätegehäuses hin, an denen die Spannung groß genug ist, um für den Menschen die Gefahr eines Stromschlages zu bergen.

Das Ausrufungszeichen im gleichseitigen Dreieck weist den Benutzer auf wichtige vorhandene Betriebs- und Wartungsanleitungen in der produktbegleitenden Dokumentation hin.

ACHTUNG: ZUR VERMEIDUNG VON BRÄNDEN ODER STROMSCHLÄGEN DIESES GERÄT NIEMALS REGEN ODER FEUCHTIGKEIT AUSSETZEN.

ACHTUNG: Installieren Sie das Gerät nicht in einem geschlossenen Raum, z. B. in einem Bücherregal oder an einem ähnlichen Ort.

VORSICHT: Die Belüftungsöffnungen niemals verdecken. Das Gerät immer laut Herstellerangaben anschließen.

Schlitze und Öffnungen im Gehäuse dienen der Belüftung, gewährleisten einen störungsfreien Betrieb des Gerätes und schützen es vor Überhitzung.
Öffnungen sollten niemals durch Aufstellen des Gerätes auf einem Bett, Sofa, Teppich oder ähnlichen Untergründen verdeckt werden. Das Gerät sollte nicht z. B. in einem Bücherregal oder Schrank aufgestellt werden, wenn keine ausreichende Belüftung gewährleistet werden kann oder die Anleitungen missachtet wurden.

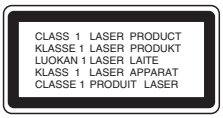

VORSICHT:
Dieses Gerät besitzt ein Laser-System. Um das Gerät richtig zu bedienen, lesen Sie dieses Benutzerhandbuch sorgfältig durch und bewahren Sie es auf. Setzen Sie sich zur Wartung mit einem qualifizierten Servicebetrieb in Verbindung. Durch Bedienungen, Einstellungen oder Verfahren, die in diesem Handbuch nicht erwähnt werden, können gefährliche Strahlungen verursacht werden. Um einen direkten Kontakt mit dem Laserstrahl zu vermeiden, darf das Gehäuse nicht geöffnet werden.
NIEMALS DIREKT IN DEN LASERSTRAHL BLICKEN.

VORSICHT: Das Gerät darf nicht mit Tropf- oder Spritzwasser in Berührung kommen und es sollten keine mit Flüssigkeit gefüllten Behälter auf das Gerät gestellt werden, wie z. B. Vasen.

VORSICHTSHINWEISE zum Netzkabel

Die meisten Geräte sollten an einen eigenen Stromkreis angeschlossen werden.
D. h. eine separate Steckdose ohne weitere Anschlüsse oder Zweigleitungen, über die ausschließlich dieses Gerät mit Strom versorgt wird. Beachten Sie hierzu die technischen Daten des Gerätes in diesem Benutzerhandbuch.

Steckdosen niemals überlasten. Bei überlasteten, lockeren oder beschädigten Steckdosen, Verlängerungskabeln, bei abgenutzten Kabeln oder beschädigter Isolierung besteht die Gefahr von Stromschlägen oder Bränden. Die Gerätekabel sollten regelmä-ßig überprüft werden. Bei Beschädigungen oder Ab-nutzungen des Kabels sofort den Netzstecker ziehen und das Kabel von einem qualifizierten Techniker durch ein gleiches Modell austauschen lassen.

Das Netzkabel vor mechanischen Beschädigungen schützen, wie z. B. Verdrehen, Knicken, Eindrücken, Einklemmen in einer Tür oder Darauftreten. Achten Sie besonders auf die Stecker, Steckdosen und den Bereich, an dem das Kabel aus dem Gerät austritt.

Ziehen Sie zum Unterbrechen der Stromversorgung den Netzstecker. Achten Sie beim Aufstellen des Gerätes darauf, dass der Netzstecker leicht erreichbar bleibt.

Entsorgung von Altgeräten

1. Wenn dieses Symbol eines durchgestrichenen Abfalleimers auf einem Produkt angebracht ist, unterliegt dieses Produkt der europäischen Richtlinie 2002/96/EC.
2. Alle Elektro- und Elektronik-Altgeräte müssen getrennt vom Hausmüll über dafür staatlich vorgesehene Stellen entsorgt werden.
3. Mit der ordnungsgemäßen Entsorgung des alten Gerätes vermeiden Sie Umweltschäden sowie eine Gefährdung der eigenen Gesundheit.
4. Weitere Informationen zur Entsorgung des alten Gerätes erhalten Sie bei der Stadtverwaltung, beim Entsorgungsamt oder in dem Geschäft, in dem Sie das Produkt erworben haben.

Hiermit erklärt LG Electronics, dass diese(s) Produkt(e) die grundlegenden Anforderungen und die sonstigen Bestimmungen der Richtlinien 2004/108/EC, 2006/95/EC und 2009/125/EC erfüllt/erfüllen.

Europäische Vertretung:

LG Electronics Service Europe B.V.
Veluwezoom 15, 1327
AE Almere. The Netherlands
(Tel : +31-(0)36-547-8888)

Einführung

Wartung und Service 3
Vor dem Betrieb 4
Die Vorderseite des Gerätes/
Die Rückseite des Gerätes 5
Fernbedienung 6

Installation und Einrichtung

Anschluss an einen Fernseher 7
Antennenanschlüsse 7
Zusatzgeräte 8
Kopfhörerbuchse 8
Verwendung eines Mikrofons 8
Einstellen der ECHO-Lautstärke 8
USB-Funktion 9
Kompatible Geräte 9
Systemeinbindung der Lautsprecher 9
Uhrzeit-Einstellung 10
Timer-Einstellung 10
Sleep-Funktion 10
Anzeige von Disc-Informationen auf dem
Bildschirm 11
Grundeinstellungen 11
Allgemeine Bedienung 11
Sprache 11
Anzeige 12
Audio 13
BLOCK (Kindersicherung) 13
Andere 14

Bedienung

Allgemeine Funktionen 15
Weitere Funktionen 16
Wiedergabe einer Audio-CD oder
MP3-/WMA-Datei 17
Programmierte Wiedergabe 17
Anzeigen einer JPEG-Datei 18
Wiedergabe von DivX-Spielfilm-Dateien 19
Speichern von Radiosendern 20
Radio hören 20
RDS-Funktion - Optional 21
Dimmer 22
Stummschalten 22
Klangmodus 22
EQUALIZER-Effekt 22
DEMO 22
ANZEIGEMODUS 22
XDSS 22
MP3-Optimierung 22
XTS Pro 22
VIRTUELLER Klang 22

Anhang

Sprachencodes 23
Ländercodes 23
Störungsbehebung 24-25
Technische Daten 26

Wartung und Service

Lesen Sie die Informationen in diesem Kapitel, bevor Sie sich an einen Servicetechniker wenden.

Handhabung des Gerätes

Beim Versand des Gerätes

Bewahren Sie den Original-Versandkarton und das Verpackungsmaterial auf. Wenn Sie das Gerät einsenden müssen, verpacken Sie es wieder so, wie es ab Werk geliefert wurde, um es optimal zu schützen.

Gerätegehäuse sauber halten

- Verwenden Sie keine flüchtigen Flüssigkeiten wie Insektizidsprays in der Nähe des Gerätes.
- Gummi- oder Kunststoffgegenstände sollten nicht längere Zeit mit dem Gerät in Kontakt bleiben. Sie hinterlassen Spuren auf der Oberfläche.

Reinigung des Gerätes

Reinigen Sie den Player mit einem weichen, trockenen Tuch. Wenn die Oberflächen stark verschmutzt sind, verwenden Sie ein mit einem milden Reiniger angefeuchtetes weiches Tuch. Verwenden Sie keine starken Lösungsmittel wie Alkohol, Benzin oder Verdünner, da sie die Oberfläche des Gerätes angreifen können.

Wartung des Gerätes

Bei diesem Gerät handelt es sich um ein High-Tech-Präzisionsgerät. Wenn die optische Abtastlinse und die Teile des Disc-Laufwerks verschmutzt oder abgenutzt sind, kann sich die Bildqualität verschlechtern.
Je nach Betriebsumgebung empfehlen wir regelmäßige Prüfungen und Wartungen nach jeweils 1000 Betriebsstunden.
Hinweise erhalten Sie beim Händler in Ihrer Nähe.
Dieses Handbuch enthält eine Reihe von detaillierten Beschreibungen zur Bedienung des Gerätes mit der Fernbedienung.

Vorsichtshinweise zur Bedienung der Sensortasten

- Berühren Sie die Sensortasten nur mit sauberen und trockenen Fingern.
  - Wischen Sie vor der Bedienung der Sensortasten in feuchten Umgebungen eventuell vorhandene Feuchtigkeit ab.
- Tippen Sie nicht zu fest auf die Sensortasten.
  - Bei übermäßigem Kraftaufwand kann der Sensor des Touch-Screen beschädigt werden.
- Um eine Funktion richtig aufzurufen, tippen Sie genau auf die jeweilige Stelle.
- Berühren Sie das Touch-Screen nicht mit stromleitenden Materialien wie z. B. mit metallischen Gegenständen. Es können Fehlfunktionen auftreten.

Einführung

Vor dem Betrieb

Um die ordnungsgemäße Verwendung des Gerätes zu gewährleisten, lesen Sie dieses Handbuch sorgfältig durch und bewahren Sie es zum späteren Nachschlagen auf.

Dieses Handbuch enthält Informationen zur Bedienung und zur Pflege des Gerätes. Wenn dieses Gerät repariert werden muss, wenden Sie sich an einen autorisierten Fachhändler.

Hinweise zum Symbol ✋ auf dem Bildschirm

Wenn während des Betriebs das Symbol " ✋ " auf dem Bildschirm Ihres Fernsehgerätes angezeigt wird, ist die in der vorliegenden Bedienungsanleitung erläuterte Funktion auf der eingelegten DVD-Video-Disc nicht verfügbar.

Hinweise zu den verwendeten Symbolen

Hinweis:
Weist auf besondere Hinweise und Betriebsmerkmale hin.

Tipp:
Weist auf Tipps und Tricks hin, die die Bedienung dieses Gerätes vereinfachen.

Enthält der Titel eines Kapitels eines der folgenden Symbole, ist dies nur auf die durch das Symbol dargestellte Disc anwendbar.

⚠ Weist auf Gefahren hin, die Schäden am Gerät oder andere Sachschäden hervorrufen.

DVD DVDs und finalisierte DVD±R/RW

ACD Audio-CDs

MP3 MP3-Discs

WMA WMA-Discs

JPEG JPEG-Discs

DivX DivX-Discs

Hergestellt unter der Lizenz von Dolby Laboratories. "Dolby", "Pro Logic" und das Doppel-D-Symbol sind Warenzeichen von Dolby Laboratories. Vertrauliche unveröffentlichte Arbeiten. Copyright 1992-1997 Dolby Laboratories. Alle Rechte vorbehalten.

Unterstützte Disc-Formate

DVD VIDEO	DVD (8 cm-/12 cm-Disc)
COMPACT disc DIGITAL AUDIO	Audio-CD (8 cm-/12 cm-Disc)

Zusätzlich kann das Gerät DVD±R/RW- und CD-R- oder CD-RW-Discs mit Audiotiteln, MP3-, WMA-, JPEG- oder DivX-Dateien abspielen.

Hinweise:

- Je nach Aufnahmegerät oder der CD-R/RW- (oder DVD±R/RW-) Disc selbst können einige CD-R/RW- (oder DVD±R/RW-) Discs nicht mit diesem Gerät wiedergegeben werden.
- Bringen Sie auf keiner der beiden Seiten (weder auf der beschrifteten noch auf der bespielten Seite) einer Disc Aufkleber an.
- Verwenden Sie keine ungewöhnlich geformten CDs (z. B. herzförmig oder achteckig). Andernfalls sind Fehlfunktionen nicht auszuschließen.

Ländercode

Auf der Unterseite dieses Gerätes ist ein Ländercode aufgedruckt. Es können nur DVD-Discs mit diesem bzw. mit dem Ländercode "ALLE" wiedergegeben werden.

Hinweise zu Ländercodes

- Bei den meisten DVDs finden Sie einen Globus mit einer oder mehreren Nummern gut sichtbar auf der Hülle. Diese Nummer muss mit dem Ländercode Ihres DVD-Players übereinstimmen, damit Sie die Disc wiedergeben können.
- Wenn Sie eine DVD mit einem anderen Ländercode mit Ihrem Player wiedergeben möchten, wird die Meldung "Ländercode überprüfen" auf dem Bildschirm des Fernsehgerätes angezeigt.

Die Vorderseite des Gerätes/Die Rückseite des Gerätes

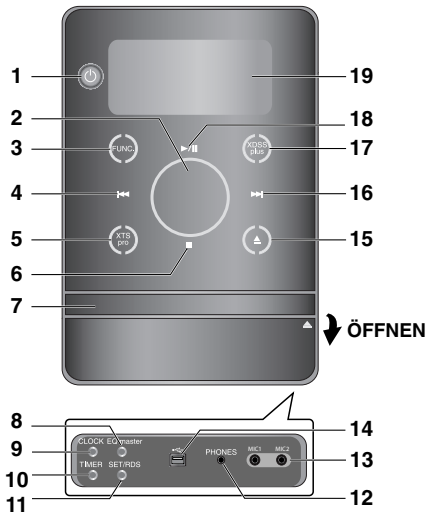

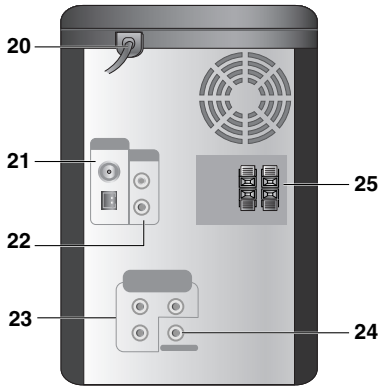

1. ⏻ (POWER)
2. LAUTSTÄRKE*
3. FUNC. (FUNKTIONSTASTE)
   (UKW, MW, CD, USB, AUX)
4. ⏮ (ÜBERSPRINGEN)
   TUN. (-) (TUNER)
5. XTS pro
6. ■ (STOP)
   MO./ ST. (MONO/STEREO)
7. DISC-FACH
8. Taste EQ master/DEMO
9. Taste CLOCK
10. Taste TIMER
11. Taste SET/RDS (OPTIONAL)
12. PHONES
    (Kopfhöreranschluss: ∅3,5 mm)
13. MIC1/MIC2 (MIC-Buchsen)
14. USB-Anschluss
15. ⏏ (ÖFFNEN/SCHLIESSEN)
16. ⏭ (ÜBERSPRINGEN)
    TUN. (+) (TUNER)
17. XDSS plus / (MP3-Optimierung)
18. ▶/II (WIEDERGABE/PAUSE)
19. Anzeigefenster
20. Netzkabel
21. Antennenanschluss
22. AUX IN-Anschluss (Eingang Zusatzgeräte)
23. COMPONENT VIDEO OUT
    (PROGRESSIVE SCAN)-Anschluss (Y Pb Pr)
24. VIDEO OUT-Buchse
25. Lautsprecheranschluss

***Lautstärkeregelung**

Fahren Sie mit dem Finger um das Touch-Wheel.

Fernbedienung

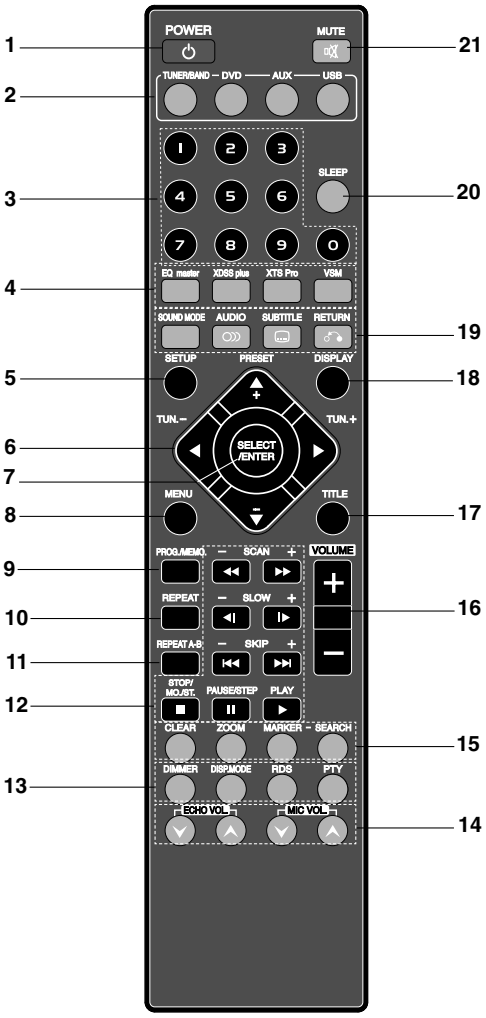

1. Taste POWER
2. FUNKTIONSWAHLTASTEN (TUNER/BAND, DVD, AUX, USB)
3. Nummerntasten (0-9)
4. Tasten EQ master, XDSS plus, XTS Pro, VSM
5. Taste SETUP
6. • PFEILTASTEN (▲ / ▼ / ◄ / ►) (Auswahl einer Option im Menü.)
   • Tasten PRESET (-/+) (▲ / ▼)
   • Tasten TUN. (-/+) (◄ / ►)
7. Taste SELECT/ENTER
8. Taste MENU (Drücken Sie auf die Taste MENU, um den Menübildschirm einer DVD-Video-Disc einzublenden.)
9. Taste PROG./MEMO.
10. Taste REPEAT
11. Taste REPEAT A-B
12. • Tasten SCAN (◄◄/►►)
    • Tasten SLOW (◄I/I►)
    • Tasten SKIP (I◄◄/►►I)
    • Taste STOP (■)/MO.ST.
    • Taste PAUSE(II)/ STEP
    • Taste PLAY (►)
13. • Taste DIMMER
    • Taste DISP.MODE
    • Taste RDS, PTY - Optional
14. Tasten ECHO VOL. (▼/▲), MIC VOL. (▼/▲)
15. • Taste CLEAR
    • Taste ZOOM
    • Tasten MARKER, SEARCH
16. Tasten VOLUME -/+
17. Tasten TITLE (Drücken Sie auf die Taste TITLE, um den Titelbildschirm einer DVD-Video-Disc einzublenden.)
18. Taste DISPLAY
19. • Taste SOUND MODE
    • Taste AUDIO ( )
    • Taste SUBTITLE ( )
    • Taste RETURN ( )
20. Taste SLEEP
21. Taste MUTE ( )

Reichweite der Fernbedienung

Richten Sie die Fernbedienung stets auf den Signalempfangssensor am Gerät und drücken Sie dabei die gewünschten Funktionstasten.

- **Abstand:** Bis max. 7 m vom Signalempfangssensor entfernt
- **Winkel:** Circa 30° in jeder Richtung vom Signalempfangssensor entfernt.

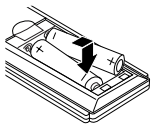

Einlegen der Batterien

Nehmen Sie die Klappe des Batteriefachs auf der Rückseite der Fernbedienung ab und legen Sie zwei R03-Batterien (Größe AAA) mit entsprechend der korrekten Polarität ⊕ und ⊖ ein.

⚠ **Vorsicht:** Verwenden Sie keine neuen und alten Batterien zusammen. Verwenden Sie keine unterschiedlichen Batteriearten zusammen (z. B. Standard und Alkaline)

Installation und Einrichtung

Anschluss an einen Fernseher

Stellen Sie eine der folgenden Verbindungen, je nach den Fähigkeiten Ihrer vorhandenen Zusatzgeräte her.

Tipps:

- Abhängig vom Fernseher und anderen Geräten gibt es verschiedene Anschlussmöglichkeiten an das Gerät. Schließen Sie ein Zusatzgerät wie in einer der folgenden Beschreibungen an.
- Sehen Sie bitte in den Anleitungen für Ihren Fernseher, Videorecorder, Ihre Stereoanlage oder der anderen Geräte nach, um die beste Anschlussart zu ermitteln.

Vorsicht:

- Das Gerät muss direkt am Fernseher angeschlossen werden. Stellen Sie den Fernseher auf den richtigen AV-Eingang ein.Stellen den richtigen AV-Eingang auf Ihrem Fernseher ein.
- Das Gerät nicht über einen Videorekorder an den Fernseher anschließen. Das DVD-Bild könnte durch ein Kopierschutzsystem verzerrt werden.

Video-Anschluss

Verbinden Sie die VIDEO OUT-Buchse des Gerätes über das mitgelieferte Videokabel **(V)** mit der Video-Eingangsbuchse des Fernsehers.

Component-Video-Anschluss

Verbinden Sie die COMPONENT VIDEO OUT-Buchsen des Gerätes über ein Y P_b P_r-Kabel **(C)** mit den entsprechenden Eingangsbuchsen des Fernsehers.

Rückseite des Fernsehers

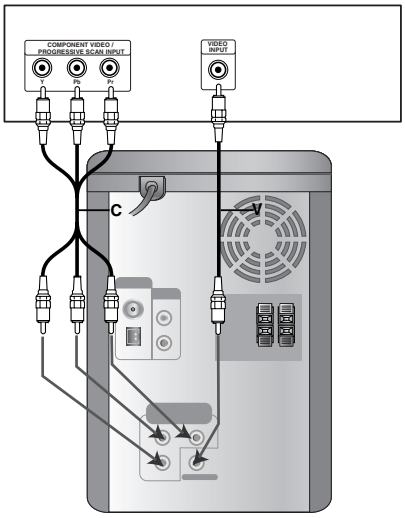

Antennenanschlüsse

Schließen Sie die mitgelieferten UKW-/MW-Antennen an, um Radio zu hören.

Hinweise:

- Zur Vermeidung von Rauschen die MW-Rahmen-antenne vom Gerät und anderen Komponenten fernhalten.
- Achten Sie darauf, die UKW-Drahtantenne ganz auszulegen.
- Richten Sie die UKW-Drahtantenne nach dem Anschluss möglichst horizontal aus.

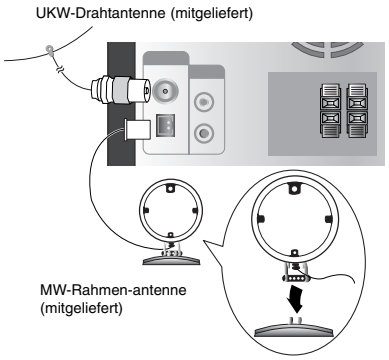

Schließen Sie für den MW-Empfang die Rahmenantenne (Antennenanlage) an den Anschluss AM an.

Zusatzgeräte

Schließen Sie Zusatzgeräte wie z. B. Fernseher oder Videorekorder über den AUX-Anschluss an und drücken Sie auf **AUX**. [Beachten Sie die Beispielabbildung (1) weiter unten].
Beim Anschluss des gebundenen Kabels sowohl an den AUX-Anschluss als auch an die Kopfhörerbuchse des tragbaren Gerätes (z. B. MP3-Player, Kassettenrekorder, CD-Player) kann der Ton dieses Gerätes über die Lautsprecher ausgegeben werden [Beachten Sie die Beispielabbildung (2) weiter unten].

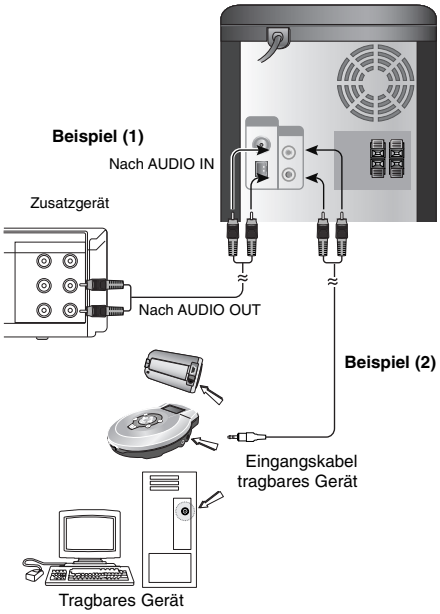

Hinweis:

Schalten Sie das Gerät vor dem Anschluss eines Zusatzgerätes aus. Ansonsten könnten sehr laute Geräusche entstehen.

Kopfhörerbuchse

Schließen Sie den Stereo-Kopfhörerstecker (∅3.5mm) an die Kopfhörerbuchse an.
an die Kopfhörerbuchse an. Die Lautsprecher werden bei angeschlossenen Kopfhörern (nicht im Lieferumfang enthalten) automatisch stumm geschaltet.

Verwendung eines Mikrofons

Über ein angeschlossenes Mikrofon können Sie zu einem vorhandenen Musikstück mitsingen.

1. Schließen Sie das Mikrofon an die Buchse MIC1/MIC2 an. Daraufhin erscheint das Symbol " 🎤 " im Anzeigefenster.
2. Starten Sie die Wiedergabe des Musikstücks.
3. Singen Sie nun zu der Musik mit. Die Lautstärke des Mikrofons kann über den Regler **MIC VOL.** eingestellt werden. (MIN ,1 - 14, MAX)

Hinweis:

- Falls kein Mikrofon verwendet wird, stellen Sie die **MIC VOL.** minimal ein oder schalten Sie das Mikrofon aus und ziehen Sie es von der Mikrofonbuchse ab.
- Falls das Mikrofon zu nahe an die Lautsprecher gehalten wird, können Rückkopplungen entstehen. Entfernen Sie das Mikrofon in diesem Fall weiter vom Lautsprecher oder verringern Sie die Lautstärke über den Regler **MIC VOL.**.
- Ein zu lauter Ton des Mikrofons kann Verzerrungen verursachen. Verringern Sie in diesem Fall die Lautstärke des Mikrofons.

Einstellen der ECHO-Lautstärke

Der Ton des Mikrofons kann mit einem Echo-Effekt unterlegt werden.
Drücken Sie die Taste **ECHO VOL.** (◎/◎) auf der Fernbedienung, um die Lautstärke des Echos zu erhöhen oder zu verringern. (MIN ,1 - 14, MAX)

USB-Funktion

Sie können z. B. auf einem MP3-Player oder USB-Speicher gespeicherte Mediendateien (MP3-/WMA-/FOTO-/VIDEO-Dateien) abspielen. Schließen Sie dazu das Speichergerät am USBAnschluss dieses Gerätes an.

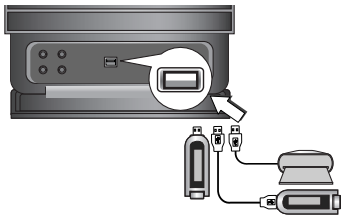

Kompatible Geräte

1. Geräte, für die eine zusätzliche Software-Installation erforderlich ist, können nicht an dieses Gerät angeschlossen werden.
2. MP3-Player: MP3-Player mit Flash-Funktion.
   • MP3-Player, für die ein Treiber installiert werden muss, können nicht an dieses Gerät angeschlossen werden.
3. USB-Flash-Laufwerk: Geräte mit USB 2.0- oder USB 1.1-Unterstützung.

Trennen eines USB-Gerätes

1. Um ein USB-Gerät zu trennen, wählen Sie eine andere Funktion als USB aus.
2. Ziehen Sie das USB-Gerät ab.

Hinweis:

Für weitere Funktionen lesen Sie bitte den Abschnitt CD-Wiedergabe. Siehe Seiten 15, 16 und 17.

Hinweis:

- **Ein USB-Gerät darf nicht während des Betriebs getrennt werden.**
- Um Datenverlust zu vermeiden, sollten Sicherungskopien erstellt werden.
- Bei Einsatz eines USB-Verlängerungskabels oder USB-Hubs kann das USB-Gerät u. U. nicht erkannt werden.
- Geräte, die das NTFS-Dateisystem verwenden, werden nicht unterstützt. (Es werden nur das FAT16- und das FAT32-Dateisystem unterstützt.)
- Trotz der USB-Fähigkeit dieses Gerätes werden jedoch nicht alle USB-Geräte unterstützt.
- Digitalkameras und Mobiltelefone werden nicht unterstützt.
- Es dürfen maximal 1000 Dateien auf diesem Gerät enthalten sein.
- Falls im USB-Gerät mehr als eine Festplatte installiert ist, wird ein Laufwerkordner angezeigt. Um nach einem Ordnerwechsel zum vorherigen Menü zurückzukehren, drücken Sie auf RETURN.

Systemeinbindung der Lautsprecher

Schließen Sie die Lautsprecherkabel an die Lautsprecheranschlüsse an.

Hinweise:

- Achten Sie darauf, dass das Lautsprecherkabel zu den jeweiligen Anschlussklemmen der einzelnen Komponenten passt: + zu + und – zu –. Sind die Kabel vertauscht, wird der Ton verzerrt und zu bassarm wiedergegeben.
- Wenn die vorderen Lautsprecher mit niedriger maximaler Eingangsleistung belastet werden, stellen Sie die Lautstärke sehr vorsichtig ein, damit eine Überlastung an den Lautsprecher- Ausgängen vermieden wird.

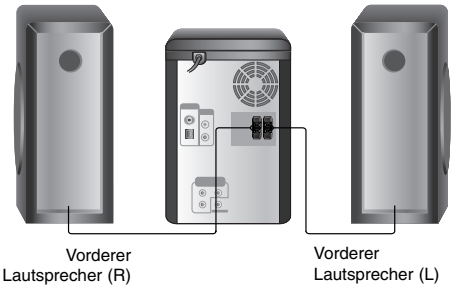

Uhrzeit-Einstellung

1. Gerät einschalten.
2. Drücken Sie **CLOCK**.
3. Tippen Sie auf **I◀◀/▶▶I**, um entweder die 24 -Stunden- oder die 12-Stunden-Anzeige der Uhrzeit auszuwählen.

(12 Uhr) oder (24 Uhr)

4. Drücken Sie zur Bestätigung der Auswahl auf **SET**.
5. Stellen Sie mit **I◀◀/▶▶I** auf dem Bedienungsfeld die Stunden ein.
6. Drücken Sie **SET**.
7. Stellen Sie mit **I◀◀/▶▶I** auf dem Bedienungsfeld die Minuten ein.
8. Drücken Sie auf **SET**. Daraufhin erscheint die korrekte Uhrzeit im Anzeigefenster.
9. Sie können die **CLOCK** Taste jederzeit drücken, um die Uhrzeit für 5 Sekunden im Anzeigefenster anzuzeigen.

Hinweis:

Um die Uhrzeit zurückzusetzen, halten Sie die Taste **CLOCK** länger als zwei Sekunden gedrückt

Timer-Einstellung

Mit Hilfe der TIMER-Funktion können Sie den Radioempfang, die CD- und die USB-Wiedergabe zur gewünschten Uhrzeit ein- und ausschalten.

1. Gerät einschalten.
2. Drücken Sie **CLOCK**, um die Uhrzeit zu prüfen. (Wenn Sie die Uhrzeit nicht einstellen, arbeitet die Timer-Funktion nicht.)
3. Drücken sie **TIMER**, um den Einstellmodus des Timers zu aktivieren.
   Um eine vorherige TIMER-Programmierung zu ändern, halten Sie die Taste **TIMER** länger als zwei Sekunden gedrückt.
   - Die vorgewählten Timer-Einstellungen und die Anzeige "◷" leuchten auf.
4. Jede Funktion (TUNER → DVD/CD → USB) blinkt abwechselnd im Anzeigefenster. Drücken Sie **SET**, sobald die gewünschte Funktion blinkt.
5. a. Um im TUNER-Modus eine zuvor gespeicherte Speicherplatznummer auszuwählen, tippen Sie auf **I◀◀/ ▶▶I** und drücken Sie dann auf **SET**.
   - Das "EINSCHALTZEIT"-Symbol erscheint ca. eine halbe Sekunde lang im Anzeigefenster und wird wieder ausgeblendet.
   b. Wenn Sie die CD- oder USB-Funktion wählen,
   - Erscheint das "EINSCHALTZEIT"-Symbol ca. eine halbe Sekunde im Anzeigefenster und wird wieder ausgeblendet.
6. Stellen Sie mit den Tasten **I◀◀/▶▶I** auf dem Bedienungsfeld die Stunde der Einschaltzeit ein.
7. Drücken Sie **SET**.
8. Stellen Sie mit den Tasten **I◀◀/▶▶I** auf dem Bedienungsfeld die Minuten der Einschaltzeit ein.
9. Drücken Sie **SET**.
   - Das "AUSSCHALTZEIT"-Symbol erscheint ca. eine halbe Sekunde lang im Anzeigefenster und wird wieder ausgeblendet.
10. Stellen Sie mit den Tasten **I◀◀/▶▶I** auf dem Bedienungsfeld die Stunde der Ausschaltzeit ein.
11. Drücken Sie **SET**.
12. Stellen Sie mit den Tasten **I◀◀/▶▶I** auf dem Bedienungsfeld die Minuten der Ausschaltzeit ein.
13. Drücken Sie **SET**.
14. Stellen Sie mit den Tasten **I◀◀/▶▶I** auf dem Bedienungsfeld die Lautstärke ein.
15. Drücken Sie **SET**.
    Das Symbol "◷" erscheint und die Timerprogrammierung ist beendet.
16. Drücken Sie zweimal die Taste **TIMER**. Daraufhin wird die Einstellung angezeigt.

Hinweis:

- Falls eine DVD- oder DivX-Disc eingelegt ist (mit Ausnahme von Audio-CDs, MP3- und WMA-Dateien), wird die Timer-Funktion für den TUNER aktiviert.
- Die Uhrzeit kann nach dem Einstellen durch Drücken der Taste **CLOCK** angezeigt werden, selbst bei ausgeschaltetem Player.
- Das Alarm-Symbol kann nach dem Einstellen der Uhrzeit und der Alarmzeit durch Drücken der Taste **CLOCK** angezeigt werden, selbst bei ausgeschaltetem Player.

Programmierung löschen oder überprüfen

Bei jedem Drücken der Taste **TIMER** kann eine Timer-Programmierung eingestellt bzw. gelöscht werden. Sie können außerdem den Einstellstatus des Timers prüfen.
Um den Timer zu aktivieren oder zu überprüfen, drücken Sie die Taste **TIMER**, so dass das Symbol "◷" im Anzeigefenster erscheint.
Um den Timer zu deaktivieren, drücken Sie die Taste **TIMER**, so dass das Symbol "◷" im Anzeigefenster ausgeblendet wird.

Sleep-Funktion

Bei Verwendung des Schlafzeitgebers wird der Strom nach Ablauf der eingestellten Zeit automatisch abgestellt.

1. Drücken Sie die **SLEEP**-Taste, um die gewünschte Zeit festzulegen. Die SLEEP-Anzeige und die Sleep-Zeit erscheinen in der Anzeige.
2. Jedes Mal wenn Sie **SLEEP** drücken, ändert sich die Einstellung in der folgenden Reihenfolge: SLEEP 180 → 150 → 120 → 90 → 80 → 70 → 60 → 50 → 40 → 30 → 20 → 10 → AUS (Keine Anzeige)

Hinweis:

Wenn die **SLEEP** Taste während der Anzeige der Einschlafzeit gedrückt wird, wird die Einschlafzeit nochmals eingestellt.

Abbrechen des Sleep-Timer-Modus

Um die Funktion abzubrechen, drücken Sie mehrmals die Taste **SLEEP**, bis die Anzeige "SLEEP 10" erscheint, und drücken Sie dann nochmals die Taste **SLEEP**.

Anzeige von Disc-Informationen auf dem Bildschirm

Auf dem Bildschirm können verschiedene Informationen über die eingelegte Disc angezeigt werden.

1. Drücken Sie auf **DISPLAY**, um verschiedene Wiedergabeinformationen einzublenden.
   Je nach eingelegter Disc oder Wiedergabeart werden unterschiedliche Informationen angezeigt.
2. Wählen Sie mit ▲ / ▼ einen Eintrag aus und ändern bzw. wählen Sie mit ◄ / ► die Einstellung.
   - Titel (Track) – Aktuelle Titelnummer (bzw. Tracknummer)/Gesamtanzahl der Titel (bzw. Tracks).
   - Kapitel – Aktuelle Kapitelnummer/Gesamtanzahl der Kapitel.
   - Zeit – Verstrichene Spielzeit.
   - Audio – Ausgewählte Audiosprache oder gewählter Tonkanal.
   - Untertitel – Ausgewählte Untertitel.
   - Winkel – Ausgewählter Kamerawinkel/ Gesamtanzahl der Kamerawinkel.
   - Ton – Ausgewählter Klangmodus.

Hinweis:
Nach einigen Sekunden ohne Tastendruck wird die Bildschirmanzeige ausgeblendet.

Grundeinstellungen

Mit Hilfe des Setup-Menüs können Sie beispielsweise das Bild und den Ton einstellen. Außerdem kann u. a. die Sprache für die Untertitel und das Setup-Menü einstellen. Detaillierte Hinweise zu den einzelnen Optionen des Setup-Menüs finden Sie auf den Seiten 11 bis 14.

So blenden Sie das Menü ein und aus:
Drücken Sie SETUP, um das Menü anzuzeigen. Wenn Sie SETUP erneut drücken, kehren Sie zum ersten Bildschirm zurück.

So gehen Sie zur nächsten Ebene:
Drücken Sie ►.

So kehren Sie zur vorherigen Ebene zurück:
Drücken Sie ◄.

Allgemeine Bedienung

1. Drücken Sie **SETUP**. Das Setup-Menü wird angezeigt.
2. Verwenden Sie ▲ / ▼, um die gewünschte Option auszuwählen. Drücken Sie danach ►, um zur zweiten Ebene zu gelangen. Auf dem Bildschirm werden die aktuelle Einstellung für die aktuelle Option sowie alternative Einstellungen angezeigt.
3. Verwenden Sie ▲ / ▼, um die zweite gewünschte Option auszuwählen. Drücken Sie danach ►, um zur dritten Ebene zu gelangen.
4. Verwenden Sie ▲ / ▼, um die gewünschte Einstellung auszuwählen, und bestätigen Sie Ihre Auswahl mit **SELECT/ENTER**. Bei einigen Optionen sind weitere Schritte erforderlich.
5. Drücken Sie **SETUP** oder **PLAY**, um das Setup-Menü auszublenden.

SPRACHE

Menüsprache

Wählen Sie eine Sprache für das Setup-Menü und das Bildschirmmenü aus.

Disc-Audio/Untertitel/Menü

Wählen Sie die gewünschte Sprache für Audiotitel (Disc-Audio), Untertitel und das Disc-Menü aus.

Voreinstellung – Bezieht sich auf die Originalsprache, in der die Disc aufgezeichnet wurde.

Andere – Drücken Sie zur Auswahl einer anderen Sprache die Nummerntasten gefolgt von **SELECT/ENTER**, um die jeweilige vierstellige Nummer laut Liste der Sprachcodes auf Seite 23 einzugeben. Drücken Sie bei einer falschen Eingabe auf **CLEAR**.

ANZEIGE

Bildformat

4:3 – Wählen Sie diese Einstellung, wenn ein herkömmliches Fernsehgerät angeschlossen ist.

16:9 – Wählen Sie diese Einstellung, wenn ein Breitbild-Fernsehgerät angeschlossen ist.

Anzeigemodus

Die Bildmodus-Einstellung funktioniert nur, wenn das Bildformat des Fernsehers auf 4:3 gesetzt ist.

Letterbox – Aufnahmen im Breitbildformat erscheinen mit schwarzen Balken am oberen und unteren Bildschirmrand.

Panscan – Zeigt automatisch das Bildmaterial auf dem gesamten Bildschirm an, schneidet aber bei Bedarf Bereiche an den beiden Seiten ab.

Progressive Scan

Progressive Scan-Video liefert die bestmögliche Bildqualität mit geringerem Flimmern.

Wenn die COMPONENT VIDEO OUT-Buchsen verwendet werden, das Gerät jedoch an einen Standardfernseher (analog) angeschlossen wird, stellen Sie Progressive Scan auf Aus.

Wenn die Component Video-Buchsen zum Anschluss an einen Progressive Scan-kompatiblen Fernseher oder Monitor verwendet werden, stellen Sie Progressive Scan auf Ein.

So schalten Sie Progressive Scan auf EIN:

Verbinden Sie den Component-Ausgang dieses Gerätes mit dem Eingang des Monitors/Fernsehers, stellen Sie den Fernseher bzw. Monitor auf Component-Eingabe.

1. Wählen Sie “Progressive Scan” im Menü ANZEIGE aus und drücken Sie ►.
2. Wählen Sie mit den Tasten ▲ / ▼ die Option “Ein”.
3. Durch Drücken auf **SELECT/ENTER** wird der Player auf Progressive Scan eingestellt.

Vorsicht:

Nach der Einstellung der Progressive Scan-Ausgabe wird das Bild nur auf Progressive Scankompatiblen Fernsehern oder Monitoren angezeigt. Falls Progressive Scan versehentlich auf Ein eingestellt wird, muss ein Reset des Gerätes erfolgen.
Nehmen Sie zunächst die Disc aus dem Gerät. Halten Sie dann die STOP-Taste (■) auf der Fernbedienung mind. fünf Sekunden lang gedrückt. Der Videoausgang wird auf die Standardeinstellung zurückgesetzt und das Bild wird wieder auf einem analogen Fernseher bzw. Monitor angezeigt.

AUDIO

Jede DVD-Disc hat mehrere Audio-Ausgabeoptionen. Stellen Sie die AUDIO-Optionen des Gerätes je nach verwendetem Audiosystem ein.

Dynamische Reichweitensteuerung (DRC)

Dank der digitalen Klangtechnologie können Sie die Tonspur einer DVD*1 jedes Mal in bestmöglicher Präzision und Wirklichkeitsnähe erleben. Manchmal möchten Sie aber die dynamische Reichweite der Audioausgabe unterdrücken (das heißt den Unterschied zwischen den lautesten und den leisesten Tönen). Auf diese Weise können Sie sich einen Film auch bei geringer Lautstärke ansehen, ohne dass die Tonqualität dabei an Brillanz verliert. Um diese Option auszuwählen, ändern Sie die Einstellung DRC auf Ein.
*1: Nur Dolby Digital

Vocal

Stellen Sie die Einstellung für die Option Vocal auf Ein, wenn Sie eine Mehrkanal-Karaoke-DVD abspielen möchten. Die auf der eingelegten Disc enthaltenen Karaoke-Kanäle werden dadurch dem normalen Zweikanal-Stereoton beigemischt.

BLOCK (KINDERSICHERUNG)

Einstufung

Verhindert die Wiedergabe von nicht jugendfreien DVDs. Es sind jedoch nicht alle DVDs eingestuft.

1. Wählen Sie im BLOCK-Menü “Einstufung” aus und drücken Sie ►.
2. Um diese Optionen aufrufen zu können, müssen Sie das von Ihnen vergebene Kennwort eingeben. Falls noch kein Kennwort vorhanden ist, müssen Sie eines anlegen.
   Geben Sie ein Kennwort ein, drücken Sie **SELECT/ENTER**, wiederholen Sie das Kennwort und drücken Sie nochmals **SELECT/ENTER**. Um eine falsche Eingabe zu löschen, drücken Sie auf **CLEAR**.
3. Wählen Sie mit den Schaltflächen ▲ / ▼ eine Einstufung zwischen 1 und 8 aus.
   Einstufung 1-8: Stufe 1 bedeutet niedrigste Wiedergabeeinschränkungen. Stufe 8 bedeutet höchste Wiedergabeeinschränkungen.
   Freigegeben: Wenn Sie diese Option wählen, ist die Kindersicherung deaktiviert und die Disc wird ohne Einschränkungen wiedergegeben.
4. Drücken Sie **SELECT/ENTER**, um Ihre Einstufungsauswahl zu bestätigen. Drücken Sie **SETUP**, um das Menü zu verlassen.

Kennwort

Ein Kennwort kann wie folgt eingegeben oder geändert werden.

1. Wählen Sie den Eintrag Kennwort im Menü BLOCK und drücken Sie ►.
2. Führen Sie Schritt 2 weiter oben aus (Einstufung).
   Markieren Sie zum Ändern des Kennwortes den Eintrag “Ändern” und drücken Sie auf **SELECT/ENTER**. Geben Sie das alte und zweimal das neue Kennwort ein und drücken Sie jeweils **SELECT/ENTER**.
3. Drücken Sie zum Verlassen des Menüs auf **SETUP**.

Wenn Sie das Kennwort vergessen haben

Falls Sie das Kennwort vergessen haben, kann es mit folgenden Schritten gelöscht werden:

1. Drücken Sie zum Aufrufen des Setup-Menüs auf **SETUP**.
2. Geben Sie die sechsstellige Nummer “210499” ein und drücken Sie **SELECT/ENTER**. Das Kennwort wird gelöscht.

Orts Code

Geben Sie den Code für das jeweilige Land ein, in dem die Freigabe der DVD-Video-Disc erstellt wurde (siehe Liste der Ländercodes auf Seite 23).

1. Wählen Sie im BLOCK-Menü den Eintrag “Orts Code” aus und drücken Sie ►.
2. Führen Sie Schritt 2 des vorherigen Abschnitts aus (Einstufung).
3. Wählen Sie das erste Zeichen mit den Tasten ▲ / ▼.
4. Drücken Sie auf ► und wählen Sie mit den Tasten ▲ / ▼ das nächste Zeichen.
5. Drücken Sie zur Bestätigung der Auswahl auf **SELECT/ENTER**.

ANDERE

DivX(R)-Registrierung

Sie erhalten von uns einen DivX® VOD-Registrierungscode (Video On Demand), mit dem Sie Videofilme über den DivX® VOD-Dienst ausleihen oder kaufen können. Weitere Infos erhalten Sie unter www.divx.com/vod.

1. Wählen Sie die Option “DivX(R)-Registrierung” und drücken Sie ►.
2. Wählen Sie "Auswählen" und drücken Sie **SELECT/ENTER**. Der Registrierungscode berechtigt Sie zum Kauf oder zur Ausleihe von Filmen des DivX® VOD-Dienstes unter www.divx.com/vod. Folgen Sie den Anweisungen und speichern Sie den heruntergeladenen Film zur Wiedergabe auf einer Disc.
3. Drücken Sie zum Beenden auf **SELECT/ENTER**.

Hinweis:

Über den DivX® VOD-Dienst heruntergeladene Filme können ausschließlich auf diesem Player wiedergegeben werden.

Semi Karaoke

Nach Ende eines Kapitels/Titels/Tracks erscheint der Punktestand in der Anzeige und eine Fanfare ertönt.

Ein: “Semi Karaoke”-Funktion einschalten. Nach dem Singen erscheint der erreichte Punktestand in der Anzeige.

Aus: “Semi Karaoke”-Funktion ausschalten. Es wird kein Punktestand angezeigt und keine Fanfare gespielt

Unterstützte Disc-Typen für die Semi Karaoke-Funktion:

- DVD-Discs
- DVD-Karaoke-Discs

Hinweis:

- Diese Funktion ist nur im DVD/CD-Modus möglich.
- Die Semi Karaoke-Funktion steht nur bei angeschlossenem Mikrofon zur Verfügung.
- Um Filme anzuschauen, schalten Sie die Funktion Semi Karaoke im SETUP-Menü “aus” oder trennen Sie das Mikrofon, falls beim Wechsel der Kapitel eine Fanfare ertönt oder eine Punktzahl eingeblendet wird.

Bedienung

Allgemeine Funktionen

Tasten	Funktionen	Discs
⏏ (OPEN / CLOSE)	Disc-Fach öffnen und schließen.	ALL
❚❚ (PAUSE)	Drücken Sie zum Unterbrechen der Wiedergabe auf ❚❚.	ALL
	Drücken Sie zur Einzelbildwiedergabe mehrmals auf ❚❚.	DVD DivX
ÜBERSPRINGEN (I◀◀ / ▶▶I)	Drücken Sie während der Wiedergabe auf **SKIP** (I◀◀ oder ▶▶I), um zum nächsten Kapitel/Track bzw. zum Anfang des aktuellen Kapitels/Tracks zu gelangen. Drücken Sie zweimal kurz auf **SKIP** I◀◀, um zum vorherigen Kapitel/Track zurückzuspringen.	ALL
SUCHLAUF (◀◀ / ▶▶)	Drücken Sie während der Wiedergabe mehrmals auf **SCAN** (◀◀ oder ▶▶), um die Suchlaufgeschwindigkeit festzulegen. DVD: ◀◀, ◀◀◀, ◀◀◀◀, ◀◀◀◀◀, ◀◀◀◀◀◀ oder ▶▶, ▶▶▶, ▶▶▶▶, ▶▶▶▶▶, ▶▶▶▶▶▶ DivX-Disc : ◀◀, ◀◀◀, ◀◀◀◀, ◀◀◀◀◀ oder ▶▶, ▶▶▶, ▶▶▶▶, ▶▶▶▶▶ WMA-/MP3- oder Audio-CD: ◀◀ (X2, X4, X8) oder ▶▶ (X2, X4, X8)	DVD MP3 DivX ACD WMA
WIEDERHOLEN	Drücken Sie während der Wiedergabe mehrmals auf **REPEAT**, um den gewünschten Wiederholungsmodus auszuwählen. DVD-Video-Discs: Kapitel/Titel/Aus Audio-CDs, DivX-/MP3-/WMA-Discs: Track/Alle/Aus	DVD MP3 DivX ACD WMA
WIEDERHOLEN A-B	Drücken Sie zum Festlegen des Startpunktes (A) und des Endpunktes (B) für die Abschnittswiederholung während der Wiedergabe jeweils einmal auf die Taste **REPEAT A-B**. Drücken Sie zum Beenden auf **REPEAT A-B**.	DVD
ZOOM	Drücken Sie während der Wiedergabe oder Pause auf **ZOOM**, um das Videobild zu vergrößern (3 Stufen). Mit den Tasten ◀ ▶ ▲ ▼ können Sie das vergrößerte Bild verschieben.	DVD
TITLE	Falls die eingelegte DVD ein Menü enthält, wird das Titelmenü auf dem Bildschirm angezeigt. Ansonsten erscheint das Disc-Menü.	DVD
MENÜ	Das Disc-Menü erscheint auf dem Bildschirm.	DVD
(UNTERTITEL)	Drücken Sie während der Wiedergabe mehrmals die Taste **SUBTITLE**, um die gewünschte Untertitel-Sprache auszuwählen.	DVD DivX
(Tonspur)	Drücken Sie während der Wiedergabe mehrmals auf **AUDIO**, um eine andere Sprache oder Tonspur auszuwählen.	DVD DivX
SLOW	Drücken Sie zum Einstellen der gewünschten Geschwindigkeit während der Pause auf **SLOW** (◀❚ oder ❚▶) DVD : ◀❚ (1/2, 1/4, 1/8, 1/16) oder ❚▶ (1/2, 1/4, 1/8, 1/16)	DVD

Hinweise zu allgemeinen Funktionen:

- Die Zoom-Funktion funktioniert bei einigen DVDs u. U. nicht.
- Die A-B-Abschnittswiederholung ist nur für den aktuelle Titel möglich.

Weitere Funktionen

Zeitsuche DVD DivX

Wiedergabe von einem beliebigen Zeitpunkt der Disc:

1. Drücken Sie während der Wiedergabe auf **DISPLAY**.
2. Drücken Sie ▲ / ▼, um das Uhrsymbol auszuwählen. “--:--:--” wird eingeblendet.
3. Geben Sie die gewünschte Startzeit in Stunden, Minuten und Sekunden ein. Falls Sie die falschen Werte eingegeben haben, drücken Sie **CLEAR**, um die Eingabe zu löschen. Geben Sie dann die richtigen Werte ein.
4. Drücken Sie zur Bestätigung **SELECT/ENTER**. Die Wiedergabe beginnt am ausgewählten Zeitpunkt.

Markierungssuche DVD DivX

So geben Sie eine Markierung ein

Sie können die Wiedergabe an einer von neun gespeicherten Stellen starten. Geben Sie eine Markierung ein, indem Sie an der gewünschten Stelle auf der Disc **MARKER** drücken. Auf dem Fernsehbildschirm wird kurz das Markierungssymbol angezeigt. Wiederholen Sie diese Schritte, um bis zu neun Markierungen einzugeben.

So rufen Sie eine markierte Szene ab oder löschen Sie

1. Drücken Sie während der Disc-Wiedergabe auf **SEARCH**. Das Menü für die Markierungssuche wird auf dem Bildschirm angezeigt.
2. Drücken Sie innerhalb von zehn Sekunden ◄ / ►, um eine Markierungsnummer auszuwählen, die Sie abrufen oder löschen möchten.
3. Drücken Sie **SELECT/ENTER**. Die Wiedergabe startet ab der markierten Szene. Drücken Sie auf **CLEAR**, um die Markierungsnummer aus der Liste zu löschen.
4. Sie können jede Markierung wiedergeben, indem Sie ihre Nummer im Menü für die Markierungssuche eingeben.

Bildschirmschoner

Falls ca. fünf Minuten lang keine Bedienung des Gerätes erfolgt, wird der Bildschirmschoner angezeigt.

Speicher für letzte Szene DVD

Dieses Gerät merkt sich die zuletzt gespielte Szene der zuletzt abgespielten Disc. Die letzte Szene bleibt gespeichert, auch wenn die Disc aus dem Player genommen oder das Gerät ausgeschaltet wird. Wenn Sie die Disc mit der gespeicherten Szene laden, wird die Szene automatisch aufgerufen.

Hinweis

Das Gerät merkt sich die letzte Szene der Disc nicht, wenn es ohne Anhalten der Wiedergabe ausgeschaltet wird.

1,5-fache Wiedergabegeschwindigkeit

DVD MP3 WMA ACD

Musik- und Filmtitel können schnell ausgewählt werden. Mit der 1,5-fachen Wiedergabegeschwindigkeit lassen sich Videos und Musiktitel auf der Disc schneller als normal anschauen bzw. anhören.

1. Drücken Sie während der normalen Wiedergabe die Taste PLAY. Bild und Ton werden sodann mit eineinhalbfacher Geschwindigkeit abgespielt.
2. Drücken Sie zur normalen Wiedergabe auf PLAY.

Auswahl der Fernsehnorm

Sie müssen die geeignete Fernsehnorm für Ihren Fernseher wählen. Wenn im Anzeigefenster KEINE DISC eingeblendet wird, drücken Sie P./STEP am Bedienungsfeld bzw. auf der Fernbedienung und halten Sie die Taste mindestens fünf Sekunden gedrückt, um eine Norm auszuwählen (PAL, NTSC oder AUTO).

- Falls die gewählte Norm nicht auf Ihrem Fernseher dargestellt werden kann, werden eventuell normale Farbbilder nicht korrekt dargestellt.

NTSC: Wählen Sie diese Option, wenn das Gerät an einen NTSC-Fernseher angeschlossen ist.

PAL: Wählen Sie diese Option, wenn das Gerät an einen PAL-Fernseher angeschlossen ist.

AUTO: Wählen Sie diese Option, wenn das Gerät an einen Multinorm-Fernseher angeschlossen ist.

Wiedergabe einer Audio-CD oder MP3-/WMA-Datei

Mit diesem Player können Audio-CDs oder Discs mit MP3-/WMA-Dateien wiedergegeben werden.

MP3-/WMA-/Audio-CD

Beim Einlegen einer Audio-CD mit MP3- oder WMA-Dateien wird ein Menü eingeblendet.
Wählen Sie mit ▲ / ▼ einen Track/eine Datei und drücken Sie zur Wiedergabe auf **PLAY** bzw. **SELECT/ENTER**. Dabei stehen verschiedene Wiedergabefunktionen zur Verfügung (siehe Seiten 15 und 16.)

ID3 TAG

Beim Abspielen einer Datei, die z. B. Track-Titel enthält, können diese Informationen durch Drücken auf DISPLAY angezeigt werden. Die Informationen [Ordner- und Dateiname, Titel, Künstler, Album, Genre, Kommentar, Wiedergabedauer] der MP3-/WMA-Datei wird im Anzeigefenster und auf dem Bildschirm angezeigt.
Um zur nächsten bzw. vorherigen Datei zu gelangen, drücken Sie die Taste SKIP (**I◀◀** / **▶▶I**).

Tipps:

- Drücken Sie für die nächste Seite auf **MENU**.
- Auf einer gemischten CD mit MP3-/WMAund JPEG-Dateien können Sie zwischen MP3/WMA und JPEG wechseln. Drücken Sie auf die Taste TITLE, um die Optionen MUSIK oder FOTO in der Menüleiste zu markieren.

Die Kompatibilität von MP3-/WMA-Discs und diesem Player unterliegt den folgenden Einschränkungen:

- Abtastfrequenz: zwischen 32 und 48 kHz (MP3), zwischen 24 und 48 kHz (WMA)
- Bitrate zwischen 32 und 320 Kbit/s (MP3), 40 bis 192 Kbit/s (WMA)
- Das Gerät kann ausschließlich MP3-/WMA-Dateien mit der Dateierweiterung ".mp3" und ".wma" lesen.
- Das physikalische Format der CD-R sollte ISO 9660 entsprechen.
- Bei der Aufnahme von MP3-/WMA-Dateien mit einer Software, die kein Dateisystem erstellen kann (z. B. Direct-CD), ist die Wiedergabe von MP3-/WMA-Dateien nicht möglich. Wir empfehlen die Verwendung von Easy-CD Creator. Diese Software erstellt ein Dateisystem, das ISO 9660 entspricht.
- Dateinamen dürfen maximal acht Zeichen lang sein und müssen die Erweiterung .mp3 oder .wma besitzen.
- Dateinamen dürfen keine Sonderzeichen wie beispielsweise / ? * : " < > I usw. enthalten.
- Die Gesamtzahl aller auf der Disc enthaltenen Dateien sollte 999 nicht überschreiten.

Für eine optimale Wiedergabequalität mit diesem Gerät müssen Discs und Aufnahmen bestimmte technische Voraussetzungen erfüllen. Bereits bespielte DVDs entsprechen diesen Standards automatisch. Beschreibbare Disc-Formate können unterschiedliche Formate aufweisen (einschl. CD-R mit MP3- oder WMA-Dateien), die bestimmte Voraussetzungen erfüllen müssen (s. o.), um die Kompatibilität bei der Wiedergabe zu gewährleisten.
Außerdem ist zu beachten, dass für das Herunterladen von MP3-/WMA-Dateien und Musik aus dem Internet eine Genehmigung erforderlich ist. Unser Unternehmen ist nicht zur Erteilung einer solchen Genehmigung berechtigt. Die benötigten Genehmigungen sind stets bei dem jeweiligen Inhaber des Urheberrechts einzuholen.

Programmierte Wiedergabe

Mit der Programmierfunktion können Sie Ihre Lieblingstracks beliebiger Discs im Player speichern. Dabei können bis zu 300 Tracks programmiert werden.

1. Legen Sie eine Disc ein.
   Audio-CDs oder MP3-/WMA-Discs:
2. Wählen Sie einen Track aus der "Liste" und drücken Sie auf **PROG.MEMO.** oder wählen Sie das "♫➡ Hinzufügen)"-Symbol und drücken Sie **SELECT/ENTER**, um den gewählten Track in die "Programm"-Liste aufzunehmen. Wiederholen Sie dies für weitere Tracks.

Hinweis

Um alle Tracks auf der Disc hinzuzufügen, wählen Sie das Symbol "♫♫➡ (Alle hinzufügen)" und drücken Sie **SELECT/ENTER**.

3. Wählen Sie den wiederzugebenden Track aus der "Programm"-Liste. Drücken Sie für die nächste Seite auf **MENU**.
4. Drücken Sie zum Starten **PLAY** oder **SELECT/ENTER**.
   Die Wiedergabe erfolgt in der programmierten Reihenfolge der Tracks und endet nach der Wiedergabe aller Tracks in der "Programm"-Liste.
5. Um zur normalen Wiedergabe zurückzukehren, wählen Sie einen Track aus der CD- (bzw. MP3-/WMA-) Liste und drücken Sie **PLAY**.

Programmierte Tracks wiederholen

1. Drücken Sie während der Wiedergabe einer Disc auf **REPEAT**. Das Wiederholen-Symbol erscheint.
2. Drücken Sie **REPEAT** für den gewünschten Wiederholungsmodus.
   - TRACK: Wiederholt den aktuellen Track.
   - ALLE: Wiederholt alle Tracks der Programmliste.
   - Aus (Keine Anzeige): Keine Wiederholung.

Track aus der Programmliste löschen

1. Wählen Sie mit ▲ ▼ den Track aus, der von der Programmliste gelöscht werden soll.
2. Drücken Sie **CLEAR** oder wählen Sie das " ♫🗑 (Löschen)"-Symbol und drücken Sie **SELECT/ENTER**, um den gewählten Track aus der Programmliste zu löschen. Wiederholen Sie diese Schritte zum Löschen weiterer Tracks aus der Liste.

Die gesamte Programmliste löschen

Wählen Sie mit ▲ / ▼ das Symbol" ♫♫🗑 (Alle löschen)" und drücken Sie **SELECT/ENTER**.

Hinweis:

Die Programmierung wird beim Auswerfen der Disc gelöscht.

Anzeigen einer JPEG-Datei

Mit dem Rekorder können Discs mit JPEG-Dateien abgespielt werden. Lesen Sie vor der Wiedergabe die Hinweise zu JPEG-Aufnahmen rechts.

1. Legen Sie eine Disc ein und schließen Sie das Fach. Das FOTO-Menü wird auf dem Fernsehbildschirm angezeigt.

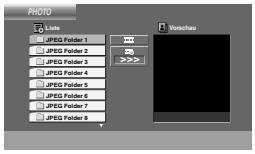

2. Drücken Sie ▲ / ▼, um einen Ordner auszuwählen. Drücken Sie danach **SELECT/ENTER**. Eine Liste von Dateien im Ordner wird angezeigt. Wenn Sie sich in einer Dateiliste befinden und zu der Ordnerliste zurückkehren möchten, verwenden Sie die Taste ▲ / ▼ auf der Fernbedienung, um zu markieren, und drücken Sie **SELECT/ENTER** oder **PLAY**.
3. Wenn Sie eine bestimmte Datei anzeigen möchten, drücken Sie ▲ / ▼, um eine Datei zu markieren, und drücken Sie **SELECT/ENTER** oder **PLAY**. Die Dateiwiedergabe wird gestartet. Während Sie eine Datei anzeigen, können Sie **STOP** drücken, um zum vorherigen Menü (JPEG-Menü) zurückzukehren.

Diashow

Verwenden Sie ▲ ▼ ◄ ►, um die Diashow zu markieren, und drücken Sie **SELECT/ENTER** oder **PLAY**.

Tipps:

- Es stehen vier Geschwindigkeitsoptionen zur Verfügung : >(Langsam), >> (Normal), >>> (Schnell) und II (aus).
  Verwenden Sie ▲ ▼ ◄ ► , um die Geschwindigkeit zu markieren. Wählen Sie dann mit den Tasten ◄ / ► eine Option aus und drücken Sie danach **SELECT/ENTER**.
- Bei Geschwindigkeit Aus ist keine Diashow möglich.

Standbild

1. Drücken Sie während der Diashow auf **PAUSE/STEP**.
   Das Gerät wechselt in den PAUSE-Modus.
2. Drücken Sie PLAY oder erneut **PAUSE/STEP**, um zur Diashow zurückzukehren.

Zu einer anderen Datei wechseln

Drücken Sie einmal **SKIP** (**I◄◄** oder **►►I**) während der Bildanzeige, um die nächste/vorherige Datei aufzurufen.

Bild drehen

Drücken Sie ▲ /▼ /◄ /► während der Bildanzeige, um es im bzw. entgegen dem Uhrzeigersinn zu drehen.

Zoom

Bei jedem Drücken der Taste **ZOOM** ändert sich die Einstellung in der folgenden Reihenfolge.

Zoom ein ⟷ Zoom aus

Drücken Sie zum Vergrößern des Bildes auf ▲/►/►► .
Drücken Sie zum Verkleinern des Bildes auf ▼/◄/◄◄ .

Die Kompatibilität von JPEG-Discs und diesem Player unterliegt den folgenden Einschränkungen:

- Je nach Größe und Anzahl der JPEG-Dateien kann das Lesen der Disc einige Minuten dauern. Wenn nach mehreren Minuten keine Bildschirmanzeige erscheint, sind einige der Dateien u. U. zu groß - verringern Sie die Auflösung der JPEG-Dateien auf unter 2 MPixel und 2760 x 2048 Bildpunkten und brennen Sie die Disc neu.
- Die Gesamtzahl aller auf der Disc enthaltenen Dateien und Ordner darf maximal 999 betragen.
- Manche Discs sind aufgrund ihres Zustands oder abweichender Aufzeichnungsformate nicht kompatibel.
- Alle ausgewählten Dateien müssen bei der Zusammenstellung der CD die Erweiterung ".jpg" besitzen.
- Dateien mit der Erweiterung ".jpe" oder ".jpeg" müssen in ".jpg" umbenannt werden.
- Dateien ohne die Erweiterung ".jpg" können von diesem Gerät nicht gelesen werden, auch wenn die Dateien in Windows-Explorer als JPEG-Bilddateien angezeigt werden.

Wiedergabe von DivX-Spielfilm-Dateien

Mit diesem Gerät können DivX-Dateien wiedergegeben werden.

1. Legen Sie eine Disc ein und schließen Sie das Fach. Das SPIELFILM-Menü wird eingeblendet.

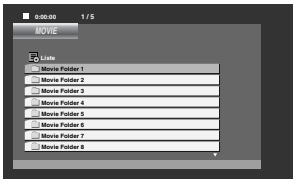

2. Wählen Sie mit ▲ / ▼ einen Ordner und drücken Sie **SELECT/ENTER**. Eine Dateiliste des Ordners erscheint. Um in einer Dateiliste zur Ordnerliste zu gelangen, markieren Sie - mit ▲ / ▼ auf der Fernbedienung und drücken Sie **SELECT/ENTER** bzw. **PLAY**.
3. Um eine bestimmte Datei anzuzeigen, markieren Sie mit ▲ / ▼ eine Datei und drücken Sie **SELECT/ENTER** bzw. **PLAY**.
4. Drücken Sie zum Beenden auf **STOP**.

Tipp:

- Drücken Sie **MENU** für die nächste Seite.
- Wechseln Sie bei CDs mit MP3-/WMA-, JPEG- und SPIELFILM-Dateien zum MUSIK-, FOTObzw. SPIELFILM-Menü. Drücken Sie auf **TITLE**, umdie Option MUSIK, FOTO oder SPIELFILM in der Menüleiste zu markieren.

Hinweise:

- Vor jeder Wiedergabe einer DivX-Datei muss die Option "UNTERTITELEIN" durch Klicken auf die Untertiteldatei ausgewählt werden.
- Falls der Untertitel in der Datei in mehr als zwei Sprachen vorliegt, ist nur der Original-Untertitel verfügbar.
- Der Klangmodus und der VIRTUELLE Klang können während der Wiedergabe einer DivX-Datei nicht geändert werden.
- Der Dateiname des DivX-Untertitels muss mit dem Dateinamen der DivX-Datei übereinstimmen, um auf diesem Gerät angezeigt werden zu können.

Hinweise zur Anzeige von DivX-Untertiteln

Falls die Untertitel während der Wiedergabe nicht korrekt angezeigt werden, halten Sie die Taste **SUBTITLE** ca. drei Sekunden gedrückt und drücken Sie ggf. mehrmals auf **SUBTITLE**, bis der richtige Sprachcode ausgewählt ist und die Untertitel korrekt angezeigt werden.

Die Kompatibilität dieses Players mit DivX-Discs unterliegt folgenden Einschränkungen:

- Die Auflösung einer DivX-Datei muss unterhalb von 800 x 600 (BxH) Bildpunkten liegen.
- Die Länge des Dateinamens des DivXUntertitels darf 45 Zeichen nicht überschreiten.
- Falls die DivX-Datei in einem nicht unterstützten Code vorliegt, erscheint in der Anzeige u. U. das Symbol "_".
- **Falls die Anzahl der Bilder pro Sekunde mehr als 30 beträgt, ist u. U. keine normale Wiedergabe möglich.**
- **Falls die Video- und Audiostruktur der aufgezeichneten Datei nicht interleaved ist, wird nur das Bild bzw. nur der Ton ausgegeben.**

Abspielbare DivX-Dateien

- ".avi ", ".mpg ", ".mpeg ", ".divx"

Abspielbare Untertitelformate

- SubRip (*.srt/*.txt)
  SAMI (*.smi)
  SubStation Alpha (*.ssa/*.txt)
  MicroDVD (*.sub/*.txt)
  SubViewer 2.0(*.sub/*.txt)
  VobSub (*.sub)

Abspielbare Codec-Formate

- "DIVX3.xx ", "DIVX4.xx ", "DIVX5.xx ", "MP43 ", "3IVX ".

Abspielbare Audioformate

"AC3 ", "PCM ", "MP3 ", "WMA ".
- Sampling-Frequenz: von 32 - 48 kHz (MP3), von 24 bis 48 kHz (WMA)
- Bitrate: von 32 bis 320 kbps (MP3), 40 bis 192 kbps (WMA)

Speichern von Radiosendern

Sie können UKW-Sender und MW-Sender einspeichern. Bevor Sie die Sender suchen, vergewissern Sie sich, dass die Lautstärke auf das Minimum heruntergestellt ist.

1. Drücken Sie auf **TUNER/BAND**, um das gewünschte Frequenzband (MW oder UKW) einzustellen.
2. Wählen Sie über die Taste **TUN**. (-/+) den gewünschten Sender aus.
   Automatische Sendereinstellung
   - Halten Sie **TUN.** (-/+) eine halbe Sekunde gedrückt. Der Sendersuchlauf wird angehalten, wenn das Gerät einen Sender findet.
   Manuelle Sendereinstellung
   - Drücken Sie mehrmals kurz auf **TUN**. (-/+).
3. Drücken Sie auf **PROG./MEMO.**.
   Eine Speicherplatznummer beginnt im Anzeigefenster zu blinken.
4. Drücken Sie auf **PRESET** (▲/▼)**,** um die gewünschte Sendernummer auszuwählen.
5. Drücken Sie erneut **PROG./MEMO.**.
   Der Sender ist gespeichert.
6. Wiederholen Sie Schritte 1 (bzw. 2) bis 5, um weitere Sender zu speichern.

Löschen aller gespeicherten Sender
Halten Sie die Taste **PROG./MEMO.** ca. zwei Sekunden gedrückt, so dass “ERASE ALL” in der Anzeige erscheint, und drücken Sie zum Löschen des Senders nochmals auf **PROG./MEMO.**.

Hinweis
Wenn bereits alle Speichernummern besetzt sind, wird kurz “FULL” eingeblendet. Danach blinkt eine Speichernummer auf. Führen Sie die Schritte 4-5 aus, um die Festsendernummer zu ändern.

Gespeicherte Sender aufrufen
Halten Sie die Taste **PRESET** (▲/▼) gedrückt bzw. drücken Sie sie so oft, bis die gewünschte Sendernummer erscheint.

Radio hören

1. Wählen Sie mit **TUNER/BAND** das gewünschte Frequenzband (MW oder UKW) aus. Der zuletzt empfangene Sender wird eingestellt.
2. Drücken Sie mehrmals die Taste **PRESET** (▲/▼).
   - Bei jedem Drücken der Taste stellt das Gerät nacheinander einen Festsender ein.
3. Drücken Sie mehrmals die Taste **VOLUME** (-/+)**,** um die Lautstärke einzustellen.

Nicht eingespeicherte Radiosender hören
- Lesen Sie zur manuellen Sendereinstellung Schritt 2, “Manuelle Sendereinstellung”, links.
- Lesen Sie zur automatischen Sendereinstellung Schritt 2, “Automatische Sendereinstellung”, links.

Radio ausschalten
Drücken Sie die ⏻(**POWER**), um das Gerät auszuschalten oder wählen Sie einen anderen Funktionsmodus (DVD/CD, USB, AUX).

Hinweis
- Bei Rauschen eines UKW-Programms. Drücken Sie auf **MO./ST.**, bis “MONO” im Anzeigefenster erscheint. Es ist kein Stereo-Empfang möglich, der Empfang verbessert sich jedoch. Drücken Sie nochmals auf **MO./ST.**, um den Stereo-Empfang wiederherzustellen.
- Zur Verbesserung des Empfangs richten Sie die mitgelieferten Antennen aus.

RDS-Funktion - Optional

Dieses Gerät besitzt eine RDS-Funktion (Radio Data System) für eine Vielzahl von Informationen über den UKW-Sender. RDS wird in vielen Ländern angeboten und ist ein System zur Übermittlung von Sendersignalen oder Senderinformationen, einer Beschreibung des Senderprogramms, Textmitteilungen über den Sender oder Details über die Musikauswahl sowie der genauen Uhrzeit.

RDS-TUNING

Wenn ein UKW-Sender eingestellt ist und RDS-Daten überträgt, zeigt das Gerät automatisch die Senderkennung an und das RDS-Symbol leuchtet im Anzeigefenster auf. Des Weiteren werden Symbole für Programmartkennung (PTY), RadioText (RT), Uhrzeit (CT) und RDS Service Programm (PS) angezeigt, sofern sie vom Sender übermittelt werden.

RDS-Anzeigeoptionen

Das RDS-System ist in der Lage, eine breite Palette an zusätzlichen Informationen neben dem Sendernamen zu übertragen, und diese anzuzeigen, wenn ein Sender zum ersten Mal aufgerufen wird. Im normalen RDS-Betrieb erscheint im Anzeigefenster der Sendername, das Sendernetzwerk oder das Rufzeichen des Senders. Durch Drücken auf **RDS** können Sie nacheinander durch die verschiedenen Datentypen schalten:

(PS → FREQUENZ → PTY → RT → CT)

- **PS (Name der Programmkette) -** Der Name der Senders wird im Anzeigefenster angezeigt.
- **PTY (Programmartkennung)** - Der Name des Programmtyps wird im Anzeigefenster gezeigt.
- **RT (Radiotext-Erkennung)**- Eine “Text”-Meldung enthält besondere Informationen zum Sender. Beachten Sie, dass diese Meldungen zur vollen Anzeige über den Bildschirm laufen.
- **CT (Vom Sender übertragene Uhrzeit)** - Hierdurch kann das Gerät die tatsächliche Uhrzeit empfangen und anzeigen.

Hinweis:

Einige RDS-Sender bieten diese zusätzlichen Informationen nicht an. Werden die für den ausgewählten Modus erforderlichen Daten nicht übertragen, wird im Anzeigefenster die Meldung **PTY NONE, RT NONE, CT NONE, PS NONE** angezeigt.

Programmsuche (PTY)

Ein Hauptvorteil von RDS ist es, Sendungen mit dem PT-Code zu versehen, der anzeigt, um was für eine Rundfunksendung es sich handelt. Die folgende Liste zeigt die von PTY verwendeten Abkürzungen, zusammen mit einer
Erklärung des PTY.

NEWS	Nachrichten
AFFAIRS	Politik und Zeitgeschehen
INFO	Spezielle Wortprogramme
SPORT	Sport
EDUCATE	Lernen und Weiterbildung
DRAMA	Hörspiel und Literatur
CULTURE	Kultur, Kirche und Gesellschaft
SCIENCE	Wissenschaft
VARIED	Unterhaltendes Wort
POP M	Popmusik
ROCK M	Rockmusik
EASY M	Leichte Musik
LIGHT M	Leichte klassische Musik
CLASSICS	Ernste klassische Musik
OTHER M	Spezielle Musikprogramme
WEATHER	Wetter
FINANCE	Wirtschaft und Finanzmärkte
CHILDREN	Kinderprogramme
SOCIAL	Soziale Informationen
RELIGION	Religiöse und philosofische Sendg.
PHONE IN	Hörerbeteiligung
TRAVEL	Reisen und Erholung
LEISURE	Hobby und Freizeit
JAZZ	Jazz-Musik
COUNTRY	Country-Musik
NATION M	Volksmusik
OLDIES	Oldies und Evergreens
FOLK M	Folk-Musik
DOCUMENT	Dokumentationen
TEST	Meldung eines Probealarms
ALARM !	Alarmmeldung im laufenden Progr

Mit folgenden Schritten können Sie einen bestimmten Programmtyp (PTY) suchen:

1. Drücken Sie für den UKW-Modus auf **TUNER/BAND**.
2. Drücken Sie auf **PTY**, um die letzte Programmartkennung im Fenster anzuzeigen.
3. Drücken Sie zur Auswahl der gewünschten Programmartkennung mehrmals auf **PTY**.
4. Drücken Sie bei ausgewählter Programmartkennung auf **TUN.(-/+)**.
   Das Gerät führt eine automatische Suche durch. Bei einem gefundenem Sender wird die Suche angehalten.

Dimmer

Mit dieser Funktion wird die Helligkeit der Anzeige bei eingeschaltetem Gerät eingestellt.

Drücken Sie wiederholt die **DIMMER** Taste.

Stummschalten

Drücken Sie **MUTE**, um Ihr Gerät stumm zu schalten. Sie können Ihr Gerät stumm schalten, um beispielsweise ans Telefon zu gehen.

Klangmodus

Sie können Surroundklang genießen, indem Sie einfach eines der vorprogrammierten Klangfelder entsprechend des Programms, dass Sie sich anhören möchten, auswählen. (Nur Zweikanal-Klang)

Drücken Sie mehrmals die Taste SOUND MODE.

BYPASS → ON STAGE → STUDIO → CLUB → HALL → THEATER 1 → CHURCH → BYPASS...

Hinweis:

Der anfängliche Klangmodus ist BYPASS.

EQUALIZER-Effekt

Sie können zwischen 7 Klangeffekten wählen und BÄSSE, MITTELTÖNE und HÖHEN einstellen..

- Wählen Sie über die Taste **EQ PATT**. den gewünschten Klangmodus aus.

NORMAL → USER EQ → POP → CLASSIC
↑ ↓
JAZZ ← DRAMA ← ROCK

- Drücken Sie auf **EQ master**, um den USER EQ auszuwählen.
  1. Drücken Sie bei angezeigtem Benutzer-Equalizer auf **SET**.
     Daraufhin erscheint “BASS 0” im Anzeigefenster.
  2. Tippen Sie auf **⏮/ ⏭** um die gewünschte Einstellung auszuwählen (MIN, -4 bis +4, MAX).
  3. Wählen Sie mit **▶/II** bzw. **■** auf dem Bedienungsfeld entweder BÄSSE, MITTELTÖNE oder HÖHEN.
  4. Stellen Sie die MITTELTÖTE und HÖHEN wie oben gezeigt ein.

DEMO

Drücken Sie zur Demonstration der Funktion im Anzeigefenster bei ausgeschaltetem Gerät die Taste **EQ master** auf dem Bedienungsfeld.
Um die Vorführung zu beenden, drücken Sie die Taste **POWER** bzw. nochmals die Taste **EQ master**.

ANZEIGEMODUS

Bei jedem Drücken von **DISP.MODE** ändert sich die Anzeige im Anzeigefenster zu einer der sechs verfügbaren Anzeigearten.

XDSS (Extreme Dynamic Sound System)

Drücken Sie zur Verstärkung der Höhen, der Bässe und des Surround-Effektes auf **XDSS plus**.
Daraufhin leuchtet die Anzeige “XDSS ON” bzw. “NORMAL”.
DVD/DivX/Audio CD : XDSS ON ↔ NORMAL
MP3/WMA: XDSS ON → MP3 -- OPT ON
→ NORMAL → XDSS ON ...

MP3-Optimierung

Diese Funktion optimiert komprimierte MP3-Dateien. Dabei werden die Bässe für einen volleren Klang verstärkt. Bei jedem Drücken auf **XDSS plus** ändert sich die Einstellung in der folgenden Reihenfolge.

XDSS ON → MP3 -- OPT ON → NORMAL

XTS Pro

Die einzigartige Tonqualität unserer Technologie garantiert ein optimales Klangerlebnis bei der Wiedergabe des Originaltons und vermittelt das Gefühl eines lebendigen Klangs.
Bei jedem Drücken auf **XTS Pro** ändert sich die Einstellung in der folgenden Reihenfolge:
XTS -- P ON ↔ NORMAL

Hinweis:

Die Funktion XTS Pro ist nicht möglich, wenn ein Kopfhörer angeschlossen ist.

VIRTUELLER Klang

Drücken Sie für den VIRTUELLEN Klang auf **VSM**.

Quelle	Anzeige	Effekt
2.1-Kanal	VIRTUAL	3D STEREO
5.1-Kanal	VIRTUAL	VIRTUELLER Klang

- **3D STEREO**

  Echtzeit-3D-Klang-Rendering-Technologie für Stereo-Quellen, optimiert für Stereo-Lautsprecher. Der Zuhörer erlebt ein faszinierendes, virtuelles Surround-Sound-Erlebnis über den eigenen Multimedia-Player.

- **VIRTUELLER Klang**

  Patentierte Downmix-Technologie, mit der 5.1-Kanalton in Zweikanalton mit direktionalen Audioinformationen umgewandelt wird. Dadurch wirkt der 2- bzw. 2.1-Kanalton wie ein 5.1-Kanalton.

Anhang

Sprachencodes

Geben Sie die Codenummer der gewünschten Sprache für die folgenden Grundeinstellungen ein:
Disc-Audio, Disc-Untertitel, Disc-Menü.

Sprache	Code	Sprache	Code	Sprache	Code	Sprache	Code
Abchasisch	6566	Fidschi	7074	Lingala	7678	Singhalesisch	8373
Afar	6565	Finnisch	7073	Litauisch	7684	Slowakisch	8375
Afrikaans	6570	Französisch	7082	Mazedonisch	7775	Slowenisch	8376
Albanisch	8381	Friesisch	7089	Malagassi	7771	Somali	8379
Amharisch	6577	Galizisch	7176	Malaiisch	7783	Spanisch	6983
Arabisch	6582	Georgisch	7565	Malajalam	7776	Sudanesisch	8385
Armenisch	7289	Deutsch	6869	Maltesisch	7784	Swahili	8387
Assamesisch	6583	Griechisch	6976	Maori	7773	Schwedisch	8386
Aymara	6588	Grönländisch	7576	Marathi	7782	Tagalog	8476
Aserbaidschanisch	6590	Guarani	7178	Moldawisch	7779	Tadschikisch	8471
Baschkirisch	6665	Gujarati	7185	Mongolisch	7778	Tamilisch	8465
Baskisch	6985	Hausa	7265	Nauru	7865	Tatarisch	8484
Bengalisch; Bangla	6678	Hebräisch	7387	Nepalesisch	7869	Telugu	8469
Bhutanisch	6890	Hindi	7273	Norwegisch	7879	Thai	8472
Bihari	6672	Ungarisch	7285	Oriya	7982	Tibetisch	6679
Bretonisch	6682	Isländisch	7383	Pandschabi	8065	Tigrinya	8473
Bulgarisch	6671	Indonesisch	7378	Paschtu	8083	Tongaisch	8479
Burmesisch	7789	Interlingua	7365	Farsi	7065	Türkisch	8482
Weißrussisch	6669	Irisch	7165	Polnisch	8076	Turkmenisch	8475
Kambodschanisch	7577	Italienisch	7384	Portugiesisch	8084	Twi	8487
Katalanisch	6765	Japanisch	7465	Quechua	8185	Ukrainisch	8575
Chinesisch	9072	Javanisch	7487	Rätoromanisch	8277	Urdu	8582
Korsisch	6779	Kanada	7578	Rumänisch	8279	Usbekisch	8590
Kroatisch	7282	Kaschmir	7583	Russisch	8285	Vietnamesisch	8673
Tschechisch	6783	Kasachisch	7575	Samoanisch	8377	Volapük	8679
Dänisch	6865	Kirgisisch	7589	Sanskrit	8365	Walisisch	6789
Niederländisch	7876	Koreanisch	7579	Schottisches Gälisch	7168	Wolof	8779
Englisch	6978	Kurdisch	7585	Serbisch	8382	Xhosa	8872
Esperanto	6979	Laotisch	7679	Serbokroatisch	8372	Jiddisch	7473
Estisch	6984	Latein	7665	Shona	8378	Yoruba	8979
Färöisch	7079	Lettisch	7686	Sindhi	8368	Zulu	9085

Ländercodes

Wählen Sie einen Ländercode aus der Liste.

Ländercode	Code	Ländercode	Code	Ländercode	Code	Ländercode	Code
Afghanistan	AF	Äthiopien	ET	Malaysia	MY	Saudi-Arabien	SA
Argentinien	AR	Fidschi	FJ	Malediven	MV	Senegal	SN
Australien	AU	Finnland	FI	Mexiko	MX	Singapur	SG
Österreich	AT	Frankreich	FR	Monaco	MC	Slowakische Republik	SK
Belgien	BE	Deutschland	DE	Mongolei	MN	Slowenien	SI
Bhutan	BT	Großbritannien	GB	Marokko	MA	Südafrika	ZA
Bolivien	BO	Griechenland	GR	Nepal	NP	Südkorea	KR
Brasilien	BR	Grönland	GL	Niederlande	NL	Spanien	ES
Kambodscha	KH	Heard-und-		Niederländische		Sri Lanka	LK
Kanada	CA	McDonald-Inseln	HM	Antillen	AN	Schweden	SE
Chile	CL	Hongkong	HK	Neuseeland	NZ	Schweiz	CH
China	CN	Ungarn	HU	Nigeria	NG	Taiwan	TW
Kolumbien	CO	Indien	IN	Norwegen	NO	Thailand	TH
Kongo	CG	Indonesien	ID	Oman	OM	Türkei	TR
Costa Rica	CR	Israel	IL	Pakistan	PK	Uganda	UG
Kroatien	HR	Italien	IT	Panama	PA	Ukraine	UA
Tschechische		Jamaika	JM	Paraguay	PY	Vereinigte Staaten	US
Republik	CZ	Japan	JP	Philippinen	PH	Uruguay	UY
Dänemark	DK	Kenia	KE	Polen	PL	Usbekistan	UZ
Ecuador	EC	Kuwait	KW	Portugal	PT	Vietnam	VN
Ägypten	EG	Libyen	LY	Rumänien	RO	Simbabwe	ZW
El Salvador	SV	Luxemburg	LU	Russische Föderation	RU		

Störungsbehebung

Bevor Sie sich an eine Kundendienststelle wenden, suchen Sie die Störung, deren mögliche Ursache sowie Vorschläge zur Abhilfe in dieser Liste.

Störung	Ursache	Abhilfe
Kein Strom.	• Netzkabel nicht eingesteckt	• Netzkabel in eine Steckdose stecken.
Das Gerät ist eingeschaltet, es funktioniert jedoch nicht.	• Keine Disc eingelegt	• Disc einlegen. Beachten Sie, ob dieDVD- bzw. CD-Anzeige des DVD-Players leuchtet.
Kein Bild.	• Fernseher nicht auf DVD-Betriebumgeschaltet.	• Wählen Sie den richtigen Video-Eingangsmodus des Fernsehers, so dass das Bild des Gerätes angezeigt wird.
	• Videokabel nicht richtigangeschlossen.	• Kabelverbindung/Stecker auf korrekten Sitz überprüfen.
	• Fernseher ist nicht eingeschaltet.	• Fernseher einschalten.
Es ist kein Ton oder nur ein ganz schwacher Ton zu hören.	• Die angeschlossene Stereoanlage ist nicht auf DVD-Wiedergabe umgeschaltet.	• Wählen Sie den richtigen Eingangsmodus des Audio-Receivers, so dass der Ton des Gerätes zu hören ist.
	• Die Audiokabel sind nicht richtig angeschlossen.	• Kabelverbindung/Stecker auf korrekten Sitz überprüfen.
	• Die angeschlossene Stereoanlage ist nicht eingeschaltet.	• Stereoanlage einschalten.
	• Das Audiokabel ist beschädigt.	• Ersetzen Sie das Kabel.
Schlechte Bildqualität.	• Verschmutze Disc.	• Reinigen Sie die Disc.
Das Gerät startet die Wiedergabe nicht.	• Keine Disc eingelegt.	• Disc einlegen. Beachten Sie, ob die die DVD- bzw. CD-Anzeige des DVD-Players leuchtet.
	• Eine nicht abspielbare Disc ist eingelegt.	• Prüfen Sie das Disc-Format, die Fernsehnorm und den Ländercode der DVD.
	• Disc liegt verkehrt herum im Disc-Fach.	• Disc korrekt einlegen (Datenseite nach unten).
	• Disc liegt nicht in der Mulde des Disc-Fachs.	• Disc korrekt einlegen
	• Verschmutze Disc.	• Reinigen Sie die Disc.
	• Ein Menü befindet sich auf dem Bildschirm.	• Taste SETUP drücken, um das Menü auszublenden.
	• Die Jugendschutz-Funktion ist aktiviert.	• Einstufung ändern oder Jugendschutz deaktivieren.
Es ist starkes Brummen oder Rauschen zu hören.	• Die Disc ist verschmutzt.	• Reinigen Sie die Disc.
	• Die Lautsprecher sind nicht fest mit den Geräten verbunden.	• Schließen Sie die Lautsprecher festan die Geräte an.
	• Das Gerät steht zu nahe am Fernseher.	• Stellen Sie Fernseher und die Audiogeräte weiter auseinander.

Störung	Ursache	Abhilfe
Die Radiosender können nicht eingestellt werden.	• Die Antenne sind schlecht ausgerichtet oder falsch angeschlossen.	• Schließen Sie die Antennen fest an.
		• Richten Sie die Antennen neu aus und schließen Sie ggf. eine externe Antenne an.
	• Das Signal der Sender ist zu schwach (bei automatischem Suchlauf).	• Stellen Sie den Sender manuell ein.
	• Es wurden keine Sender eingespeichert oder die gespeicherten Sender wurden gelöscht.	• Speichern Sie die Sender ein (Seite 20).
Die Fernbedienung funktioniert nicht richtig.	• Die Fernbedienung ist nicht auf den Fernbedienungs-Sensor des Gerätes gerichtet.	• Richten Sie die Fernbedienung auf den Fernbedienungs-Sensor des Gerätes.
	• Die Fernbedienung ist zu weit vom Gerät entfernt.	• Die Reichweite der Fernbedienung beträgt ca. 7 Meter.
	• Zwischen Fernbedienung und Gerät befindet sich ein Hindernis.	• Störendes Objekt entfernen.
	• Die Batterien in der Fernbedienung sind verbraucht.	• Batterien auswechseln.
Die Anzeige auf dem Bedienungsfeld ist zu dunkel.	• In der Anzeige auf dem Bedienungsfeld erscheint keine Anzeige.	• Drücken Sie **DIMMER**.

Technische Daten

Allgemeines	Stromversorgung	200 - 240 V, 50/ 60 Hz
	Leistungsaufnahme	50 W
	Gesamtgewicht	3,31 kg
	Abmessungen (BxHxT)	170 x 253 x 265 mm
	Betriebsbedingungen	Temperatur:5°C bis 35°C, Betriebsposition: Horizontal
	Betriebsfeuchtigkeit	5 % bis 85 %
CD/DVD	Laser	Halbleiter-Laser, Wellenlänge 650 nm
	Signalsystem	PAL 625/50, NTSC 525/60
	Frequenzbereich (Audio)	40 Hz bis 20 kHz
	Geräuschspannungsabstand (Audio)	Über 75 dB (1 kHz, NOP -3 dB, 20 kHz LPF/A-Filter)
	Dynamikumfang (Audio)	Über 75 dB
	Klirrfaktor (Audio)	0,5 % (1 kHz, bei 1W Position) (20 kHz LPF)
Video	Video-Ausgang	1,0 V (p-p), 75 Ω, negative Sync./Cinch-Kabel x 1
	COMPONENT VIDEO OUT	(Y) 1,0 V (p-p), 75 Ω, negative Sync., Cinch-Kabel x 1 (P_b)/(P_r) 0,7 V (p-p), 75 Ω, Cinch-Buchse x 1
Tuner FM	Einstellbereich	87,5 MHz bis 108,0 MHz oder 65,0 MHz bis 74,0 MHz, 87,5 MHz bis 108,0 MHz
	Zwischenfrequenz	10,7 MHz
	Geräuschspannungsabstand	60/55 dB (Mono)
	Frequenzabhängigkeit	50 Hz bis 10000 Hz
Tuner AM [MW]	Einstellbereich	522 bis 1620 kHz oder 520 bis 1720 kHz
	Zwischenfrequenz	450 kHz
Verstärker	Stereo-Modus	80 W + 80 W
	Ausgangsleistung	80 W + 80 W
	Gesamtklirrfaktor	0,5 %
	Frequenzgang	40 Hz bis 20000 Hz
	Störabstand	75 dB
Lautsprecher	Typ	3-Wege 3-Lautsprecher
	Widerstand	4 Ω
	Frequenzgang	70 Hz bis 20000 Hz
	Schalldruckpegel	83 dB/W (1m)
	Nenn-Eingangsleistung	80 W
	Max. Eingangsleistung	160 W
	Nettomaße (B x H x T)	128 x 295 x 240 mm
	Gesamtgewicht	4,1 kg

✳ Änderungen an Ausführung und technischen Daten ohne vorherige Ankündigung vorbehalten.

P/NO : MFL37200188