LG
Life's Good

ESPAÑOL

MANUAL DEL PROPIETARIO

Sistema Micro Alta Fidelidad

Lea este manual detenidamente antes de utilizar su equipo y guárdelo para referencias futuras.

Lea detenidamente el contenido de esta tarjeta de garantía.

MODELO
FA164 (FA164-D0P, FAS164F)

P/NO : MFL63266256

Medidas de seguridad

PRECAUCIÓN: PARA REDUCIR EL RIESGO DE DESCARGA ELÉCTRICA, NO EXTRAIGA LA CUBIERTA (O PARTE POSTERIOR). EN EL INTERIOR NO HAY NINGUNA PIEZA QUE PUEDA SER REEMPLAZADA POR EL USUARIO. DEJE QUE EL MANTENIMIENTO LO REALICE PERSONAL CUALIFICADO.

Este símbolo de relámpago con punta de flecha dentro de un triángulo equilátero tiene el propósito de alertar al usuario de la presencia de voltaje peligroso no aislado dentro de la caja del producto, siendo éste de una magnitud suficiente como para constituir cierto peligro de descarga eléctrica para las personas.

El signo de exclamación dentro de un triángulo equilátero está destinado para alertar al usuario de la presencia de instrucciones de mantenimiento y funcionamiento en la documentación que acompaña al producto.

ADVERTENCIA: EL EQUIPO NO DEBERÁ EXPONERSE A LA LLUVIA O LA HUMEDAD A FIN DE EVITAR EL RIESGO DE FUEGO O DESCARGA ELÉCTRICA.

ADVERTENCIA : No instale el equipo en un espacio cerrado, como en una estantería o mueble similar.

PRECAUCIÓN: No obstruya ninguno de los orificios de ventilación. Instalar conforme a las instrucciones del fabricante. Las ranuras y orificios de la carcasa cumplen un propósito de ventilación y aseguran el correcto funcionamiento del producto, y a fin de protegerlo de un posible sobrecalentamiento. Los orificios no deben obstruirse en ningún caso colocando el producto sobre una cama, sofá, alfombra o superficie similar. Este producto no debe colocarse en una instalación empotrada, como una librería o estante, a menos que se proporcione una correcta ventilación del mismo y se respeten todas las instrucciones del fabricante.

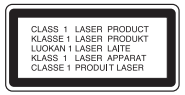

PRECAUCIÓN: Este producto utiliza un sistema láser. Para asegurar el uso apropiado de este equipo por favor, lea detenidamente este manual del propietario y consérvelo para futuras consultas. Si la unidad precisa mantenimiento, póngase en contacto con un centro de servicio autorizado. El uso de controles, ajustes, o la ejecución de procedimientos diferentes a los aquí especificados, puede dar lugar a una exposición peligrosa a la radiación. Para prevenir la exposición directa al rayo láser, no intente abrir la carcasa. Radiación visible del láser al abrirlo. NO FIJE LA VISTA EN EL HAZ DE LUZ.

PRECAUCIÓN: El aparato no debe exponerse al agua (goteo o salpicaduras) y tampoco se deben colocar sobre él objetos que contengan líquidos, como floreros.

PRECAUCIÓN referente al cable de alimentación.
Se recomienda colocar la mayoría de los electrodomésticos sobre un circuito dedicado.
Es decir, un circuito de un único enchufe que accione solamente este electrodoméstico y que no tenga enchufes o circuitos derivados adicionales. Revise la página de especificaciones de este manual del propietario para asegurarse. No sobrecargue los enchufes de pared. Los enchufes de pared sobrecargados, flojos o dañados, los cables de extensión, los cables de alimentación deteriorados o el aislamiento dañado o agrietado del cable son elementos peligrosos. Cualquiera de estas condiciones puede dar lugar a descargas eléctricas o fuego. Examine periódicamente el cable de su electrodoméstico, y si presenta daños o deterioro, desenchúfelo, cese el uso del electrodoméstico y reemplace el cable por una pieza de recambio exacta facilitada por un distribuidor de servicio autorizado. Proteja el cable de alimentación contra daños físicos o mecánicos, como el ser torcido, doblado, pinzado, atrapado bajo una puerta cerrada, o ser pisado continuamente. Preste especial atención a los enchufes, tomas de pared y al punto de salida del cable del electrodoméstico. Para desconectar la alimentación principal, retire el enchufe del cable principal de alimentación. Durante la instalación del producto, asegúrese de que el enchufe sea fácilmente accesible.

Este dispositivo está provisto de una batería o acumulador portátil.
Forma segura de extraer la batería o el acumulador del equipo: Retire la batería o juego de baterías antiguo y siga los pasos en orden inverso a su colocación. Para impedir la contaminación del medioambiente o los posibles efectos adversos en la salud de humanos y animales, coloque la batería antigua o el acumulador en el contenedor apropiado de los puntos de recogida designados para tal fin. No elimine las pilas o el acumulador junto con la basura doméstica. Se recomienda utilizar baterías y acumuladores con sistema de reembolso gratuito en su localidad.
La batería no debe exponerse a calor intenso, como la luz del sol, un incendio o similar.

Cómo deshacerse de los aparatos eléctricos y electrónicos usados

1. Si en un producto aparece el símbolo de un contenedor de basura tachado, significa que éste se acoge a la Directiva 2002/96/CE.
2. Todos los aparatos eléctricos o electrónicos se deben desechar de forma distinta al servicio municipal de recogida de basura, a través de los puntos de recogida designados por el gobierno o las autoridades locales.
3. La correcta recogida y tratamiento de los dispositivos inservibles contribuye a evitar riesgos potenciales para el medio ambiente y la salud pública.
4. Para obtener más información sobre cómo deshacerse de los aparatos eléctricos y electrónicos usados, póngase en contacto con su ayuntamiento, el servicio de recogida de basuras o el establecimiento donde adquirió el producto.

LG Electronics declara por este documento que este/estos producto(s) cumplen con los requisitos esenciales y las demás provisiones de la Directiva 2004/108/EC, 2006/95/EC y 2009/125/EC.

Representante europeo:
LG Electronics Service Europe B.V.
Veluwezoom 15, 1327 AE Almere, The Netherlands
(Tel : +31-(0)36-547-8888)

Índice

Configuración	4
Unidad principal	5
Mando a distancia	6
Escuchar CDs	7
Escuchar la radio	8
Escuchar música desde un reproductor portátil	8
Utilización de un dispositivo USB	9
Configuración del reloj	9
Reproducir música desde el iPod	10
Grabación a USB	11
Solución de problemas	12
Especificaciones	12

Medidas de precaución para el uso de los botones táctiles

- Utilice el botón táctil con manos limpias y secas.
  - En entornos húmedos, elimine cualquier resto de humedad de los botones táctiles antes de su utilización.
- No ejerza presiones fuertes sobre los botones táctiles al utilizarlos.
  - Si ejerce una fuerza excesiva, puede dañar el sensor de los botones táctiles.
- Toque el botón que desea utilizar para ejecutar correctamente la función.
- Asegúrese de no situar ningún material conductor, como un objeto metálico, sobre los botones táctiles. Esto podría ocasionar averías.

Configuración

1 Conecte la antena FM

La recepción será óptima cuando los dos extremos libres de la antena estén en línea recta y horizontal.

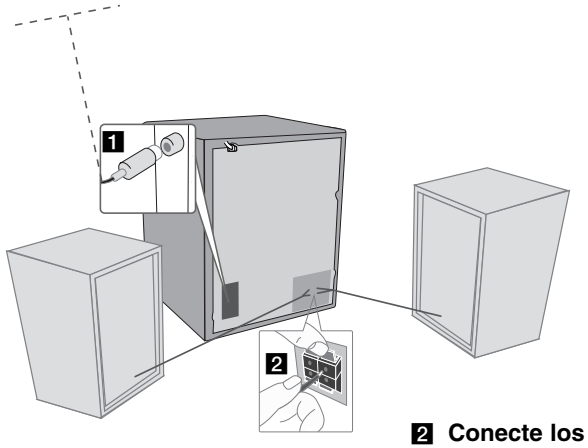

2 Conecte los cables del altavoz al reproductor

Los cables del altavoz izquierdo se conectan al terminal marcado con una “L” (izquierda) + (más) y – (menos).
Los cables del altavoz derecho se conectan al terminal marcado con una “R” (derecha) + (más) y – (menos). Para conectar el cable al reproductor, pulse cada una de las cuatro pestañas cuadradas de plástico situadas en la parte trasera del reproductor. El conector se abrirá para que pueda insertar el cable.

3 Conecte el enchufe a una toma de corriente

Unidad principal

SUPERIOR

FUNC.
(Función) Permite seleccionar la función.

⏻/I (Encender)
Enciende y apaga la unidad.

Ranura para discos
- No fuerce un disco en la ranura de CDs.
- No empuje ni tire de un disco mientras el disco se está expulsando.
- Pulse ⏏ de nuevo para volver a introducir el disco una vez sacado.
- **Recogerlo de la ranura para CD con el lado de la etiqueta hacia usted.**

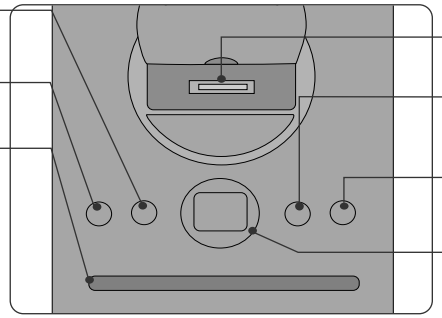

Base para iPod

USB REC.
Grabación en un dispositivo USB.

⏏
Expulsa o inserta el CD de la carga por ranura.

Puerto USB

FRONTAL

■
Detener
I<< / >>I
Explorar/ Sintonizar/ Buscar
►/II
Reproducir / Pausa
VOL +/-
Control del volumen

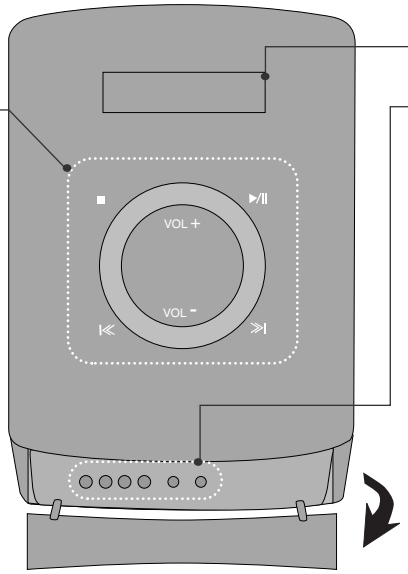

Pantalla

EQ/ DEMO
Puede optar por una impresión de sonido fijo. Presione **DEMO** mientras la unidad está apagada para mostrar la función en la ventana de visualización.

CLOCK
(Véase “Configuración del reloj”)

TIMER
(Véase “Usar el reproductor como despertador”

SET/ RDS (opcional)
Confirma los parámetros.

PORTABLE IN
Para conectar un dispositivo portátil y escuchar audio a través los altavoces de este sistema.

PHONES
Conector para auriculares.

Mando a distancia

⏻	Equipo Encendido/apagado
SLEEP	**Quédese dormido mientras escucha música.** Presione **SLEEP** (Apagado automático) una o varias veces para seleccionar un retardo de entre 10 y 180 minutos. **(Dimmer: Atenuar la luz de la pantalla)**
INFO	**Consultar información sobre su música**

REPEAT/ MENU	Escuche las pistas varias veces o de forma aleatoria.
⏮/⏭ TUN (+)/(-)	**Seleccionar la emisora de radio. Buscar una sección en una pista. Saltar el avance o rebobinado rápido.**
▶/II	**Iniciar o pausar la reproducción**
■ ENTER	**Detener la reproducción o la grabación**

RDS/ PTY (opcional)	**RDS (Sistema de datos de radio) Busca emisoras de radio por tipo de radio**
● REC	**Botón de grabación.**

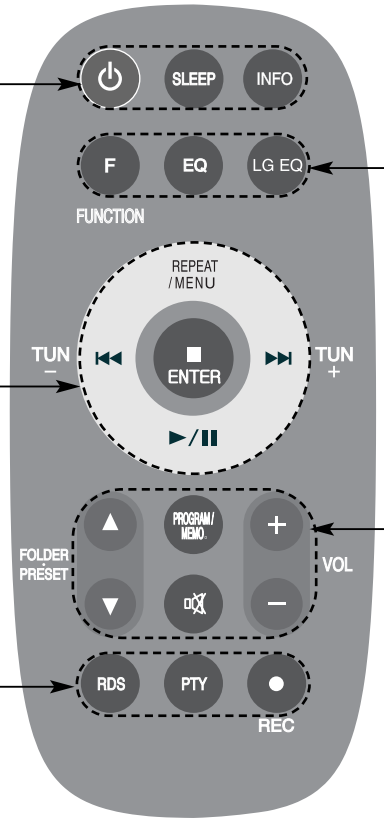

F (FUNCTION)	**Cambiar las funciones.**
EQ	**Ajustar la calidad del sonido** Puede elegir las impresiones de sonido.
LG EQ	LG EQ le permite seleccionar un efecto de ecualizador natural o de especialización local.

FOLDER • PRESET ▲ ▼	**Buscar una carpeta de archivos MP3/ WMA** Cuando se está reproduciendo un CD que contiene archivos MP3/WMA en varias carpetas, pulse **FOLDER•PRESET** para seleccionar la carpeta que desee reproducir. **Elegir un "número de presintonía" en una emisora de radio**
VOL ±	Controlar el volumen al utilizar cualquier función.
PROGRAM / MEMO.	**Almacenar emisoras de radio** Si ha almacenado emisoras de radio usando **PROGRAM/MEMO.**, puede desplazarse y seleccionar una de ellas. **Escuchar las pistas en cualquier orden**
🔇	**Detener temporalmente el sonido** Pulse el botón de nuevo para activar el sonido.

Colocación de las pilas en el mando a distancia

Asegúrese de que los polos + (positivo) y - (negativo) de la pila coinciden con los del mando a distancia. (tamaño AAA)

Escuchar CDs

Esta unidad puede reproducir CD de audio y de MP3/ WMA.

	EN LA UNIDAD	EN EL MANDO A DISTANCIA
1. Inserte el CD	-	-
2. Seleccione la función CD en la pantalla se mostrará el número total de pistas (archivos).	**FUNC.**	**FUNCTION**
3. Inicie la reproducción del CD	**▶/II**	**▶/II**
4. Para detener la reproducción del CD	**■**	**■ ENTER**

Más cosas que puede hacer al escuchar un CD

Pausa y reanudación de un CD

1 Presione **▶/II** en la unidad o **▶/II** en el mando a distancia durante la reproducción.
2 Pulse el botón de nuevo para continuar con la reproducción.

Búsqueda de una sección dentro de una pista

Mantenga pulsado **I<< / >>I** en la unidad o **I◀◀/▶▶I** en el mando a distancia durante la reproducción y suéltelo en el punto en el que desee escuchar.

Saltar a otra pista (archivos)

Presione **I<< / >>I** en la unidad o **I◀◀/▶▶I** en el mando a distancia cuando la reproducción esté detenida.

Creación de una lista de reproducción personalizada

Puede reproducir hasta 30 de un CD de forma ordenada.
1 Inserte un CD y espere a que lo lea.
2 Presione **PROGRAM/MEMO.** en el mando a distancia cuando la reproducción esté detenida.
3 Pulse **I<< / >>I** en la unidad **I◀◀/▶▶I** en el mando a distancia para seleccionar una pista.
4 Presione **PROGRAM/MEMO.** de nuevo para guardar y seleccionar otra pista.
5 Presione **▶/II** en la unidad o **▶/II** en el mando a distancia para reproducir los archivos de música programados.
6 Para borrar la selección, pulse **■** (o **■ ENTER**), **PROGRAM/MEMO.** y, a continuación, **■** (o **■ ENTER**).

Escuchar las pistas (archivos) repetidamente o de forma aleatoria.

1 Presione **REPEAT/MENU** en el mando a distancia reiteradamente. El archivo (pista) actual se reproducirá varias veces o de forma aleatoria.
2 Para volver a la reproducción normal, pulse **REPEAT/MENU** varias veces.

Acerca de MP3/ WMA

La compatibilidad de los discos MP3/WMA con esta unidad está limitada como sigue:
- Frecuencia de muestreo: 32 a 48 kHz (MP3), 32 a 48 kHz (WMA)
- Velocidad de bits: 32 a 320 kbps (MP3), 40 a 320 kbps (WMA)
- El formato físico del CD-R debe cumplir con la normativa “ISO 9 660/ JOLIET”.
- Si graba archivos MP3/WMA usando un software que no pueda crear un SISTEMA DE ARCHIVOS, por ejemplo “Direct-CD” etc., no será posible reproducir los archivos MP3. Le recomendamos que utilice “Easy-CD Creator”, que sí crea un sistema de archivos tipo ISO 9 660.
- No utilice caracteres especiales como “/ : * ? “ < >” etc.
- La unidad admite un máximo de 99 carpetas y 999 archivos.

Disfrutar de un campo de sonido preprograma

Este sistema tiene un número de efectos de sonido surround predefinidos. Puede seleccionar el efecto de sonido que desee con el botón **EQ/ LG EQ**. Los elementos mostrados para el Ecualizador podrían ser diferentes dependiendo de las fuentes y efectos de sonido.

NATURAL	Puede disfrutar de un sonido confortable y natural.
Ecualizador de especialización local	Efecto de sonido optimizado por regiones. (DANGDUT/ ARABIC/ PERSIAN/ INDIA/ REGUETON/ MERENGUE/ SAMBA/ SALSA)
AUTO EQ	Activa el ecualizador de sonido más similar al género en el que se incluyen los archivos de canciones.
POP **CLASSIC** **JAZZ** **ROCK**	Este programa proporciona una atmósfera entusiasta al sonido, aportando el sentimiento de que está en un verdadero concierto de rock, pop, jazz o música clásica
MP3 OPT	Esta función está optimizada para archivos MP3/WMA comprimidos. Mejora los graves.
XDSS ON	Refuerza el efecto de sonido de agudos, graves y surround.
VIRTUAL	Puede disfrutar de un sonido con un mayor surround virtual.
NORMAL	Puede disfrutar del sonido sin efecto del ecualizador.

Visualización de información del archivo (ETIQUETA ID3)

Pulse **INFO** varias veces si desea revisar la información de las etiquetas ID3 de los archivos MP3 (únicamente en discos).

Escuchar la radio

Asegúrese de que ambas antenas de FM están conectadas.

	EN LA UNIDAD	EN EL MANDO A DISTANCIA
1 Seleccione FM	**FUNC.**	**FUNCTION**
2 Seleccione la emisora de radio	**I<< / >>I**	**TUN- / +**
3 Para "guardar" una emisora de radio: se mostrará un número de presintonía en la pantalla.	**-**	**PROGRAM/MEMO.**
4 Seleccione el número de presintonía se pueden guardar hasta 50 emisoras de radio.	**-**	**FOLDER• PRESET**
5 Para confirmar pulse	**-**	**PROGRAM/MEMO.**
6 Para seleccionar una emisora "guardada"	**-**	**FOLDER• PRESET**

Más cosas que puede hacer al escuchar la radio

Búsqueda automática de emisoras de radio

1 Pulse y mantenga pulsados **TUN-/ TUN+** durante más de un segundo.
2 El sintonizador comenzará la exploración automáticamente y se detendrá cuando encuentre una emisora de radio.

Borrado de todas las emisoras guardadas

1 Pulse y mantenga pulsado **PROGRAM/MEMO.** durante dos segundos.
- "ERASE ALL" aparecerá de forma intermitente en la pantalla.

2 Pulse **PROGRAM/MEMO.** para borrar todas las emisoras de radio almacenadas.

Mejorar una mala recepción de FM

Pulse **►/II** (MO./ST.) en el mando a distancia. Este botón modifica el sintonizador de estéreo a mono y normalmente mejora la recepción.

Ver información sobre las emisoras de radio

El sintonizador FM incluye la función RDS (sistema de datos de radio). En la pantalla de visualización se muestran las letras RDS y la información sobre la emisora de radio que se está escuchando. Pulse **RDS** en el mando a distancia varias veces para ver la información.

PTY - Tipo de programa, como noticias, deportes, música Jazz.
RT - Texto de radio; el nombre de la emisora de radio.
CT - Controlador de hora; la hora en la ubicación de la emisora de radio
PS - Nombre del servicio del programa, es decir, el nombre del canal.

Puede buscar las emisoras de radio según el tipo de programa pulsando **RDS**. El último PTY utilizado se mostrará en la pantalla. Pulse **PTY** una o más veces para seleccionar su tipo de programa preferido.
Pulse **I<< / >>I** (**I◄◄/►►I**). El sintonizador buscará automáticamente. Cuando encuentre una emisora, la búsqueda se detendrá.

Escuchar música desde un reproductor portátil

La unidad se puede utilizar para reproducir música desde muchos tipos de reproductores portátiles.

	EN LA UNIDAD	EN EL MANDO A DISTANCIA
1 Conecte el reproductor portátil al conector **PORT.IN (PORTABLE IN)** de la unidad.	**-**	**-**
2 Encienda el dispositivo.	**⏻/I**	**⏻**
3 Seleccione la función Encender el reproductor portátil e iniciar la reproducción.	**FUNC.**	**FUNCTION**

Utilización de un dispositivo USB

Puede disfrutar de archivos multimedia guardados en un dispositivo USB conectándolo en el Puerto USB de la unidad. Si desea usar otras funciones, consulte la sección “Escuchar discos CD”.

	EN LA UNIDAD	EN EL MANDO A DISTANCIA
1 Abra la cubierta del puerto USB.	-	-
2 Conecte el dispositivo USB al puerto USB de la unidad.	-	-
3 Seleccione la función USB.	FUNC.	FUNCTION
4 Seleccione un archivo que desee reproducir.	I<< / >>I	I◀◀/▶▶I
5 Inicie la reproducción.	▶/II	▶/II
6 Para detenerla, pulse	■	■ ENTER
7 Antes de desconectarlo, deberá cambiar a otra función.	FUNC.	FUNCTION

Dispositivos USB compatibles

- Reproductor MP3: Reproductor MP3 de tipo Flash.
- Unidad USB Flash: Dispositivos que admiten USB 2.0 o USB 1.1.
- La función USB puede no estar disponible dependiendo del dispositivo.
- No admite dispositivos que requieran instalación adicional de software al conectarlo a un ordenador.

Compruebe lo siguiente.

- No retire el dispositivo USB mientras esté en funcionamiento.
- Los dispositivos USB de gran capacidad podrían tardar más de unos minutos en examinarse.
- Para prevenir la pérdida de datos, haga una copia de seguridad.
- Si usa un cable de extensión o un concentrador USB, el dispositivo USB no podrá ser reconocido.
- No se admite el sistema de archivos NTFS. Sólo se admite el sistema de archivos FAT (16/ 32).
- Esta unidad no se admitirá cuando el número total de archivos sea 1000 o más.
- No se admiten discos duros externos, dispositivos bloqueados o dispositivos de memoria USB.
- El puerto USB de la unidad no puede conectarse al PC.
- La unidad no puede usarse como un dispositivo de almacenamiento.

Configuración del reloj

	EN LA UNIDAD
1 Encienda el dispositivo	⏻/I
2 Pulse durante al menos 2 segundos	CLOCK
3 Seleccione entre AM 12:00 (para una visualización en: "AM" o "PM") o bien, 0:00 (para una visualización de 24 horas).	I<< / >>I
4 Confirme su selección	SET
5 Seleccione la hora	I<< / >>I
6 Pulse	SET
7 Seleccione los minutos	I<< / >>I
8 Pulse	SET

Uso del reproductor como despertador

1 Encienda el dispositivo.
2 Mantenga pulsado **TIMER**. Parpadearán todas las funciones, por ejemplo, TUNER, CD....
3 Pulse **SET** cuando se muestre la función que desee activar.
4 Seleccione una de ellas pulsando **SET**.
5 Se mostrará “ON TIME”. A continuación puede configurar la hora a la que desea que salte la alarma. Pulse **I<< / >>I** para cambiar las horas y los minutos y **SET** para guardar la hora.
6 Se mostrará “OFF TIME”. A continuación, puede configurar la hora a la que desea que se detenga la función. Pulse **I<< / >>I** para cambiar las horas y los minutos y **SET** para guardar la hora.
7 Se mostrará la selección del volumen (VOL) al que desea ser despertado. Use **I<< / >>I** para cambiar el volumen y **SET** para guardarlo.
El icono del reloj “ ◷ ”mostrará que ha activado la alarma.
8 Pulse el botón **TIMER** 2 veces. Puede comprobar el estado de la configuración.

NOTAS:
- Si configura la hora del reloj, puede comprobar la hora pulsando el botón **CLOCK** incluso cuando el reproductor esté apagado.
- Si configura la hora del reloj y la alarma, puede comprobar el icono de alarma “ ◷ ” pulsando el botón **CLOCK** incluso cuando el reproductor esté apagado.

Configuración del tiempo para el apagado automático (SLEEP)

1 Pulse **SLEEP** varias veces para seleccionar la demora de tiempo entre 10 y 180 minutos, tras los que la unidad se apagará.
2 Para comprobar el tiempo restante, pulse **SLEEP**.
3 Presione **SLEEP** una vez mientras se muestra “**SLEEP 10**” para desactivar la función de apagado automático.

Reproducir música desde el iPod

Puede escuchar música conectando el iPod al reproductor.
Conecte el iPod a iPod dock en la parte superior del reproductor.

	EN LA UNIDAD	EN EL MANDO A DISTANCIA
1. Seleccionar la función iPod Se muestra “IPOD”.	**FUNC.**	**FUNCTION**
2. Iniciar la reproducción	**▶/II**	**▶/II**
3. Antes de desconectar el iPod, cambiar a otra función pulsando	**FUNC.**	**FUNCTION**
4. Retirar el iPod	**-**	**-**

Reproducir música desde el iPod - otras funciones

Pausar o reiniciar un iPod

1 Presione **▶/II** en el reproductor o en el mando a distancia durante la reproducción.
2 Pulse el botón de nuevo para continuar con la reproducción.

Buscar una sección en una pista

Pulse y mantenga pulsado **I<< / >>I** en la unidad o en el mando a distancia durante la reproducción.

Ir a otra pista (archivo)

Pulse **I<< / >>I** en la unidad o en el mando a distancia.

Avanza hasta un elemento que desee

Pulse **REPEAT/MENU** en el mando a distancia para volver a la lista anterior.
Pulse **FOLDER•PRESET** en el mando a distancia para ir al elemento deseado.
A continuación, pulse **■ ENTER** en el mando a distancia para confirmarlo.

Mensaje del iPod

“ **CHECK IPOD** ” (Comprobar iPod) - Si el nivel de energía de su iPod es insuficiente, o el iPod no está conectado correctamente o bien no se reconoce el dispositivo. Restablezca el iPod si dicho dispositivo no funciona con normalidad (Consulte http://www.apple.com/support/)

iPod compatibles

- Funciona con todos los modelos de iPod que cuenten con un conector para la base.
- La compatibilidad con su iPod puede variar en función del tipo de dispositivo.
- Tal vez no sea posible controlar el iPod desde la unidad, dependiendo de la versión de software de su iPod. Se recomienda instalar la versión de software más reciente.

NOTAS :

- Funciona con todos los modelos de iPod que tienen un conector dock.
- La compatibilidad con su iPod puede variar en función del tipo de dispositivo.
- Ajuste el volumen en un nivel moderado antes de conectar el iPod a esta unidad.
- Cuando la conexión con el iPod no es correcta y la batería restante no es suficiente, aparece el mensaje “ERROR” o bien el iPod no responde. Cargue la batería del iPod.

Grabación a USB

	EN LA UNIDAD	EN EL MANDO A DISTANCIA
1 Conecte el dispositivo USB al puerto USB de la unidad	-	-
2 Seleccione un modo en el que desee grabar. Reproduzca primero una fuente de sonido	FUNC.	FUNCTION
3 Inicie la grabación	USB REC.	● REC
4 Para detener la grabación, pulse	■	■ ENTER

Más cosas que puede hacer al utilizar un dispositivo USB

Grabación de un archivo de música de una fuente de disco en un USB

Grabación de una pista
Si la grabación USB se inicia durante la reproducción del CD, en el dispositivo USB se grabará una pista/ archivo.

Grabación de todas las pistas
Si el estado de la grabación USB en el CD está detenido, se grabarán todas las pistas/archivos. Los archivos que se encuentren en las subcarpetas no se grabarán durante la grabación de todas las pistas.

Grabación de lista de programas
Grabaciones en dispositivo USB tras crear su propio programa si desea grabar una pista. (sólo en CD de audio).

Durante la grabación, compruebe lo siguiente

- Cuando detenga la grabación, se almacenará el archivo que se ha grabado en ese momento. (sólo en CD de audio)
- No retire el dispositivo USB ni apague la unidad durante la grabación USB. Si lo hace, podría crearse un archivo incompleto y no se eliminaría en el PC.
- Si la grabación USB no funciona, se mostrará en la pantalla un mensaje como “NO USB” (NO HAY USB), “ERROR”, “FULL” (COMPLETO) o “NO REC” (NO PUEDE GRABARSE).
- Para las grabaciones USB no podrá usarse ni un lector multitarjeta ni un HDD externo.
- Cuando se graba durante un largo período, se crea un archivo de unos 512 Mb.
- No puede grabar más de 999 archivos.
- **Se guardará de la forma siguiente.**

CD DE AUDIO	MP3/ WMA	Las demás fuentes
CD_REC TRK–001 TRK–002 ⋮	FILE_REC 001_ABC(Nombre de archivo) 002_DEF(Nombre de archivo) ⋮	EXT_REC AUD–001 AUD–002 ⋮

La realización de copias no autorizadas de material con protección anticopia, (incluidos los programas informáticos, archivos, emisiones o grabaciones de sonido), podría infringir los derechos de autor y como tal, constituir un delito. Este equipo no debería utilizarse para dichos fines.
Sea responsable
Respete los derechos de autor

Solución de problemas

Problema	Causa	Solución
General		
No hay alimentación.	El cable de alimentación no está conectado.	Enchufe el cable de alimentación.
	Compruebe si ha habido algún fallo en la red eléctrica.	Compruebe el estado accionando otros dispositivos electrónicos.
No hay sonido.	Compruebe si seleccionó la función correcta.	Pulse **FUNC. (FUNCTION)** y compruebe la función seleccionada.
CD		
La unidad no inicia la reproducción.	Ha insertado un disco no reproducible.	Inserte un disco reproducible.
	El disco está sucio.	Limpie el disco.
Sintonizador		
No se sintoniza ninguna emisora de radio.	La antena está mal orientada o colocada.	Conecte la antena correctamente.
iPod		
El iPod no funciona.	Compruebe si el reproductor se conectó correctamente a la unidad.	Conéctelo a la unidad correctamente.
	Compruebe si el iPod está totalmente cargado.	Cargue el iPod. El iPod se carga de forma automática cuando se conecta al reproductor.
Mando a distancia		
El mando a distancia no funciona correctamente.	El mando a distancia está demasiado lejos de la unidad.	Use el mando a distancia a menos de 5 m.
	Hay un obstáculo entre el mando a distancia y la unidad.	Retire el obstáculo.
	Las pilas del mando a distancia están agotadas.	Cambie las pilas antiguas por otras nuevas.

- Made for iPod” significa que el accesorio electrónico ha sido diseñado para conectarlo específicamente a un dispositivo iPod y que está certificado por el fabricante para cumplir los estándares de rendimiento de Apple.
- Apple no es responsable del funcionamiento de este dispositivo o del cumplimiento con las normas reguladoras y de seguridad del mismo.

El diseño y las especificaciones están sujetos a cambio(s) sin previo aviso.

Especificaciones

General	
Suministro eléctrico	200 a 240V a 50/60 Hz
Consumo eléctrico	50 W
Peso neto	3,2 kg
Dimensiones externas (An. x Al. x Prof.)	(175 x 269 x 290) mm
Temperatura de funcionamiento	5 °C 35 °C
Humedad de funcionamiento	5 % 85 %
Sintonizador	
Rango de sintonización FM	87,5 a 108,0 MHz o, 87,50 a 108,00 MHz
Amplificador	
Potencia de salida	80 W + 80 W
T.H.D	0,5 %
Respuesta de frecuencia	20 a 20 000 Hz
Relación señal-ruido	75 dB
CD	
Respuesta de frecuencia	20 a 20 000 Hz
Relación señal-ruido	75 dB
Rango dinámico	75 dB
Altavoces (FAS164F)	
Tipo	4 altavoces de 3 vías
Impedancia	4 Ω
Potencia nominal de entrada	80 W
Máxima potencia de entrada	160 W
Dimensiones netas (An. x Al. x Prof.)	(132 x 320 x 300) mm
Peso neto (1EA)	4,1 kg
USB	
Versión	1,1 o 2,0
Alimentación eléctrica del bus	5 V ⎓ 500 mA

iPod es una marca registrada de Apple Inc., registrada en EE.UU. y otros países.