Model	VC1016NN**/VC1016NS**/VC1014NN**/VC1014NS**		
Language	English+French		
Page	16	Color(cover/body)	1/1
Material	Weight 80g	Size(W*H)	150×220(mm)
Date	2011.06.01	Designer	Chao
Part No	MFL67021718	Description	Owners Manual

Chage Record

No.	Change content	ECO No.	Date	Designer	Confirm
1					
2					
3					
4					
5					
6					
7					
8					
9					

LG
Life's Good

ENGLISH

FRANÇAIS

OWNER'S MANUAL
MANUEL DU PROPRIÉTAIRE

NEW TYPE CYCLONE VACUUM CLEANER
NOUVEAU TYPE ASPIRATEUR DE CYCLONE

This information contains important instructions for the safe use and maintenance of the vacuum cleaner. Especially, please read all of the information on page 2, 3 for your safety. Please keep this manual in an easily accessible place and refer to it anytime.

Ce livret contient des instructions importantes pour la sécurité et l'entretien de l'aspirateur. Lisez les instructions aux pages 6 et 7 pour votre sécurité.Veuillez maintenir ce livret dans un endroit accessible dont vous pouvez vous referer à tout moment.

VC1016NN**
VC1016NS**
VC1014NN**
VC1014NS**

P/No.:MFL67021718

www.lg.com

IMPORTANT SAFETY INSTRUCTIONS

Read and follow all instructions before using your vacuum cleaner to prevent the risk of fire,electric shock, personal injury,or damage when using the vacuum cleaner.This guide do not cover all possible conditions that may occur.Always contact your service agent or manufacturer about problems that you do not understand. This appliance complies with the following ECDirectives:-2006/95/EC Low Voltage Directive-2004/108/EC EMC Directive.

This is the safety alert symbol.
This symbol alerts you to potential hazards that can kill or hurt you and others.
All safety messages will follow the safety alert symbol and either the word “WARNING” or “CAUTION.” These words mean:

WARNING This symbol will alert you to hazards or unsafe practices which could cause serious bodily harm or death.

CAUTION This symbol will alert you to hazards or unsafe practices which could cause bodily injury or property damage.

WARNING

- **Disconnect electrical supply before servicing or cleaning the unit or when cleaner is not in use.**
  Failure to do so could result in electrical shock or personal injury.
- **Do not use vacuum cleaner to pick up anything that is burning or smoking such as cigarettes, or hot ashes.**
  Doing so could result in death, fire or electrical shock.
- **Do not vacuum flammable or explosive substances such as gasoline, benzene, thinners, propane (liquids or gases).**
  The fumes from these substances can create a fire hazard or explosion. Doing so could result in death or personal injury.
- **Do not handle plug or vacuum cleaner with wet hands.**
  Doing so could result in death or electrical shock.
- **Do not unplug by pulling on cord.**
  Doing so could result in product damage or electrical shock. To unplug, grasp the plug, not the cord.
- **Keep hair, loose clothing, fingers, and all parts of the body away from openings and moving parts.**
  Failure to do so could result in electrical shock or personal injury.
- **Do not pull or carry by cord, use cord as a handle, close a door on cord, or pull cord around sharp edges or corners. Do not run vacuum cleaner over cord. Keep cord away from heated surfaces.**
  Failure to do so could result in electrical shock or personal injury or fire or product damage.
- **Do not allow to be used as toy. Close attention is necessary when used by or near children.**
  Personal injury or product damage could result.
- **Do not use the vacuum cleaner if the power cord or plug is damaged or faulty.**
  If the power cord is damaged, it must be replaced by an approved LG Electronics Service Agent to avoid a hazard.
- **Do not use vacuum cleaner if it has been under water.**
  Personal injury or product damage could result. In these cases, contact LG Electronics Service Agent to avoid hazard.

⚠ WARNING

- **Do not continue to vacuum if any parts appear missing or damaged.**
  Personal injury or product damage could result. In these cases, contact LG Electronics Service Agent to avoid hazard.
- **Do not use an extension cord with this vacuum cleaner**
  Fire hazard or product damage could result.
- **Using proper voltage.**
  Using improper voltage may result in damage to the motor and possible injury to the user. Proper voltage is listed onthe bottom of vacuum cleaner.
- **Turn off all controls before unplugging.**
  Failure to do so could result in electrical shock or personal injury.
- **Do not change the plug in any way.**
  Failure to do so could result in electrical shock or personal injury or product damage. Doing so result in death. If plug does not fit, contact a qualified electrician to install the proper outlet.
- **Repairs to electrical appliances may only be performed by qualified service engineers.**
  Improper repairs may lead to serious hazards for the user.
- **Do not plug in if control knob is not in OFF position.**
  Personal injury or product damage could result. (Depending on model)
- **Keep children away and beware of obstructions when rewinding the cord to prevent personal injury.**
  The cord moves rapidly when rewinding. (Depending on model)
- **The hose contains electrical wires. Do not use it if it is damaged, cut or punctured.**
  Failure to do so could result in death,or electrical shock. (Depending on model)

IMPORTANT SAFETY INSTRUCTIONS

⚠ CAUTION

- **Do not put any objects into openings.**
  Failure to do so could result in product damage.
- **Do not use with any opening blocked: keep free of dust, lint, hair, and anything that may reduce air flow.**
  Failure to do so could result in product damage.
- **Do not use vacuum cleaner without dust tank and/or filters in place.**
  Failure to do so could result in product damage.
- **Do not use vacuum cleaner to pick up sharp hard objects, small toys, pins, paper clips, etc.**
  They may damage the cleaner or dust tank.
- **Store the vacuum cleaner indoors.**
  Put the vacuum cleaner away after use to prevent tripping over it.
- **This appliance is not intended for use by persons (including children) with reduced physical, sensory or mental capabilities, or lack of experience and knowledge, unless they have been given supervision or instruction concerning use of the appliance by a person responsible for their safety.**
  Children should be supervised to ensure that they do not play with the appliance.
- **Only use parts produced or recommended by LG Electronics Service Agents.**
  Failure to do so could result in product damage.
- **Use only as described in this manual. Use only with LG recommended or approved attachments and accessories.**
  Failure to do so could result in personal injury or product damage.
- **To avoid personal injury and to prevent the machine from falling when cleaning stairs, always place it at the bottom of stairs.**
  Failure to do so could result in personal injury or product damage.
- **Make sure the filters (exhaust filter and motor safety filter) are completely dry before replacing in the machine.**
  Failure to do so could result in product damage.
- **Do not dry the filter in an oven or microwave.**
  Failure to do so could result in fire hazard.
- **Do not dry the filter in a clothes dryer.**
  Failure to do so could result in fire hazard.
- **Do not dry near an open flame.**
  Failure to do so could result in fire hazard.
- **Always clean the dust tank after vacuuming carpet cleaners or fresheners, powders and fine dust.**
  These products clog the filters,reduce airflow and can cause damage to the cleaner. Failure to clean the dust tank could cause permanent damage to the cleaner. (Depending on model)
- **Don ’t grasp the tank handle when you are moving the vacuum cleaner.**
  The vacuum cleaner’s body may fall when separating tank and body. Personal injury or product damage could result. **You should grasp the carrier handle** when you are moving the vacuum cleaner. (Depending on model)

IMPORTANT SAFETY INSTRUCTIONS

⚠ CAUTION

Thermal protector :

This vacuum cleaner has a special thermostat that protects the vacuum cleaner in case of motor overheating. If the vacuum cleaner suddenly shuts off, turn off the switch and unplug the vacuum cleaner. Check the vacuum cleaner for possible source of overheating such as a full dust tank, a blocked hose or clogged filter. If these conditions are found, fix them and wait at least 30 minutes before attempting to use the vacuum cleaner. After the 30 minute period, plug the vacuum cleaner back in and turn on the switch.

CONSIGNES IMPORTANTES DE SÉCURITÉ

Veuillez lire et respecter l'ensemble des consignes avant d'utiliser l'aspirateur afin d'éviter tout risque d'incendie, de choc électrique, de blessure corporelle ou quelconque dommage. Le présent guide ne détaille pas l'ensemble des situations pouvant se présenter.Toujours contacter un réparateur qualifié ou bien le fabricant pour les problèmes que vous ne comprenez pas.
Cet appareil est conforme aux directives européennes suivantes Directives: -2006/95/EC Directive de Basse Tension -2004/108/EC EMC Directive.

Il s'agît du symbole de sécurité.
Ce symbole vous avertie des dangers potentiels qui pourraient tuer ou blesser vous-même ou des tiers.
Tous les messages de sécurité seront précédés des symboles de sécurité ainsi que du mot "AVERTISSEMENT" ou "ATTENTION". Ces mots signifient :

Ce symbole avertie des dangers qui pourraient causer des blessures ou lésions graves qui pourront causer la mort dans certains cas.

Ce symbole vous prévient des risques ou des pratiques risquées pouvant provoquer des blessures corporelles ou des dommages matériels.

AVERTISSEMENT

- **Débranchez le câble électrique avant de réparer ou de nettoyer l'appareil, ou bien lorsque vous ne l'utilisez pas.**
  Dans le cas contraire, cela pourrait provoquer un choc électrique ou des blessures corporelles.
- **Ne pas utiliser l'aspirateur pour aspirer des matières incandescentes telles que des cigarettes ou des cendres.**
  Cela pourrait provoquer le décès, un incendie ou un choc électrique.
- **Ne pas aspirer de substances inflammables ou explosives telles que de l'essence, du benzène, des diluants ou du propane (liquide ou gazeux).**
  Les vapeurs de ces substances peuvent créer un incendie ou une explosion. Cela pourrait donc provoquer un décès ou des blessures corporelles.
- **Ne pas manipuler la prise ou l'aspirateur avec les mains mouillées.**
  Cela pourrait donc provoquer un décès ou un choc électrique.
- **Ne pas débrancher en tirant sur le câble.**
  Cela pourrait donc provoquer un décès ou un choc électrique.
- **Éloignez les cheveux, les vêtements amples, les doigts et toute autre partie du corps des ouvertures et des parties mobiles.**
  Le non respect de cette consigne pourrait donc provoquer un choc électrique ou des blessures corporelles.
- **Ne pas tirer ou soulever par le câble, ne pas utiliser le câble comme poignée, ne pas faire passer l'appareil sur le câble ou bien le tirer contre des coins ou des angles pointus. Éloignez le câble des surfaces chaudes.**
  Le non respect de cette consigne pourrait donc provoquer un choc électrique, un incendie, des blessures corporelles ou des dommages matériels.
- **Ne doit pas être utilisé comme un jouet. Surveillez les enfants lorsque ceux-ci utilisent l'appareil ou en sont proche.**
  Cela pourrait donc provoquer des blessures personnelles ou des dommages matériels.
- **N'employez pas l'aspirateur si le cordon de raccordement secteur ou la fiche est endommagée ou défectueuse.**
  Si le cordon de raccordement secteur est endommagé, il doit être remplacé par un Agent du Service Electronique LG approuvé pour éviter un risque.
- **Ne pas utiliser l'aspirateur sans le faire réparer s'il a été immergé dans l'eau.**
  Cela pourrait donc provoquer des blessures personnelles ou des dommages matériels. Dans ce cas, contactez le service après-vente LG Electronics pour éviter tout risque.

⚠ AVERTISSEMENT

- **Ne pas continuer d'aspirer si un défaut ou un dommage apparaît ou si une pièce manque.**
  Cela pourrait donc provoquer des blessures personnelles ou des dommages matériels. Dans ce cas, contactez le service après-vente LG Electronics pour éviter tout risque.
- **Ne pas utiliser de rallonges électriques avec cet aspirateur.**
  Cela pourrait donc provoquer un incendie ou des dommages matériels.
- **Utiliser la bonne tension électrique.**
  Utiliser une mauvaise tension électrique peut endommager le moteur et blesser l'utilisateur. La tension à utiliser est indiquée sous l'aspirateur. À respecter pour éviter tout risque.
- **Éteignez tous les contrôles avant de débrancher.**
  Le non respect de cette consigne pourrait provoquer un choc électrique ou des blessures corporelles.
- **Ne jamais changer la prise.**
  Le non respect de cette consigne pourrait provoquer un choc électrique ou des dommages matériels, et même entraîner la mort. Si la prise ne correspond pas, contactez un électricien qualifié pour installer une prise murale adéquate.
- **Les réparations doivent toujours être réalisées par des techniciens qualifiés.**
  Des mauvaises réparations peuvent faire encourir de sérieux risques à l'utilisateur.
- **Ne pas brancher si la molette de contrôle est sur la position OFF.**
  Cela pourrait provoquer des blessures corporelles ou des dommages matériels. (Suivant le modèle)
- **Éloignez les enfants et faites attention aux obstacles lorsque vous rembobinez le câble avant d'éviter tout incident.**
  Le câble se rembobine rapidement. (Suivant le modèle)
- **Le tube contient des câbles électriques. Ne pas l'utiliser s'il a été endommagé, coupé ou percé.**
  Le non respect de cette consigne pourrait donc provoquer un choc électrique ou un décès.(Suivant le modèle)

CONSIGNES IMPORTANTES DE SÉCURITÉ

⚠ ATTENTION

- **Ne pas insérer d'objets dans les ouvertures.**
  Le non respect de cette consigne pourrait donc provoquer des dommages matériels.
- **Ne pas utiliser l'appareil si certaines ouvertures sont bloquées :retirez la poussière, les cheveux et tout ce qui pourrait réduire le flux d'air.**
  Le non respect de cette consigne pourrait donc provoquer des dommages matériels.
- **Ne pas utiliser l'aspirateur sans le réservoir à poussière et/ou les filtres en place.**
  Le non respect de cette consigne pourrait donc provoquer des dommages matériels.
- **Ne pas utiliser l'aspirateur pour ramasser des objets pointus, des petits jouets, des punaises, des trombones, etc.**
  Ceci pourrait endommager l'aspirateur ou le réservoir à poussière.
- **Conservez l'aspirateur en intérieur.**
  Rangez l'appareil après usage pour éviter toute chute.
- **Cet appareil ne peut être utilisé par des enfants et personnes présentant des incapacités physiques, sensorielle ou mentales, ainsi que le manque d'expérience à l'usage. Ces personnes ne peuvent utiliser cet appareil sans surveillance d'une personne qui assure leur sécurité.**
  Des enfants devraient être surveillés pour s'assurer qu'ils ne jouent pas avec l'appareil.
- **Utilisez uniquement des pièces produites ou recommandées par le service client LG Electronics.**
  Le non respect de cette consigne pourrait donc provoquer des dommages matériels.
- **Utilisez uniquement l'appareil comme indiqué dans le présent manuel. Utilisez uniquement avec des accessoires et embouts recommandés ou approuvés par LG.**
  Le non respect de cette consigne pourrait donc provoquer des blessures personnelles ou des dommages matériels.
- **Afin d'éviter toute blessure corporelle et d'éviter que l'appareil ne chute lorsque vous nettoyez les escaliers, placez toujours l'aspirateur en bas de l'escalier.**
  Le non respect de cette consigne pourrait donc provoquer des blessures personnelles ou des dommages matériels.
- **Assurez-vous que les filtres (filtre de dégagement et filtre de sécurité moteur) soient entièrement secs avant de les replacer dans l'appareil.**
  Le non respect de cette consigne pourrait donc provoquer des dommages matériels.
- **Ne pas essayer de sécher le filtre dans un four ou un micro-onde.**
  Le non respect de cette consigne pourrait donc provoquer un risque d'incendie.
- **Ne pas sécher le filtre dans un sèche-linge.**
  Le non respect de cette consigne pourrait donc provoquer un risque d'incendie.
- **Ne pas sécher à proximité d'un feu.**
  Le non respect de cette consigne pourrait donc provoquer un risque d'incendie.
- **Toujours nettoyer le réservoir à poussière après avoir aspiré nettoyeurs de tapis, de la poudre ou de la poussière fine.**
  Ces matières peuvent obstruer les filtres, réduire le flux d'air et endommager l'appareil. Ne pas nettoyer le réservoir à poussière pourrait provoquer des dommages irréversibles à l'appareil. (Suivant le modèle)
- **Ne pas déplacer l'aspirateur en le soutenant par la poignée du réservoir à poussière.**
  Il se peut que le corps de l'appareil se détache et tombe. Cela pourrait provoquer des dommages ou des blessures corporelles. Déplacez l'appareil en le tenant par la poignée du corps de l'appareil (Suivant le modèle).

⚠ ATTENTION

Protecteur Thermique:

Cet aspirateur est muni d'un thermostat spécial qui le protége en cas de surchauffe du moteur. Si l'aspirateur s'éteint soudainement, éteignez l'interrupteur et débranchez l'appareil. Vérifiez une éventuelle raison de surchauffe sur l'aspirateur, comme un sac à poussière plein, un tube bouché ou bien un filtre très sale. Si vous trouvez un des conditions ci-dessus, réparez-les et attendez environ 30 minutes avant de réutiliser l'appareil. Au bout de 30 minutes, branchez et rallumez l'aspirateur. Si l'aspirateur ne fonctionne toujours pas, contactez un électricien qualifié.

Basic Parts
Pièces essentielles

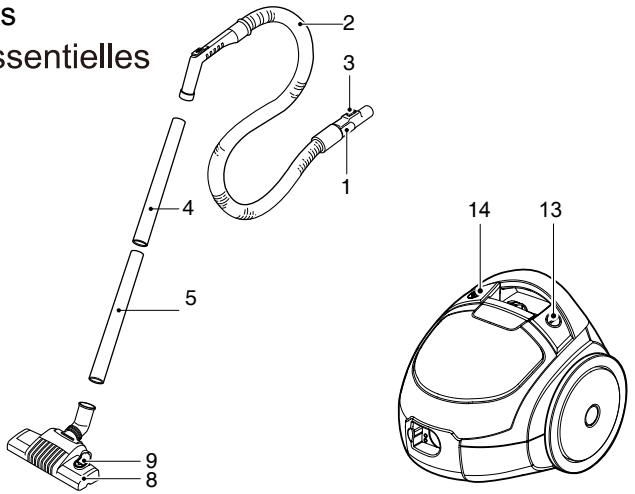

Optional Parts / Pièces choisies

- The different figure and quantity of the following parts depend on the different models which you have bought.
- Les figures et les quantités des pièces données ci-dessous dépendent des modèles différents que vous avez choisis.

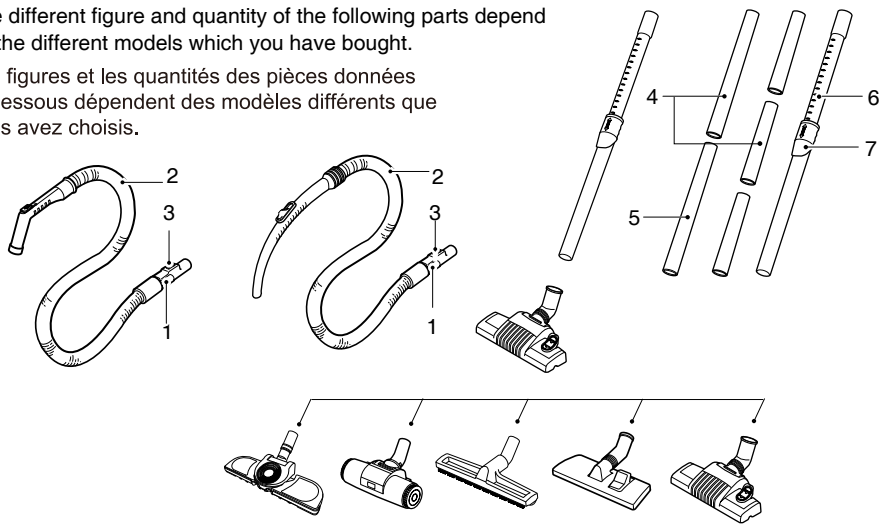

Accessory / Accessoires

- These specifications are subject to change according to the agent/buyer's request.
- Les spécifications peuvent être changées selon la demande de l'agence/l'aheteur.

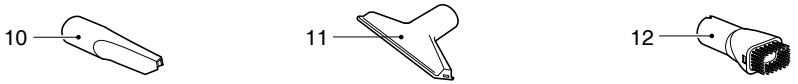

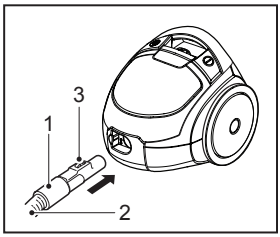
1
2
3

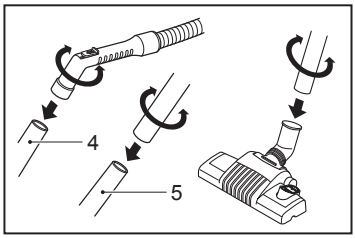
4
5

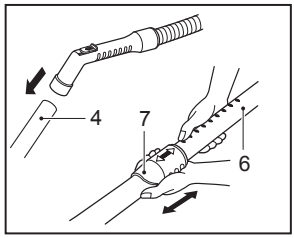
4
7
6

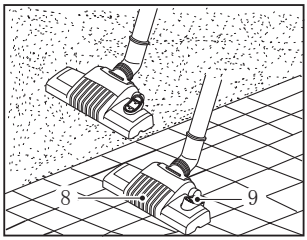
8
9

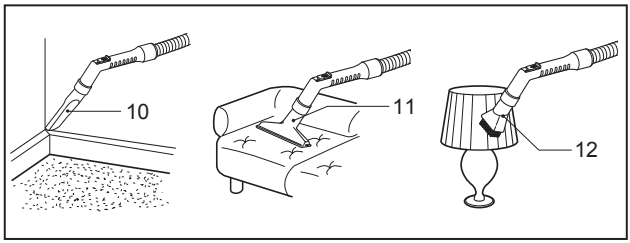
10
11
12

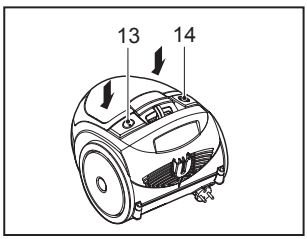
13
14

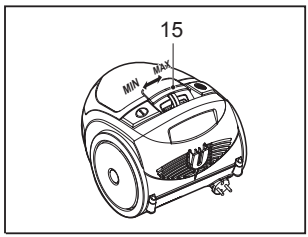
15
MIN
MAX

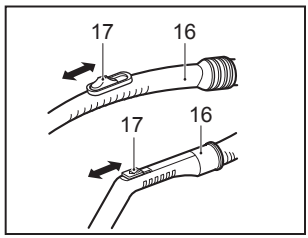
17
16
17
16

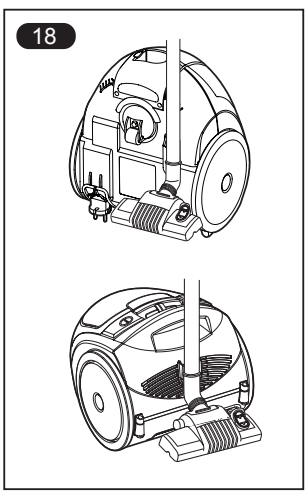
18

19

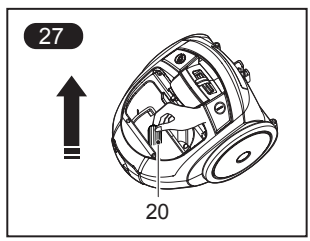
27
20

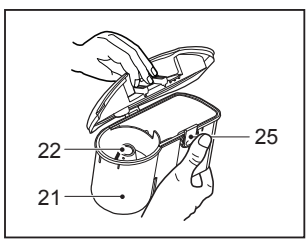
22
21
25

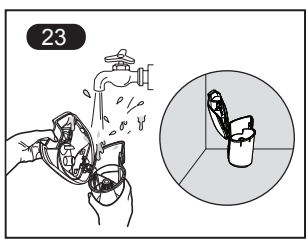
23

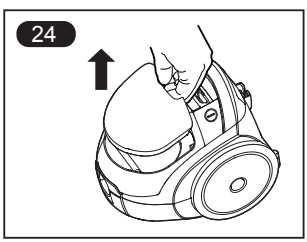
24

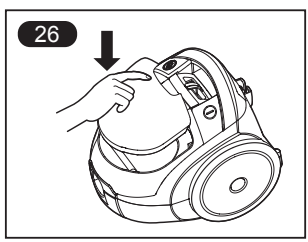
26

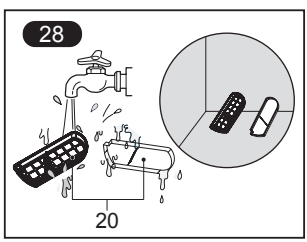
28
20

How to Use

Connecting the flexible hose

Push the end of the head **(1)** on the flexible hose **(2)** into the attachment point on the vacuum cleaner.

To remove the flexible hose from the vacuum cleaner, push the button **(3)** situated on the head, then pull upwards.

Assembling the tubes

(depending on model)

- **Metal tube (4,5)**
  - Fit together the two tubes by twisting slightly.
- **Telescopic tube (6)**
  - Push spring latch **(7).**
  - Pull out tube to required length.
  - Release spring latch to lock.

Using the cleaning head and Accessory Nozzles (depending on model)

Fit the large cleaning head onto the end of the tube.

- **The 2 position head (8)** is equipped with a pedal **(9)** which allows you to alter its position according to the type of floor to be cleaned.
  Hard floor position (tiles, parquet floors...): Push the pedal to lower the brush.
  Carpet or rug position: Push the pedal to lift the brush up.
- **Crevice Tool (10)**

  For vacuuming in those normally inaccessible places i.e. reaching cobwebs, or down the side of a sofa!
- **Upholstery Nozzle (11)**

  For vacuuming upholstery, mattresses, etc. The thread collectrors help to pick up the threads and fluff.
- **Dusting brush (12)**

  For vacuuming picture frames furniture outlines, books and other uneven objects.

How to plug in and use

Pull out the mains lead to the desired length and plug into the socket.

Push the button **(13)** to start the vacuum cleaner. To stop it press the button **(13)** again.

Adjusting the power level

(depending on model)

- Suction capacity increases steplessly up to MAX.**(15)**
- The flexible hose handle **(16)** has a manual air flow regulator **(17)** which allows you to briefly reduce the suction level.

Carrying and storage

When you have switched off and unplugged the appliance, push the button **(14)** to automatically rewind the cord.

- Use stowage clip as shown when storing the cleaner **(18).**

Emptying the dust tank

The cleaner is set to maximum power and the nozzle is off the floor. As below, if these things happen to your vacuum cleaner, please turn off the appliance, unplug it and remove hose. Take out the dust tank **(24)** and motor safety filter **(20)** from the cleaner. Then empty the dust tank **(19)** and clean the motor safety filter **(20).**

- When the dust in the tank **(21)** reaches the maximum line.
- When a great deal of dust has clogged up the inner cover **(22).**
- When the motor safety filter **(20)** is full of dust.

Wash the dust tank **(23)** with cold water. Dry fully in shade so that moisture is removed entirely.

⚠ **If after empting the dust tank the suction is low, clean the motor safety filter.** Failure to do so could result in product damage.

Raising the dust tank

After turning off the appliance and unplug it, press the pushing button on the appliance and hold the tank handle, then raise the tank **(24)**.

Opening the dust tank

Please push the button **(25)** behind the tank, tank, then open the tank cover.

Fixing the dust tank

According to the arrow's direction **(26)**, please close the dust tank correctly and then put it in the vacuum cleaner.

Cleaning the motor safety filter

The motor safety filter is situated inside the appliance under the dust tank.
Each time that you clean the motor safety filter, we advise you to take out the motor safety filter **(27)**.

Wash it with cold water **(28)** and dry fully in shade so that moisture is removed entirely. And then replace it in the vacuum cleaner.

⚠ **Do not use vacuum cleaner without motor safety filter.**
Failure to do so could result in motor damage and weak suction.

What to do if your appliance does not work?

Check that the appliance is correctly plugged in and that the electrical socket is working.

What to do when the suction performance reduces?

- Stop the appliance and unplug it.
- Check that the tubes, flexible hose and cleaning tool are not blocked.
- Check dust in the tank does not reach the maximum line. Empty the dust tank if necessary.
- Check that the inner cover **(22)** is not clogged, Clean up it if necessary.
- Check that the motor safety filter **(20)** is not full of dust. Clean up it if necessary.

Mode d'emploi

Connexion du tube flexible

Poussez l'extrémité de la tête **(1)** du tube flexible **(2)** dans le point d'attache de l'aspirateur. Pour enlever le tube flexible de l'aspirateur, appuyez sur le bouton **(3)** qui se trouve dans la tête, puis tirez vers le haut.

Assemblage des tubes

(en fonction du modèle)

- **Tuyau en métal (4,5)**
  - Assemblez les deux tubes en les tordant légèrement.
- **Tube télescopique (6)**
  - Poussez le loquet à ressort (7) en avant.
  - Sortez la longueur requise du tube.
  - Lâchez le loquet à ressort pour le verrouiller.

Utilisation de la tête de nettoyage et des suceurs accessoires (en fonction du modèle)

Encastrez la large tête de nettoyage dans l'extrémité du tube.

- **La tête à 2 positions (8)** est équipée d'une pédale **(9)** qui vous permet de modifier sa position suivant le type de plancher à nettoyer.

  Position plancher dur (carreaux, parquet, planchers...). Appuyez sur la pédale pour faire descendre la brosse.

  Position tapis ou carpette. Appuyez sur la pédale pour lever la brosse.
- **Suceur plat (10)**

  Pour aspirer dans des endroits normalement inaccessibles, c'est-à-dire pour atteindre les toiles d'araignée ou la zone au-dessous du sofa!
- **Suceur à tissus et à meubles rembourrés (11)**

  Pour aspirer des tissus et des meubles rembourrés, des matelas, etc. Les collecteurs de fils vous aident à ramasser des fils et du duvet détachés.
- **Brosse à épousseter (12)**

  Pour aspirer les cadres des tableaux, les bords des meubles, les livres et d'autres objets irréguliers.

Comment le brancher et l'utiliser

Sortez le cordon d'alimentation jusqu'à la longueur désirée et branchez-le dans la prise de courant.

Appuyez sur le bouton **(13)** pour mettre en marche l'aspirateur. Pour l'arrêter, appuyez encore une fois sur ce bouton **(13).**

Réglage du niveau de puissance

(en fonction du modèle)

- Si votre appareil est équipé d'une commande de puissance variable électronique **(15)**, vous pouvez choisir la puissance appropriée pour la tâche à effectuer. La puissance d'aspiration augmente dans la mesure où vous glissez le bouton vers la droite.
- La poignée du tube flexible **(16)** a un contrôleur de débit manuel **(17)** qui vous permet de réduire rapidement le niveau d'aspiration.

Stockage (18)

Après avoir arrêté et débranché l'appareil, appuyez sur le bouton **(14)** pour enrouler automatiquement le cordon d'alimentation.

Vous pouvez déplacer ou stocker votre appareil en position verticale en faisant glisser le crochet attaché à la large tête de nettoyage dans l'agrafe qui se trouve dans la partie basse de l'appareil.

Vidange du bac à poussière

Le nettoyeur est réglé à la puissance maximale et la buse est sur le sol. Comme le montré ci-dessous, si ces choses arrivent dans votre aspirateur, s'il vous plaît éteindre l'appareil, le débrancher et retirer le tuyau. Sortez le bac à poussière **(24)** et de le filtre de sécurité du moteur **(20)** de l 'aspirateur. Ensuite, videz le bac à poussière **(19)** et nettoyez le filtre de sécutité du moteur **(20)**.

- Lorsque les poussières dans le réservoir **(21)** a atteint la ligne maximale.
- Lorsque beaucoup de poussières ont bouché le couvercle intérieur **(22)**.
- Lorsque le filtre de sécurité du moteur **(20)** est plein de poussière.

Lavez le bac à poussière **(23)** à l'eau froide. Laissez sécher entièrement à l'ombre afin que l'humidité est entièrement supprimée.

⚠ **Si après le vidange du bac à poussière la force d'aspiration devient plus faible, nettoyez le filtre de sécurité du moteur.**
Ne pas le faire pourrait endommager le produit.

Élévation du bac à poussière

Après avoir éteint l 'appareil et le débranché, appuyez sur le bouton sur l'appareil et tenez la poignée du bac, puis soulevez le bac**(24)**.

Ouverture du bac à poussière

S'il vous plaît appuyez sur le bouton **(25)** derrière le réservoir, puis ouvrez le couvercle du bac.

Fixation du bac à poussière

Selon la direction de la flèche **(26)**, s'il vous plaît fermer le bac à poussière correctement et puis le mettre dans l'aspirateur.

Nettoyage du filtre de sécurité du moteur
La filtre de sécurité du moteur est situé à l'intérieur de l'appareil dans le bac à poussière.
Chaque fois que vous nettoyez le filtre de sécurité du moteur, nous vous conseillons d'enlever le filtre de sécurité du moteur **(27)**. Lavez le filtre à l'eau froide **(28)** et laisser sécher complètement à l'ombre de sorte que l'humidité est supprimée entièrement. Et puis la replacer dans l'aspirateur.

⚠ **Ne pas utiliser l 'aspirateur sans filtre de sécurité du moteur.**
Ne pas le faire pourrait entraîner des dommages à moteur et une force d'aspiration faible.

Quoi faire si votre appareil ne marche pas ?

Vérifiez que l'appareil soit correctement branché et que la prise de courant marche bien.

Que faire lorsque la performance d'aspiration réduit?

- Arrêtez l'appareil et le débrancher.
- Vérifiez que les tubes, les tuyaux flexibles et l'outil de nettoyage ne sont pas bloqués.
- Vérifiez la poussière dans le réservoir n'a pas atteint la ligne maximale. Videz le bac à poussière si nécessaire.
- Vérifiez que le couvercle intérieur **(22)** n'est pas bouché. Le nettoyer si nécessaire.
- Vérifiez que le filtre de sécurité du moteur **(20)** n'est pas pleine de poussière. Le nettoyer si nécessaire.

LG
Life's Good