LG
Life's Good

Printed in Korea

OWNER'S MANUAL LG-AX8370

LG Electronics

LG
Life's Good

OWNER'S MANUAL

LG-AX8370

P/NO : MMBB0386501(1.0) H

www.lgusa.com

Copyright ©2010 LG Electronics, Inc. ***All rights reserved****.*
LG and the LG logo are registered trademarks of LG Group and its related entities. All other trademarks are the property of their respective owners.

Important Safety Precautions

Read these instructions. Breaking the rules may be dangerous or illegal. Further detailed information is given in this user guide.

WARNING! Violation of the instructions may cause serious injury or death.

1. Never use an unapproved battery since this could damage the phone and/or battery and could cause the battery to explode.

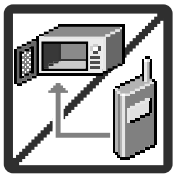

2. Never place your phone in a microwave oven as it will cause the battery to explode.
3. Never store your phone in temperatures less than -4˚F or greater than 122˚F.
4. Do not dispose of your battery by fire or with hazardous or flammable materials.

5. When riding in a car, do not leave your phone or set up the hands-free kit near to the air bag. If wireless equipment is improperly installed and the air bag is deployed, you may be seriously injured.

6. Do not use a hand-held phone while driving.
7. Do not use the phone in areas where its use is prohibited. (For example: aircraft)

Important Safety Precautions

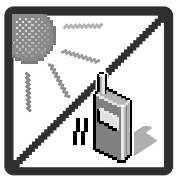

1. Do not expose the battery charger or adapter to direct sunlight or use it in places with high humidity, such as a bathroom.

2. Do not use harsh chemicals (such as alcohol, benzene, thinners, etc.) or detergents to clean your phone. This could cause a fire.

3. Do not drop, strike, or shake your phone severely. It may harm the internal circuit boards of the phone.

4. Do not use your phone in high explosive areas as the phone may generate sparks.

5. Do not damage the power cord by bending, twisting, pulling, or heating. Do not use the plug if it is loose as it may cause a fire or electric shock.

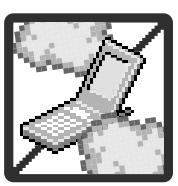

6. Do not place any heavy items on the power cord. Do not allow the power cord to be crimped as it may cause electric shock or fire.

7. Do not handle the phone with wet hands while it is being charged. It may cause an electric shock or seriously damage your phone.

8. Do not disassemble the phone.

1. Do not place or answer calls while charging the phone as it may short-circuit the phone and/or cause electric shock or fire.
2. Do not hold or let the antenna come in contact with your body during a call.

3. Make sure that no sharp-edged items such as animal's teeth or nails, come into contact with the battery. This could cause a fire.
4. Store the battery out of reach of children.

5. Be careful that children do not swallow any parts (such as rubber plugs, earphone, connection parts of the phone, etc.) This could cause asphyxiation or suffocation resulting in serious injury or death.

6. Unplug the power cord and charger during lightning storms to avoid electric shock or fire.
7. Only use the batteries and chargers provided by LG. The warranty will not be applied to products provided by other suppliers.

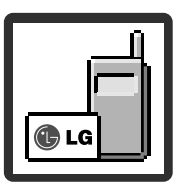

8. Only authorized personnel should service the phone and its accessories. Faulty installation or service may result in accidents and consequently invalidate the warranty.

9. Your service provider programs one or more emergency phone numbers, such as 911, that you can call under any circumstances, even when your phone is locked. Your phone's preprogrammed emergency number(s) may not work in all locations, and sometimes an emergency call cannot be placed due to network, environmental, or interference issues.

Table of Contents

Important Safety Precautions 1

Table of Contents 4

Welcome 9

Important Information 11
FCC Part 15 Class B Compliance 11
Technical Details 11
FCC RF Exposure Information 13
Bodily Contact During Operation 13
Vehicle-Mounted External Antenna 14
FCC Notice and Cautions 14
Caution 15
Part 15.19 statement 15
Part 15.21 statement 16
Part 15.105 statement 16

Phone Overview 17

Menus Overview 20

Getting Started with Your Phone 22

Installing the Battery 22
Removing the Battery 22
Charging the Battery 23
Charging with USB 24
Battery Temperature Protection 24
How to Install Your microSD Card 24
How to Remove Your microSD Card 25
Battery Charge Level 25
Signal Strength 26
Turning the Phone On and Off 26
Making Calls 26
Redialing Calls 26
Receiving Calls 27
Screen Icons 27

Quick Access to Convenient Features 28

Vibrate Mode 28
Sounds Off 28
Mute Function 28
Quick Volume Adjustment 28
Call Waiting 29
Caller ID 29
Voice Commands 29
Dial Search 30
Speakerphone with Flip Closed 30

Favorites Key 32
New TXT Message Key 33
Voice Recorder 33

Entering and Editing Information 34

Text Input 34

Contacts in Your Phone's Memory 35

Storing Basics 35
Customizing Individual Entries 35
Speed Dial 36
Storing a Number with Pauses 36
Adding Another Phone Number 37
Changing Saved Information 38
Changing the Default Number 39
Deleting 40
Speed Dialing 41

Phone Menus 42

Messaging 42

1. New Message 43
1.1 TXT Message 43
1.2 Picture Message 46
1.3 Video Message 49
1.4 Voice Message 51
2. Inbox 52
3. Sent 54
4. Drafts 56
5. Voicemail 57

Alltel Shop 60

Alltel Web 62

Multimedia 65

1. Take Photo 65
2. Record Video 66
3. Record Voice 67
4. Images 68
5. Videos 69
6. Audios 70

Contacts 71

1. New Contact 71
2. Contact List 72
3. Favorites 72
4. Groups 73
5. Speed Dials 74

Table of Contents

6. My Name Card 74

Recent Calls 75

1. Missed Calls 75
2. Received Calls 75
3. Dialed Calls 76
4. All Calls 76
5. View Timers 77

Music 78

1. Last Played 78
2. All Songs 78
3. Playlists 79
4. Artists 79
5. Genres 79
6. Albums 79
7. Music Settings 79

Tools 80

1. Voice Commands 80
2. Alarm Clock 83
3. Calendar 84
4. Ez Tip Calculator 85
5. Notepad 85
6. Calculator 85
7. World Clock 86
8. Stopwatch 87
9. USB Mass Storage 87

Settings 88

1. Master Volume 88
2. Bluetooth Menu 88
   - 2.1 Add New Device 89
3. Sounds Settings 94
   - 3.1 Easy Set-up 94
   - 3.2 Call Sounds 94
     - 3.2.1 Call Ringtone 94
     - 3.2.2 Call Vibrate 95
     - 3.2.3 Caller ID Readout 95
     - 3.2.4 Buy Ringtones 95
   - 3.3 Alert Sounds 95
   - 3.4 Keypad Volume 96
   - 3.5 Digit Dial Readout 96
   - 3.6 Service Alerts 96
   - 3.7 Power On/Off 97
   - 3.8 Voice Clarity 97
4. Display Settings 97
   - 4.1 Easy Set-up 97
   - 4.2 Banner 99
     - 4.2.1 Personal Banner 99
     - 4.2.2 ERI Banner 100

4.3 Backlight 100
4.4 Brightness 100
4.5 Wallpaper 100
4.6 Display Themes 101
4.7 Menu Layout 101
4.8 Font Type 102
4.9 Font Size 102
4.0 Clock Format 103
5. Phone Settings 104
5.1 Airplane Mode 104
5.2 Voice Commands 104
5.3 Language 105
5.4 Location 105
5.5 Current Country 106
5.6 Security 106
5.6.1 Edit Codes 106
5.6.2 Restrictions 107
5.6.3 Phone Lock Setting 107
5.6.4 Lock Phone Now 108
5.6.5 Reset Default 108
5.7 External Keyguard 108
5.8 System Select 109
5.9 NAM Select 109
6. Call Settings 109
6.1 Answer Options 109
6.2 Use Speaker Closed 110
6.3 Auto Retry 110
6.4 TTY Mode 111
6.5 One Touch Dial 112
6.6 Voice Privacy 112
6.7 DTMF Tones 113
6.8 Assisted Dialing 113
6.9 Dial Search 113
7. Memory 114
7.1 Save Options 114
7.2 Phone Memory 114
7.3 Card Memory 115
8. Phone Info 115
8.1 My Number 115
8.2 SW/HW Version 115
8.3 Icon Glossary 116
9. Set-up Wizard 116
0. Alltel Shop & Web 117
0.1. Alltel Shop 117
0.2 Alltel Web 117
Troubleshooting 118
Safety 120

Table of Contents

TIA Safety Information 120

Exposure to Radio Frequency Signal 120

Antenna Care 121

Phone Operation 121

Tips on Efficient Operation 121

Driving 121

Electronic Devices 121

Pacemakers 122

Persons with pacemakers: 122

Hearing Aids 122

Other Medical Devices 122

Health Care Facilities 123

Vehicles 123

Posted Facilities 123

Aircraft 123

Blasting Areas 123

Potentially Explosive Atmosphere 123

For Vehicles Equipped with an Air Bag 124

Battery Information and Care 124

Safety Information 125

Charger and Adapter Safety 126

Battery Information and Care 127

Explosion, Shock, and Fire Hazards 127

General Notice 128

Warning! Important safety information 129

Avoiding hearing damage 129

Using your phone safely 130

Using headsets safely 130

FDA Consumer Update 131

10 Driver Safety Tips 141

Consumer Information on SAR 145

FCC Hearing-Aid Compatibility (HAC) Regulations for Wireless Devices 148

Accessories 151

Limited Warranty Statement 152

Index 156

Some content in this user guide may differ from your phone depending on the phone software. Features and specifications are subject to change without prior notice.

Welcome

Thank you for choosing the **AX8370** cellular phone designed to operate with the latest digital mobile communication technology, Code Division Multiple Access (CDMA). Along with the many advanced features of the CDMA system, such as greatly enhanced voice clarity, this compact phone offers:

- microSD™ expansion slot
- Built-in 2.0 Megapixel digital camera (with video mode)
- Mobile Web
- Sleek and compact design
- Large, easy-to-read, backlit LCD with status icons
- Game, Ringtones, and Wallpaper download-capable Media Center
- 24-key keypad and Directional keys
- Front LCD and Music Control Keys with the flip closed
- Long battery standby and talk time
- Easy operation using menu-driven interface with prompts
- Messaging, Voicemail, and caller ID
- Advanced Voice Recognition
- Quick calling functions including, auto answer, auto retry, 999 speed dials, and voice commands
- Flash Wallpapers with fun animations
- Bilingual (English and Spanish) capability including T9 Palabra

Welcome

- Bluetooth® wireless technology (for certain profiles)
- Dynamic font scaling
- Speakerphone optimizer and earpiece optimizer
- Speakerphone capability with the flip closed
- Dedicated Favorites Key and Messaging Key
- Picture quality improvement in low lighting
- Voice Commands capability on front display with flip closed
- Dial Search (with the flip open)
- Text Message viewing on the front LCD Display

Note

The Bluetooth® word mark and logos are owned by Bluetooth SIG, Inc. and any use of such marks by LG Electronics is under license. Other trademarks and trade names are those of their respective owners.

Important Information

This user's guide provides important information on the use and operation of your phone. Please read all the information carefully prior to using the phone for the best performance and to prevent any damage to or misuse of the phone. Any unapproved changes or modifications will void your warranty.

FCC Part 15 Class B Compliance

This device and its accessories comply with part 15 of FCC rules. Operation is subject to the following two conditions: (1) This device and its accessories may not cause harmful interference, and (2) this device and its accessories must accept any interference received, including interference that causes undesired operation.

Technical Details

The AX8370 is a Dual Mode phone that operates on among (Code Division Multiple Access CDMA) frequencies: cellular services at 800 MHz, (Personal Communication Services PCS) at 1.9 GHz.

CDMA technology uses a feature called DSSS (Direct Sequence Spread Spectrum) that enables the phone to keep communication from being crossed and to use one frequency channel by multiple users in the same specific area. This results in a 10-fold capacity increase when compared with analog mode. In addition, features such as soft / softer handoff, hard handoff, and dynamic RF power control technologies combine to reduce call interruptions.

Technical Details

CDMA Standard	Designator	Description
Basic Air Interface	TIA/EIA-95A TSB-74 ANSI J-STD-008 TIA/EIA-IS2000 ANSI TIA/EIA 553A	CDMA Dual Mode Air Interface 14.4kbps radio link protocol and inter-band operations IS-95 adapted for PCS frequency band cdma2000 1xRTT AirInterface
Network	TIA/EIA/IS-634 TIA/EIA/IS/651 TIA/EIA/IS-41-C TIA/EIA/IS-124	MAS-BS PCSC-RS Intersystem operations Non-signaling data comm.
Service	TIA/EIA/IS-96-B TIA/EIA/IS-637 TIA/EIA/IS-657 IS-801 TIA/EIA/IS-707-A	Speech CODEC Short message service Packet Data Position Determination Service (gpsOne) High Speed Packet Data
Performance	TIA/EIA/IS-97 TIA/EIA/IS-98 ANSI J-STD-018 ANSI J-STD-019 TIA/EIA/IS-125	Cellular base station Cellular mobile station PCS personal station PCS base station Speech CODEC

The Cellular and PCS CDMA networks consist of MSO (Mobile Switching Office), BSC (Base Station Controller), BTS (Base Station Transmission System), , MS (Mobile Station) and AWS (Advanced Wireless Services).

* TSB-74: Protocol between an IS-95A system and ANSI J-STD-008

1xRTT system receives twice as many subscribers in the wireless section as IS-95. Its battery life is twice as long as IS-95. High-speed data transmission is also possible.

The table on the previous page lists some major CDMA standards.

FCC RF Exposure Information

WARNING! Read this information before operating the phone.

In August 1996, the Federal Communications Commission (FCC) of the United States, with its action in Report and Order FCC 96-326, adopted an updated safety standard for human exposure to Radio Frequency (RF) electromagnetic energy emitted by FCC regulated transmitters. Those guidelines are consistent with the safety standard previously set by both U.S. and international standards bodies. The design of this phone complies with the FCC guidelines and these international standards.

Bodily Contact During Operation

This device was tested for typical use with the back of the phone kept 0.79 inches (2.0 cm) from the body. To comply with FCC RF exposure requirements, a minimum separation distance of 0.79 inches (2.0 cm) must be maintained between the user's body and the back of the phone, including the antenna, whether extended or retracted. Third-party belt-clips, holsters, and

similar accessories containing metallic components should not be used. Avoid the use of accessories that cannot maintain 0.79 inches (2.0 cm) distance between the user's body and the back of the phone and have not been tested for compliance with FCC RF exposure limits.

Vehicle-Mounted External Antenna

(Optional, if available.)

To satisfy FCC RF exposure requirements, keep 8 inches (20 cm) between the user / bystander and vehicle-mounted external antenna. For more information about RF exposure, visit the FCC website at www.fcc.gov.

FCC Notice and Cautions

This device and its accessories comply with part 15 of FCC rules. Operation is subject to the following two conditions: (1) This device and its accessories may not cause harmful interference, and (2) this device and its accessories must accept any interference received, including interference that causes undesired operation.

Any changes or modifications not expressly approved in this user guide could void your warranty for this equipment. Use only the supplied antenna. Use of unauthorized antennas (or modifications to the antenna) could impair call quality, damage the phone, void your warranty and/or violate FCC regulations.

Don't use the phone with a damaged antenna. A damaged antenna could cause a minor skin burn. Contact your local dealer for a replacement antenna.

Caution

Use only the supplied and approved antenna. Use of unauthorized antennas or modifications could impair call quality, damage the phone, void your warranty and/or result in violation of FCC regulations. Do not use the phone with a damaged antenna. If a damaged antenna comes into contact with the skin a minor burn may result. Contact your local dealer for a replacement antenna.

Part 15.19 statement

This device and its accessories comply with part15 of FCC rules. Operation is subject to the following two conditions:

(1) This device & its accessories may not cause harmful interference.

(2) This device & its accessories must accept any interference received, including interference that may cause undesired operation.

Part 15.21 statement

Change or Modifications that are not expressly approved by the manufacturer could void the user's authority to operate the equipment.

Part 15.105 statement

This equipment has been tested and found to comply with the limits for a class B digital device, pursuant to Part 15 of the FCC Rules. These limits are designed to provide reasonable protection against harmful interference in a residential installation. This equipment generates uses and can radiate radio frequency energy and, if not installed and used in accordance with the instructions, may cause harmful interference to radio communications. However, there is no guarantee that interference will not occur in a particular installation. if this equipment does cause harmful interference or television reception, which can be determined by turning the equipment off and on, the user is encouraged to try to correct the interference by one or more of the following measures:

- Reorient or relocate the receiving antenna.
- Increase the separation between the equipment and receiver.
- Connect the equipment into an outlet on a circuit different from that to which the receiver is connected.
- Consult the dealer or an experienced radio/TV technician for help.

Phone Overview

1. **Earpiece** Lets you hear the caller and automated prompts.
2. **Flip** Use to answer calls. Flip open to reveal the keypad to dial a number or answer an incoming call. Close the flip to end the call.
3. **Main LCD Screen** Displays messages and status icons.
4. **Left Soft Key** Performs functions shown on the bottom-left of the display.
5. **Favorites Key** Add up to 10 favorite contacts or groups as Favorites, so you can easily make calls, send messages, and review messages.
6. **SEND Key** Use to make and answer calls.
7. **Alphanumeric Keypad** Use to enter numbers and characters and select menu items.
8. **Lock Key** Use to set Lock Mode (from standby mode, press and hold * for about 3 seconds).
9. **Microphone** Allows other callers to hear you clearly when you are speaking to them.
10. **OK Key/Directional Key** Use OK to select the function displayed at the bottom of the LCD between the Left and Right Soft Key functions. Use the Directional Key to scroll through the menu items and highlight a specified field or object by moving up, down, left or right.
11. **Right Soft Key** Perform functions shown on the bottom-right of the display.

12. New TXT Message Key Quickly and easily opens a new TXT message.

- **Send a Text Message**

  1. Press the New TXT Message Key ✉.
  2. Enter the destination. Use the keypad to enter manually or press the Right Soft Key **[Add]** to copy it from your Contacts, Recent Calls, Favorites or Groups. Press OK.
  3. Use your keypad to enter a message or press the Left Soft Key **[Abc]** to choose a different text entry mode.
  4. Press OK **[SEND]**.

13. PWR / END Key Use to turn the power on/off and to end a call. Also returns to standby mode.
14. CLR Key Deletes single spaces or characters with a quick press. Press and hold to delete an entire word. Also backs out of menus, one level at a time.
15. Vibrate Mode Key Use to set Vibrate Mode (from standby mode, press and hold for about 3 seconds).

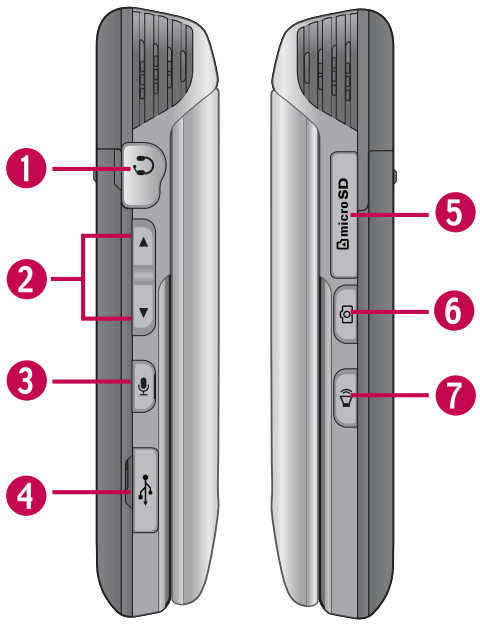

1. 2.5 mm Headset Jack Allows you to plug in an optional headset for convenient, hands-free conversations.
2. Volume Keys Use to adjust the Master Volume in standby mode and the Earpiece Volume during a call. Volume keys can also use for adjusting the scalable font size while viewing a message, dialing a number or in the Main menu.
3. Voice Commands Key Use for quick access to Voice Commands.
4. Accessory Charger Port Connects the phone to the battery charger or other compatible accessories.
5. microSD™ Slot Accommodates optional microSD™ cards up to 16GB.
6. Camera Key Use for quick access to the Camera function. Press and hold the Camera Key to record Video.

7. **Speakerphone Key** Use to change a call to speakerphone mode. You can also hold the key down to answer call with flip closed.
8. **Camera Lens** Use to take a photo or video. Keep it clean for optimal photo/ video quality.
9. **Front LCD Screen** Displays digital clock and phone status.
10. **Front Music Control Keys** Use for quick access to your music player to listen to your music.

Rear view

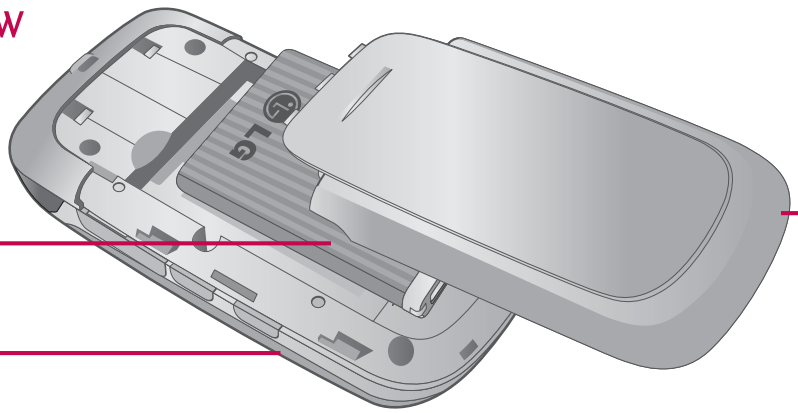

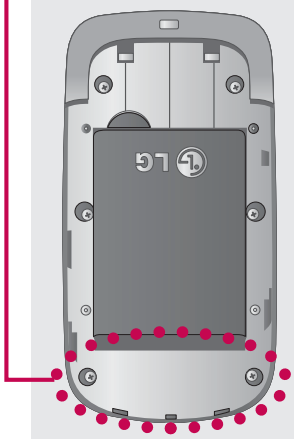

NOTE

The antenna is located inside your phone.

TIP

If you hold the phone enclosing the lower edge, you may interfere with the antenna's ability to receive a clear signal which affects call quality for voice or data transfer.

NOTES

- It's important to fully charge the battery before using the phone for the first time.
- Battery life and signal strength are significant factors (among others) that affect your phone's ability to send/receive calls or data transfer.

Menus Overview

Menu Access

While in standby mode, press OK **[Menu]** to access the phone's main menus. There are two methods of accessing menus and submenus:

- Use the navigation key to highlight a menu/option and press OK to select it.
- Press the number key on the keypad to activate the corresponding menu/option.

Messaging

1. New Message
   1. TXT Message
   2. Picture Message
   3. Video Message
   4. Voice Message
2. Inbox
3. Sent
4. Drafts
5. Voicemail

Alltel Shop

Alltel Web

Multimedia

1. Take Photo
2. Record Video
3. Record Voice
4. Images
5. Videos
6. Audios

Contacts

1. New Contact
2. Contact List
3. Favorites
4. Groups
5. Speed Dials
6. My Name Card

Recent Calls

1. Missed Calls
2. Received Calls
3. Dialed Calls
4. All Calls
5. View Timers

Music

1. Last Played
2. All Songs
3. Playlists
4. Artists
5. Genres
6. Albums
7. Music Settings

Tools

1. Voice Commands

2. Alarm Clock
3. Calendar
4. Ez Tip Calculator
5. Notepad
6. Calculator
7. World Clock
8. Stopwatch
9. USB Mass Storage

Settings

1. Master Volume
2. Bluetooth Menu
   1. Add New Device
3. Sounds Settings
   1. Easy Set-up
   2. Call Sounds
   3. Alert Sounds
   4. Keypad Volume
   5. Digit Dial Readout
   6. Service Alerts
   7. Power On/Off
   8. Voice Clarity
4. Display Settings
   1. Easy Set-up
   2. Banner
   3. Backlight
   4. Brightness
   5. Wallpaper
   6. Display Themes
   7. Menu Layout
   8. Font Type
   9. Font Size
   0. Clock Format
5. Phone Settings
   1. Airplane Mode
   2. Voice Commands
   3. Language
   4. Location
   5. Current Country
   6. Security
   7 External Keyguard
   8. System Select
   9. NAM Select
6. Call Settings
   1. Answer Options
   2. Use Speaker Closed
   3. Auto Retry
   4. TTY Mode
   5. One Touch Dial
   6. Voice Privacy
   7. DTMF Tones
   8. Assisted Dialing
   9. Dial Search
7. Memory
   1. Save Options
   2. Phone Memory
   3. Card Memory
8. Phone Info
   1. My Number
   2. SW/HW Version
   3. Icon Glossary
9. Set-up Wizard
0. Alltel Shop & Web
   1. Alltel Shop
   2. Alltel Web

Getting Started with Your Phone

Installing the Battery

1. Insert the bottom of the battery into the battery compartment making sure to align the battery contacts.

2. Push the battery down until it clicks into place.

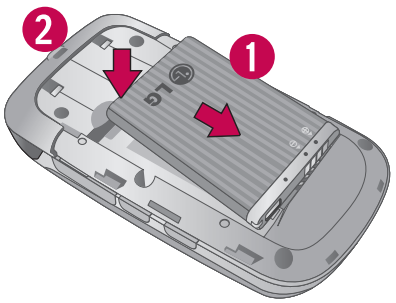

3. Place the battery cover over the opening on the back of the phone, then slide it upward until it clicks into place.

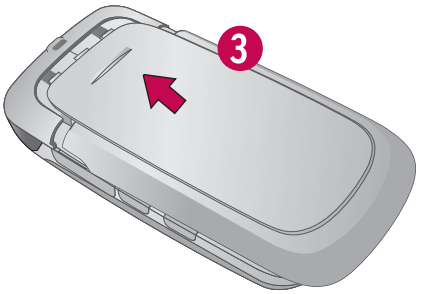

Removing the Battery

1. Turn the phone off, then slide the battery cover downward to remove it.

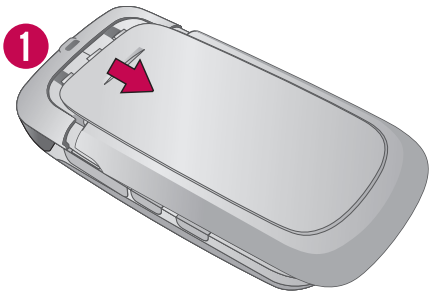

2. Remove the battery from the battery compartment by lifting the top of the battery using the fingertip cutout.

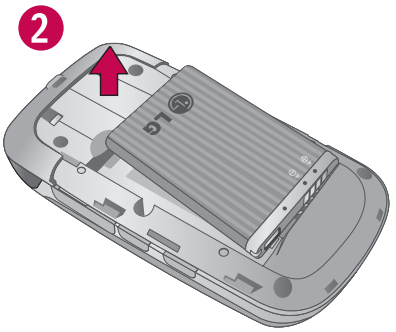

Charging the Battery

Your device comes with a cableless wall adapter and a USB data cable which connect together to charge your phone. To charge your phone:

NOTICE

Please use only an approved charging accessory to charge your LG phone. Improper handling of the charging port, as well as the use of an incompatible charger, may cause damage to your phone and void the warranty.

1. Connect the USB data cable into the cableless wall adapter. When connecting (as shown below) the LG logo on the USB cable should face toward you.

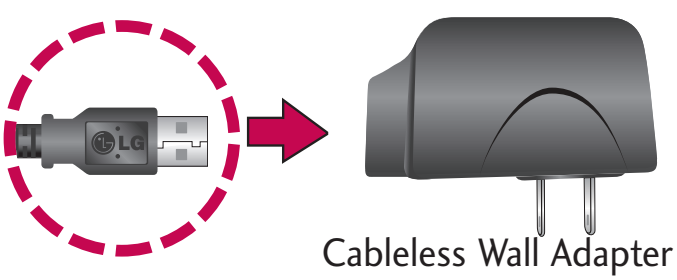

2. Gently uncover the accessory charging port, then plug the USB data cable (as shown below) into the phone's charger port and the other end into an electrical outlet.

NOTICE

Please make sure that the 'B' side faces up before inserting a charger or data cable into the charger port of your phone.

3. The charge time varies depending upon the battery level.

Charging with USB

You can use your computer to charge your phone. To be able to charge with the USB cable, you need to have the necessary USB Driver installed on your PC first. Connect one end of the USB cable to the charging accessory port on your phone and the other end to a highpower USB port on your PC (commonly located on the front panel of the computer).

Note

Low-powered USB ports are not supported, such as the USB ports on your keyboard or bus-powered USB hub. LG USB Driver is downloadable from the www.lge.com.

Battery Temperature Protection

If the battery becomes overheated, the phone will automatically turn off. When you turn the phone back on, a message pops up to notify you that the phone was powered off for your safety.

How to Install Your microSD Card

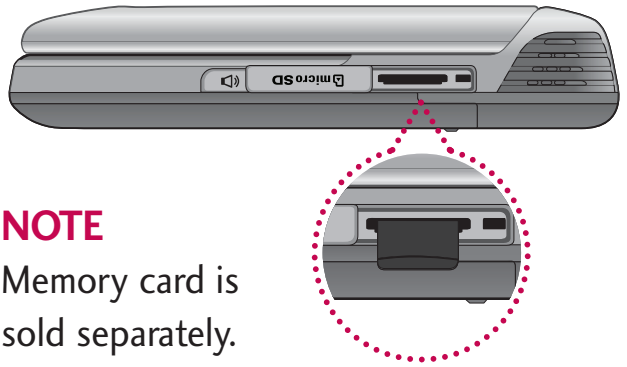

NOTE

Memory card is sold separately.

1. Locate the microSD slot on the right side of the phone and gently uncover the slot opening. (microSD slot cover stays attached to the phone so you don't lose it).

2. Insert the microSD card in the correct direction until it clicks into the slot. If you insert the card in the wrong direction, it may damage your phone or your card.

How to Remove Your microSD Card

Uncover the microSD slot opening. Gently push in to release the exposed edge of the microSD card, then remove it from the slot and replace the cover.

Notes

- Do not attempt to remove the microSD card while reading or writing to the card.
- Users wishing to transfer or download music onto a microSD card inserted into this phone (through either MTP Sync or Over the Air) should format the microSD card on this handset before using it (through Menu -> Settings -> Memory -> Card Memory -> Options -> Format).

- Warning: Formatting the microSD card will erase all contents on the card. In the event the MicroSD™ card is used on this phone without first formatting it, the phone will display a "License acquisition failed" during OTA downloading or MTP Sync. Song files downloaded or otherwise purchased from third party providers, and stored on a microSD card (inserted into this device), may be protected or encrypted by such provider and cannot be played on this device.

Battery Charge Level

You can find the battery charge level at the top right of the LCD screen. When the charge level becomes low, the phone sounds a warning tone, blinks the battery icon, and displays a warning message. As the charge level approaches empty, the phone automatically switches off.

Signal Strength

Call quality depends on the signal strength in your area. You can tell how much signal strength you have by the number of bars next to the signal strength icon: the more bars, the stronger the signal. If you're having problems with signal quality, move to an open area or, when inside a building, try moving near a window.

Turning the Phone On and Off

Turning the Phone On

1. Insert the battery and connect the phone to an external power source.
2. With the flip open, press PWR END until the LCD screen lights up.

Turning the Phone Off

With the flip open, press and hold PWR END until the display turns off.

Making Calls

1. Make sure the phone is turned on.
2. Enter the phone number.
3. Press SEND.
4. Press PWR END to end the call.

Note

Your phone has a Voice Commands feature that also lets you make calls by saying the phone number or Contact name.

Correcting Dialing Mistakes

With the flip open, press CLR once to erase the last digit entered, or hold it down for two seconds to delete all the digits.

Redialing Calls

With the flip open, press SEND twice to redial the number from the last call (received, dialed or missed).

Receiving Calls

1. When the phone rings or vibrates, you can answer the call by simply opening the flip or, with the flip closed, holding down (for 2 seconds) the speakerphone key located on the right side.

Note

If the Answer Options setting is set to Any Key (only), you can:

- Open the flip and press the Left Soft Key **[Quiet]** to mute the ringing or vibration for that call, then press any key to answer the call (except the Volume keys, Voice Commands key, Speakerphone key, and the Camera key).
- Open the flip and press the Right Soft Key **[Ignore]** to end the call or send it directly to Voicemail.
- Open the flip and press the OK **[TXT]** to forward the call to your Voicemail and open the Quick Text menu to send a text message.

2. Press PWR END to end the call, or simply close the flip.

Screen Icons

When the phone is on, the top line of the LCD screen displays phone status icons.

To see the icon glossary, with the flip open, press **MENU** -> **Settings** -> **Phone Info** -> **Icon Glossary** on your phone.

Quick Access to Convenient Features

Vibrate Mode

Sets the phone to vibrate instead of ringing (is displayed). To set Vibrate Mode, with the flip open, press and hold #. To return to Normal Mode, press and hold # again.

Sounds Off

Quickly deactivate your phone's sounds when you're in a place where phone sounds would be disruptive.
From standby mode with the flip open, press and hold the lower Volume key for 3 seconds. To return to Normal Mode, press and hold the upper Volume key.

Mute Function

The Mute function prevents the transmission of your voice to the caller. To quickly activate Mute while in a call, press the Left Soft Key **[Mute]**. To unmute press the Left Soft Key **[Unmute]** again.

Quick Volume Adjustment

Quickly adjust ringer and earpiece volumes by using the Volume keys on the left side of the phone. Press the upper Volume key to increase the volume and the lower Volume key to decrease the volume.

Note

The Earpiece Volume can only be adjusted during a call and Keypad Volume can only be adjusted through the Sounds Settings menu.

Note

Scalable Font:
Users can directly control font sizes on some functions by using the side volume keys.
For example, use Volume keys to adjust the font size while:

- Message Viewing
- Browsing the Main menu*.
- Dialing

*Not supported when the Main Menu layout is set to Grid.

Call Waiting

During a call, one beep indicates another incoming call. Press SEND to answer it and put the first call on hold. Press SEND again to return to the first call.

Caller ID

Caller ID displays the number and/or name and/or picture, if applicable, of the person calling when you receive an incoming call.

Voice Commands

Voice Commands allow you to do things by verbal command (e.g., make calls, confirm Voicemail, etc.).
The Voice Commands feature is accessed by pressing the Voice Commands Key (on the left side of the phone) whether the flip is open or closed.

- With the flip open, press the Voice Commands Key and follow the prompts.
- With the flip closed,
  - If the External Keyguard setting is On, unlock the screen by pressing the Play/Pause Key and press the Voice Commands Key (on the left side of the phone).

- If the External Keyguard setting is Off, press and hold the Voice Commands Key (on the left side of the phone).

Note

Voice Commands can also be started with the designated key on your Bluetooth device. Please check the manual of the Bluetooth device for further instructions.

Dial Search

Set the Dial Search setting to On to easily find entries in your Contacts. From standby mode with the flip open, press the keypad key(s) with the first letter(s) of the Contact name you are trying to find. A list of matching names will be displayed for you to select to call, message, or view.

Speakerphone with Flip Closed

Quickly and easily make and answer calls with the flip closed. The speakerphone feature automatically activates for calls made and calls answered using the Speakerphone Key.

- With the front LCD unlocked, press the Voice Commands Key , then say the call command (for example, "Call 858 555-1212"). Please note that some Voice Commands options are only available with the flip open.
- When the phone rings or vibrates, press and hold the Speakerphone Key to answer a call with the flip closed.

Speakerphone With a Missed Call

There's no need to open the flip to call back a missed call. When you see a missed call on the front LCD, press the Play/Pause Key ▶II **[View]**, then press and hold the Speakerphone Key on the right side of the phone to call it.

Volume Optimizer

Volume Optimizer consists of "Volume Optimizer" and "Earpiece Optimizer", providing enhanced listening user experience for both speakerphone and earpiece audio.

- About the Speakerphone Optimizer Feature:

  -Using Adaptive Volume Control, the Speakerphone optimizer will detect that the incoming audio is very low and will increase the audio level of speakerphone automatically.

  -Using Automatic Clipping Management, the Speakerphone optimizer will detect if the incoming audio is too high (which can cause distorted/ clipped audio) and will adjust audio signal to reduce distortion / clipping.

- About the Earpiece Optimizer Feature:

  Audio loudness is relative to surrounding noise levels. Optimal volume settings are different in different environments; for example, going from the home/office to a crowded street. When the user moves to noisy environment, the Earpiece Optimizer feature will automatically increase the earpiece audio level to improve speech intelligibility.

Notes

The default setting of the Earpiece Optimizer feature is "Off". To turn it "On", press OK **[Menu]** > 9 **[Settings]** > 5 **[Sound Settings]** > 8 **[Voice Clarity]** > Select "On".

Favorites Key

Quickly and easily call, message, and/or view ten of your Contacts or Groups you set as your Favorites.

1. With the flip open, press the Favorites Key .
2. Use the Directional Key to highlight the Favorite you want.

- Press SEND to call it. (Does not apply to Groups.)

Note

The Default Number is dialed if the Contact has more than one phone number.

- Press OK **[MSG]** to view the Favorites message history or send a message. For Groups, the **[SEND]** option is available. This option allows you to create a new message.
- Press the Left Soft Key **[View]** to view the Contact information.
- Press the Right Soft Key **[Options]** to access other options.

New TXT Message Key

Quickly and easily send a TXT message using the dedicated New TXT Message Key. Simply open the flip, press the New TXT Message Key, enter the address and message, then press OK **[SEND]**.

Voice Recorder

To quickly make a voice recording:

1. Open the flip.
2. Press and hold the Voice Commands Key on the left side of the phone to activate the Voice Recording feature.
3. Press OK to start recording, then press OK **[STOP]** to stop the recording.
4. To manage your recording(s), go to My Sounds menu.

Entering and Editing Information

Text Input

The following key functions are available to help with text entry:

Left Soft Key: Press to change text input mode.

Shift: Press to change capitalization.

Next: Press to display the next word match when using T9 Word.

Space: Press to complete a word and insert a space.

Clear: Press to delete a single space or character. Hold to delete words.

Punctuation: Press to insert punctuation.

Text Input Modes

In a text field, press the Left Soft Key to display the following text input modes.

T9 Word/ Abc/ ABC/ 123 / T9 Palabra/ Symbols/ Quick Text

Note

T9 Palabra is the Spanish counterpart of T9 Word which utilizes accents, tildas, etc. for correct Spanish word spelling.

Contacts in Your Phone's Memory

Storing Basics

1. With the flip open, enter a number (max. 48 digits), then press the Left Soft Key **[Save]**.
2. Use the Directional Key to highlight **Add New Contact/ Update Existing**, then press OK.
3. Use the Directional Key to highlight **Mobile 1/ Home/ Business/ Mobile 2/ Fax**, then press OK.
4. Enter a name (max. 32 characters), then press OK.
5. Press PWR END to exit, SEND to call, or the Right Soft Key **[Options]**.

Customizing Individual Entries

1. With the flip open, press the Right Soft Key **[Contacts]**, then use the Directional Key to highlight an entry.
2. Press the Left Soft Key **[Edit]**.
3. Use the Directional Key to highlight the field to customize.
4. Customize the entry as you want, then press OK **[Save]** to save your changes.

Speed Dial

Allows you to set up your Speed Dials.

1. With the flip open, press the Right Soft Key **Contacts**, then use the Directional Key to highlight an entry.
2. Press the Left Soft Key [**Edit**].
3. Use the Directional Key to highlight a phone number, then press the Right Soft Key [**Options**].
4. Use the Directional Key to highlight **Set Speed Dial**, then press OK.
5. Enter a Speed Dial digit.
   - Use the keypad, then press OK.
   - Use the Directional Key to highlight the Speed Dial digit, then press OK.
6. Press OK [**Yes**] to confirm, then press OK [**Save**] to save.

Storing a Number with Pauses

Pauses allow you to enter additional series of numbers to access automated systems such as Voicemail or credit billing numbers. Pause types are:
Wait (W) - The phone stops dialing until you press the Left Soft Key [**Release**] to dial the following series of numbers.
2-Sec Pause (P) - The phone waits two seconds before dialing the next string of digits.

1. With the flip open, enter the number, then press the Right Soft Key [**Options**].

2. Use the Directional Key to highlight **Add 2-Sec Pause** or **Add Wait**, then press OK.

3. Enter additional number(s) (e.g., pin number, credit card number, etc.).

4. Press the Left Soft Key [**Save**].

5. Choose **Add New Contact/Update Existing**.

6. Choose **Mobile 1/ Home/ Business/ Mobile 2/ Fax**.

7. Continue entering information for the Contact entry as necessary.

8. Press OK to **[Save]** to save the Contact.

Adding Another Phone Number

From standby mode

1. With the flip open, enter a phone number, then press the Left Soft Key [**Save**].

2. Use the Directional Key to highlight **Update Existing**, then press OK.

3. Use the Directional Key to highlight an existing entry, then press OK.

4. Use the Directional Key to highlight **Mobile 1/ Home/ Business/ Mobile 2/ Fax**, then press OK to save.

From the Contact List Screen

1. With the flip open, press the Right Soft Key [Contacts].
2. Use the Directional Key to highlight an entry, then press the Left Soft Key [Edit].
3. Use the Directional Key to highlight the phone number field to add, then enter the number and press OK [Save].

Changing Saved Information

To edit any information you stored, access the Edit Contacts screen:

1. With the flip open, press the Right Soft Key [Contacts].
2. Use the Directional Key to highlight a Contact entry, then press the Left Soft Key [Edit].
3. Use the Directional Key to highlight the field you want to change.
4. Make the changes, then press OK [Save].

Adding a Pause to a Contact Entry

1. With the flip open, press the Right Soft Key [Contacts].
2. Use the Directional Key to highlight a Contact entry, then press the Left Soft Key [Edit].
3. Use the Directional Key to highlight the number, then press the Right Soft Key [Options].
4. Press 3 def [Add 2-Sec Pause] or 4 ghi [Add Wait].
5. Enter additional number(s), then press OK [Save].

Changing the Default Number

The Default Number is the phone number you first entered when you created the Contact. However, another number can be saved as the Default Number.

1. With the flip open, press the Right Soft Key [Contacts].
2. Use the Directional Key to highlight an entry.
3. Press the Left Soft Key [Edit].
4. Use the Directional Key to highlight a phone number, then press the Right Soft Key [Options].
5. Use the Directional Key to highlight **Set As Default**, then press OK .

6. Press OK [Yes] to confirm the new number as the default. A confirmation message is displayed.

7. Press OK [Save] to save.

Deleting

Deleting a Contact Entry

1. With the flip open, press the Right Soft Key [Contacts].

2. Use the Directional Key to highlight an entry.

3. Press the Right Soft Key [Options].

4. Press 2 abc [Erase].

5. Press OK [Yes] to confirm.

Removing a Speed Dial

1. With the flip open, press the Right Soft Key [Contacts].

2. Use the Directional Key to highlight a Contact entry to edit and press OK [VIEW].

3. Highlight the phone number with the Speed Dial, then press OK [EDIT].

4. Press the Right Soft Key [Options].

5. Press 1 [Remove Speed Dial].

6. Press OK [Yes] to confirm.

7. Press OK [Save] to save.

Speed Dialing

Allows you to make phone calls quickly and easily to numbers stored in Contacts.

Note

Speed Dial 1 is reserved for Voicemail.

Dialing Single Digit Speed Dials

Press and hold the Speed Dial digit. Your phone recalls the phone number from your Contacts, displays it, and dials it for you.

Dialing Multiple Digit Speed Dials

To dial Speed Dials with multiple digits, press the first digit(s), then press and hold the last digit. For example, to call Speed Dial 25, press 2 abc, then press and hold 5 jkl.

Note

You can also enter the Speed Dial digit(s), then press SEND.

Messaging

Shortcut
From standby mode, pressing the Left Soft Key [–] **[Message]** is a shortcut to MESSAGING.

Text messages, Picture messages, and the Voicemail box become available as soon as the phone is powered on.

- Check the different types of messages by pressing the Left Soft Key [–] [**Message**].
- Make a call to the callback number (in Inbox) by pressing [SEND] while checking messages.

The information stored in the message is determined by phone model and service capability. Other limits to available characters per message may exist. Please check with your service provider for system features and capabilities.

New Message Alert

Your phone will alert you when you have new messages.

1. The phone displays a message on the screen.
2. The message icon ( ) is displayed on the display screen. In the case of a high priority message, the icon( ) will be displayed.

Viewing TXT Messages on the Front LCD Screen

When you receive a TXT message, you can view it on the front LCD screen without opening the flip.

1. Press the Play/Pause Key ▶II to unlock the External Keyguard.
2. Press the Play/Pause Key ▶II [**VIEW**] to open and view the TXT message.
3. Press the Fast-Forward Key ▶▶I to scroll through any text not displayed on screen, then press the Play/Pause Key ▶II [**OK**] to exit the message.

1. New Message

Allows you to send messages (Text, Picture, Video, and Voice). Each message needs a destination (Address) and information (Message). These are dependent upon the type of message you want to send. You can also attach files to your messages including pictures, videos, sounds, and name cards.

1.1 TXT Message

The Basics of Sending a Text Message

1. Press OK, 1, 1, 1.
2. Enter the phone number of the recipient or the email address for an email message. You can enter up to 10 addresses for a single message.

3. Press OK to access the text field.

4. Type your message in the text field.

5. Press OK [**SEND**].

Using Messaging Options

- **Editing the To: field**

1. With the To field highlighted, press the Right Soft Key [**Add**].

2. Select from the following add option(s).

   From Contacts/ From Recent Calls/ Favorites/ Groups

- **Editing the Text field**

1. With the Text field highlighted, press the Right Soft Key [**Options**].

2. Select from the following option(s).

   Insert Quick Text Allows you to add Quick Text.

   Save As Draft Saves the message into the Drafts folder.

   Add Allows you to add Graphic, Animation, Sound, Name Card, or Contact Number/Email.

   Copy Text Allows you to copy text.

   Paste Allows you to paste the text you last copied into a text field.

Format Text Allows you to change the look of the text.

Alignment/ Font Size/ Font Style/ Text Color/ Background

Priority Level Allows you to set the priority for the message to **High/ Normal**

Callback # Inserts a pre-programmed callback number with your message.
On/ Off/ Edit

Save Quick Text Allows you to save the message as a Quick Text.

Cancel Message Cancels message editing and goes to the previous menu.

3. Complete and then send or save the message.

Using Contacts to Send a Message

You can designate an entry saved in your Contacts as the address instead of manually entering the destination.

1. Press OK, 1, 1, 1.
2. Press the Right Soft Key [**Add**].
3. Use the Directional Key to highlight From Contacts and press OK.
4. Use the Directional Key to highlight the Contact entry containing the address and press OK to mark the contact.

5. Press the Left Soft Key [Done].

Note
The Address feature allows multi-sending of up to 10 total addresses.

6. Complete the message as necessary.

1.2 Picture Message

The Basics of Sending a Picture Message

1. Press OK, 1, 1, 2abc.
2. Enter the cellular phone number or email address of the recipient.
3. Press OK to access the text field.
4. Type your message in the text field.
5. Use the Directional Key to highlight the Picture field and press the Left Soft Key [My Pics]. Use the Directional Key to highlight the image you want to send, then press OK.
6. Use the Directional Key to highlight the Sound field, then press the Left Soft Key [Sounds]. Use the Directional Key to highlight the audio file you want to send then press OK.
7. Use the Directional Key to highlight the Name Card field, then press the Left Soft Key [Add]. Use the Directional Key to highlight My Name Card or From Contacts and press OK to select an entry.

8. Use the Directional Key to highlight the Subject field and enter the subject.

9. Press [OK] [SEND]. A confirmation message is displayed.

- **Editing the To: field**

1. With the To field highlighted, press the Right Soft Key [Add].

2. Select from the following add option(s).

   From Contacts/ From Recent Calls/ Favorites/ Groups/ To Online Album

- **Editing the Text field**

1. With the Text field highlighted, press the Right Soft Key [Options].

2. Select from the following option(s).

   Preview Displays the Picture message as it would be seen by the recipient.

   Save As Draft Saves the message into the Drafts folder.

   Insert Quick Text Allows you to add Quick Text.

   Copy Text Allows you to copy text.

   Paste Allows you to paste the text you last copied into a text field.

   Add Slide Insert multiple pictures into a picture message.

   Priority Level Allows you to set the priority for the message to **High/ Normal**

Callback # Inserts a pre-programmed callback number with your message.
On/ Off/ Edit

Cancel Message Cancels message editing and goes to back to the previous menu.

- **Editing the Picture field**

1. With the Picture field highlighted, press the Right Soft Key [**Options**].
2. Select from the following option(s).
   Preview/ Save As Draft/ Add Slide/ Priority Level/ Remove Picture/ Cancel Message

- **Editing the Sound field**

1. With the Sound field highlighted, press the Right Soft Key [**Options**].
2. Select from the following option(s).

   Preview/ Save As Draft/ Add Slide/ Priority Level/ Remove Sound/ Cancel Message

- **Editing the Name Card field**

1. With the Name Card field highlighted, press the Right Soft Key [**Options**].
2. Select from the following option(s).
   Preview/ Save As Draft/ Add Slide/ Priority Level/ Remove Name Card/ Cancel Message

- **Editing the Subject field**

1. With the Subject field highlighted, press the Right Soft Key [**Options**].

2. Select from the following option(s).

   Preview/ Save As Draft/ Insert Quick Text/ Copy Text/ Paste/ Add Slide/ Priority Level/ Cancel Message

1.3 Video Message

The Basics of Sending a Video Message

1. Press OK, 1, 1, 3 def.
2. Enter the cellular phone number or email address of the recipient.
3. Press OK to access the text field.
4. Type your message in the text field.
5. Use the Directional Key to highlight the Video field and press the Left Soft Key [**Videos**].

   Use the Directional Key to highlight the video file you want to send, then press OK.
6. Use the Directional Key to highlight the Name Card field, then press the Left Soft Key [**Add**]. Use the Directional Key to highlight My Name Card or From Contacts and press OK to select an entry.
7. Use the Directional Key to highlight the Subject field and enter the subject.
8. Press OK [**SEND**].
   A confirmation message is displayed.

Using Message Options

- **Editing the To: field**

1. With the To field highlighted, press the Right Soft Key [Add].
2. Select from the following add option(s).
   From Contacts/ From Recent Calls/ Favorites/ Groups/ To Online Album

- **Editing the Text field**

1. With the Text field highlighted, press the Right Soft Key [Options].
2. Select from the following option(s).

   Preview Displays the Video message as it would be seen by the recipient.

   Save As Draft Saves the message into the Drafts folder.

   Insert Quick Text Allows you to add Quick Text.

   Copy Text Allows you to copy text.

   Paste Allows you to paste the text you last copied into a text field.

   Priority Level Allows you to set the priority for the message to **High/ Normal**

   Callback # Inserts a pre-programmed callback number with your message.
   On/ Off/ Edit

   Cancel Message Cancels message editing and goes back to the previous menu.

- **Editing the Video field**

1. With the Video field highlighted, press the Right Soft Key [Options].
2. Select from the following option(s).
   Preview/ Save As Draft/ Priority Level/ Remove Video/ Cancel Message

- **Editing Name Card field**

1. With the Name Card field highlighted, press the Right Soft Key [Options].
2. Select from the following option(s).
   Preview/ Save As Draft/ Priority Level/ Remove Name Card/ Cancel Message

- **Editing the Subject field**

1. With the Subject field highlighted, press the Right Soft Key [Options].
2. Select from the following option(s).
   Preview/ Save As Draft/ Insert Quick Text/ Copy Text/ Paste/ Priority Level/ Cancel Message
3. Complete and then send or save the message.

1.4 Voice Message

The Basics of Sending a Voice Message

1. Press OK, 1, 1, 4.
2. Press OK to start recording.
3. Record your voice message.
4. Press OK **[STOP]** to end recording.

5. Enter the cellular phone number or email address of the recipient and press OK.
6. Press the Directional Key downward to highlight the Text field.
7. Type your message.
8. Use the Directional Key to highlight the Name Card field, then press the Left Soft Key [**Add**]. Use the Directional Key to highlight My Name Card or From Contacts and press OK to select an entry.
9. Use the Directional Key to highlight the Subject field and enter the subject.
10. Press OK [**SEND**].

2. Inbox

The phone alerts you in up to 3 ways when you receive a new message:

- By displaying a notification message on the screen.
- By sounding a sound or vibration, if set.
- By displaying . (The icon will be when you get a high priority message.)

Note

You can change the font size (to small, normal or large) of the received message using the side Volume Keys.

Viewing Your Inbox

1. Press OK, 1, 2abc.
2. The following options are available when a message highlighted:
   - Press OK [**OPEN**] to view the message.
   - Press the Left Soft Key [**Erase**] to erase the highlighted message.
   - Press the Right Soft Key [**Options**] to access the following options:

Reply Replies to the sender's address of the received message.

Reply With Copy Replies to the sender's address with a copy of the original message text included.

Forward Forwards the message to other destination address(es).

Add To Contacts Stores the callback number, email address, and numbers from the address of the received message into your Contacts.

Extract Addresses Allows you to extract addresses.

Sort By Sender/Time Allows you to sort messages alphabetically by sender's name or by time received.

Messages View Allows you to switch message view from Time to Contact.

Manage Inbox Allows you to manage (lock, erase and more) multiple messages.

Message Info Allows you to check the received message information.

Message Icon Reference

New TXT Messages

TXT Messages Read

Multimedia Message Unread

Multimedia Message Read

New Multimedia Messages

New Multimedia Message Received

* Multimedia Message indicates Picture/ Video/ Voice Message.

3. Sent

This menu lists your Sent messages. Use it to verify whether the transmission was successful or not and view message contents.

1. Press OK, 1, 3 def.
2. The following options are available when a message highlighted:
   - Press OK [**OPEN**] to view the message.
   - Press the Left Soft Key [**Erase**] to erase the highlighted message.
   - Press the Right Soft Key [**Options**] to access the following options.

Forward Forwards a sent message to other destination address(es).

Reply To All Replies to all recipients of the selected message.

Send Allows you to resend the selected message.

Add To Contacts Stores the callback number, email address, and numbers from the address of the message into your Contacts.

Sort By Recipient/Time Allows you to sort alphabetically by recipient's name or by time sent.

Messages View Allows you to switch message view from Time to Contact.

Manage Sent Allows you to manage (erase or lock) multiple messages.

Message Info Allows you to check the sent message information.

Message Icon Reference

Message Sent

Message Delivered (Only appear when Delivery Receipt is set to on.)

Message Failed

Pending Message

Multiple Messages Sent

Multiple Messages Delivered

Multiple Messages Failed

Multiple Messages Delivery Incomplete

Namecard

High Priority

Lock

Unlock

4. Drafts

Displays draft messages.

1. Press OK, 1, 4 ghi.
2. The following options are available when a message highlighted:
   - Press OK [**EDIT**] to continue editing the message.
   - Press the Left Soft Key [**Erase**] to erase the highlighted message.
   - Press the Right Soft Key [**Options**] for the following options:

Send Sends the selected message.

Add To Contacts Stores the callback number, email address, and numbers from the address included in the message into your Contacts.

Manage Drafts Allows you to manage (erase or lock) messages.

Message Icon Reference

TXT Message Draft

Multimedia Message Draft

5. Voicemail

Allows you to view the number of new voice messages recorded in the Voicemail box. Once you exceed the storage limit, old messages are overwritten. When you have a new voice message, your phone will notify you.

Checking Your Voicemail Box

1. Press OK, 1, 5 jkl.
2. Options from here :

- Press the Left Soft Key [Clear] to clear the voicemail counter and then press OK [Yes].
- Press SEND or OK [CALL] to listen to the message(s).

OR

1. From standby mode, dial your wireless phone number from any touch-tone phone.
2. When the recorded announcement begins, press # space to interrupt (if applicable).
3. When prompted, enter your password, then press # space.

Messaging Settings

Allows you to configure settings for your messages.

1. With the flip open, press the Left Soft Key [Message].
2. Press the Left Soft Key [Settings].
3. Use the Directional Key to highlight one of the Settings sub-menus and press OK to select it.

Message Settings Sub-Menu Descriptions

1. Messages View

Select Time to display messages chronologically in Inbox and Sent folders. Select Contact to sort all messages alphabetically by Contact in one messaging folder.

2. Entry Mode

Select T9 Word , Abc , ABC, 123 or T9 Palabra to be your default input method.

3. Auto Save Sent

Select On to automatically save your Sent messages.

Select Off if you don't want to save automatically.

Select Prompt to be asked to save.

4. Auto Erase Inbox

Select On to automatically delete read messages when you exceed the storage limit.

5. Messaging Font Size

Select Small, Normal or Large for the default Messaging font size.

6. TXT Auto View

Select On to automatically display message content on the screen. Select Off for more security and privacy by requiring the message to be opened to view it.

7. TXT Auto Scroll

Select On to automatically scroll text down while viewing messages.

8. Multimedia Auto Receive

Select On to automatically download attachments to Multimedia messages.

9. Quick Text

Displays your list of Quick Text phrases that help you to reduce manual input into messages. Use this submenu to edit and add more.

10. Voicemail

Allows you to manually enter the access number for Voicemail Service. This number should be only used when a VMS (Voicemail Service) access number is not provided by the network.

11. Callback

Select On to automatically send a designated callback number with your messages.

12. Signature

Select Custom to create/edit a signature to automatically send with your messages. Select None for no signature.

13. Delivery Receipt

When Delivery Receipt is set to On, you can see if your sent messages have been delivered (the message in the Sent folder will display).

Erasing Messages

Allows you to erase messages stored in your Inbox, Sent, or Drafts folders. You can also erase all messages at the same time.

1. With the flip open, press the Left Soft Key [**Message**].
2. Press the Right Soft Key [**Options**] then highlight one of the following:
   Erase Inbox/ Erase Sent/ Erase Drafts/ Erase All
3. Press OK to erase the messages selected.
4. Press OK to confirm the deletion.
   A confirmation message is displayed.

Alltel Shop

Alltel Shop allows you to do more than just talk on your phone. Alltel Shop is a technology and service that allows you to download and use applications on your phone. With Alltel Shop, it is quick and easy to personalize your phone to suit your lifestyle and tastes. Just download the applications that appeal to you. With a wide range of software available, from ringtones to games to productivity tools, you can be assured that you will find something useful, practical, or down right entertaining.

Downloading Applications

You can download applications and use Alltel Shop anywhere on the network, as long as your handset has a digital signal available.

Note

Most applications do not use a network connection while in use.

Incoming Calls

While downloading an application, incoming calls will automatically be sent to your voicemail, if available. If you do not have voicemail, downloading will not be interrupted by an incoming call, and the caller will receive a busy signal.

When using applications, an incoming call will automatically pause the application and allow you to answer the call. When you complete your call, you can resume using the application.

Alltel Shop

Allows you to download selected applications while displaying the Alltel Shop application list relayed from the Alltel Apps server connection.

1. From standby mode, press [›] or press [OK], [2 abc].
2. Use [‹ ›] to highlight **Alltel Shop** and press [OK].

Shortcut

Pressing the right arrow key [›] from standby mode will start Alltel Shop.

Note

If you try to download an application when the file memory is full, the following message will be displayed: "File Memory is full. To make enough storage space to install this app, the following app(s) will be temporarily disabled:...You can restore disabled apps by simply starting them, at no additional purchase cost. Proceed?" If you select Yes, the app(s) will be disabled.

Alltel Web

The Alltel Web feature allows you to view Internet content. Access and selections within this feature are dependent upon your service provider. For specific information on Alltel Web access through your phone, contact your service provider.

Start Alltel Web Browser

Allows you to initiate an Alltel Web session.

1. Press OK, 3 def.
2. After a few seconds, you will see the home page.

Ending an Alltel Web Session

End an Alltel Web session by pressing PWR END.

Navigating Through the Browser

On-screen items may be presented in one of the following ways:

- **Numbered options**

  You can use your numeric keypad to select numbered options.

- **Links embedded in content**

  You can act on the options or the links by using the Soft Keys at the bottom of the display screen.

- **Text or numbers**

  You can select the items by moving the cursor and pressing the appropriate Soft Keys.

Scrolling

Use to scroll through the content if the current page does not fit on one screen. The currently selected item is indicated by a cursor on the screen.

Fast Scrolling

Press and hold to quickly move the cursor up and down on the current screen.

Scrolling by Page

Press the Volume Keys to move up or down one page at a time.

Soft Keys

To navigate to different screens or select special functions, use the Soft Keys. The function associated with the Soft Keys can change for each page and depends on each highlighted item.

Left Soft Key

Left Soft Key is used primarily for first options or selecting an item, but its function may change depending on the content displayed.

Right Soft Key

Right Soft Key is used primarily for secondary options or a menu of secondary options.

Entering Text, Numbers, or Symbols

When prompted to enter text, the current text entry mode appears above the Right Soft Key as **abc**, **ABC**, **Sym**, **123**, **Emoticons**, **word** or **WORD**. To change the input mode, press Right Soft Key , use to highlight an option, then press OK.

Clearing Out Text/Number Entered

When entering text or numbers, press CLR to clear the last number, letter, or symbol. Press and hold CLR to clear the input field completely.

Initiating a Phone Call From Mobile Web

You can make a phone call from Mobile Web if the site you are using supports the feature. The browser connection is terminated when you initiate the call. After you end the call, your phone returns to the screen from which you initiated the call.

Multimedia

The Multimedia menu allows you to take pictures and record video and audio. It also serves as a storage place for your images, videos, and audios.

1. Take Photo

Lets you take digital pictures. The AX8370 features improved picture quality for low lighting shots*.

1. Press OK, 4 ghi, 1 @.
2. Set the brightness by pressing the Directional Key up and down, Zoom** by pressing the Directional Key left and right, and press the Right Soft Key [**Options**] to change other settings.

* To turn on this feature, users need to press the camera key => Right Soft Key [**Options**] => press the right navigation key to highlight the "Noise Reduction" menu, then select On. The default setting of this feature is "Off".

** Zoom is not available if the Resolution is set to 1600x1200.

- The following options are available:

Resolution 1600x1200/ 1280x960 / 640x480 / 320x240

Self Timer Off/ 3 Seconds/ 5 Seconds/ 10 Seconds

White Balance Auto/ Sunny/ Cloudy/ Fluorescent/ Glow

Shutter Sound Shutter/ No Sound /Say "Cheese"/ Ready! 1 2 3

Color Effects Normal/ Negative/ Aqua/ Sepia/ Black&White

Night Mode On/ Off

Save Option Internal/ External

Photometry Average/ Spot/ Spot Multiple

Noise Reduction On/ Off
Turning this setting on provides improved picture quality in low-lighting shots.

Preview Actual view/ Full screen

Capture Camera/ Video

3. Take a picture by pressing [OK] [TAKE].
4. Press the Left Soft Key [–] [Save]. The picture is stored in My Pictures.

Taking pictures with the flip closed.

1. With the Front LCD unlocked, press the side Camera Key on the right side of the phone.
2. Press the side Camera Key to take a picture. Or press the front Rewind Key to exit.

2. Record Video

Lets you record a video with sound.

1. Press [OK], [4 ghi], [2 abc].

2. Set the brightness by pressing the Directional Key up and down , zoom by pressing the Directional Key left and right , and press the Right Soft Key [**Options**] to change other settings.

   Recording Time For Send/ For Save

   Save Option Internal/ External

   Color Effects Normal/ Negative/ Aqua/ Sepia/ Black&White

   White Balance Auto/ Sunny/ Cloudy/ Fluorescent/ Glow

   Capture Camera/ Video

3. Press [OK] [**REC**] to begin recording, and again to stop.

4. Press the Left Soft Key [**Save**]. The recorded video is stored in Images.

Taking videos with the flip closed.

- With the front LCD unlocked, press the side Camera Key , then press and hold the side Camera Key again.
- Press the side Camera Key to begin recording video.
- After taking video, press the front Rewind Key to exit.

3. Record Voice

Allows you to record a new sound or access your sound clips.

How to record a new sound

1. Press [OK], [4 ghi], [3 def].

2. Press OK to start recording, then press OK [STOP] to stop.

4. Images

Allows you to view and manage photos stored in the phone.

1. Press OK, 4 ghi, 4 ghi.
2. Highlight a picture with the Directional Key . Options from here:

- Press OK [VIEW] to view it.
- Press the Left Soft Key [Erase] to delete it.
- Press the Right Soft Key [Options] to select one of the following options:

Send Picture Message/ To Online Album/ Via Bluetooth

Set As Main Wallpaper/ Front Wallpaper/ Picture ID

Take Photo Turns on the camera function.

Slide Show Plays all pictures as a slide show.

Manage Pictures Allows you to mark multiple pictures to be erased, moved, sent or locked/ unlocked.

Rename Allows you to change the file name.

***Lock (Unlock)** Allows you to lock or unlock. Locked files can't be erased accidentally.

Print Print via Bluetooth/ Print Preferences

File Info Name/ Date/ Time/ Resolution/ Size

Note

Some options are not available for pictures protected by DRM (Digital Rights Management).

* Only appears when the picture is stored on the phone.

Editing a Picture

You can selectively zoom, crop, and rotate your pictures.

1. Access Images, then use the Directional Key to highlight a picture.
2. Press OK [**View**], then press the Right Soft Key [**Options**].
3. Press 6 mno Edit.
4. Use the Directional Key to select the photo edit.

Zoom Rotate

Crop

5. Videos

Allows you to view videos stored in the phone.

1. Press OK, 4 ghi, 5 jkl.
2. Highlight a video with the Directional Key. Options from here:

- Press OK [**PLAY**] to view it.
- Press the Left Soft Key [**Erase**] to delete it.
- Press the Right Soft Key [**Options**] to select one of the following options:

  ***Send** Video Message/ To Online Album/ Via Bluetooth

  Record Video Turns on the video camera function.

  Manage Videos Allows you to mark multiple videos to be erased, moved or locked/ unlocked.

Set As Wallpaper Main Wallpaper/ Front Wallpaper

Rename Renames the selected video.

File Info Name/ Date/ Time/ Duration/ Size

* Option not available for protected content.

Options while playing a video:

- Side Volume Keys : Adjust the volume.
- Left Soft Key : Mute/ Unmute
- OK Key OK : Pause/ Play
- Up Directional Key : Shows video in Fullscreen and Landscape mode.
- Down Directional Key : Stop
- Right Directional Key : Fast forward.
- Left Directional Key : Rewind

Note
While the file is playing, press the Right Soft Key [**Options**] for the following options. **Set As Wallpaper / File Info**

6. Audios

How to select a sound

1. Press OK, 4 ghi, 6 mno.
2. Use the Directional Key to scroll and highlight a preloaded sound.

   Options with a sound file highlighted:

- Press the Left Soft Key [**Set As**] to set as a:

  1 **Ringtone**: Sets the selected sound as your phone's default ringtone.

2 abc **Contact ID**: Scroll and select the Contact to be identified by the sound you selected.

3 def **Alert Sounds**: Press the corresponding number key to set the sound for one of the following; **All Messages/ TXT Message/ Multimedia Message/ Voicemail**

- Press OK [PLAY].
- Press the Right Soft Key [Options] to select:

  Send/ To Online Album/ Rename/ Move/ Lock(Unlock)/ Erase/ Erase All/ File Info

Contacts

The Contacts Menu allows you to store names, phone numbers and other information in your phone's memory.

Shortcut

From the Standby screen, pressing the Right Soft Key **[Contacts]** is a shortcut to Contact List.

1. New Contact

Allows you to add new contact information to your Contact List.

Note

Using these steps, the information is saved as a new Contact, not into an existing Contact.

1. Press OK, 5 jkl, 1 @.
2. Enter the name and press the Directional Key downward until the address type you want is highlighted.

3. Enter the information and press OK [SAVE].

2. Contact List

Allows you to view your Contact List.

1. Press OK, 5 jkl, 2 abc.
2. Use the Directional Key to scroll through your Contacts alphabetically.
   - Press the Right Soft Key [Options] to select one of the following:
     New Contact/ Erase/ New TXT Message/ New Picture Message/ New Video Message/ New Voice Message/ Call/ Manage Contacts/ Set As Favorite
   - Press the Left Soft Key [Edit] to edit.
   - Press OK [VIEW] to view the entry details.

Note

Use the Go To field, for quick access to an entry without scrolling. For example, to go to "Vet", enter the letter V.

3. Favorites

Allows you to add Contact entries or Contact groups to your list of Favorites to easily view, call, or send messages.

Shortcut

From standby mode with the flip open, pressing the Favorites Key is a shortcut to the Favorites menu.

1. Press OK, 5 jkl, 3 def.

Tip

You can add up to 10 Contacts and/or Contact groups as Favorites to easily make calls, send messages, and view messages.

2. With the ADD square selected, press OK to add a Favorite.

3. Select whether you want to add a favorite from your Contacts or add a Group.

4. Use the Directional Key to scroll through your Contacts or Groups alphabetically and press OK [MARK] to select up to 10 entries.

5. Press the Left Soft Key [Done]. Once you have added to the Favorites list, the following options will become available in the Favorites menu:

   Left Soft Key : View
   OK Key OK : MSG
   Right Soft Key : Options
   Move Position/ Remove/ Remove All

4. Groups

Allows you to group Contacts, add a new group, change the name of a group, delete a group, or send a message to everyone in the selected group.

1. Press OK, 5 jkl, 4 ghi.

2. View a Group

   Use the Directional Key to highlight a group, then press OK [VIEW].

   Add a New Group

   Press the Left Soft Key [New] to add a new group to the list.

   Options Using a Group

   Press the Right Soft Key [Options] to select one of the following:

   New TXT Message/ New Picture Message/ New Video

Message/ New Voice Message/ Edit Group/ Erase Group/ Edit Members/ Set As (Unassign) Favorite/ Send Name Card

5. Speed Dials

Allows you to view your list of Speed Dials or designate Speed Dials for numbers entered in your Contacts.

1. Press OK, 5 jkl, 5 jkl.
2. Use the Directional Key to highlight the Speed Dial position, or enter the Speed Dial digit and press OK [**SET**].
3. Use the Directional Key to highlight the Contact then press OK. (For Contacts with multiple numbers, highlight the number for the Speed Dial, then press OK.)
4. Press OK [**Yes**] to confirm. A confirmation message is displayed.

6. My Name Card

Allows you to view your personal Contact information including name, phone numbers, and email address in one entry.

1. Press OK, 5 jkl, 6 mno.
2. Press OK [**EDIT**] to enter your personal Contact information.
3. Use the Directional Key to scroll to the information you want to enter.
4. Enter your information as necessary, then press OK [**SAVE**].

Note

Press the Right Soft Key [**Send**] to send your name card.

Recent Calls

The Recent Calls Menu is a list of the last phone numbers or Contact entries for calls you placed, accepted, or missed. It's continually updated as new numbers are added to the beginning of the list and the oldest entries are removed from the bottom of the list.

1. Missed Calls

Allows you to view the list of missed calls up to 90 entries.

1. Press OK, 6 mno, 1.
2. Use the Directional Key to highlight an entry, then
   - Press OK **[OPEN]** to view the entry.
   - Press SEND to place a call to the number.
   - Press the Right Soft Key **[Options]** to select: **Save To Contacts (Contact Info)/ Erase/ Lock(Unlock)/ Erase All/ View Timers**
   - Press the Left Soft Key **[Message]** to select: **TXT Message/ Picture Message/ Video Message / Voice Message**

2. Received Calls

Allows you to view the list of incoming calls up to 90 entries.

1. Press OK, 6 mno, 2 abc.
2. Use the Directional Key to highlight an entry, then
   - Press OK **[OPEN]** to view the entry.
   - Press SEND to place a call to the number.

- Press the Right Soft Key [Options] to select: **Save To Contacts (Contact Info)/ Erase/ Lock(Unlock)/ Erase All/ View Timers**
- Press the Left Soft Key [Message] to select: **TXT Message/ Picture Message/ Video Message / Voice Message**

3. Dialed Calls

Allows you to view the list of outgoing calls up to 90 entries.

1. Press OK, 6 mno, 3 def.
2. Use the Directional Key to highlight an entry, then
   - Press OK **[OPEN]** to view the entry.
   - Press SEND to place a call to the number.
   - Press the Right Soft Key [Options] to select: **Save to Contacts (Contact Info)/ Erase/ Lock(Unlock)/ Erase All/ View Timers**
   - Press the Left Soft Key [Message] to select: **TXT Message/ Picture Message/ Video Message / Voice Message**

4. All Calls

Allows you to view the list of the most recent calls up to 270 entries.

1. Press OK, 6 mno, 4 ghi.

2. Use the Directional Key to highlight an entry, then

- Press OK **[OPEN]** to view the entry.
- Press SEND to place a call to the number.
- Press the Right Soft Key [Options] to select: **Save to Contacts (Contact Info)/ Erase/ Lock (Unlock)/ Erase All/ View Timers**
- Press the Left Soft Key [Message] to select: **TXT Message/ Picture Message/ Video Message / Voice Message**

Shortcut

To view a quick list of all your recent calls, press SEND from standby mode.

5. View Timers

Allows you to view the duration of the different call types.

1. Press OK, 6 mno, 5 jkl.
2. Use the Directional Key to highlight a call list.

   Last Call/ All Calls/ Received Calls/ Dialed Calls/ Roaming Calls/ Transmitted Data/ Received Data/ Total Data/ Last Reset/ Lifetime Calls/ Lifetime Data Counter

3. Press the Left Soft Key [Reset] to reset the highlighted timer.
4. Reset all the recorded timers by pressing the Right Soft Key [Reset All].

Note

Lifetime Calls and Lifetime Data Counter cannot be reset.

Music

The AX8370 comes equipped with a Music Player with many features. This menu also allows you to transfer songs stored in your memory card. For the availability of this feature, there should be stored music in your memory card.

Note

Avoid Hearing Damage

Warning: Permanent hearing loss may occur if speakerphone, earphones or headphones are used at high volume over a long period of time.

You can adapt over time to a higher volume of sound, which may sound normal but can be damaging to your hearing.

We, therefore, recommend that you DO NOT turn on the handset in close proximity of your ears or if the earphones are plugged in.

Please set your music and call volume to a safe level.

1. Last Played

Allows you to view the last played songs.

1. Press OK, 7pqrs, 1.
2. Use to highlight the recently played songs. Then press OK **[PLAY]** to play.

2. All Songs

1. Press OK, 7pqrs, 2abc.
2. Use to highlight the music file and press OK **[PLAY]** to play or the Right Soft Key **[Options]** for the following options:

   Add to Playlist/ Delete/ Information/ Delete Mutiple

   or (When playing music)

Shuffle (On/ Off)/ **Repeat** (Repeat One/ Repeat All/ Repeat Off)/ **Information**

3. Playlists

1. Press OK, 7pqrs, 3def.
2. Press the Left Soft Key **[New]** to create a new playlist or Right Soft Key **Options** for the following options:

   Create New Playlist/ Import M3U file

4. Artists

Allows you to view and listen to your music by Artists.

1. Press OK, 7pqrs, 4ghi.
2. Use to highlight the artist to view and press OK **[VIEW]** to view the songs in your collection by that Artist.

5. Genres

Allows you to view and listen to your music by Genre.

1. Press OK, 7pqrs, 5jkl.
2. Use to highlight the genre to view and press OK **[VIEW]** to view the songs in your collection in that Genre.

6. Albums

Allows you to view and listen to your music by Album.

1. Press OK, 7pqrs, 6mno.
2. Use to highlight the Album and press OK **[VIEW]** to view the songs from that Album.

7. Music Settings

1. Press OK, 7pqrs, 7pqrs.

Tools

Your phone tools include Voice Commands, Alarm Clock, Calendar, Ez Tip Calculator, Notepad, Calculator, World Clock, Stopwatch, and USB Mass Storage.

1. Voice Commands

This feature is equipped with AVR (Advanced Voice Recognition) technology and allows you to use many voice-activated options. Each option has its detailed information on the phone and you can check it out by pressing the Left Soft Key [Info].

1. Press OK, 8 tuv, 1.

Access and Options

- With the flip open, press the Voice Commands Key (on the left side of the phone).
- With the flip closed:
  - If the External Keyguard setting is On, unlock the screen by pressing the Play/Pause Key and press the Voice Commands Key (on the left side of the phone).
  - If the External Keyguard setting is Off, press and hold the Voice Commands Key (on the left side of the phone).

The Voice Commands feature has several settings which allow you to customize how you want to use it. Access Voice Commands, then press the Right Soft Key [Settings].

Confirm Choices Automatic/ Always Confirm/ Never Confirm

Sensitivity To change the sensitivity to **More Sensitive / Automatic/ Less Sensitive.**

Adapt Voice If the phone asks you to repeat your voice Commands too often, train the phone to recognize your voice patterns. **Train Words/ Train Digits**

Prompts **Mode/ Audio Playback/ Timeout.**
For **Mode**, set **Prompts/ Readout + Alerts/ Readout/ Tones Only.**
For **Audio Playback**, set **Speakerphone** or **Earpiece.**
For **Timeout**, set **5 seconds** or **10 seconds.**

Voice Commands Options

1. Call <Name or Number>

Say "Call" and then call someone simply by saying the name or phone number. Please speak clearly and say the name or number exactly as it is entered in your Contact List. When you have more than one contact number, you can state the name and number type of the contact (for example, 'Call John Business').

2. Send Msg to <Name or Number or Group>

Say "Send Message" and the command will prompt you for the type of message. After choosing the message type, you will be prompted for the contact name, number or group. It will automatically start a message. If you say a full-sentence

command, such as 'Send Message to Bob', it will prompt you for the message type. When using 'Send Message' command, speak clearly and say the name, number or group exactly as it is entered in your Contact List.

3. Go to <Menu>

The 'Go to' command allows you to access a menu within the phone (for example, 'Go to Calendar').
If no menu option is stated, a list of options will be provided.

4. Check <Item>

The 'Check' command allows you to check out a wide range of items such as Phone Status, Voicemail, Messages, Missed Calls, Time, Signal Strength, Battery Level, Volume and My Number.

5. Contacts <Name>

You can look up names in your Contacts (for example, 'Lookup John') as well as manage your Contact List including creating, erasing or modifying.
Call/ Read out/ Create New/ Modify/ Erase

6. Redial

Allows you to automatically redial the most recent number in your All Calls history.

7. Play

Prompts you to say a Playlist's name. You must first set up at least one Playlist to use this Voice Commands.

8. Help

Provides a general guideline to using Voice Commands.

2. Alarm Clock

Allows you to add up to ten alarms.
At the alarm time, Alarm will be displayed on the LCD screen and the alarm will sound (according to your volume settings).

1. Press OK, 8 tuv, 2 abc.
2. Press the Left Soft Key [Add].
3. Enter the alarm information including:
   - Turn On/Off
   - Set Time
   - Repeat
   - Ringtone
4. Use the Directional Key to highlight the information you want to set, then press the Left Soft Key [Set] to view your setting choices.
5. Press OK [SAVE] after setting all of the Alarm fields as necessary.

Note

Snooze or Dismiss the sounding alarm using the Soft Keys (flip open), or the front music control keys (flip closed) when the Alarm is activated.

3. Calendar

Allows you to keep your agenda convenient and easy to access. Simply store your appointments and your phone will alert you with a reminder you set.

1. Press OK, 8 tuv, 3 def.
2. Use the Directional Key to highlight the scheduled day.

   Left : Previous Day

   Right : Next Day

   Up : Previous Week

   Down : Next Week
3. Press the Left Soft Key [**Add**].
4. Enter Subject, then scroll down to set the remaining settings.
5. Highlight a Calendar setting field, then press the Left Soft Key [**Set**]. For each Calendar event you can set:

   - Start Date
   - End Date
   - Repeat
   - Alerts
   - Vibrate
   - Start Time
   - End Time
   - Until
   - Tones
6. Use the Directional Key to highlight the setting you want, then press OK.
7. Press OK [**SAVE**] when Calendar information is complete.

4. Ez Tip Calculator

Allows you to quickly and easily calculate bill amounts using the bill total, tip % and number of people as variables.

1. Press OK, 8 tuv, 4 ghi.
2. Enter the variable fields (Total Bill, Tip (%), Split) and the corresponding calculation fields (tip and total for each person) appear automatically.
3. Press the Left Soft Key [**Reset**] for another calculation.

5. Notepad

Allows you to add, read, edit, and erase notes to yourself.

1. Press OK, 8 tuv, 5 jkl.
2. Press the Left Soft Key [**Add**] to write a new note.
3. Press the Left Soft Key to change the entry mode.
4. After completing the note, press OK [**SAVE**] to save it.

6. Calculator

Allows you to perform simple mathematical calculations. You can enter numbers up to eight digits to the sixth decimal place.

1. Press OK, 8 tuv, 6 mno.

2. Enter the numbers to get the value you want. To cancel a number, press the Left Soft Key [Clear].
3. Use the Right Soft Key [Operators] to add parenthesis or power among numbers for calculation.
4. Use the Directional Key to enter operation between numbers and press OK [=] for the result.

Note

To insert a decimal, press *. To insert +/-, press #.

7. World Clock

Allows you to determine the current time in another time zone or country.

1. Press OK, 8 tuv, 7 pqrs.
2. Press the Right Soft Key [Cities] for a list of available cities.
3. Highlight a city from the list, then press OK.
   The display shows the position of the city on a global map.
4. Press OK again to zoom in on the city and view its date and time infomation.

Note

Set the Daylight Savings Time with the Left Soft Key **[Set DST]**.

8. Stopwatch

Allows you to use your phone as a typical stopwatch. Pressing OK will start and stop Stopwatch time. While measuring time, press the Left Soft Key **[Lap]** to note lap times. After time has stopped, press the Right Soft Key [**Reset**]. After Reset, you

can press the Right Soft Key [**Record**] to view previous lap times. Please note that Lap times are not saved, once you exit Stopwatch, they cannot be retrieved.

1. Press OK, 8 tuv, 8 tuv.

9. USB Mass Storage

This menu allows you to transfer content from your phone to your Windows® XP, Windows® 7 or Windows Vista® PC (or vice versa) when your phone is connected to your Windows® XP, Windows® 7 or Windows Vista® PC with a compatible USB cable. Mac and Linux operating systems are not supported. You can only access this menu when a microSD card is inserted in your phone.

1. Connect phone to PC (using the USB cable) and press PWR END to exit out of Music Sync mode.

2. Press OK, 8 tuv, 9 wxyz.

Settings

1. Master Volume

Allows you to set volume settings.

1. Press OK, 9 wxyz, 1 @.
2. Adjust the volume with the Directional Key then press OK [SET] to save the setting.

2. Bluetooth Menu

The AX8370 is compatible with devices that support the Bluetooth Headset, Handsfree, Dial Up Networking , Object Push for Contacts including name cards and Calendar events, Stereo, File Transfer, PhoneBook Access, Basic Printing and Basic Imaging profiles.

You may create and store 20 pairings within the AX8370 and connect to one device.
The approximate communication range for Bluetooth wireless technology is up to 30 feet (10 meters).

Bluetooth QD ID B015791

Note

Read the user guide of each Bluetooth accessory that you are trying to pair with your phone because the instructions may be different.

Your phone is based on the Bluetooth specification, but it is not guaranteed to work with all devices enabled with Bluetooth wireless technology. Phone does not support ALL Bluetooth OBEX Profiles.

Tips

- HEADSET: Supports use of a compatible Bluetooth headset for mono voice.
- HANDSFREE: Supports Bluetooth headsets, and may also support other installed compatible Bluetooth devices with speakerphone capabilities, such as car kits or a conference room device.
- DIAL UP NETWORKING: Allows the phone to be used as a data modem with a compatible Bluetooth device, such as a laptop or PDA.
- STEREO: Supports delivery of stereo audio to a compatible Bluetooth device.
- PHONEBOOK ACCESS: Allows sharing of your name card, phonebook entries, and call history with a compatible Bluetooth device.
- BASIC PRINTING: Allows printing of JPEG files to a Bluetooth enabled printer.

Tips

- OBJECT PUSH: Allows sending and receiving of contact name cards, calendar events, and JPEG pictures between devices.
- FILE TRANSFER: Allows a compatible Bluetooth device to view a list of files and transfer non-protected files in either direction.
- BASIC IMAGING: Allows sending and receiving of non-protected images for storing and printing.

2.1 Add New Device

Pairing is the process that allows the handset to locate, establish, and register 1-to-1 connection with the target device.

2.1.1 For pairing with a new Bluetooth device

1. Follow the Bluetooth accessory instructions to set the target device to pairing mode.

2. Press OK, 9 wxyz, 2 abc, 1 @.
3. Read the message on the screen and press OK.
4. The device will appear in Add New Device menu once it has been located. Highlight the device and press OK.
5. The handset will prompt you to confirm matching codes. If codes are not automatically provided, enter the target device's passcode. Consult the Bluetooth accessory instructions for the appropriate passcode (typically "0000" - 4 zeroes). Enter the passcode and press OK.
6. When pairing is successful, highlight either **Always Ask** or **Always Connect** and press OK to connect with the device.
7. Once connected, you will see the device listed in the Bluetooth Menu and Bluetooth indicator will show up on your screen when communicating with the device.

2.1.2 Icon Reference in Adding New Device

When the Bluetooth wireless connection is built and paired devices are found, the following icons are displayed.

- Icon References When a Bluetooth Wireless Connection is Searched (neither connected nor paired).

	When a carkit device is found by your AX8370 device
	When an audio device is found by your AX8370 device
	When a PC is found by your AX8370 device
	When a PDA is found by your AX8370 device
	When another phone device is found by your AX8370 device
	When other undefined devices are found by your AX8370 device

Turn On

Allows you to set the phone's Bluetooth power On/Off.

1. Press OK, 9 wxyz, 2 abc.
2. Press the Left Soft Key [Turn On].

Note

By default, your device's Bluetooth functionality is turned off.

My Device Info

Allows you to view information about your phone's Bluetooth feature and to change your device name.

1. Press OK, 9 wxyz, 2 abc.
2. Press the Right Soft Key [Options].
3. Press 1 [My Device Info].
4. Press CLR to clear the existing name.
5. Use the Alphanumeric Keypad to enter a new custom name.
6. Press OK to save and exit.

Discovery Mode

Allows you to set whether your device is able to be discovered by other Bluetooth devices in the area.

1. Press OK, 9 wxyz, 2 abc.
2. Press the Right Soft Key [Options].
3. Press 2 abc **[Discovery Mode]**.
4. Use the Directional Key to highlight a setting, then press OK.

   On/ Off

Note
If you choose On for Discovery Mode, your device is able to be discovered by other in-range Bluetooth devices.

Supported Profiles

Allows you to see profiles that your AX8370 phone can support.

1. Press OK, 9 wxyz, 2 abc.
2. Press the Right Soft Key [Options].
3. Press 3 def **[Supported Profiles]**.

Dial-up Networking

In order to start a dial-up networking session:

1. Pair with the target device.
2. Go to the Bluetooth Menu (**Menu** > **Settings** > **Bluetooth Menu**), highlight the target device and press OK.
3. From the list of available services or menu, select dial-up networking.

4. Enter required information such as ID, password and phone number in the "Connect To" dialog box.

5. Select the "Dial" button to initiate the call.
   Once the connection is established, you can start using the Internet.

File Transfer

In order to start a file transfer session:

1. Pair with the target device.

2. Go to the Bluetooth Menu (**Menu** > **Settings** > **Bluetooth Menu**).

3. Find your phone's name from the list of available devices.

4. Press OK for the list of available services and select Browse/Get Files.

5. A separate window appears with the files that can be transfered.

Phonebook Access

Please refer to your handsfree device or car audio system manual for further instructions.

Paired Devices Options

The following options are available with paired devices (**Menu** > **Settings** > **Bluetooth Menu** > Highlight a device and press the Right Soft Key [**Options**]):

1. Remove Device: You can remove the device from the pairing list.

2. Rename Device: You can rename the paired device.

3. Incoming Security: Allows you to set permission before connecting an incoming device.

4. Service Discovery: Allows you to search for the services that the selected device supports.

5. Device Info: Shows the device information.

Notes

Turn off Bluetooth by going to Menu > Settings > Bluetooth Menu and pressing the Left Soft Key [**Turn Off**]. Reversely, you can turn it on by pressing the Left Soft Key [**Turn On**] again.

3. Sounds Settings

Provides options to customize the phone's sounds.

3.1 Easy Set-up

Allows you to quickly set the main Sounds settings for keypad volume, incoming calls and messages (text, multimedia, and voicemail).

1. Press OK, 9 wxyz, 3 def, 1 @.

2. Read each setting description, highlight the setting you want, then press OK [SET].

3.2 Call Sounds

Allows you to set how the phone alerts you for types of incoming calls.

1. Press OK, 9 wxyz, 3 def, 2 abc.

3.2.1 Call Ringtone

1. Press OK, 9 wxyz, 3 def, 2 abc, 1 @.

2. Use the Directional Key to highlight a ringtone then press OK to save the sound.

Tip
To hear a ringtone before you set it, press the Left Soft Key **[Play]**.

3.2.2 Call Vibrate

1. Press OK, 9 wxyz, 3 def, 2 abc, 2 abc.
2. Use the Directional Key to highlight a setting, then press OK.

   On/ Off

3.2.3 Caller ID Readout

1. Press OK, 9 wxyz, 3 def, 2 abc, 3 def.
2. Use the Directional Key to highlight a setting, then press OK.

   Ring Only/ Caller ID + Ring/ Name Repeat

3.2.4 Buy Ringtones

1. Press OK, 9 wxyz, 3 def, 2 abc, 4 ghi.

3.3 Alert Sounds

Allows you to select the alert type for some of the notifications.

1. Press OK, 9 wxyz, 3 def, 3 def.
2. Select **TXT Message/ Multimedia Message/ Voicemail/Emergency Tone/ Missed Call**

3. The Alert Sounds menu has these options:
   Tone/ Vibrate/ Reminder

   The exception for this is the Emergency Tone menu. This menu has these options:
   Alert/ Vibrate/ Off

3.4 Keypad Volume

Allows you to set the keypad volume.

1. Press OK, 9 wxyz, 3 def, 4 ghi.
2. Adjust the volume with the Directional Key then press OK **[SET]**.

3.5 Digit Dial Readout

Allows you to set the Digit Dial Readout.

1. Press OK, 9 wxyz, 3 def, 5 jkl.
2. Use the Directional Key to highlight a setting, then press OK.

   On/ Off

3.6 Service Alerts

Allows you to set any of the four Alert options to either On or Off.

1. Press OK, 9 wxyz, 3 def, 6 mno.
2. Select an alert option.

   ERI Alerts you to the status of cellular service.
   ERI: Enhanced Roaming Indicator

   Minute Beep Alerts you 10 seconds before the end of every minute during a call.

   Call Connect Alerts you when the call is connected.

Charge Complete Alerts you when the battery is completely charged.

3. Use the Directional Key to highlight a setting, then press OK.

   On/ Off

3.7 Power On/Off

Allows you to set the phone to sound a tone when the phone is powered on/off.

1. Press OK, 9 wxyz, 3 def, 7 pqrs.
2. Select **Power On/ Power Off**.
3. Use the Directional Key to highlight a setting, then press OK.

   On/ Off

3.8 Voice Clarity

Voice Clarity will automatically adjust the volume level. If you move to a noisy environment, the Earpiece Optimizer feature will automatically increase the earpiece audio level to improve speech intelligibility.

1. Press OK, 9 wxyz, 3 def, 8 tuv.
2. Use the Directional Key to highlight a setting, then press OK.

   On/ Off

4. Display Settings

Provides options to customize the phone's display screen.

4.1 Easy Set-up

Allows you quickly set the main Display Settings.

Settings

1. Press OK, 9 wxyz, 4 ghi, 1 @.
2. Customize the following display settings:

- **MAIN BANNER**

  Enter the text to be displayed on your screen.

- **MAIN BACKLIGHT**

  Set Backlight duration for Main display.
  7 Seconds/ 15 Seconds/ 30 Seconds/ Always On/ Always Off

- **FRONT BACKLIGHT**

  Set Backlight duration for Front display.
  7 Seconds/ 15 Seconds/ 30 Seconds

- **KEYPAD BACKLIGHT**

  Set Backlight duration for keypad.
  7 Seconds/ 15 Seconds/ 30 Seconds/ Always On/ Always Off

- **MAIN WALLPAPER**

  Set the main wallpaper.

- **FRONT WALLPAPER**

  Set the front wallpaper.

- **DISPLAY THEMES**

  Select your device Display Theme.
  Spotlight/ Glow Scope

- **MENU LAYOUT**

  Select your Main Menu Layout.
  List/ Grid

- **DIAL DIGITS**

  Set the dial digits font size.
  Small/ Normal/ Large

- **MENU & LIST**

  Set the menu & list font size.
  Small/ Normal/ Large

- **MESSAGE**

  Set the message font size.
  Small/ Normal/ Large

- **MAIN CLOCK**

  Select the format of the Main clock.
  Small Digital 12/ Small Analog/ Large Analog/ Large Digital 12/ Large Digital 24/ Dual City/ Off

- **FRONT CLOCK**

  Select the format of the Front clock.
  Digital1/ Digital2/ Analog/ Minimize/ Off

4.2 Banner

Allows you to enter a string of up to 18 characters which displays on the LCD screen.

4.2.1 Personal Banner

1. Press OK, 9 wxyz, 4 ghi, 2 abc, 1 @.

2. Enter your own banner text.

Note
Press the Directional Key to change the color of the text. Use the Directional Key to select one of these colors: Black/ White/ Yellow/ Orange/ Red/ Brown/ Blue/ Green/ Light Blue

7. Press OK.

4.2.2 ERI Banner

If you use ERI Service, ERI Text is shown on the sub banner.

1. Press OK, 9 wxyz, 4 ghi, 2 abc, 2 abc.
2. Use the Directional Key to highlight a setting, then press OK.

   On/ Off

4.3 Backlight

Allows you to set the duration for illuminating the backlight for the front display, main display and keypad. Each is set separately.

1. Press OK, 9 wxyz, 4 ghi, 3 def.
2. Highlight a Backlight submenu and press OK.

   Main Backlight/ Front Backlight/ Keypad Backlight

   Main Backlight: 7 Seconds/ 15 Seconds/ 30 Seconds/ Always On/ Always Off

   Front Backlight: 7 Seconds/ 15 Seconds/ 30 Seconds

   Keypad: 7 Seconds/ 15 Seconds/ 30 Seconds/ Always On/ Always Off

4.4 Brightness

Allows you to set the backlight brightness level.

1. Press OK, 9 wxyz, 4 ghi, 4 ghi.
2. Use the Directional Key to scroll to a setting, then press OK.

4.5 Wallpaper

Allows you to choose the kind of background to be displayed on the phone's LCD in standby mode.

1. Press OK, 9 wxyz, 4 ghi, 5 jkl.

2. Highlight a Wallpaper submenu and press OK.

   1. **Main Wallpaper**
      My Pictures/ My Videos/ Fun Animations/ Slide Show

   2. **Front Wallpaper**
      My Pictures/ My Videos

   3. **Buy Wallpaper**

3. Select from available screens then press OK.

4.6 Display Themes

Allows you to choose the color scheme used in the background of the main LCD.

1. Press OK, 9 wxyz, 4 ghi, 6 mno.

2. Use the Directional Key to highlight a setting, then press OK.

   Spotlight/ Glow Scope

> **Note**
> Press the Left Soft Key [**Preview**] to preview the selected display theme.

4.7 Menu Layout

Allows you to choose how the Main Menu is displayed.

1. Press OK, 9 wxyz, 4 ghi, 7 pqrs.

2. Use the Directional Key to highlight a setting, then press OK.

   List/ Grid

> **Note**
> This User Guide gives navigation instructions according to the default "List" Main Menu Layout mode. If other menus are set, navigating the phone's menus may be different.

Note

Press the Left Soft Key [**Preview**] to preview the selected menu setting.

4.8 Font Type

Allows you to set the font type.

1. Press OK, 9 wxyz, 4 ghi, 8 tuv.
2. Use the Directional Key to highlight a setting, then press OK.

   LG Gothic/ LG Secret/ LG Mint

Note

Press the Left Soft Key [**Preview**] to preview the selected font.

4.9 Font Size

Allows you to set the font size for Dial Digits, Menu & List and Message. You can also activate Volume Key Resize, which allows you to use the side Volume Keys to instantly scale screen fonts for some menus and functions. These settings are helpful for those who need the text to display a little bit larger.

1. Press OK, 9 wxyz, 4 ghi, 9 wxyz.
2. Use the Directional Key to select **Dial Digits/ Menu & List/ Message/ Volume Key Resize**.
3. Use the Directional Key to scroll to a setting, then press OK [**SET**].

- **Dial Digits**: Normal/ Large/ Small
- **Menu & List**: Normal/ Large/ Small
- **Message**: Normal/ Large/ Small
- **Volume Key Resize**: On/ Off

Note

Press the Left Soft Key [**Preview**] to preview the selected font size.

4.0 Clock Format

Allows you to choose the kind of clock to be displayed on the front and main LCD screens.

1. Press OK, 9 wxyz, 4 ghi, 0 next.
2. Highlight a Clock Format submenu and press OK.

   Main Clock/ Front Clock

   1. **Main Clock**
      Small Digital 12/ Small Analog/ Large Analog/ Large Digital 12/ Large Digital 24/ Dual City/ Off
   2. **Front Clock**
      Digital1/ Digital2/ Analog/ Minimize/ Off

3. Use the Directional Key to highlight a setting, then press OK.

Note

Press the Right Soft Key [**Preview**] to preview the selected clock format.
In Preview mode, color can be customized with the Right Soft Key [**Color**]. (Main : Small Analog, Large Digital 12
Front : Digital1, Digital2, Minimize)

5. Phone Settings

The Phone Settings Menu allows you to designate specific settings to customize how you use your phone.

5.1 Airplane Mode

Turning on Airplane Mode will disable all wireless communications.

1. Press OK, 9 wxyz, 5 jkl, 1 @.
2. Use the Directional Key to highlight a setting, then press OK.

   On/ Off

5.2 Voice Commands

1. Press OK, 9 wxyz, 5 jkl, 2 abc.
2. Highlight a Voice Commands submenu and press OK.

   Confirm Choices/ Sensitivity/ Adapt Voice/ Prompts

3. Use the Directional Key to highlight a setting. Then press OK.

   Confirm Choices Automatic/ Always Confirm/ Never Confirm

   Sensitivity More Sensitive/ Automatic/ Less Sensitive

   Adapt Voice Train Words/ Train Digits

   Prompts Mode/ Audio Playback/ Timeout
   For Mode, set Prompts/ Readout + Alerts/ Readout/ Tones Only.
   For Audio Playback, set Speakerphone/ Earpiece.
   For Timeout, set 5 seconds or 10 seconds.

5.3 Language

Allows you to use the bilingual (English or Spanish) feature according to your preference.

1. Press OK, 9 wxyz, 5 jkl, 3 def.
2. Use the Directional Key to highlight a setting, then press OK .

   English/ Español

5.4 Location

Allows you to set GPS (Global Positioning System: Satellite assisted location information system) mode.

1. Press OK, 9 wxyz, 5 jkl, 4 ghi.
2. Use the Directional Key to highlight a setting, then press OK.

   Location On/ E911 Only

Notes

- GPS satellite signals are not always received by the phone, especially under bad atmospheric and environmental conditions, indoors, etc.
- When a Location Setting Restriction is activated in the Security Menu, the lock code is required to enter this menu. The lock code is the same 4 digits you use as your device lock code; initially the last 4 digits of your phone number.
- When in Airplane Mode, services supporting Location On functionality (such as Chaperone) will not have access to the GPS information.

5.5 Current Country

Allows you to set the Current Country.

Note

The Current Country setting cannot be changed after it's set for the first time unless the actual location changes to another country.

1. Press OK, 9 wxyz, 5 jkl, 5 jkl.
2. Use the Directional Key to highlight a city, then press OK.

5.6 Security

The Security menu allows you to secure the phone electronically.

1. Press OK, 9 wxyz, 5 jkl, 6 mno.
2. Enter the four-digit lock code. The lock code is the last 4 digits of your mobile phone number, if a number is set. The lock code is the last 4 digits of your MEID if your mobile phone number is not set.

5.6.1 Edit Codes

Allows you to change to a new four-digit lock code.

1. Press OK, 9 wxyz, 5 jkl, 6 mno.
2. Enter the four-digit lock code.
3. Press 1 **[Edit Codes]**.
4. Select Phone Only or Calls & Services.
5. Enter your new four-digit lock code.
6. For confirmation, it will ask you to enter the new lock code again.

5.6.2 Restrictions

Allows you to set separate restrictions for Location Setting, Calls, Messages, and Dial-up Modem.

1. Press OK, 9 wxyz, 5 jkl, 6 mno.
2. Enter the four-digit lock code.
3. Press 2 abc **[Restrictions]**.
4. Enter the four-digit Service Lock code.
5. Highlight a Restrictions menu then press OK.

   Location Setting/ Calls/ Messages/ Dial-up Modem

6. Use the Directional Key to highlight the restriction then press OK.

   Location Setting: Lock Setting/ Unlock Setting

   Calls: Incoming Calls
   Allow All / Contacts Only / Block All

   Calls: Outgoing Calls
   Allow All / Contacts Only / Block All

   Messages: Incoming Messages
   Allow All / Block All

   Messages: Outgoing Messages
   Allow All / Block All

   Dial-up Modem Allow All/ Block All

5.6.3 Phone Lock Setting

Keeps your phone from unauthorized use. Once the phone is locked, it's in restricted mode until the lock code is entered. You can still receive phone calls and make emergency calls. You can modify the lock code using Edit Codes submenu within the Security menu.

1. Press OK, 9 wxyz, 5 jkl, 6 mno.
2. Enter the four-digit lock code.
3. Press 3 def **[Phone Lock Setting]**.
4. Highlight a setting then press OK.

   Unlocked The phone remains unlocked (by default).

   On Power Up The phone is locked when it is turned on.

5.6.4 Lock Phone Now

1. Press OK, 9 wxyz, 5 jkl, 6 mno.
2. Enter the four-digit lock code.
3. Press 4 ghi **[Lock Phone Now]**.

5.6.5 Reset Default

Allows you to reset your phone to the factory default settings.

1. Press OK, 9 wxyz, 5 jkl, 6 mno.
2. Enter the four-digit lock code.
3. Press 5 jkl **[Reset Default]**.
4. Press OK after reading the warning message.
5. Select Revert by pressing OK.

   A confirmation message is displayed briefly before the phone resets itself.

5.7 External Keyguard

External keys are locked when keyguard is On. Unlock with the Play/Pause Key ▶II.

1. Press OK, 9 wxyz, 5 jkl, 7 pqrs.

2. Use the Directional Key to highlight a setting, then press OK.

   On/ Off

5.8 System Select

Allows you to set up the phone management environment. Leave this setting as the default unless you want to alter system selection as instructed by your service provider.

1. Press OK, 9 wxyz, 5 jkl, 8 tuv.
2. Use the Directional Key to highlight a setting, then press OK.

   Home Only/ Automatic A/ Automatic B
   Automatic setting options are dependent on the PRL.

5.9 NAM Select

Allows you to select the phone's NAM (Number Assignment Module) if the phone is registered with multiple service providers.

1. Press OK, 9 wxyz, 5 jkl, 9 wxyz.
2. Use the Directional Key to highlight a setting, then press OK.

   NAM1/ NAM2

6. Call Settings

The Call Settings Menu allows you to designate how the phone handles both incoming and outgoing calls.

6.1 Answer Options

Allows you to determine how the phone will answer an incoming call.

1. Press OK, 9 wxyz, 6 mno, 1.
2. Use the Directional Key to mark the setting(s) you want to use, then press OK.

   Flip Open/ Any Key/ Auto with Handsfree

3. Press the Left Soft Key [**Done**] when you have marked the setting(s) you want.

Note

Auto with Handsfree is available only when a handsfree device is connected to your phone.

6.2 Use Speaker Closed

If set to On, this feature allows you to continue a call when closing the flip if the Speakerphone button is pressed. If set to Off, calls will end when closing the flip.

1. Press OK, 9 wxyz, 6 mno, 2 abc.
2. Use the Directional Key to highlight a setting, then press OK.

   On/ Off

6.3 Auto Retry

Allows you to set the length of time the phone waits before automatically redialing a number when the attempted call fails.

1. Press OK, 9 wxyz, 6 mno, 3 def.
2. Use the Directional Key to highlight a setting, then press OK.

   Off/ Every 10 Seconds/ Every 30 Seconds/ Every 60 Seconds

6.4 TTY Mode

Allows you to attach a TTY device enabling you to communicate with parties also using a TTY device. A phone with TTY support is able to translate typed characters to voice. Voice can also be translated into characters and then displayed on the TTY.

1. Press OK, 9 wxyz, 6 mno, 4 ghi.

   An explanation message is displayed.

2. Press OK to continue.

3. Use the Directional Key to highlight a setting, then press OK.

   TTY Full/ TTY + Talk/ TTY + Hear/ TTY Off

   TTY Full: Users who cannot talk or hear send and receive a text message through TTY equipment.

   TTY + Talk: Users who can talk but cannot hear receive a text message and send voice through TTY equipment.

   TTY + Hear: Users who can hear but cannot talk send a text message and receive voice through TTY equipment.

   TTY Off: Users send and receive without TTY equipment.

Connecting TTY Equipment and a Telephone

1. Connect a TTY cable to TTY connection on the telephone (TTY connection location is the same as a headset jack).

2. Enter the TTY Mode menu and set the desired TTY mode.
3. After setting a TTY mode, check the LCD screen of the phone for the TTY icon.
4. Connect the TTY equipment to the power source and turn it on.
5. Make a phone connection to the desired number.
6. When connection is made, use the TTY equipment to type in and send a text message or send voice.
7. The voice or text message from the receiver end displays on the TTY equipment display.

6.5 One Touch Dial

Allows you to initiate a speed dial call by pressing and holding the speed dial digit. If set to Off, Speed Dial numbers cannot be called by pressing and holding a key.

1. Press OK, 9 wxyz, 6 mno, 5 jkl.
2. Use the Directional Key to highlight a setting, then press OK.

   On/ Off

6.6 Voice Privacy

Allows you to set the voice privacy feature for CDMA calls. CDMA offers inherent voice privacy. Check with your service provider for availability.

1. Press OK, 9 wxyz, 6 mno, 6 mno.

2. Use the Directional Key to highlight a setting, then press OK.

   On/ Off

6.7 DTMF Tones

Allows you to set the DTMF tone length.

1. Press OK, 9 wxyz, 6 mno, 7 pqrs.
2. Use the Directional Key to highlight a setting, then press OK.

   Normal/ Long

6.8 Assisted Dialing

Allows you to set the phone to assist in dialing numbers when you are outside your home country.

1. Press OK, 9 wxyz, 6 mno, 8 tuv.
2. Use the Directional Key to highlight **Assisted Dialing/ Reference Country**.
3. Select the Reference Country (highlight the field and press the Left Soft Key **[Set]** to select a country).

6.9 Dial Search

This feature allows the phone to display matching numbers to dial when keys are pressed. For example, if you press 4 ghi all Contacts beginning with the letters G, H and I will be listed. Pressing more keys narrows the search.

1. Press OK, 9 wxyz, 6 mno, 9 wxyz.
2. Use the Directional Key to highlight a setting, then press OK.

   On / Off

7. Memory

Allows you to check your AX8370 internal phone memory as well as the microSD external memory. The AX8370 can access the following file types stored on the removable microSD card.

Pictures: png, jpg, bmp, gif

Sounds: mid, qcp (can be set as ringtones)

Videos: 3gp, 3g2, MP4

Music: wma, mp3, unprotected aac & aac+

Some of the restrictions that apply:

	Store on AX8370	Store on microSD Card	Transfer Phone to PC via Card	Transfer PC to Phone via Card
Ringtones	w			
Sound	w	w	w	w
Dwnld Picture/ Video	w			
Picture/ Video (user-generated or received via MMS)	w	w	w	w

7.1 Save Options

Allows you to select which memory (phone or memory card) to use to save your files.

1. Press OK, 9 wxyz, 7 pqrs, 1 @.
2. Use the Directional Key to select a file type, then press OK.

   Pictures / Videos / Sounds/ Ringtones
3. Use the Directional Key to select place to save, then press OK.

   Phone Memory / Card Memory

7.2 Phone Memory

Displays the memory status and information for internal phone memory.

1. Press OK, 9 wxyz, 7 pqrs, 2 abc.

2. Use the Directional Key to select a file storage type in the AX8370, then press OK to view the memory used.

Memory Usage/ My Pictures/ My Videos/ My Ringtones/ My Sounds/ My Contacts/ Move All To Card

7.3 Card Memory

Shows the memory information saved in the card.

1. Press OK, 9 wxyz, 7 pqrs, 3 def.
2. Use the Directional Key to select a file storage type on the memory card, then press OK.

Memory Usage/ My Pictures/ My Videos/ My Ringtones/ My Musics/ My Sounds/ My Contacts/ Move All To Phone

Note

The option Memory Usage shows the total used memory and memory space remaining.

Do not insert or remove the microSD card while playing, deleting or downloading Pictures/Videos/ Music/Sounds.

8. Phone Info

Allows you to view the information specific to your phone and software.

8.1 My Number

Allows you to view your phone number.

1. Press OK, 9 wxyz, 8 tuv, 1.

8.2 SW/HW Version

Allows you to view the versions of various applications such as SW, PRL, ERI, Browser, AVR, EMS, MMS, Bluetooth, MSUI, HW, and ESN.

1. Press OK, 9 wxyz, 8 tuv, 2 abc.

8.3 Icon Glossary

Allows you to view all the icons and their meanings.

1. Press OK, 9 wxyz, 8 tuv, 3 def.

9. Set-up Wizard

1. Press OK, 9 wxyz, 9 wxyz.
2. Use the Directional Key to highlight settings, then press OK [SET].

Note

If you don't want to change the setting, press the Right Soft Key [**Skip**] to go to the next setting.

1. FONT RESIZE INFO

Use the side up down keys to adjust the font sizes on the screen.

2. VOLUME KEY RESIZE

Select whether you would like to use volume key for font size adjustment.

3. CALL SOUNDS

Select a Call Sound profile.
Options are: **Ring Only/ Vibrate Only/ Ring and Vibrate/ Be Silent**
If a ring setting is selected, you will be prompted for the ringtone.

4. DISPLAY THEMES

Select your device Display Theme.
Spotlight/ Glow Scope

5. MENU LAYOUT

Select your Main Menu Layout.

List/ Grid

6. MAIN CLOCK

Select the format of the Main clock.

Small Digital 12/ Small Analog/ Large Analog/ Large Digital 12/ Large Digital 24/ Dual City/ Off

7. FRONT CLOCK

Select the format of the Front clock.

Digital1/ Digital2/ Analog/ Minimize/ Off

0. Alltel Shop & Web

0.1. Alltel Shop

0.1.1 Prompt

1. Press OK, 9 wxyz, 0 next, 1 @, 1 @.

2. Use the Directional Key to highlight a setting, then press OK.

At Start/ None

0.2 Alltel Web

0.2.1 Message Notification

1. Press OK, 9 wxyz, 0 next, 2 abc, 1 @.

2. Use the Directional Key to highlight a setting, then press OK.

Automatic/ Prompt

0.2.2 Prompt

1. Press OK, 9 wxyz, 0 next, 2 abc, 2 abc.

2. Use the Directional Key to highlight a setting, then press OK.

At Start/ None

Troubleshooting

This section lists some problems that you might encounter while using your phone. Some problems require that you call your service provider, but most of problems you encounter are easy to correct yourself

Symptom	Possible causes	Possible Corrective measures
No connection to the network	Signal is weak or you're outside of the carrier network.	Move to a window or open space. Check service provider coverage map.
Codes do not match	When you want to change a security code you have to confirm the new code by entering it again. The two codes that you have entered do not match.	Contact your Service Provider.
Function cannot be set	Not supported by Service Provider or registration required.	Contact your Service Provider.
Calls not available	Dialing error or service limitations.	Check the number dialed and check the reception. Contact your service provider.

Symptom	Possible causes	Possible Corrective measures
Phone cannot be switched on	On/Off key pressed too briefly.	Press On/Off key for at least two seconds.
	Battery is not charged.	Charge battery. Check charging indicator in the display.
	Battery contacts are dirty.	Clean the battery contacts.
Charging error	Battery totally empty.	Charge battery.
	Contact problem.	Check power supply and connection to the phone. Check the battery contacts, clean them if necessary.
	No power from outlet.	Plug in to a different socket or check voltage.
	Charger defective.	Test with another charger.
	Wrong charger.	Only use original LG accessories.
	Battery defective.	Replace battery.
Network connection is lost.	Signal too weak.	Reconnection to another service provider if network mode is automatic.
Number not permitted	The Fixed Dial Number function is on.	Check the Settings menu and turn the function off.
Phone locked-up and does not function	Battery installing.	Remove the battery and install it to restart your phone again. (similar to how you may restart your PC/computer).

TIA Safety Information

The following is the complete TIA Safety Information for wireless handheld phones.

Exposure to Radio Frequency Signal

Your wireless handheld portable phone is a low power radio transmitter and receiver. When ON, it receives and sends out Radio Frequency (RF) signals.

In August, 1996, the Federal Communications Commissions (FCC) adopted RF exposure guidelines with safety levels for handheld wireless phones. Those guidelines are consistent with the safety standards previously set by both U.S. and international standards bodies:

ANSI C95.1 (1992) *

NCRP Report 86 (1986)

ICNIRP (1996)

* American National Standards Institute; National Council on Radiation Protection and Measurements; International Commission on Non-Ionizing Radiation Protection.

Those standards were based on comprehensive and periodic evaluations of the relevant scientific literature. For example, over 120 scientists, engineers, and physicians from universities, government health agencies, and industry reviewed the available body of research to develop the ANSI Standard (C95.1).

The design of your phone complies with the FCC guidelines (and those standards).

Antenna Care

Use only the supplied or an approved replacement antenna. Unauthorized antennas, modifications, or attachments could damage the phone and may violate FCC regulations.

Phone Operation

NORMAL POSITION: Hold the phone as you would any other telephone with the antenna pointed up and over your shoulder.

Tips on Efficient Operation

For your phone to operate most efficiently:

Don't touch the antenna unnecessarily when the phone is in use. Contact with the antenna affects call quality and may cause the phone to operate at a higher power level than otherwise needed.

Driving

Check the laws and regulations on the use of wireless phones in the areas where you drive and always obey them. Also, if using your phone while driving, please observe the following:

- Give full attention to driving -- driving safely is your first responsibility;
- Use hands-free operation, if available;
- Pull off the road and park before making or answering a call if driving conditions or the law require it.

Electronic Devices

Most modern electronic equipment is shielded from RF signals. However, certain electronic equipment may not be shielded against the RF signals from your wireless phone.

Pacemakers

The Health Industry Manufacturers Association recommends that a minimum separation of six (6) inches be maintained between a handheld wireless phone and a pacemaker to avoid potential interference with the pacemaker. These recommendations are consistent with the independent research by and recommendations of Wireless Technology Research.

Persons with pacemakers:

- Should ALWAYS keep the phone more than six (6) inches from their pacemaker when the phone is turned ON;
- Should not carry the phone in a breast pocket;
- Should use the ear opposite the pacemaker to minimize the potential for interference;
- Should turn the phone OFF immediately if there is any reason to suspect that interference is taking place.

Hearing Aids

Some digital wireless phones may interfere with some hearing aids. In the event of such interference, you may want to consult your service provider (or call the customer service line to discuss alternatives).

Other Medical Devices

If you use any other personal medical device, consult the manufacturer of your device to determine if it is adequately shielded from external RF energy. Your physician may be able to assist you in obtaining this information.

Health Care Facilities

Turn your phone OFF in health care facilities when any regulations posted in these areas instruct you to do so. Hospitals or health care facilities may use equipment that could be sensitive to external RF energy.

Vehicles

RF signals may affect improperly installed or inadequately shielded electronic systems in motor vehicles. Check with the manufacturer or its representative regarding your vehicle. You should also consult the manufacturer of any equipment that has been added to your vehicle.

Posted Facilities

Turn your phone OFF in any facility where posted notices so require.

Aircraft

FCC regulations prohibit using your phone while in the air. Switch OFF your phone before boarding an aircraft.

Blasting Areas

To avoid interfering with blasting operations, turn your phone OFF when in a “blasting area” or in areas posted: “Turn off two-way radio”. Obey all signs and instructions.

Potentially Explosive Atmosphere

Turn your phone OFF when in any area with a potentially explosive atmosphere and obey all signs and instructions. Sparks in such areas could cause an explosion or fire resulting in bodily injury or even death.

Areas with a potentially explosive atmosphere are often, but not always marked clearly. Potential areas may include: fueling areas (such as gasoline stations); below deck on boats; fuel or chemical transfer or storage facilities; vehicles using liquefied petroleum gas (such as propane or butane); areas where the air contains chemicals or particles (such as grain, dust, or metal powders); and any other area where you would normally be advised to turn off your vehicle engine.

For Vehicles Equipped with an Air Bag

An air bag inflates with great force. DO NOT place objects, including either installed or portable wireless equipment, in the area over the air bag or in the air bag deployment area. If in-vehicle wireless equipment is improperly installed and the air bag inflates, serious injury could result.

Battery Information and Care

- Please dispose of your battery properly or take it to your local wireless carrier for recycling.
- Do not dispose of your battery by fire or with hazardous or flammable materials.
- Never use an unapproved battery since this could damage the phone and/or battery and could cause the battery to explode.
- The battery does not need to be fully discharged before recharging.

- Use only LG-approved chargers specific to your phone model since they are designed to maximize battery life.
- Do not disassemble or short-circuit the battery.
- Keep the battery's metal contacts clean.
- Replace the battery when it no longer provides acceptable performance. The battery can be recharged several hundred times before replacement.
- Recharge the battery after long periods of non-use to maximize battery life.
- Battery life will vary due to usage patterns and environmental conditions.
- Use of extended backlighting, MiniBrowser, and data connectivity kits affect battery life and talk/standby times.

Safety Information

Please read and observe the following information for safe and proper use of your phone and to prevent damage. Also, keep the user guide in an accessible place at all times after reading it.

Caution! *Violation of the instructions may cause minor or serious damage to the product.*

- Do not disassemble or open crush, bend or deform, puncture or shred.
- Do not modify or remanufacture, attempt to insert foreign objects into the battery, immerse or expose to water or other liquids, expose to fire, explosion or other hazard.
- Only use the battery for the system for which it is specified.

- Only use the battery with a charging system that has been qualified with the system per IEEE-Std-1725-2006. Use of an unqualified battery or charger may present a risk of fire, explosion, leakage, or other hazard.
- Do not short circuit a battery or allow metallic conductive objects to contact battery terminals.
- Replace the battery only with another battery that has been qualified with the system per this standard, IEEE-Std-1725-2006. Use of an unqualified battery may present a risk of fire, explosion, leakage or other hazard.
- Promptly dispose of used batteries in accordance with local regulations.
- Battery usage by children should be supervised.
- Avoid dropping the phone or battery. If the phone or battery is dropped, especially on a hard surface, and the user suspects damage, take it to a service center for inspection.
- Improper battery use may result in a fire, explosion or other hazard.
- The phone shall only be connected to USB products that bear the USB-IF logo or have completed the USB-IF compliance program.

Charger and Adapter Safety

- The charger and adapter are intended for indoor use only.
- Insert the battery pack charger vertically into the wall power socket.
- Use the correct adapter for your phone when using the battery pack charger abroad.

- Only use the approved battery charger. Otherwise, you may cause serious damage to your phone.

Battery Information and Care

- Please dispose of your battery properly or take it to your local wireless carrier for recycling.
- The battery doesn't need to be empty before recharging.
- Use only LG-approved chargers specific to your phone model since they are designed to maximize battery life.
- Do not disassemble or short-circuit the battery.
- Keep the battery's metal contacts clean.
- Replace the battery when it no longer provides acceptable performance. The battery can be recharged several hundred times before replacement.
- Recharge the battery after long periods of non-use to maximize battery life.
- Battery life will vary due to usage patterns and environmental conditions.
- Use of extended backlighting, Browser, and data connectivity kits affect battery life and talk/standby times.
- The self-protection function of the battery cuts the power of the phone when its operation is in an abnormal state. In this case, remove the battery from the phone, reinstall it, and turn the phone on.

Explosion, Shock, and Fire Hazards

- Do not put your phone in a place subject to excessive dust and keep the minimum required distance between the power cord and heat sources.

- Unplug the power cord prior to cleaning your phone, and clean the power plug pin when it's dirty.
- When using the power plug, ensure that it's firmly connected. If not, it may cause excessive heat or fire.
- If you put your phone in a pocket or bag without covering the receptacle of the phone (power plug pin), metallic articles (such as a coin, paperclip or pen) may short-circuit the phone. Always cover the receptacle when not in use.
- Don't short-circuit the battery. Metallic articles such as a coin, paperclip or pen in your pocket or bag may short-circuit the + and – terminals of the battery (metal strips on the battery) upon moving. Short-circuit of the terminal may damage the battery and cause an explosion.
- Do not disassemble or crush the battery. It may cause a fire.

General Notice

- Using a damaged battery or placing a battery in your mouth may cause serious injury.
- Do not place items containing magnetic components such as a credit card, phone card, bank book, or subway ticket near your phone. The magnetism of the phone may damage the data stored in the magnetic strip.
- Talking on your phone for a long period of time may reduce call quality due to heat generated during use.
- When the phone is not used for a long period time, store it in a safe place with the power cord unplugged.

- Using the phone in proximity to receiving equipment (i.e., TV or radio) may cause interference to the phone.
- Do not use the phone if the antenna is damaged. If a damaged antenna contacts skin, it may cause a slight burn. Please contact an LG Authorized Service Center to replace the damaged antenna.
- Do not immerse your phone in water. If this happens, turn it off immediately and remove the battery. If the phone does not work, take it to an LG Authorized Service Center.
- Do not paint your phone.
- The data saved in your phone might be deleted due to careless use, repair of the phone, or upgrade of the software. Please backup your important phone numbers. (Ring tones, text messages, voice messages, pictures, and videos could also be deleted.) The manufacturer is not liable for damage due to the loss of data.
- When you use the phone in public places, set the ringtone to vibration so you don't disturb others.
- Do not turn your phone on or off when putting it to your ear.
- Use accessories, such as earphones and headsets, with caution. Ensure that cables are tucked away safely and do not touch the antenna unnecessarily.

Warning! Important safety information

Avoiding hearing damage

Permanent hearing loss may occur if you use your phone and/or headset at a high volume. Set the volume to a safe level.

You can adapt over time to a higher volume of sound that may sound normal but can be damaging to your hearing. If you experience ringing in your ears or muffled speech, stop listening and have your hearing checked. The louder the volume, the less time is required before your hearing could be affected. Hearing experts suggest that to protect your hearing:

- Limit the amount of time you use your phone and/or headset at high volume.
- Avoid turning up the volume to block out noisy surroundings.
- Turn the volume down if you can't hear people speaking near you.

For information about how to set a maximum volume limit on your phone, see the features guide for your phone.

Using your phone safely

Use of your phone while operating a vehicle is not recommended and is illegal in some areas. Be careful and attentive while driving. Stop using your phone if you find it disruptive or distracting while operating any type of vehicle or performing any other activity that requires your full attention.

Using headsets safely

Use of headsets to listen to music while operating a vehicle is not recommended and is illegal in some areas. Be careful and attentive while driving. Stop using this device if you find it disruptive or distracting while operating any type of vehicle or performing any other activity that requires your full attention.

FDA Consumer Update

The U.S. Food and Drug Administration's Center for Devices and Radiological Health Consumer Update on Mobile Phones:

1. Do wireless phones pose a health hazard?

The available scientific evidence does not show that any health problems are associated with using wireless phones. There is no proof, however, that wireless phones are absolutely safe. Wireless phones emit low levels of Radio Frequency (RF) energy in the microwave range while being used. They also emit very low levels of RF when in standby mode. Whereas high levels of RF can produce health effects (by heating tissue), exposure to low level RF that does not produce heating effects causes no known adverse health effects. Many studies of low level RF exposures have not found any biological effects. Some studies have suggested that some biological effects may occur, but such findings have not been confirmed by additional research. In some cases, other researchers have had difficulty in reproducing those studies, or in determining the reasons for inconsistent results.

2. What is the FDA's role concerning the safety of wireless phones?

Under the law, the FDA does not review the safety of radiation-emitting consumer products such as wireless phones before they can be sold, as it does with new drugs or medical devices. However, the agency has authority to take action if wireless phones are shown to

emit Radio Frequency (RF) energy at a level that is hazardous to the user. In such a case, the FDA could require the manufacturers of wireless phones to notify users of the health hazard and to repair, replace, or recall the phones so that the hazard no longer exists.

Although the existing scientific data do not justify FDA regulatory actions, the FDA has urged the wireless phone industry to take a number of steps, including the following:

- Support needed research into possible biological effects of RF of the type emitted by wireless phones;
- Design wireless phones in a way that minimizes any RF exposure to the user that is not necessary for device function; and
- Cooperate in providing users of wireless phones with the best possible information on possible effects of wireless phone use on human health.

The FDA belongs to an interagency working group of the federal agencies that have responsibility for different aspects of RF safety to ensure coordinated efforts at the federal level. The following agencies belong to this working group:

- National Institute for Occupational Safety and Health
- Environmental Protection Agency
- Occupational Safety and Health Administration
- National Telecommunications and Information Administration

The National Institutes of Health participates in some interagency working group activities, as well.

The FDA shares regulatory responsibilities for wireless phones with the Federal Communications Commission (FCC). All phones that are sold in the United States must comply with FCC safety guidelines that limit RF exposure. The FCC relies on the FDA and other health agencies for safety questions about wireless phones.

The FCC also regulates the base stations that the wireless phone networks rely upon. While these base stations operate at higher power than do the wireless phones themselves, the RF exposures that people get from these base stations are typically thousands of times lower than those they can get from wireless phones. Base stations are thus not the subject of the safety questions discussed in this document.

3. What kinds of phones are the subject of this update?

The term “wireless phone” refers here to handheld wireless phones with built-in antennas, often called “cell”, “mobile”, or “PCS” phones. These types of wireless phones can expose the user to measurable Radio Frequency (RF) energy because of the short distance between the phone and the user’s head.

These RF exposures are limited by FCC safety guidelines that were developed with the advice of the FDA and other federal health and safety agencies. When the phone is located at greater distances from the user, the exposure to RF is drastically lower because a person’s RF exposure decreases rapidly with

increasing distance from the source. The so-called "cordless phones," which have a base unit connected to the telephone wiring in a house, typically operate at far lower power levels, and thus produce RF exposures far below the FCC safety limits.

4. What are the results of the research done already?

The research done thus far has produced conflicting results, and many studies have suffered from flaws in their research methods. Animal experiments investigating the effects of Radio Frequency (RF) energy exposures characteristic of wireless phones have yielded conflicting results that often cannot be repeated in other laboratories. A few animal studies, however, have suggested that low levels of RF could accelerate the development of cancer in laboratory animals. However, many of the studies that showed increased tumor development used animals that had been genetically engineered or treated with cancer-causing chemicals so as to be pre-disposed to develop cancer in the absence of RF exposure. Other studies exposed the animals to RF for up to 22 hours per day. These conditions are not similar to the conditions under which people use wireless phones, so we do not know with certainty what the results of such studies mean for human health. Three large epidemiology studies have been published since December 2000. Between them, the studies investigated any possible association between the use of wireless phones and primary brain cancer, glioma, meningioma, or acoustic neuroma, tumors of the brain or salivary gland, leukemia, or other cancers. None of the studies demonstrated the existence of

any harmful health effects from wireless phone RF exposures. However, none of the studies can answer questions about long-term exposures, since the average period of phone use in these studies was around three years.

5. What research is needed to decide whether RF exposure from wireless phones poses a health risk?

A combination of laboratory studies and epidemiological studies of people actually using wireless phones would provide some of the data that are needed. Lifetime animal exposure studies could be completed in a few years. However, very large numbers of animals would be needed to provide reliable proof of a cancer promoting effect if one exists. Epidemiological studies can provide data that is directly applicable to human populations, but ten or more years follow-up may be needed to provide answers about some health effects, such as cancer. This is because the interval between the time of exposure to a cancer-causing agent and the time tumors develop — if they do — may be many, many years. The interpretation of epidemiological studies is hampered by difficulties in measuring actual RF exposure during day-to-day use of wireless phones. Many factors affect this measurement, such as the angle at which the phone is held, or which model of phone is used.

6. What is the FDA doing to find out more about the possible health effects of wireless phone RF?

The FDA is working with the U.S. National Toxicology Program and

with groups of investigators around the world to ensure that high priority animal studies are conducted to address important questions about the effects of exposure to Radio Frequency (RF) energy.

The FDA has been a leading participant in the World Health Organization International Electro Magnetic Fields (EMF) Project since its inception in 1996. An influential result of this work has been the development of a detailed agenda of research needs that has driven the establishment of new research programs around the world. The project has also helped develop a series of public information documents on EMF issues.

The FDA and the Cellular Telecommunications & Internet Association (CTIA) have a formal Cooperative Research And Development Agreement (CRADA) to do research on wireless phone safety. The FDA provides the scientific oversight, obtaining input from experts in government, industry, and academic organizations. CTIA-funded research is conducted through contracts with independent investigators. The initial research will include both laboratory studies and studies of wireless phone users. The CRADA will also include a broad assessment of additional research needs in the context of the latest research developments around the world.

7. How can I find out how much Radio Frequency energy exposure I can get by using my wireless phone?

All phones sold in the United

States must comply with Federal Communications Commission (FCC) guidelines that limit Radio Frequency (RF) energy exposures. The FCC established these guidelines in consultation with the FDA and the other federal health and safety agencies. The FCC limit for RF exposure from wireless phones is set at a Specific Absorption Rate (SAR) of 1.6 watts per kilogram (1.6 W/kg). The FCC limit is consistent with the safety standards developed by the Institute of Electrical and Electronic Engineering (IEEE) and the National Council on Radiation Protection and Measurement. The exposure limit takes into consideration the body's ability to remove heat from the tissues that absorb energy from the wireless phone and is set well below levels known to have effects. Manufacturers of wireless phones must report the RF exposure level for each model of phone to the FCC. The FCC website (http://www.fcc.gov/oet/rfsafety) gives directions for locating the FCC identification number on your phone so you can find your phone's RF exposure level in the online listing.

8. What has the FDA done to measure the Radio Frequency energy coming from wireless phones?

The Institute of Electrical and Electronic Engineers (IEEE) is developing a technical standard for measuring the Radio Frequency (RF) energy exposure from wireless phones and other wireless handsets with the participation and leadership of FDA scientists and engineers.

The standard, "Recommended Practice for Determining the Spatial-Peak Specific Absorption Rate (SAR) in the Human Body Due to Wireless Communications Devices: Experimental Techniques", sets forth the first consistent test methodology for measuring the rate at which RF is deposited in the heads of wireless phone users. The test method uses a tissue-simulating model of the human head. Standardized SAR test methodology is expected to greatly improve the consistency of measurements made at different laboratories on the same phone. SAR is the measurement of the amount of energy absorbed in tissue, either by the whole body or a small part of the body. It is measured in watts/kg (or milliwatts/g) of matter. This measurement is used to determine whether a wireless phone complies with safety guidelines.

9. What steps can I take to reduce my exposure to Radio Frequency energy from my wireless phone?

If there is a risk from these products — and at this point we do not know that there is — it is probably very small. But if you are concerned about avoiding even potential risks, you can take a few simple steps to minimize your exposure to Radio Frequency (RF) energy. Since time is a key factor in how much exposure a person receives, reducing the amount of time spent using a wireless phone will reduce RF exposure. If you must conduct extended conversations by wireless phone every day, you could place more distance between your body and the source of the RF, since the

exposure level drops off dramatically with distance. For example, you could use a headset and carry the wireless phone away from your body or use a wireless phone connected to a remote antenna. Again, the scientific data do not demonstrate that wireless phones are harmful. But if you are concerned about the RF exposure from these products, you can use measures like those described above to reduce your RF exposure from wireless phone use.

10. What about children using wireless phones?

The scientific evidence does not show a danger to users of wireless phones, including children and teenagers. If you want to take steps to lower exposure to Radio Frequency (RF) energy, the measures described above would apply to children and teenagers using wireless phones. Reducing the time of wireless phone use and increasing the distance between the user and the RF source will reduce RF exposure.

Some groups sponsored by other national governments have advised that children be discouraged from using wireless phones at all. For example, the government in the United Kingdom distributed leaflets containing such a recommendation in December 2000. They noted that no evidence exists that using a wireless phone causes brain tumors or other ill effects. Their recommendation to limit wireless phone use by children was strictly precautionary; it was not based on scientific evidence that any health hazard exists.

11. What about wireless phone interference with medical equipment?

Radio Frequency (RF) energy from wireless phones can interact with some electronic devices. For this reason, the FDA helped develop a detailed test method to measure Electro Magnetic Interference (EMI) of implanted cardiac pacemakers and defibrillators from wireless telephones. This test method is now part of a standard sponsored by the Association for the Advancement of Medical Instrumentation (AAMI). The final draft, a joint effort by the FDA, medical device manufacturers, and many other groups, was completed in late 2000. This standard will allow manufacturers to ensure that cardiac pacemakers and defibrillators are safe from wireless phone EMI.

The FDA has tested hearing aids for interference from handheld wireless phones and helped develop a voluntary standard sponsored by the Institute of Electrical and Electronic Engineers (IEEE). This standard specifies test methods and performance requirements for hearing aids and wireless phones so that no interference occurs when a person uses a "compatible" phone and a "compatible" hearing aid at the same time. This standard was approved by the IEEE in 2000.

The FDA continues to monitor the use of wireless phones for possible interactions with other medical devices. Should harmful interference be found to occur, the FDA will conduct testing to assess the interference and work to resolve the problem.

12. Where can I find additional information?

For additional information, please refer to the following resources:

FDA web page on wireless phones (http://www.fda.gov/Radiation-EmittingProducts/RadiationEmittingProductsandProcedures/HomeBusinessandEntertainment/CellPhones/default.htm)

Federal Communications Commission (FCC) RF Safety Program (http://www.fcc.gov/oet/rfsafety)

International Commission on Non-Ionizing Radiation Protection (http://www.icnirp.de)

World Health Organization (WHO) International EMF Project (http://www.who.int/emf)

National Radiological Protection Board (UK) (http://www.hpa.org.uk/radiation/)

10 Driver Safety Tips

Your wireless phone gives you the powerful ability to communicate by voice almost anywhere, anytime. An important responsibility accompanies the benefits of wireless phones, one that every user must uphold.

When operating a car, driving is your first responsibility. When using your wireless phone behind the wheel of a car, practice good common sense and remember the following tips:

1. Get to know your wireless phone and its features such as speed dial and redial. Carefully read your instruction manual and learn to take advantage of valuable features most phones offer, including automatic

redial and memory. Also, work to memorize the phone keypad so you can use the speed dial function without taking your attention off the road.

2. When available, use a hands-free device. A number of hands-free wireless phone accessories are readily available today. Whether you choose an installed mounted device for your wireless phone or a speaker phone accessory, take advantage of these devices if available to you.
3. Make sure you place your wireless phone within easy reach and where you can reach it without removing your eyes from the road. If you get an incoming call at an inconvenient time, if possible, let your voicemail answer it for you.
4. Suspend conversations during hazardous driving conditions or situations. Let the person you are speaking with know you are driving; if necessary, suspend the call in heavy traffic or hazardous weather conditions. Rain, sleet, snow, and ice can be hazardous, but so is heavy traffic. As a driver, your first responsibility is to pay attention to the road.
5. Don't take notes or look up phone numbers while driving. If you are reading an address book or business card, or writing a "to-do" list while driving a car, you are not watching where you are going. It is common sense. Do not get caught in a dangerous situation because you are

reading or writing and not paying attention to the road or nearby vehicles.

6. Dial sensibly and assess the traffic; if possible, place calls when you are not moving or before pulling into traffic. Try to plan your calls before you begin your trip or attempt to coincide your calls with times you may be stopped at a stop sign, red light, or otherwise stationary. But if you need to dial while driving, follow this simple tip -- dial only a few numbers, check the road and your mirrors, then continue.
7. Do not engage in stressful or emotional conversations that may be distracting. Stressful or emotional conversations and driving do not mix; they are distracting and even dangerous when you are behind the wheel of a car. Make people you are talking with aware you are driving and if necessary, suspend conversations which have the potential to divert your attention from the road.
8. Use your wireless phone to call for help. Your wireless phone is one of the greatest tools you can own to protect yourself and your family in dangerous situations -- with your phone at your side, help is only three numbers away. Dial 911 or other local emergency number in the case of fire, traffic accident, road hazard, or medical emergency. Remember, it's a free call on your wireless phone!
9. Use your wireless phone to help others in emergencies. Your wireless phone provides

you a perfect opportunity to be a “Good Samaritan” in your community. If you see an auto accident, crime in progress or other serious emergency where lives are in danger, call 911 or other local emergency number, as you would want others to do for you.

10. Call roadside assistance or a special wireless non-emergency assistance number when necessary. Certain situations you encounter while driving may require attention, but are not urgent enough to merit a call for emergency services. But you can still use your wireless phone to lend a hand. If you see a broken-down vehicle posing no serious hazard, a broken traffic signal, a minor traffic accident where no one appears injured or a vehicle you know to be stolen, call roadside assistance or other special non-emergency wireless number.

The above tips are meant as general guidelines. Before deciding to use your mobile device while operating a vehicle, it is recommended that you consult your applicable jurisdiction’s local laws or other regulations regarding such use. Such laws or other regulations may prohibit or otherwise restrict the manner in which a driver may use his or her phone while operating a vehicle.

Consumer Information on SAR

(Specific Absorption Rate)

This Model Phone Meets the Government's Requirements for Exposure to Radio Waves. Your wireless phone is a radio transmitter and receiver. It is designed and manufactured not to exceed the emission limits for exposure to radiofrequency (RF) energy set by the Federal Communications Commission (FCC) of the U.S. Government. These FCC exposure limits are derived from the recommendations of two expert organizations, the National Counsel on Radiation Protection and Measurement (NCRP) and the Institute of Electrical and Electronics Engineers (IEEE). In both cases, the recommendations were developed by scientific and engineering experts drawn from industry, government, and academia after extensive reviews of the scientific literature related to the biological effects of RF energy.

The exposure Limit for wireless mobile phones employs a unit of measurement known as the Specific Absorption Rate, or SAR. The SAR is a measure of the rate of absorption of RF energy by the human body expressed in units of watts per kilogram (W/kg). The FCC requires wireless phones to comply with a safety limit of 1.6 watts per kilogram (1.6 W/kg). The FCC exposure limit incorporates a substantial margin of safety to give additional protection to the public and to account for any variations in measurements.

Tests for SAR are conducted using standard operating positions specified by the FCC with the phone transmitting at its highest certified power level in all tested frequency bands. Although SAR is determined at the highest certified power level, the actual SAR level of the phone while operating can be well below the maximum value. Because the phone is designed to operate at multiple power levels to use only the power required to reach the network, in general, the closer you are to a wireless base station antenna, the lower the power output.

Before a phone model is available for sale to the public, it must be tested and certified to the FCC that it does not exceed the limit established by the government-adopted requirement for safe exposure. The tests are performed in positions and locations (e.g., at the ear and worn on the body) as required by the FCC for each model.

This device was tested for typical body-worn operations with the back of the phone kept 0.79 inches (2.0 cm) between the user's body and the back of the phone. To comply with FCC RF exposure requirements, a minimum separation distance of 0.79 inches (2.0 cm) must be maintained between the user s body and the back of the phone. Third-party belt-clips, holsters, and similar accessories containing metallic components should not be used. Body-worn accessories that cannot maintain 0.79 inches (2.0 cm) separation distance between the user's body and the back of the phone, and have not been tested for typical body-worn operations may not comply with FCC RF exposure limits and should be avoided.

The FCC has granted an Equipment Authorization for this model phone with all reported SAR levels evaluated as in compliance with the FCC RF emission guidelines.

The highest SAR value for this model phone when tested for use at the ear is 1.19 W/kg and when worn on the body, as described in this user's manual, is 0.75 W/kg. While there may be differences between SAR levels of various phones and at various positions, they all meet the government requirement for safe exposure.

SAR information on this model phone is on file with the FCC and can be found under the Display Grant section of http://www.fcc.gov/oet/fccid after searching on FCC ID.

To find information that pertains to a particular model phone, this site uses the phone FCC ID number which is usually printed somewhere on the case of the phone. Sometimes it may be necessary to remove the battery pack to find the number. Once you have the FCC ID number for a particular phone, follow the instructions on the website and it should provide values for typical or maximum SAR for a particular phone.

Additional information on Specific Absorption Rates (SAR) can be found on the Cellular Telecommunications Industry Association (CTIA) website at http://www.ctia.org/

*In the United States and Canada, the SAR limit for mobile phones used by the public is 1.6 watts/kg (W/kg) averaged over one gram of tissue. The standard incorporates a substantial margin of safety to give additional

protection for the public and to account for any variations in measurements.

FCC Hearing-Aid Compatibility (HAC) Regulations for Wireless Devices

On July 10, 2003, the U.S. Federal Communications Commission (FCC) Report and Order in WT Docket 01-309 modified the exception of wireless phones under the Hearing Aid Compatibility Act of 1988 (HAC Act) to require digital wireless phones be compatible with hearing-aids. The intent of the HAC Act is to ensure reasonable access to telecommunications services for persons with hearing disabilities.

While some wireless phones are used near some hearing devices (hearing aids and cochlear implants), users may detect a buzzing, humming, or whining noise. Some hearing devices are more immune than others to this interference noise, and phones also vary in the amount of interference they generate.

The wireless telephone industry has developed a rating system for wireless phones, to assist hearing device users find phones that may be compatible with their hearing devices. Not all phones have been rated. Phones that are rated have the rating on their box or a label located on the box.

The ratings are not guarantees. Results will vary depending on the user's hearing device and hearing loss. If your hearing device happens to be vulnerable to interference, you may not be able to use a rated phone successfully. Trying out the

phone with your hearing device is the best way to evaluate it for your personal needs.

M-Ratings: Phones rated M3 or M4 meet FCC requirements and are likely to generate less interference to hearing devices than phones that are not labeled. M4 is the better/higher of the two ratings.

T-Ratings: Phones rated T3 or T4 meet FCC requirements and are likely to generate less interference to hearing devices than phones that are not labeled. T4 is the better/higher of the two ratings.

Hearing devices may also be rated. Your hearing device manufacturer or hearing health professional may help you find this rating. Higher ratings mean that the hearing device is relatively immune to interference noise. The hearing aid and wireless phone rating values are then added together. A sum of 5 is considered acceptable for normal use. A sum of 6 is considered for best use.

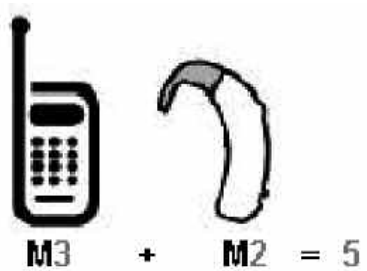

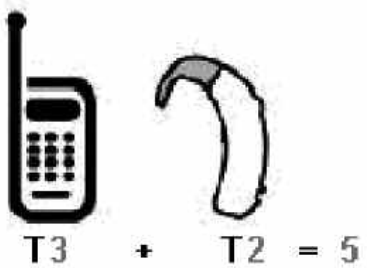

In the above example, if a hearing aid meets the M2 level rating and the wireless phone meets the M3 level rating, the sum of the two values equal M5. This is synonymous for T ratings. This should provide the hearing aid user with “normal usage” while using their hearing aid with the particular wireless phone.

"Normal usage" in this context is defined as a signal quality that is acceptable for normal operation.

The M mark is intended to be synonymous with the U mark. The T mark is intended to be synonymous with the UT mark. The M and T marks are recommended by the Alliance for Telecommunications Industries Solutions (ATIS). The U and UT marks are referenced in Section 20.19 of the FCC Rules. The HAC rating and measurement procedure are described in the American National Standards Institute (ANSI) C63.19 standard.

To ensure that the Hearing Aid Compatibility rating for your phone is maintained, secondary transmitters such as Bluetooth must be disabled during a call. See Page 88 for instructions to disable this component.

For information about hearing aids and digital wireless phones

Wireless Phones and Hearing Aid Accessibility

http://www.accesswireless.org/hearingaid/

FCC Hearing Aid Compatibility and Volume Control

http://www.fcc.gov/cgb/consumerfacts/hac_wireless.html

Accessories

There are a variety of accessories available for your mobile phone. Consult your local dealer for availability. Optional items are sold separately.

Battery Charger

The battery charger allows you to charge your phone battery.

Battery

Standard battery is available.

Vehicle Power Charger

The vehicle power charger allows you to charge the phone's battery from your vehicle.

USB Cable

Limited Warranty Statement

1. WHAT THIS WARRANTY COVERS:

LG offers you a limited warranty that the enclosed subscriber unit and its enclosed accessories will be free from defects in material and workmanship, according to the following terms and conditions:

(1) The limited warranty for the product extends for TWELVE (12) MONTHS beginning on the date of purchase of the product with valid proof of purchase, or absent valid proof of purchase, FIFTEEN (15) MONTHS from date of manufacture as determined by the unit's manufacture date code.

(2) The limited warranty extends only to the original purchaser of the product and is not assignable or transferable to any subsequent purchaser/end user.

(3) This warranty is good only to the original purchaser of the product during the warranty period as long as it is in the U.S, including Alaska, Hawaii, U.S. Territories and Canada.

(4) The external housing and cosmetic parts shall be free of defects at the time of shipment and, therefore, shall not be covered under these limited warranty terms.

(5) Upon request from LG, the consumer must provide information to reasonably prove the date of purchase.

(6) The customer shall bear the cost of shipping the product to the Customer Service

Department of LG. LG shall bear the cost of shipping the product back to the consumer after the completion of service under this limited warranty.

2. WHAT THIS WARRANTY DOES NOT COVER:

(1) Defects or damages resulting from use of the product in other than its normal and customary manner.

(2) Defects or damages from abnormal use, abnormal conditions, improper storage, exposure to moisture or dampness, unauthorized modifications, unauthorized connections, unauthorized repair, misuse, neglect, abuse, accident, alteration, improper installation, or other acts which are not the fault of LG, including damage caused by shipping, blown fuses, spills of food or liquid.

(3) Breakage or damage to antennas unless caused directly by defects in material or workmanship.

(4) That the Customer Service Department at LG was not notified by consumer of the alleged defect or malfunction of the product during the applicable limited warranty period.

(5) Products which have had the serial number removed or made illegible.

(6) This limited warranty is in lieu of all other warranties, express or implied either in fact or by operations of law, statutory or otherwise,

including, but not limited to any implied warranty of marketability or fitness for a particular use.

(7) Damage resulting from use of non-LG approved accessories.

(8) All plastic surfaces and all other externally exposed parts that are scratched or damaged due to normal customer use.

(9) Products operated outside published maximum ratings.

(10) Products used or obtained in a rental program.

(11) Consumables (such as fuses).

3. WHAT LG WILL DO:

"LG will, at its sole option, either repair, replace or refund the purchase price of any unit that does not conform to this limited warranty. LG may choose at its option to use functionally equivalent re-conditioned, refurbished or new units or parts or any units. In addition, LG will not re-install or back-up any data, applications or software that you have added to your phone. It is therefore recommended that you back-up any such data or information prior to sending the unit to LG to avoid the permanent loss of such information."

4. STATE LAW RIGHTS:

No other express warranty is applicable to this product. THE DURATION OF ANY IMPLIED WARRANTIES, INCLUDING THE IMPLIED WARRANTY OF MARKETABILITY, IS LIMITED TO THE DURATION OF THE EXPRESS WARRANTY HEREIN.

LG SHALL NOT BE LIABLE FOR THE LOSS OF THE USE OF THE PRODUCT, INCONVENIENCE, LOSS OR ANY OTHER DAMAGES, DIRECT OR CONSEQUENTIAL, ARISING OUT OF THE USE OF, OR INABILITY TO USE, THIS PRODUCT OR FOR ANY BREACH OF ANY EXPRESS OR IMPLIED WARRANTY, INCLUDING THE IMPLIED WARRANTY OF MARKETABILITY APPLICABLE TO THIS PRODUCT.

Some states do not allow the exclusive limitation of incidental or consequential damages or limitations on how long an implied warranty lasts; so these limitations or exclusions may not apply to you. This warranty gives you specific legal rights and you may also have other rights which vary from state to state.

5. HOW TO GET WARRANTY SERVICE:

To obtain warranty service, please call or fax to the following telephone numbers from anywhere in the continental United States:

Tel. 1-800-793-8896 or Fax. 1-800-448-4026

Or visit http://us.lgservice.com. Correspondence may also be mailed to:

LG Electronics Service- Mobile Handsets

P.O. Box 240007, Huntsville, AL 35824

DO NOT RETURN YOUR PRODUCT TO THE ABOVE ADDRESS. Please call or write for the location of the LG authorized service center nearest you and for the procedures for obtaining warranty claims.

Index

123

10 Driver Safety Tips 141

A

Accessories 151
Adding Another Phone Number 37
Airplane Mode 104
Alarm Clock 83
Albums 79
Alert Sounds 95
All Calls 76
All Songs 78
Alltel Shop 60, 61, 117
Alltel Shop & Web 117
Alltel Web 62, 117
Answer Options 109
Artists 79
Assisted Dialing 113
Audios 70
Auto Retry 110

B

Backlight 100
Banner 99
Battery Charge Level 25
Battery Temperature Protection 24
Bluetooth Menu 88
Brightness 100

C

Calculator 85
Calendar 84
Call Settings 109
Call Sounds 94
Call Waiting 29
Caller ID 29
Card Memory 115
Changing Saved Information 38
Changing the Default Number 39
Charging the Battery 23
Charging with USB 24
Clock Format 103
Consumer Information on SAR 145
Contact List 72
Contacts 71
Contacts in Your Phone's Memory 35
Current Country 106
Customizing Individual Entries 35

D

Deleting 40
Dial Search 30, 113
Dialed Calls 76
Digit Dial Readout 96
Display Settings 97
Display Themes 101
Drafts 56
DTMF Tones 113

E

Easy Set-up 94, 97
Entering and Editing Information 34

External Keyguard 108
Ez Tip Calculator 85

F

Favorites 72
Favorites Key 32
FCC Hearing-Aid Compatibility (HAC) Regulations for Wireless Devices 148
FDA Consumer Update 131
Font Size 102
Font Type 102

G

Genres 79
Getting Started with Your Phone 22
Groups 73

H

How to Install Your microSD Card 24
How to Remove Your microSD Card 25

I

Icon Glossary 116
Images 68
Important Safety Precautions 1
Inbox 52
Index 156
Installing the Battery 22

K

Keypad Volume 96

L

Language 105
Last Played 78
Limited Warranty Statement 152
Location 105

M

Making Calls 26
Master Volume 88
Memory 114
Menu Layout 101
Menus Overview 20
Messaging 42
Missed Calls 75
Multimedia 65
Music 78
Music Settings 79
Mute Function 28
My Name Card 74
My Number 115

N

NAM Select 109
New Contact 71
New Message 43
New TXT Message Key 33
Notepad 85

O

One Touch Dial 112

P

Phone Info 115
Phone Memory 114
Phone Menus 42
Phone Overview 17
Phone Settings 104
Picture Message 46
Playlists 79
Power On/Off 97

Q

Quick Access to Convenient Features 28
Quick Volume Adjustment 28

R

Received Calls 75
Receiving Calls 27
Recent Calls 75
Record Video 66
Record Voice 67
Redialing Calls 26
Removing the Battery 22

S

Safety 120
Safety Information 125
Save Options 114
Screen Icons 27
Security 106
Sent 54
Service Alerts 96
Set-up Wizard 116
Settings 88
Signal Strength 26
Sounds Off 28
Sounds Settings 94
Speakerphone with Flip Closed 30
Speed Dial 36
Speed Dialing 41
Speed Dials 74
Stopwatch 87
Storing a Number with Pauses 36
Storing Basics 35
SW/HW Version 115
System Select 109

T

Table of Contents 4
Take Photo 65
Technical Details 11
Text Input 34
TIA Safety Information 120
Tools 80
Troubleshooting 118
TTY Mode 111
Turning the Phone On and Off 26
TXT Message 43

U

USB Mass Storage 87
Use Speaker Closed 110

V

Vibrate Mode 28

Video Message 49
Videos 69
View Timers 77
Voice Clarity 97
Voice Commands 29, 80, 104
Voice Message 51
Voice Privacy 112
Voice Recorder 33
Voicemail 57

W

Wallpaper 100
Warning! Important safety information 129
Welcome 9
World Clock 86

Precaución de Seguridad Importante

Lea estas sencillas instrucciones. Romper las reglas puede ser peligroso o ilegal. Se ofrece más información detallada en esta guía del usuario.

¡Aviso! No seguir las instrucciones puede ocasionar lesiones graves o la muerte.

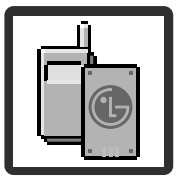

1. No use nunca una batería no aprobada, ya que esto podría dañar el teléfono o la batería, y podría ocasionar que estalle la batería.

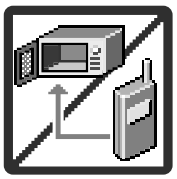

2. Nunca coloque el teléfono en un horno de microondas ya que esto haría que estallara la batería.
3. Nunca almacene el teléfono a temperaturas menores de -4˚F ni mayores de 122˚F.
4. No se deshaga de la batería mediante el fuego o con materiales peligrosos o inflamables.

5. Al ir en automóvil, no deje el teléfono ni instale el kit de manos libres cerca de la bolsa de aire. Si el equipo inalámbrico está instalado incorrectamente y se activa la bolsa de aire, usted puede resultar gravemente lesionado.

6. No use un teléfono de mano cuando esté conduciendo.
7. No use el teléfono en zonas donde esté prohibido hacerlo. (Por ejemplo: en los aviones)

Precaución de Seguridad Importante

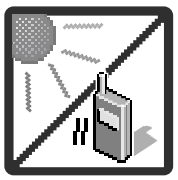

1. No exponga cargador de baterías o el adaptador a la luz directa del sol, ni lo utilice en sitios con elevada humedad, como por ejemplo el baño.

2. No use sustancias químicas corrosivas (como alcohol, bencina, solventes, etc.) ni detergentes para limpiar el teléfono. Existe riesgo de causar un incendio.

3. No deje caer el teléfono, ni lo golpee o agite fuertemente. Tales acciones pueden dañar las tarjetas de circuitos internas del teléfono.

4. No use el teléfono en áreas altamente explosivas, ya que puede generar chispas.

5. No dañe el cable de corriente doblándolo, retorciéndolo, tirando de él o calentándolo. No use la clavija si está suelta, ya que esto puede ocasionar incendios o descargas eléctricas.

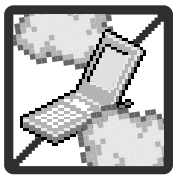

6. No coloque objetos pesados sobre el cable de corriente. No permita que el cable de corriente se doble, ya que esto puede ocasionar incendios o descargas eléctricas.

7. No manipule el teléfono con las manos húmedas cuando se esté cargando. Puede causar un choque eléctrico o dañar gravemente el teléfono.

8. No desarme el teléfono.

1. No haga ni conteste llamadas mientras esté cargando el teléfono, ya que puede causar un corto circuito en éste o provocar descargas eléctricas o incendios.
2. No sostenga la antena ni permita que entre en contacto con su cuerpo durante las llamadas.

3. Asegúrese de que no entren en contacto con la batería objetos con bordes cortante, como dientes de animales o uñas. Hay riesgo de causar un incendio.

4. Almacene la batería en un sitio alejado del alcance de los niños.
5. Cuide que los niños no se traguen partes del teléfono, como los tapones de hule (del auricular, partes conectoras del teléfono, etc.) Esto podría causar asfixia o sofocación, dando como resultado lesiones graves o la muerte.

6. Desconecte el enchufe de la toma de corriente y el cargador cuando se ilumina porque puede provocar unchoque eléctrico o peligro de incendio.
7. Sólo use baterías, antenas y cargadores proporcionados por LG. La garantía no se aplicará a productos proporcionados por otros proveedores.

8. Sólo personal autorizado debe darle servicio al teléfono y a sus accesorios. La instalación o servicio incorrectos pueden dar como resultado accidentes y por tanto invalidar la garantía.

9. Su proveedor de servicios proporciona uno o más números de emergencia, tal como 911, a los cuales usted puede llamar en cualquier circunstancia, incluso cuando su teléfono está bloqueado. Es posible que los números de emergencia preprogramados de su teléfono no funcionen en todo lugar, y a veces una llamada de emergencia no puede colocarse debido a problemas de la red, ambientales o de interferencia.

Contenido

Precaución de Seguridad Importante 1

Contenido 4

Bienvenidos 9

Información importante 11
Cumplimiento de clase B según el artículo 15 de la FCC 11
Detalles técnicos 11
Información de la FCC sobre exposición a la RF 13
Contacto corporal durante el funcionamiento 14
Antena externa instalada en un vehículo 14
Aviso y Precaución de la FCC 15
Precaución 15
Declaración del articulo 15.19 16
Declaración del articulo 15.21 16
Declaracion del articulo 15.105 16

Descripción general del teléfono 18

Descripción general de los menús 22

Cómo empezar con su teléfono 25

Instalación de la batería 25
Extracción de la batería 25
Carga de la batería 26
Carga con USB 27
Protección de la temperatura de la batería 27
Instalación de la tarjeta microSD 27
Desinstalación de la tarjeta microSD 28
Nivel de carga de la batería 29
Potencia de la señal 29
Apagar y Encender el teléfono 30
Para hacer llamadas 30
Corrección de errores en la marcación 30
Remarcado de llamadas 30
Para recibir llamadas 31
Iconos de pantalla 31

Acceso rápido a funciones prácticas 32

Modo de Vibración 32
Sonidos desactivados 32
Función de silencio 32
Ajuste rápido del volumen 32
Llamada en espera 33
ID de llamador 33

Comandos de Voz 33
Búsqueda de Marcación 34
Altavoz con tapa cerrada 34
Tecla Favoritos 36
Tecla Nuevo Mensaje de TXT 37
Grabadora de Voz 37

Introducir y editar información 38

Entrada de texto 38

Contactos en la memoria del teléfono 39

Almacenamiento Básico 39
Personalización de entradas individuales 39
Marcados Rápidos 40
Almacenando Números con Pausas 40
Agregar otro número de teléfono 41
Cambiar Información Guardada 42
Cambiar el Número Predeterminado 43
Borrar 44
Marcados Rápidos 45

Menús del Teléfono 46

Mensajería 46

1. Nuevo Mensaje 47
1.1 Mensaje de TXT 47
1.2 Mensaje de Foto 50
1.3 Mensaje de Vídeo 53
1.4 Mensaje de Voz 56
2. Entrada 57
3. Enviado 59
4. Borradores 60
5. Bzn Msjs Voz 61

Alltel Shop 65

Alltel Web 67

Multimedia 70

1. Tomar Foto 70
2. Grabar Vídeo 72
3. Grabar Voz 73
4. Imágenes 73
5. Vídeos 75
6. Audios 76

Contactos 77

1. Nuevo Contacto 77
2. Lista de Contactos 78
3. Favoritos 79
4. Grupos 80
5. Marcados Rápidos 80

Contenido

6. Mi Tarjeta de Nombre 81

Llmdas Rctes 82

1. Llamadas Perdidas 82
2. Llamadas Recibidas 82
3. Llamadas Marcadas 83
4. Todas Llamadas 84
5. Ver Cronómetro 84

Música 85

1. Última reproducción 86
2. Todas las Canciones 86
3. Lista de Canciones 86
4. Artistas 87
5. Géneros 87
6. Álbumes 87
7. Programación de Música 87

Herramientas 88

1. Comandos de Voz 88
2. Reloj Despertador 91
3. Calendario 92
4. Ez Sugerencia 93
5. Cuaderno de Notas 93
6. Calculadora 93
7. Reloj Mundial 94
8. Cronómetro 95
9. Almacen Masivo USB 95

Programación 96

1. Volumen Maestro 96
2. Menú de Bluetooth 96
   - 2.1 Anadir Nuevo Aparato 97
3. Programación de Sonidos 103
   - 3.1 Disposición fácil 103
   - 3.2 Sonidos de Llamada 103
     - 3.2.1 Timbre de Llamada 103
     - 3.2.2 Vibrar de Llamada 104
     - 3.2.3 Lectura de ID de Llamador 104
     - 3.2.4 Comprar Tono de Timbras 104
   - 3.3 Sonidos de Alerta 104
   - 3.4 Volumen de Teclado 105
   - 3.5 Lectura de Dígito Marcado 105
   - 3.6 Alertas de Servicio 105
   - 3.7 Apagado/Encendido 106
   - 3.8 Claridad de Voz 106
4. Programación de Pantalla 107
   - 4.1 Disposición fácil 107
   - 4.2 Aviso 109
     - 4.2.1 Aviso Personal 109
     - 4.2.2 Aviso IRO 109
   - 4.3 Luz de Pantalla 109
   - 4.4 Brillo 110

4.5 Fondo de Pantalla 110
4.6 Mostrar Temas 111
4.7 Diseño de Menú 111
4.8 Tipo de fuente 112
4.9 Tamaño de Fuente 112
4.0 Formato de Reloj 113
5. Programación de Teléfono 114
5.1 Modo Avión 114
5.2 Comandos de Voz 115
5.3 Idioma 115
5.4 Ubicación 116
5.5 País Actual 117
5.6 Seguridad 117
5.6.1 Editar Códigos 118
5.6.2 Restricciones 118
5.6.3 Programación de Bloqueo de Teléfono 119
5.6.4 Bloquear Teléfono Ahora 120
5.6.5 Restablecer Implícito 120
5.7 Bloqueo de Teclas Externas 121
5.8 Selección de Sistema 121
5.9 Seleccionar NAM 122
6. Programación de Llamada 122
6.1 Opciones de Contestar 122
6.2 Utilizar Altavoz Cerrado 123
6.3 Reintentar Automáticamente 123
6.4 Modo TTY 124
6.5 Marc Oprimiendo 1 Botón 125
6.6 Privacidad de Voz 126
6.7 Tonos DTMF 126
6.8 Marcación Asistida 126
6.9 Búsqueda de Marcación 127
7. Memoria 127
7.1 Opciones de Memoria 128
7.2 Memoria del Teléfono 128
7.3 Memoria de la Tarjeta 129
8. Información de Teléfono 130
8.1 Mi Número 130
8.2 Versión SW/HW 130
8.3 Glosario de Iconos 130
9. Asistente de Programación 130
0. Alltel Shop & Web 132
0.1. Alltel Shop 132
0.2 Alltel Web 132

Solución de problemas 133

Seguridad 135

Información de seguridad de la TIA 135
Exposición a las señales de radiofrecuencia 135
Cuidado de la antena 136
Funcionamiento del teléfono 136

Contenido

Sugerencias para un funcionamiento más eficiente 136
Manejo 136
Dispositivos electrónicos 137
Marcapasos 137
Las personas con marcapasos: 137
Aparatos para la sordera 138
Otros dispositivos médicos 138
Centros de atención médica 138
Vehículos 138
Instalaciones con letreros 138
Aeronaves 138
Áreas de explosivos 139
Atmósfera potencialmente explosiva 139
Para vehículos equipados con bolsas de aire 139

Información de seguridad 140
Seguridad del cargador y del adaptador 140
Información y cuidado de la batería 140
Peligros de explosión, descargas eléctricas e incendio 141
Aviso general 142

¡Información de Seguridad Importante! 143
Evite los daños a la audición 143
Uso de su teléfono con seguridad 144
Uso de los audífonos con seguridad 144

Actualización de la FDA para los consumidores 145

10 Consejos de Seguridad para Conductores 156

Información al consumidor sobre la SAR 160

Reglas para la compatibilidad con aparatos para la sordera (HAC) de la FCC para los dispositivos inalámbricos 164

Accesorios 168

Declaración De Garantía Limitada 169

Índice 174

Algunos contenidos de esta guía del usuario pueden ser distintos de su teléfono dependiendo en el software del teléfono. Las funciones y especificaciones están sujetas a cambios sin previo aviso.

Bienvenidos

Felicidades por elegir el avanzado y compacto teléfono celular AX8370, diseñado para funcionar con la más reciente tecnología de comunicaciones móviles digitales: Acceso múltiple de división de código (Code Division Multiple Access, CDMA). Junto con las muchas funciones avanzadas del sistema CDMA, como una claridad de voz altamente mejorada, este teléfono ofrece:

- Ranura de extensión para la tarjeta microSD™
- Cámara digital de 2.0 Megapíxeles interconstruida (con modo de video)
- Web móvil
- Diseño elegante y compacto
- Pantalla LCD grande, de fácil lectura, con luz de fondo e iconos de estado
- Capaz de usar CENTRO de MEDIOS® para descargas de juegos, tapices de fondo y tonos de timbre
- Teclado de 24 teclas y teclas direccionales.
- Pantalla LCD frontal y teclas de control de música con la tapa cerrada
- Tiempo prolongado de batería en espera y en conversación
- Interfaz basada en menús con indicaciones para una operación fácil
- Mensajería, correo de voz e identificador de llamada
- Reconocimiento de voz avanzado
- Respuesta con cualquier tecla, reintento automático, marcado de una tecla y marcado rápido con 999 ubicaciones de memoria

Bienvenidos

- Tapiz de fondo Flash con animaciones divertidas
- Capacidad bilingüe (inglés y español), incluyendo la función T9 Palabra
- La tecnología inalámbrica Bluetooth® (para ciertos perfiles)
- Ajuste dinámico de fuente
- Optimizador de altavoz y auriculares
- Capacidad de altavoz con la tapa cerrada
- Teclas dedicadas a Favoritos y Mensajería
- Mejoramiento en la calidad de las fotos en lugares con poca iluminación
- Capacidad de Comandos de Voz en la pantalla frontal con la tapa cerrada
- Búsqueda de Marcación con la tapa abierta.
- Visualización de mensajes de texto en pantalla LCD frontal

Nota

Las palabras de la marca y los logotipos de Bluetooth® son propiedad de la Bluetooth SIG, Inc. y cualquier uso de tales marcas por parte de LG Electronics se hace bajo licencia. Otras marcas y nombres comerciales son los de sus respectivos propietarios.

Información importante

Esta guía del usuario contiene información importante acerca del uso y funcionamiento del teléfono. Lea toda la información con cuidado antes de usar el teléfono para obtener un desempeño óptimo y evitar cualquier daño o mal uso del aparato. Cualquier cambio o modificación no aprobados anulará la garantía.

Cumplimiento de clase B según el artículo 15 de la FCC

Este dispositivo y sus accesorios cumplen con el artículo 15 de las reglas de la FCC. La operación está sujeta a las dos condiciones siguientes: (1) Este dispositivo y sus accesorios no podrán causar interferencias dañinas y (2) este dispositivo y sus accesorios deben tolerar cualquier interferencia que reciban, incluida aquélla que pueda provocar un funcionamiento incorrecto.

Detalles técnicos

EL AX8370 es un teléfono de Dual Mode que opera en ambas frecuencias de Acceso múltiple de división de código (CDMA): servicios celulares a 800 MHz y Servicios de comunicación personal (Personal Communication Services, PCS) a 1.9 Ghz. La tecnología CDMA usa una función llamada DSSS (Direct Sequence Spread Spectrum, Espectro propagado de secuencia directa) que permite que el teléfono evite que se cruce la comunicación y que varios usuarios empleen un canal de frecuencia en la misma área específica. Esto da como

Estándar CDMA	Designador	CDMA Designador Descripción
Interfaz aérea básica	TIA/EIA-95A TSB-74 ANSI J-STD-008 TIA/EIA-IS2000	Interfaz aérea CDMA de modo doble Protocolo de enlace de radio a 14.4 kbps y operaciones interbanda Interfaz aérea 1xRTT CDMA2000 IS-95 adaptada para la banda de frecuencia PCS
Red	TIA/EIA/IS-634 TIA/EIA/IS-651 TIA/EIA/IS-41-C TIA/EIA/IS-124	MAS-BS PCSC-RS Operaciones intersistema Comunic. de datos con señales nom
Servicio	TIA/EIA/IS-96-B TIA/EIA/IS-637 TIA/EIA/IS-657 IS-801 TIA/EIA/IS-707-A	CODEC de voz Servicio de mensajes cortos Datos de paquete Servicio de determinación de posición (gpsOne) Datos de paquete de alta velocidad
Interfaz relacionada 1x EV-DO	TIA/EIA/IS-856 TIA/EIA/IS-878 TIA/EIA/IS-866 TIA/EIA/IS-890	Interfaz aérea de datos en paquete de alta velocidad CDMA2000 Especificación de interoperabilidad 1xEV-DO para Interfaces de red de acceso CDMA2000 Estándares de desempeño mínimo recomendado para Terminal de acceso de datos en paquetes de alta velocidad CDMA2000 Especificación de aplicaciones de prueba (TAS) para Interfaz aérea de datos en paquetes de alta velocidad

resultado una capacidad 10 veces mayor en comparación con el modo analógico. Además, las funciones como handoff (transferencia de enlace) suave y más suave, handoff duro y tecnologías de control de la potencia de radiofrecuencia dinámica se combinan para reducir las interrupciones en las

llamadas.

Las redes celular y CDMA PCS constan de MSO (Oficina de conmutación de telefonía móvil), BSC (Controlador de estación de base), BTS (Sistema de transmisión de estación de base), MS (Estación móvil) y AWS (servicios inalámbricos avanzados).

* TSB -74: Protocolo entre un sistema IS-95A y ANSI J-STD-008

El sistema 1xRTT recibe el doble de suscriptores en la sección inalámbrica que IS-95. La duración de su batería es del doble que la de IS-95. También es posible la transmisión de datos de alta velocidad.

La tabla en la página anterior muestra algunos de los principales estándares CDMA.

Información de la FCC sobre exposición a la RF

¡ADVERTENCIA! Lea esta información antes de hacer funcionar el teléfono.

En agosto de 1996, la Comisión Federal de Comunicaciones (FCC) de los Estados Unidos, con su acción sobre el Informe y orden FCC 96-326, adoptó un estándar de seguridad actualizado para la exposición humana a la energía electromagnética de radiofrecuencia (RF) emitida por transmisores regulados por la FCC. Esos lineamientos son consistentes con el estándar de seguridad establecido previamente por los cuerpos de

estándares tanto de los EE.UU. como internacionales. El diseño de este teléfono cumple con las directrices de la FCC y estos estándares internacionales.

Contacto corporal durante el funcionamiento

Este dispositivo se probó para un uso ordinario con la parte posterior del teléfono a una distancia de 2.0 cm (0.79 pulgadas) del cuerpo. Para cumplir con los requisitos de exposición a RF de la FCC, debe mantenerse una distancia de separación mínima de 2.0 cm (0.79 pulgadas) entre el cuerpo del usuario y la parte posterior del teléfono, incluida la antena, ya sea extendida o retraída. No deben usarse sujetadores de cinturón, fundas y otros accesorios de terceros que contengan componentes metálicos. Evite el uso de accesorios que no puedan mantener una distancia de 2.0 cm (0.79 pulgadas) entre el cuerpo del usuario y la parte posterior del teléfono y que no se hayan probado para determinar que cumplen los límites de exposición a RF de la FCC.

Antena externa instalada en un vehículo

(Opcional, en caso de estar disponible.)

Debe mantenerse una distancia mínima de separación de 20 cm (8 pulgadas) entre el usuario o quien esté cerca y la antena externa instalada en un vehículo para satisfacer los requisitos de exposición a RF de la FCC. Para Obtener más información sobre

la exposición a la RF, visite el sitio Web de la FCC en www.fcc.gov.

Aviso y Precaución de la FCC

Este dispositivo y sus accesorios cumplen con el artículo 15 de las reglas de la FCC. El funcionamiento está sujeto a las dos siguientes condiciones: (1) Este dispositivo y sus accesorios no pueden causar interferencia dañina y (2) este dispositivo y sus accesorios deben aceptar cualquier interferencia que reciban, incluida la interferencia que cause un funcionamiento no deseado.

Cualquier cambio o modificación no aprobado expresamente en esta guía del usuario podría anular su garantía para este equipo. Use sólo la antena incluida y aprobada. El uso de antenas no autorizadas o modificaciones no autorizadas pueden afectar la calidad de la llamada telefónica, dañar al teléfono, anular su garantía o dar como resultado una violación de las reglas de la FCC.

No use el teléfono si la antena está dañada. Si una antena dañada entra en contacto con la piel, puede producirse una ligera quemadura. Comuníquese con su distribuidor local para obtener una antena de reemplazo.

Precaución

Utilice solamente la antena incluida y aprobada. El uso de antenas no autorizadas o el hacerle modificaciones podria deteriorar la calidad de la llamada, danar el telefono, invalidar la garantia o dar como resultado una violacion de los reglamentos de la FCC. No

utilice el telefono con una antena danada. Si una antena danada entra en contacto con la piel, puede producirse una pequena quemadura. Comuniquese con su distribuidor local para obtener un reemplazo de la antena.

Declaración del articulo 15.19

Este dispositivo y sus accesorios cumplen con las normas de la FCC de part15. El funcionamiento esta sujeto a las dos condiciones siguientes:

(1) Este dispositivo y sus accesorios no puede causar interferencias perjudiciales.

(2) Este dispositivo y sus accesorios deben aceptar cualquier interferencia recibida, incluyendo interferencias que puedan causar un funcionamiento no deseado.

Declaración del articulo 15.21

Cambio o modificaciones que no esten expresamente aprobados por la fabricante pueden anular la autorizacion del usuario para operar el equipo.

Declaracion del articulo 15.105

Este equipo ha sido evaluado y se ha comprobado que cumple con los limites para un dispositivo digital clase B, conforme el Articulo 15 de las reglas de la FCC. Estos limites han sido disenados para brindar una proteccion razonable contra la interferencia danina en una instalacion residencial. Este equipo genera, utiliza y puede irradiar energia de radiofrecuencia y, si no se instala y utiliza de acuerdo con las instrucciones, podria causar interferencia danina para las

comunicaciones radiales. Sin embargo, no existe garantia de que la interferencia no se produzca en una instalacion en particular. Si este equipo ocasiona interferencias daninas en la recepcion de television (lo cual puede determinarse encendiendo y apagando el equipol) se recomienda al usuario que intente corregir la interferencia tomando una o mas de las siguientes medidas:

- Aumentar la distancia entre el equipo y el receptor.
- Conectar el equipo en una toma de un circuito diferente de aquel al que esta conectado el receptor.
- Consultar con el distribuidor o un tecnico de radio/TV experimentado para obtener ayuda.

Descripción general del teléfono

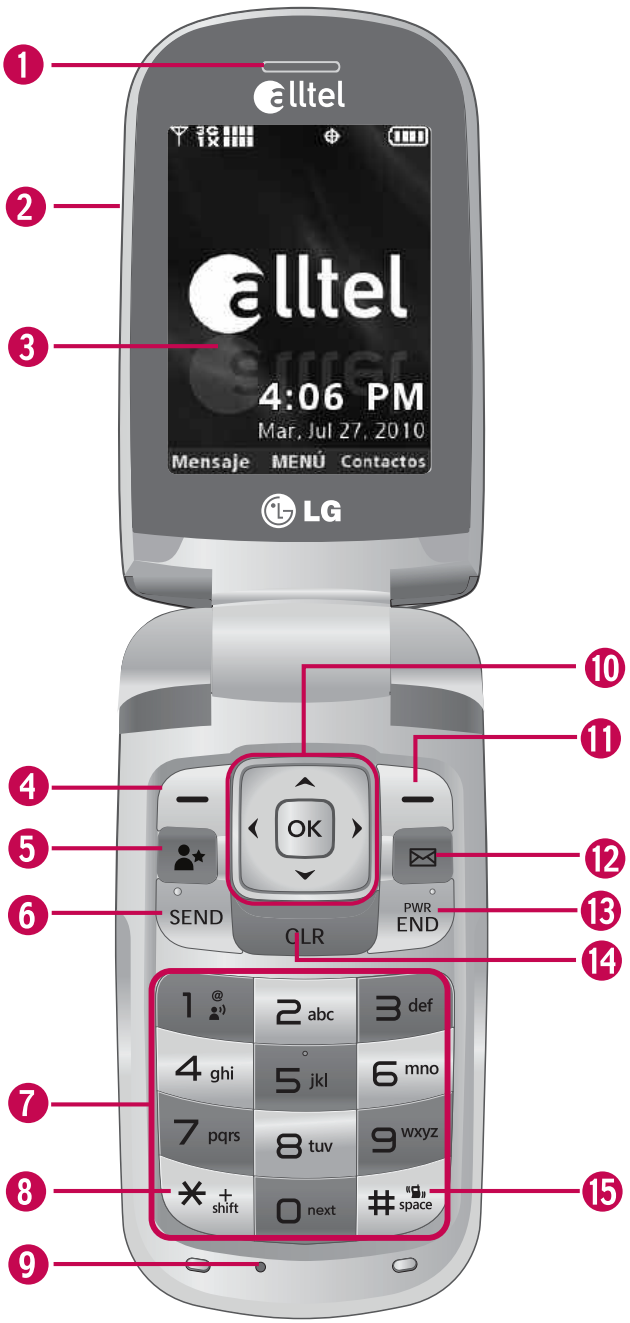

1. **Auricular** Le permite escuchar la persona con quien habla y avisos automatizados.

2. **Tapa** Úsela para responder llamadas. Abra la tapa para ver el teclado para marcar un número o responder una llamada entrante. Cierre la tapa para finalizar la llamada.

3. **Pantalla LCD principal** Muestra los mensajes e iconos de estado.

4. **Tecla suave Izquierda** Permite ejecutar las funciones que se indican en la parte inferior izquierda de la pantalla.

5. **Tecla Favoritos** Puede agregar hasta 10 contactos o grupos como Favoritos para realizar llamadas o enviar y revisar mensajes fácilmente.

6. **Tecla SEND** Úsela para hacer llamadas.

7. **Teclado Alfanumérico** Úselo para introducir números y caracteres y seleccionar elementos de menú.

8. **Tecla Bloquear** Úsela para establecer el modo de bloqueo (en el modo de espera, mantenga oprimida * + shift por 3 segundos).

9. **Micrófono** Permite que otras personas lo escuchen claramente cuando les habla.

10. **Tecla OK/Direccional** Use OK para seleccionar la función que se muestra en la parte inferior de la pantalla LCD entre la Tecla suave Derecha o Izquierda. Use las teclas direccionales para desplazarse por los diferentes menús y seleccionar un campo específico u opción.

11. **Tecla suave Derecha** Permite ejecutar las funciones que se indican en la parte inferior derecha de la pantalla.

12. **Tecla Nuevo Mensaje de TXT** Abre rápidamente un mensaje de texto nuevo.

- **Enviar un mensaje de texto**

  1. Oprima la Tecla Nuevo Mensaje de TXT .
  2. Introduzca el destino. Use el teclado para introducirlo manualmente u oprima la Tecla suave Derecha **[Añadir]** para copiarlo desde Contactos, Llamadas Recientes, Favoritos, o Grupos. Oprima OK.
  3. Utiliza tu teclado para introducir un mensaje o oprima Tecla suave Izquierda **[Abc]** para elegir un modo de entrada de texto diferente.
  4. Oprima OK **[ENV]**.

13. **Tecla END/PWR** Úsela para apagar o encender el teléfono y para finalizar una llamada.

14. **Tecla CLR (Borrar)** Borra espacios sencillos o caracteres oprimiéndola rápidamente. Manténgala oprimida para borrar una palabra. También le permitirá retroceder en los menús, un nivel a la vez.

15. **Tecla Modo de Vibración** Úsela para configurar el Modo de Vibración (manténgala oprimida por 3 segundos desde el modo de espera).

Descripción general del teléfono

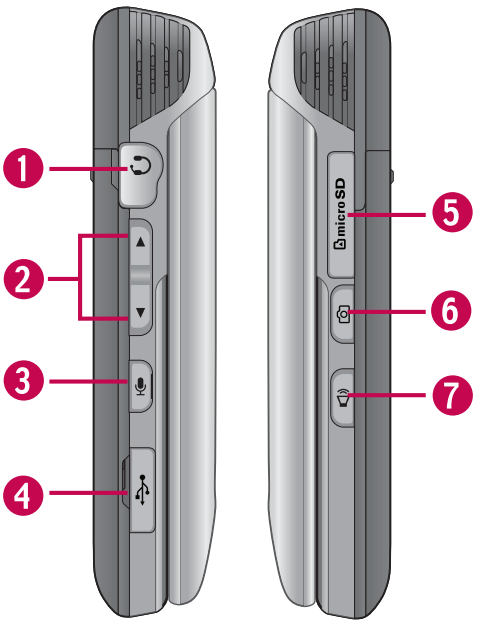

1. **Enchufe de auriculares 2.5 mm** Le permite conectar unos auriculares opcionales para tener conversaciones cómodas de manos libres.
2. **Tecla de Volúmen** Se usan para ajustar el Volumen Maestro en el modo de espera y el Volumen del Auricular durante una llamada. También se utilizan para ajustar el tamaño de la fuente mientras ve un mensaje, esta marcando un número, o en el Menú Principal.
3. **Tecla Comandos de Voz** Úsela para acceder rápidamente al Comandos de Voz.
4. **Puerto para cargador y accesorios** Conecta el teléfono al cargador de baterías u otros accesorios compatibles.
5. **Ranura de microSD** Acepta tarjetas microSD opcionales hasta 16GB.
6. **Tecla Cámara** Úsela para acceder rápidamente a la función de Cámara. Manténgala oprimida para grabar vídeo.
7. **Tecla Altavoz** Se usa para cambiar al modo de Altavoz. Manténgala oprimida para responder una llamada con la tapa cerrada.
8. **Lente de la Cámara** Se usa para tomar una foto o grabar un video. Manténgala limpia para obtener fotos y videos de calidad óptima.
9. **Pantalla LCD frontal** Muestra el reloj digital y el estado del teléfono.
10. **Teclas Frontales de Control de Música** Úsela para un acceso rápido a su reproductor de música para escuchar música.

Vista posterior

NOTA
La antena está localizada adentro del teléfono.

SUGERENCIA
Si sostiene el teléfono cubriendo el borde inferior, podría interferir con la abilidad de la antena de recibir una señal clara, lo cual afectará la calidad de la llamada de voz.

NOTAS

- Es importante cargar completamente la batería antes de usar el teléfono por primera vez.
- La vida de la batería y la potencia de la señal son factores significativos (entre otros) que afectan la capacidad de su teléfono de hacer o recibir llamadas.

Descripción general de los menús

Acceso a los menús

Desde el modo de espera, oprima OK **[Menú]** para acceder a los menús principales del teléfono. Hay dos métodos de acceder a los menús y a los submenús:

- Use las teclas direccionales para resaltar el menú/ opción y oprima OK para seleccionar.
- Oprima la tecla numérica del teclado que corresponda al menú (o submenú) para activarlo.

Mensajería

1. Nuevo Mensaje
   1. Mensaje de TXT
   2 Mensaje de Foto
   3. Mensaje de Vídeo
   4. Mensaje de Voz
2. Entrada
3. Enviado
4. Borradores
5. Bzn Msjs Voz

Alltel Shop

Alltel Web

Multimedia

1. Tomar Foto
2. Grabar Vídeo
3. Grabar Voz
4. Imágenes
5. Vídeos
6. Audios

Contactos

1. Nuevo Contacto
2. Lista de Contactos
3. Favoritos
4. Grupos
5. Marcados Rápidos
6. Mi Tarjeta de Nombre

Llmdas Rctes

1. Llamadas Perdidas
2. Llamadas Recibidas
3. Llamadas Marcadas
4. Todas Llamadas
5. Ver Cronómetro

Música

1. Última reproducción
2. Todas las Canciones
3. Lista de Canciones
4. Artistas
5. Géneros
6. Álbumes
7. Programación de Música

Herramientas

1. Comandos de Voz
    1. Llamar <Nombre o Número>
    2. Enviar Msj a <Nombre o Número o Grupo>
    3. Ir a <Menú>
    4. Verificar <Elemento>
    5. Contactos <Nombre>
    6. Remarcar
    7. Reproducir
    8. Ayuda
2. Reloj Despertador
3. Calendario
4. Ez Sugerencia
5. Cuaderno de Notas
6. Calculadora
7. Reloj Mundial
8. Cronómetro
9. Almacen Masivo USB

Programación

1. Volumen Maestro
2. Menú de Bluetooth
    1. Anadir Nuevo Aparato
3. Programación de Sonidos
    1. Disposición fácil
    2. Sonidos de Llamada
    3. Sonidos de Alerta
    4. Volumen de Teclado
    5. Lectura de Dígito Marcado
    6. Alertas de Servicio
    7. Apagado/ Encendido
    8. Claridad de Voz
4. Programación de Pantalla
    1. Disposición fácil
    2. Aviso
    3. Luz de Pantalla
    4. Brillo
    5. Fondo de Pantalla
    6. Mostrar Temas
    7. Diseño de Menú
    8. Tipo de fuente
    9. Tamaño de Fuente
    0. Formato de Reloj
5. Programación de Teléfono
    1. Modo Avión
    2. Comandos de Voz

Descripción general de los menús

3. Idioma
4. Ubicación
5. País Actual
6. Seguridad
7. Bloqueo de Teclas Externas
8. Selección de Sistema
9. Seleccionar NAM

6. Programación de Llamada
1. Opciones de Contestar
2. Utilizar Altavoz Cerrado
3. Reintentar Automáticamente
4. Modo TTY
5. Marc Oprimiendo 1 Botón
6. Privacidad de Voz
7. Tonos DTMF
8. Marcación Asistida
9. Búsqueda de Marcación

7. Memoria
1. Opciones de Memoria
2. Memoria del Teléfono
3. Memoria de la Tarjeta

8. Información de Teléfono
1. Mi Número
2. Versión SW/HW
3. Glosario de Iconos

9. Asistente de Programación

0. Alltel Shop & Web
1. Alltel Shop
2. Alltel Web

Cómo empezar con su teléfono

Instalación de la batería

1. Introduzca la parte inferior de la batería en el compartimiento de la batería. Asegúrese de alinear los contactos de la batería.

2. Oprima la batería hacia abajo hasta que quede ajustada en su sitio.

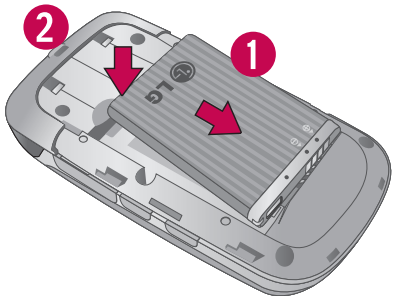

3. Coloque la tapa de la batería sobre la abertura de la parte posterior del teléfono y deslícela hacia arriba hasta que quede ajustada en su sitio.

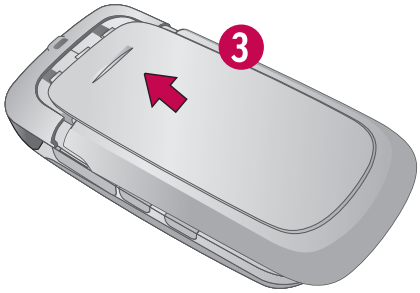

Extracción de la batería

1. Deslice la tapa de la batería hacia abajo para quitarla.

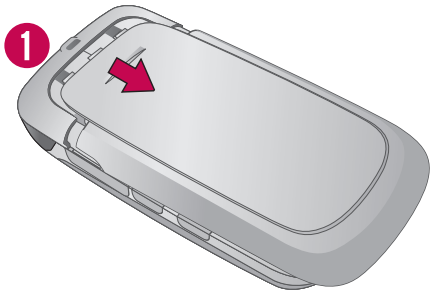

2. Para extraer la batería de su compartimiento, levante la parte superior con la punta del dedo usando el espacio provisto.

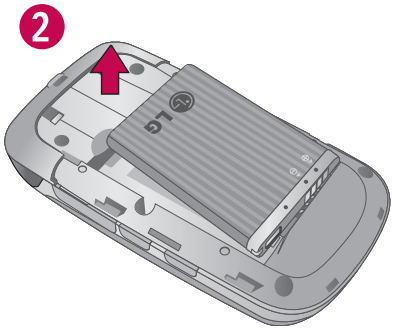

Carga de la batería

El teléfono viene con un adaptador de pared y un cable de datos USB, que se deben conectar juntos para cargar el teléfono. Para cargar el teléfono:

Aviso

Sólo use un accesorio de carga aprobado para cargar su teléfono LG. La manipulación inadecuada del puerto de carga, así como el uso de un cargador no compatible pueden ocasionarle daños a su teléfono y anular la garantía.

1. Conecte el cable de datos USB con el adaptador de pared. Al conectar (como se muestra a continuación), el logotipo de LG del cable de datos USB debe estar orientado hacia usted.

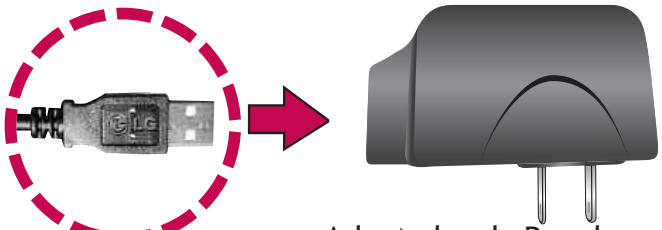

Adaptador de Pared

2. Cuidadosamente destape el puerto de cargador y accesorios. Conecte el cable de datos USB en el puerto de cargador y accesorios del teléfono (como se muestra en la imagen de abajo) y el otro extremo en un toma corriente.

Aviso

Por favor asegúrese de que el lado 'B' este orientado hacia arriba antes de insertar el cargador o cable de datos en el puerto de carga de su teléfono.

3. El tiempo de carga varía dependiendo del nivel de la batería.

Carga con USB

Puede utilizar su computadora para cargar su teléfono. Para poder cargar con un cable USB, primero debe tener los controladores USB necesarios instalados en su computadora. Conecte un extremo de un cable USB al puerto para cargador y el otro extremo a un puerto USB de alta energía de la computadora (suele encontrarse en el panel frontal de la computadora).

Nota

No son compatibles los puertos USB de baja energía, como el que se encuentra en el teclado o en el concentrador USB con alimentación por bus. El controlador USB de LG de puede descargar en www.lge.com.

Protección de la temperatura de la batería

Si la batería se sobrecalienta, el teléfono se apagará automáticamente. Al volver a encender el teléfono, un mensaje emerge avisándole que el teléfono se apagó por su seguridad.

Instalación de la tarjeta microSD

Nota

La tarjeta de memoria se vende por separado.

1. Localice la ranura de microSD en el lado derecho del teléfono y destápela suavemente. (La tapa de la tarjeta microSD se queda atada al teléfono para que no se pierda).

2. Inserte la tarjeta microSD en la dirección correcta hasta que haga clic en la ranura. Si inserta la tarjeta en la dirección equivocada, podría dañarse el teléfono o la tarjeta.

Desinstalación de la tarjeta microSD

Oprima suavemente y libere el borde expuesto de la tarjeta microSD para expulsarla, retírela de la ranura y vuelva a colocar la cubierta.

Notas

- No intente retirar la tarjeta microSD mientras se está leyendo o escribiendo en la tarjeta.
- Los usuarios que deseen transferir música a la tarjeta microSD insertada en el teléfono (sea mediante sincronización MTP o por aire) primero deben formatear la tarjeta microSD en este teléfono (Menú--> Programación--> Memoria--> Memoria de la Tarjeta --> Opciones--> Formato).
- Advertencia: Al formatear la tarjeta microSD, se borrará todo el contenido de la tarjeta. En caso de que la tarjeta microSD se utilice en este teléfono sin haberla formateado antes, el teléfono mostrará un error de adquisición de licencias MOD. Los archivos de música descargados o adquiridos de otros proveedores y almacenados en una tarjeta microSD insertada en este teléfono pueden estar protegidos o cifrados por el proveedor en cuestión y quizás no puedan reproducirse en este teléfono.

Nivel de carga de la batería

El nivel de carga de la batería se muestra en la parte superior derecha de la pantalla de LCD.

Cuando disminuya el nivel de carga de la batería, el sensor de batería baja le alerta sonando un tono audible, destellando el icono de batería y mostrando una mensaje de alertas. Si el nivel de carga de la batería se hace demasiado bajo, el teléfono se apaga automáticamente y no se guarda ninguna función que esté en curso.

Potencia de la señal

La calidad de las llamadas depende de la potencia de la señal en el área donde se encuentra. La potencia de la señal se indica en la pantalla como el número de barras junto al icono de potencia de la señal. Las más barras, mejor la potencia de la señal. Si la calidad de la señal es defectuosa, trasládese a una área abierta. Si está en un edificio, la recepción puede ser mejor cerca de una ventana.

Apagar y Encender el teléfono

Encender el teléfono

1. Instale una batería y conecte el teléfono a una fuente de electricidad externa.
2. Con la tapa abierta, oprima PWR END hasta que la pantalla LCD se encienda.

Apagar el teléfono

1. Con la tapa abierta, mantenga oprimida PWR END hasta que se apague la pantalla.

Para hacer llamadas

1. Asegúrese de que el teléfono esté encendido.
2. Introduzca el número de teléfono.
3. Oprima SEND.
4. Oprima PWR END para terminar la llamada.

Nota

Su teléfono tiene una función de Comandos de Voz que le permite hacer llamadas diciendo el número del teléfono o nombre del Contacto.

Corrección de errores en la marcación

Con la tapa abierta, oprima CLR una vez para borrar el último dígito introducido o mantenga oprimida durante 2 segundos para borrar todos los dígitos.

Remarcado de llamadas

Con la tapa abierta, oprima SEND dos veces para volver a marcar el número de la última llamada (recibida, marcada, o perdida).

Para recibir llamadas

1. Cuando el teléfono suena o vibra, puede contestar la llamada simplemente abriendo la tapa o con la tapa cerrada puede presionar la tecla Altavoz ubicada en el lado derecho del teléfono (por 2 segundos).

Nota

Si la opción Opciones de Contestar está establecido en 'Cualquier Tecla', usted puede:

- Abrir la tapa y presionar la Tecla suave Izquierda **[Silenc.]** para silenciar el timbre o la vibración de esa llamada.
- Abrir la tapa y oprimir la Tecla suave Derecha **[Ignorar]** para finalizar la llamada o desviarla directamente al correo de voz.
- Abrir la tapa y oprima **[TXT]** para desviar la llamada a su Correo de Voz y abrir el menú de Text Rápido para enviar un mensaje de texto.

2. Oprima PWR END para finalizar la llamada.

Iconos de pantalla

Cuando el teléfono está encendido, la línea superior de la pantalla LCD muestra iconos que indican el estado del teléfono.

Para ver el glosario de iconos, vaya a **Menú** -> **Programación** -> **Información de Teléfono** -> **Glosario de Iconos**.

Acceso rápido a funciones prácticas

Modo de Vibración

Ajusta el teléfono para vibrar en lugar de sonar (se muestra). Para ajustar el Modo de Vibración, mantenga oprimida . Para volver al Modalidad Normal, mantenga oprimida otra vez.

Sonidos desactivados

Desactive rápidamente los sonidos del teléfono cuando usted se encuentre en un lugar en el que los sonidos perturbarían el ambiente.
En el modo de espera y con la tapa abierta, mantenga oprimida la tecla de volumen inferior por 3 segundos. Para volver al modo normal de sonidos, mantenga oprimida la tecla de volumen superior.

Función de silencio

La función de Silencio no transmite su voz a la persona que llama. Para activar Silencio rápidamente durante una llamada, oprima la Tecla suave Izquierda **[Mudo]**. Para cancelarlo, oprima la Tecla suave Izquierda **[No Mudo]**.

Ajuste rápido del volumen

Ajuste rápidamente los volúmenes del timbre y del auricular oprimiendo la tecla las teclas de volumen en el lado izquierdo del teléfono. Oprima la tecla de volumen superior para aumentarlo o la tecla de volumen inferior para disminuirlo.

Nota

El Volumen del Auriculares puede ajustarse durante una llamada y el Volumen de Teclado sólo pueden ajustarse mediante el Menú de Sonido.

Nota

Fuente escalable: Los usuarios pueden oprimir las teclas de volumen laterales para controlar el tamaño de la fuente en forma directa.
Por ejemplo, pueden usar las teclas de volumen para ajustar el tamaño de fuente durante:

- Vista de mensajes
- Navegando por los menús*
- Marcación

* La pantalla de menú en cuadrícula no es compatible.

Llamada en espera

Durante una llamada, un pitido indica otra llamada entrante. Oprima SEND para responder y poner la primera llamada en espera. Oprima SEND de nuevo para volver a la primera llamada.

ID de llamador

La ID de llamador muestra el número y/o el nombre y/o foto, si fué configurada, de la persona que llama cuando recibe una llamada entrante.

Comandos de Voz

La opción Comandos de Voz permite ejecutar funciones mediante comandos orales (por ejemplo, realizar llamadas, confirmar el correo de voz, etc.).

Para acceder a la función Comandos de Voz, presione la tecla Comandos de Voz (en el lado izquierdo del teléfono), ya sea que la tapa esté abierta o cerrada.

- Con la tapa abierta, presione la tecla Comandos de Voz y siga las instrucciones.

- Con la tapa cerrada,
  - Si el Bloqueo de Teclas Externas está activado, desbloquee la pantalla al presionar la tecla Reproducir/Pausar y luego oprima la tecla Comando de Voz (en el lado izquierdo del teléfono).
  - Si el Bloqueo de Teclas Externas está desactivado, mantenga oprimida la tecla Comando de Voz (en el lado izquierdo del teléfono).

Nota

Los Comandos de Voz también pueden iniciarse con la tecla designada en el aparato Bluetooth. Consulte el manual del aparato Bluetooth para obtener más instrucciones.

Búsqueda de Marcación

Active la Búsqueda de Marcación (consulte la página 117) para buscar entradas en los Contactos con facilidad. Desde el modo de espera con la tapa abierta, oprima las teclas necesarias para introducir las primeras letras de la entrada que desea buscar. Aparecerá una lista de nombres que coinciden para que elija si desea llamar, enviar un mensaje o ver los detalles.

Altavoz con tapa cerrada

Puede realizar llamadas rápido y fácilmente con la tapa cerrada. La función de altavoz se activa automáticamente con llamadas marcadas y contestadas con la tecla Altavoz.

- Con la pantalla LCD externa desbloqueada, oprima la tecla Comandos de Voz , luego diga el comando de llamada (por ejemplo, "Llamar al 858 555-1212"). Algunas opciones de Comandos de Voz sólo son disponibles cuando la tapa esta abierta.

- Cuando el teléfono suene o vibre, mantenga oprimida la tecla Altavoz para contestar una llamada con la tapa cerrada.

Altavoz con una llamada perdida

No es necesario abrir la tapa para devolver una llamada perdida. Cuando vea una llamada perdida en la pantalla LCD frontal, oprima la tecla Reproducir/Pausar **[Ver]** para ver la llamada perdida mantenga oprimida la tecla Altavoz ubicada en el lado derecho del teléfono para llamar a ese número.

Claridad de Voz

La función Claridad de Voz está compuesta por el Optimizador de Auricular y Optimizador de Volumen, juntos mejoran la experiencia de sonido del usuario tanto para el audio del altavoz como para el de los auriculares.

- Sobre el Optimizador de Altavoz:

  - Usando el Control de Volumen Adaptable, el Optimizador de Altavoz detecta si el audio entrante es muy bajo y aumenta automáticamente el nivel de audio del altavoz.

- Usando Administración Automática de Recortes, el Optimizador de Altavoz detecta si el audio entrante es demasiado alto y ajusta la señal de audio para reducir la distorsión o los recortes.

- Sobre el Optimizador de Auriculares:

  El nivel del audio depende del nivel de ruido del entorno. Niveles de volumen óptimos cambian de entorno a entorno. Por ejemplo, yendo de oficina a la calle. Cuando el usuario se desplaza a un entorno ruidoso, la función Optimizador de Auriculares aumenta automáticamente el nivel de audio de los auriculares para mejorar la inteligibilidad de la voz.

Notas

De forma predeterminada, el Optimizador de Auriculares está configurado en "Desactivado". Para configurarlo como "Encendido", oprima OK **[Menú]** > 9 **[Programación]** > 3 **[Programación de Sonidos]** > 8 **[Claridad de Voz]** > Seleccione "Auriculares".

Tecla Favoritos

Permite llamar a cualquiera de los diez contactos o grupos establecidos como Favoritos, enviarles un mensaje o verlos rápido y fácilmente.

1. Con la tapa abierta, oprima la tecla Favoritos .
2. Use la tecla direccional para resaltar el Favorito que desea contactar.

- Oprima SEND para llamar (No aplica a Grupos.).

Nota

Se marcará el número predeterminado si el contacto tiene más de un número de teléfono.

- Oprima OK [**MSJ**] para ver el historial de mensajes del Favorito o para enviar un mensaje.
- Oprima la Tecla suave Izquierda [**Ver**] para ver la información del contacto.
- Oprima la Tecla suave Derecha [**Opciones**] para acceder a más opciones.

Tecla Nuevo Mensaje de TXT

Puede enviar un mensaje de texto rápido y fácilmente con la tecla dedicada Nuevo Mensaje de TXT. Abra la tapa, oprima la tecla Nuevo Mensaje de TXT, introduzca la dirección y el mensaje, y luego oprima OK [**ENV**].

Grabadora de Voz

Para realizar rápidamente una grabación de voz.

1. Abra la tapa.
2. Mantenga oprimida la tecla Comandos de Voz en el lado izquierdo del teléfono para activar la función Grabadora de Voz.
3. Oprima la tecla OK para iniciar la grabación y luego oprima la misma tecla OK [**ALTO**] para finalizar la grabación.
4. Para administrar las grabaciones, vaya al menú Mis Sonidos.

Introducir y editar información

Entrada de texto

Las siguientes funciones de tecla están disponibles para ayudar a la introducción de texto:

Tecla suave Izquierda: Oprima para cambiar el modo de entrada de texto.

Mayús: Oprima para cambiar la capitalización.

Siguiente: Oprima para mostrar la siguiente palabra mientras usa la función T9 Palabra.

Espacio: Oprima para completar una palabra e introducir un espacio.

Borrar: Oprima para borrar un solo espacio o carácter. Manténgala oprimida para borrar las palabras.

Puntuación: Oprima para insertar puntuación.

Modos de entrada de texto

En un campo de texto, oprima la Tecla suave Izquierda para mostrar los siguientes modos de entrada de texto:

T9 Palabra/ Abc/ ABC/ 123/ T9 Word/ Símbolos/ Text Rápido

Nota

T9 Palabra es el equivalente Español de la función T9Word que utiliza acentos, tildes, etc. para obtener una ortografía en español correcta.

Contactos en la memoria del teléfono

Almacenamiento Básico

1. Con la tapa abierta, introduzca el número de teléfono (de hasta 48 dígitos) y oprima la Tecla suave Izquierda [Grdr].
2. Use la tecla direccional para resaltar **Nuevo Contacto/ Actualizar Existente**.
3. Use la tecla direccional para resaltar **Móvil 1/ Casa/ Negocio/ Móvil 2/ Fax**.
4. Introduzca el nombre (hasta 32 caracteres) y oprima OK.
5. Oprima PWR END para salir, SEND para llamar, o la Tecla suave Derecha [Opciones].

Personalización de entradas individuales

1. Con la tapa abierta, oprima la Tecla suave Derecha **[Contactos]** y use la tecla direccional para resaltar una entrada.
2. Oprima la Tecla suave Izquierda **[Corregir]**.
3. Use la tecla direccional para desplazarse hasta la información que desea personalizar.
4. Cambie la entrada como desee y oprima OK **[GRDR]** para guardar los cambios.

Marcados Rápidos

Le permite configurar sus Marcados Rápidos.

1. Con la tapa abierta, oprima la Tecla suave Derecha [Contactos] y use la tecla direccional para resaltar una entrada.
2. Oprima la Tecla suave Izquierda [Corregir].
3. Use la tecla direccional para resaltar un número de teléfono, y oprima la Tecla suave Derecha [Opciones].
4. Use la tecla direccional para resaltar **Fijar Marcado Rápido** y oprima OK.
5. Seleccione un dígito de Marcado Rápido.
   - Use el teclado y oprima OK.
   - Use la tecla direccional para resaltar el dígito de Marcado Rápido y oprima OK.
6. Oprima OK [Sí] para confirmar y luego oprima OK [GRDR] para **guardar**.

Almacenando Números con Pausas

Las pausas le permiten introducir series de números adicionales para acceder a sistemas automatizados, como el Correo de Voz o los números de facturación de tarjeta de crédito. Los tipos de pausa son: Espera (W) - El teléfono deja de marcar hasta que usted oprima la Tecla suave Izquierda [Release] para avanzar a la siguiente series de números. 2-Seg Pausa (P) - El teléfono espera 2 segundos antes de enviar la siguiente series de números.

1. Desde la pantalla principal, introduzca el número y oprima la Tecla suave Derecha [Opciones].
2. Use la tecla direccional para resaltar **Añadir 2-Seg Pausa** o **Añadir Espera**.
3. Introduzca números adicionales (por ejemplo, código PIN, número de tarjeta de crédito, etc).
4. Oprima la Tecla suave Izquierda [Grdr].
5. Elija **Nuevo Contacto/ Actualizar Existente**.
6. Seleccione **Móvil 1/ Casa/ Negocio/ Móvil 2/ Fax**.
7. Continúe introduciendo información para la entrada de contacto según sea necesario.
8. Presione OK **[GRDR]** para guardar el contacto.

Agregar otro número de teléfono

En el modo de espera

1. Con la tapa abierta, introduzca un número de teléfono y oprima la Tecla suave Izquierda [Grdr].
2. Use la tecla direccional para resaltar **Actualizar Existente** y oprima OK.
3. Use la tecla direccional para resaltar una entrada existente y oprima OK.
4. Use la tecla direccional para resaltar **Móvil 1/ Casa/ Negocio/ Móvil 2 / Fax**, y oprima OK para guardar.

En la pantalla de Lista de Contactos

1. Con la tapa abierta, oprima la Tecla suave Derecha [**Contactos**].
2. Use la tecla de dirección para resaltar una entrada, luego oprima la Tecla suave Izquierda [**Corregir**].
3. Use la tecla de dirección para resaltar el campo del número de teléfono para agregar, luego introduzca el número y oprima OK [**GRDR**].

Cambiar Información Guardada

Para editar cualquier información que haya guardado, acceda a la pantalla Editar contactos:

1. Con la tapa abierta, oprima la Tecla suave Derecha [**Contactos**].
2. Use la tecla direccional para resaltar una entrada y oprima la Tecla suave Izquierda [**Corregir**].
3. Use la tecla direccional para resaltar campo que desea cambiar.
4. Haga los cambios y oprima OK [**GRDR**].

Agregar una pausa a una entrada de contacto

1. Con la tapa abierta, oprima la Tecla suave Derecha [**Contactos**].
2. Use la tecla direccional para resaltar una entrada de Contactos y oprima la Tecla suave Izquierda [**Corregir**].
3. Use la tecla direccional para resaltar el número y oprima la Tecla suave Derecha [**Opciones**].
4. Presione la tecla 3 def [**Añadir 2-Seg Pausa**] o la tecla 4 ghi [**Añadir Espera**].
5. Introduzca los número(s) adicionales y presione OK [**GRDR**].

Cambiar el Número Predeterminado

El número predeterminado es el primer número de teléfono que introdujo al crear el contacto. Se puede guardar otro número como Número Predeterminado.

1. Con la tapa abierta, oprima la Tecla suave Derecha [**Contactos**].
2. Use la tecla direccional para resaltar una entrada.
3. Oprima la Tecla suave Izquierda [**Corregir**].
4. Use la tecla direccional para resaltar el número de teléfono y oprima la Tecla suave Derecha [**Opciones**].
5. Use la tecla direccional para resaltar **Fijar como Predet**, luego oprima OK .

6. Oprima OK **[Sí]** para confirmar el nuevo número como predeterminado. Aparecerá un mensaje de confirmación.

7. Oprima OK **[GRDR]** para guardar.

Borrar

Borrar una entrada de contacto

1. Con la tapa abierta, oprima la Tecla suave Derecha [**Contactos**].

2. Use la tecla direccional para resaltar una entrada.

3. Oprima la Tecla suave Derecha [**Opciones**].

4. Oprima 2 abc **[Borrar]**.

5. Oprima OK **[Sí]**.

Quitar un Marcado Rápido

1. Con la tapa abierta, oprima la Tecla suave Derecha [**Contactos**].

2. Use la tecla direccional para resaltar la entrada de Contacto para editar y oprima OK [**VER**].

3. Seleccione el número con el Marcado Rápido y oprima OK [**CRRGR**].

4. Oprima la Tecla suave Derecha [**Opciones**].

5. Oprima 1 @ [**Borrar Marcado Rápido**].

6. Oprima OK **[Sí]**.

7. Oprima OK **[GRDR]** para guardar.”

Marcados Rápidos

Le permite hacer llamadas de teléfono en sus contactos rápido y fácilmente.

Nota

El número 1 de Marcados Rápidos está reservado para Correo de Voz.

Marcados Rápidos de Un Dígito

Mantenga oprimido el dígito de marcados rápidos. El teléfono retira el número telefónico de sus Contactos, lo muestra y lo marca.

Marcados Rápidos de Múltiples Dígitos

Para realizar marcados rápidos de más de un dígito, oprima el o los primeros dígitos, según sea necesario, y luego mantenga oprimido el último dígito. Por ejemplo, para utilizar el marcado rápido 25, presione 2 abc y luego mantenga oprimida la tecla 5 jkl.

Nota

También puede introducir los dígitos de Marcados Rápidos y oprimir SEND.

Mensajería

Atajo

Oprimiendo la Tecla suave Izquierda **[Mensaje]** desde la pantalla de espera es un atajo directo a MENSAJERÍA.

Los mensajes de texto, los de imagen y el buzón de Correo de Voz quedan disponibles en cuanto se enciende el teléfono.

- Compruebe los diferentes tipos de mensajes tocando la Tecla suave Izquierda [**Mensaje**].
- Inicie una llamada al número de devolución de llamada (en Entrada) tocando SEND durante una comprobación de mensajes.

La información almacenada en el mensaje está determinada por el modelo del teléfono y la capacidad del servicio. Puede haber otros límites a los caracteres disponibles por mensaje. Consulte con su proveedor de servicio las funciones y capacidades del sistema.

Alerta de nuevo mensaje

Su teléfono le notificará cuando ha recibido nuevos mensajes.

1. El teléfono muestra un mensaje en la pantalla.
2. Aparece el icono de mensaje ( ) en la pantalla. En el caso de un mensaje urgente, el icono( ) aparecerá.

Ver mensajes de texto en la pantalla LCD frontal

Cuando recibe un mensaje de texto, puede verlo en la pantalla LCD externa sin abrir la tapa.

1. Presione la tecla Reproducir/Pausar para desbloquear las teclas externas.

2. Presione la tecla Reproducir/Pausar [VER] para abrir y ver el mensaje de texto.

3. Presione la tecla de avance rápido para desplazarse y ver el texto que no aparece en pantalla y luego presione la tecla Reproducir/Pausar [OK] para salir del mensaje.

1. Nuevo Mensaje

Le permite enviar mensajes (TXT, Foto, Vídeo y Voz). Cada mensaje necesita un destinatario (Dirección) e información (Mensaje). Éstos dependen del tipo de mensaje que desea enviar. También puede adjuntar archivos a los mensajes, incluyendo imágenes, videos, sonidos y tarjetas de nombre.

1.1 Mensaje de TXT

Aspectos básicos de los mensajes de texto.

1. Oprima OK, 1, 1, 1.

2. Introduzca el número de teléfono del destinatario o la dirección de correo electrónico para un mensaje de correo electrónico. Usted puede incorporar hasta 10

direcciones para un solo mensaje.

3. Oprima OK para acceder al campo de texto.

4. Escriba su mensaje en el campo de texto.

5. Oprima OK [ENV].

Usando opciones de mensajería

- **Edición del campo A**

1. Con el campo A resaltado, oprima la Tecla suave Derecha [Añadir].

2. Seleccione una de las siguientes opciones para agregar.

   De Contactos/ De Llmdas Rctes/ Favoritos/ Grupos

- **Edición del campo Text**

1. Con el campo Text resaltado, oprima la Tecla suave Derecha [Opciones].

2. Seleccione una de las siguientes opciones:

   Insertar Text Rápido Le permite agregar un Text Rápido.

   Guardar Como Borrador Guarda el mensaje en la carpeta Borradores.

   Añadir Le permite agregar un Gráfico, Animación, Sonido, Tarjeta de Nombre o Número/ Email Contacto.

   Copiar Text Le permite copiar texto.

   Pegar Le permite pegar el texto que copió recientemente.

Formato al Text Le permite cambiar el aspecto del texto.

Alineación/ Tamaño del Fuente/ Estilo de Fuente/ Color de Text/ Fondo

Prioridad Permite configurar la prioridad del mensaje en **Alto/ Normal**

Dev Llmda # Inserta un número preprogramado de devolución de llamada con su mensaje.
Encendido/ Apagado/ Editar

Guardar Text Rápido Le permite guardar el texto ingresado como Text Rápido.

Cancelar Mensaje Cancela la edición del mensaje y regresa al menú anterior.

3. Finalice el mensaje y envíe o guárdelo.

Usando Contactos para Enviar Mensaje

Puede designar una entrada guardada en sus Contactos como dirección en lugar de introducir la dirección manualmente.

1. Oprima OK, 1, 1, 1.
2. Oprima la Tecla suave Derecha [**Añadir**].
3. Use la tecla direccional para resaltar De Contactos y oprima OK.
4. Use la tecla direccional para resaltar la entrada de contacto destinatario y oprima OK para marcarlo.
5. Oprima la Tecla suave Izquierda [**Hecho**].

Nota

La función de Dirección permite hasta 10 direcciones, en total.

6. Complete el mensaje según sea necesario.

1.2 Mensaje de Foto

Aspectos básicos de los mensajes de foto.

1. Oprima OK, 1, 1, 2abc.
2. Introduzca el número de teléfono celular o la dirección de correo electrónico del destinatario.
3. Oprima OK para acceder al campo de texto.
4. Escriba su mensaje en el campo Text.
5. Use la tecla direccional para resaltar el campo Foto y oprima la Tecla suave Izquierda [**Mis Fotos**]. Use la tecla direccional para resaltar la imagen que desea enviar y oprima OK.
6. Use la tecla direccional para resaltar el campo Sonido, y oprima la Tecla suave Izquierda [**Sonidos**]. Use la tecla direccional para resaltar el archivo que desea enviar y oprima OK.
7. Use la Tecla de direccional para resaltar el campo Nom Tarj y oprima la Tecla suave Izquierda [**Añadir**]. Use para resaltar **Mi Tarjeta de Nombre/ De Contactos** y oprima OK para seleccionar una entrada.

8. Use la tecla direccional para resaltar el campo Asunto e introduzca el texto (asunto).

9. Oprima OK [**ENV**]. Aparecerá un mensaje de confirmación.

- **Edición del campo A**

1. Con el campo A resaltado, oprima la Tecla suave Derecha [**Añadir**].

2. Seleccione una de las siguientes opciones:

   De Contactos/ De Llmdas Rctes/ Favoritos/ Grupos/ Álbum En Línea

- **Edición del campo Text:**

1. Con el campo Texto resaltado, oprima la Tecla suave Derecha [**Opciones**].

2. Seleccione una de las siguientes opciones:

   Avance Muestra el mensaje Foto como lo verá el destinatario.

   Guardar Como Borrador Guarda el mensaje en la carpeta Borradores.

   Insertar Text Rápido Inserta frases predefinidas.

   Copiar Texto Le permite copiar texto.

   Pegar Le permite pegar el texto que copió por última vez en otro campo.

   Añadir Diapositiva Inserte varias imágenes en un mensaje de imagen.

   Prioridad Permite establecer la prioridad del mensaje a **Alto/Normal**.

Dev Llmda # Agrega a su mensaje un número de devolución de llamada.

Cancelar Mensaje Cancela la edición del mensaje y regresa al menú anterior.

- **Edición del campo Foto:**

1. Con el campo Foto resaltado, oprima la Tecla suave Derecha [Opciones].
2. Seleccione una de las siguientes opciones: **Avance/ Guardar Como Borrador/ Añadir Diapositiva/ Prioridad/ Eliminar Foto/ Cancelar Mensaje**

- **Edición del campo Sonido:**

1. Con el campo Sonido resaltado, oprima la Tecla suave Derecha [Opciones].
2. Seleccione una de las siguientes opciones: **Avance/ Guardar Como Borrador/ Añadir Diapositiva/ Prioridad/ Elimin Sonido/ Cancelar Mensaje**

- **Edición del campo Nom Tarj:**

1. Con el campo Nom Tarj resaltado, oprima la Tecla suave Derecha [Opciones].
2. Seleccione una de las siguientes opciones: **Avance/ Guardar Como Borrador/ Añadir Diapositiva/ Prioridad/ Elimin Tarjeta de Nombre/ Cancelar Mensaje**

- **Edición del campo Asunto:**

1. Con el campo Asunto resaltado, oprima la Tecla suave Derecha [Opciones].
2. Seleccione una de las siguientes opciones: **Avance/ Guardar Como Borrador/ Insertar Text Rápido/ Copiar Texto/ Pegar/ Añadir Diapositiva/ Prioridad/ Cancelar Mensaje**

1.3 Mensaje de Vídeo

Aspectos básicos de los mensajes de video.

1. Oprima OK, 1, 1, 3 def.
2. Introduzca el número del teléfono celular o la dirección de correo electrónico del destinatario.
3. Oprima OK para acceder al campo de texto.
4. Escriba su mensaje en el campo Text.
5. Use la tecla direccional para resaltar el campo Vídeo y oprima la Tecla suave Izquierda **[Vídeos]**.

   Use la tecla direccional para resaltar el vídeo que desea enviar, y oprima OK.
6. Use la tecla direccional para resaltar el campo Nom Tarj y oprima la Tecla suave Izquierda [**Añadir**]. Use para resaltar **Mi Tarjeta de Nombre/ De Contactos** y oprima OK para seleccionar una entrada.

7. Use la tecla direccional para resaltar el campo Asunto e introduzca el asunto.

8. Oprima OK [ENV]. Aparecerá un mensaje de confirmación.

Personalización del mensaje con Opciones

- **Edición del campo A**

1. Con el campo A resaltado, oprima la Tecla suave Derecha [Añadir].

2. Seleccione una de las siguientes opciones:

   De Contactos/ De Llmdas Rctes/ Favoritos/ Grupos/ Álbum En Línea

- **Edición del campo Text:**

1. Con el campo Text resaltado, oprima la Tecla suave Derecha [Opciones].

2. Seleccione una de las siguientes opciones:

   Revisión Muestra el mensaje de vídeo como lo verá el destinatario.

   Guardar Como Borrador Guarda el mensaje en la carpeta Borradores.

   Insertar Text Rápido Inserta frases predefinidas.

   Copiar Texto Le permite copiar texto que resalte para pegarlo en otro mensaje.

   Pegar Le permite pegar el texto que copió por última vez en otro campo.

Prioridad Permite establecer la prioridad del mensaje a **Alto/Normal**.

Dev Llmda # Agrega a su mensaje un número de devolución de llamada.

Cancelar Mensaje Cancela la edición del mensaje y regresa al menú anterior.

- **Edición del campo Vídeo**

1. Con el campo Vídeo resaltado, oprima la Tecla suave Derecha [**Opciones**].
2. Seleccione una de las siguientes opciones: **Avance/ Guardar Como Borrador/ Prioridad/ Eliminar Vídeo/ Cancelar Mensaje**

- **Edición del campo Nom Tarj:**

1. Con el campo Nom Tarj resaltado, oprima la Tecla suave Derecha [**Opciones**].
2. Seleccione una de las siguientes opciones: **Avance/ Guardar Como Borrador/ Prioridad/ Elimin Tarjeta de Nombre/ Cancelar Mensaje**

- **Edición del campo Asunto**

1. Con el campo Asunto resaltado, oprima la Tecla suave Derecha [**Opciones**].
2. Seleccione una de las siguientes opciones: **Avance/ Guardar Como Borrador/ Insertar Text Rápido/ Copiar Texto/ Pegar/ Prioridad/ Cancelar Mensaje**

3. Complete el mensaje según sea necesario.

1.4 Mensaje de Voz

Aspectos básicos de los mensajes de voz.

1. Oprima OK, 1, 1, 4 ghi.
2. Oprima OK para iniciar grabacion.
3. Grabe el mensaje de voz.
4. Oprima OK **[ALTO]** para finalizar la grabación.
5. Introduzca el número del teléfono celular o la dirección de correo electrónico del destinatario y oprima OK.
6. Oprima la tecla direccional para resaltar el campo Text.
7. Escriba su mensaje.
8. Use la tecla direccional para resaltar el campo Nom Tarj y oprima la Tecla suave Izquierda **[Añadir]**. Use para resaltar **Mi Tarjeta de Nombre/ De Contactos** y oprima OK para seleccionar una entrada.
9. Use la tecla direccional para resaltar el campo Asunto e introduzca el asunto.
10. Oprima OK **[ENV]**.

2. Entrada

El teléfono le alerta en hasta 3 formas cuando recibe un nuevo mensaje:

- Mostrando una notificación de mensaje en la pantalla.
- Haciendo sonar una sonido o vibrando, si está configurado así.
- Mostrando el icono (y cuando recibe un mensaje de prioridad Alta).

Nota

Es posible cambiar el tamaño de fuente (a pequeña, normal o grande) usando las teclas de volumen.

Ver su bandeja de entrada

1. Oprima OK, 1, 2abc.
2. Las siguientes opciones están disponibles cuando se resalta un mensaje:
   - Oprima OK [**ABRIR**] para abrir el mensaje.
   - Oprima la Tecla suave Izquierda [**Borrar**] para borrar el mensaje.
   - Oprima la Tecla suave Derecha [**Opciones**] para acceder las siguientes opciones:

Contestar Responde a la dirección del remitente del mensaje recibido.

Responder con copia
Responde a la dirección de origen incluyendo el mensaje original con su respuesta.

Adelantar Reenvía un mensaje recibido a otras direcciones de destino.

Añadir A Contactos Guarda en sus contactos el número de devolución de llamada, la dirección de correo electrónico o los números de la dirección del mensaje recibido.

Extraer direcciones Le permite extraer direcciones.

Odernar por remitente/ Ordenado por Tiemp Le permite ordenar los mensajes recibidos alfabéticamente o por fecha.

Administrar Entrada Le permite administrar (asegurar, borrar y más) múltiples mensajes.

Info. Mensaje Le permite comprobar la información del mensaje recibido.

Referencia de iconos de mensaje

Nuevo mensaje de TXT

Mensajes de TXT leído

Mensajes de multimedia no leídos

Mensaje de multimedia leído

Nuevo mensaje de multimedia

Nuevo Mensaje de multimedia recibido

* Mensaje Multimedia indica mensaje de Foto/ Video/ Voz.

3. Enviado

Este menú muestra sus mensajes enviados. Úselo para comprobar si la transmisión del mensaje fue con éxito o para ver el contenido del mensaje.

1. Oprima OK, 1, 3 def.
2. Las siguientes opciones están disponibles cuando se resalta un mensaje:
   - Oprima OK [**ABRIR**] para abrir el mensaje.
   - Oprima la Tecla suave Izquierda [**Borrar**] para borrar el mensaje.
   - Oprima la Tecla suave Derecha [**Opciones**] para acceder las siguientes opciones:

Adelantar Reenvía un mensaje enviado a otras direcciones de destino.

Responder A Todos Permite responder a todos los recipientes del mensaje seleccionado.

Enviar Le permite retransmitir el mensaje seleccionado.

Añadir A Contactos Guarda en sus contactos el número de devolución de llamada, la dirección de correo electrónico y los números de la dirección del mensaje.

Ordenado por Destinatario/ Ordenado por Tiemp Le permite ordenar los mensajes por destinatario o por fecha.

Administrar Enviado Le permite administrar (asegurar, abrir y borrar) múltiples mensajes.

Info. Mensaje Le permite comprobar la información del mensaje enviado.

Referencia de iconos de mensaje

Mensaje enviado

Mensaje entregados (Sólo aparecerá cuando configura Recibo de Entrega a "Encendido").

Mensaje fracasado

Mensaje pendiente

Mensaje múltiples enviados

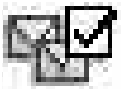
Mensajes entregados

Múltiple Mensajes fracasados

Entrega de mensajes múltiples incompleta

Tarjeta de visita

Alta prioridad

Bloquear

Abrir

4. Borradores

Muestra mensajes guardados como borradores.

1. Oprima OK, 1, 4 ghi.
2. Las siguientes opciones están disponibles cuando se resalta un mensaje:
   - Oprima OK [CRRGR] para continuar la edición del mensaje.

- Oprima la Tecla suave Izquierda [Borrar] para borrar el mensaje.
- Oprima la Tecla suave Derecha [Opciones] para acceder las siguientes opciones:

Enviar Le permite enviar el mensaje seleccionado.

Añadir A Contactos
Almacena en sus contactos el número de devolución de llamada, la dirección de correo electrónico y los números de la dirección del mensaje.

Administrar Borradores Le permite administrar (asgurar, abrir y borrar) múltiples mensajes.

Referencia de iconos de mensaje

Borrador de Mensaje de TXT

Borrador de mensaje de multimedia

5. Bzn Msjs Voz

Le permite ver el número de nuevos mensajes de voz grabados en el buzón de correo de voz. Una vez que supere el límite de almacenamiento, se sobrescriben los mensajes antiguos. Cuando recibe un nuevo mensaje de voz, el teléfono le notificará.

Revisión de su Buzón de Correo de Voz

1. Oprima OK, 1, 5 jkl.

2. Opciones desde aquí:

- Oprima la Tecla suave Izquierda [**Anular**] para despejar el contador de nuevos mensajes de voz y oprima [OK] [**Sí**].
- Oprima [SEND] o [OK] [**LLMD**] para escuchar los mensajes.

O

1. Con la tapa abierta, marque su número de teléfono inalámbrico desde cualquier otro teléfono (touch-tone).
2. Cuando comience el anuncio grabado, oprima [# space] para interrumpirlo (si aplica).
3. Ingrese su contraseña y presione [# space].

Programación de Mensajería

Le permite configurar configuracións para sus mensajes.

1. Con la tapa abierta, oprima la Tecla suave Izquierda [–] [**Mensaje**].
2. Oprima la Tecla suave Izquierda [–] [**Prog**].
3. Use la tecla direccional [◇] para resaltar uno de los submenús y oprima [OK].

Descripciones de los Submenús en Programación de Mensajería

1. Ver Mensajes

Seleccione Tiempo para ver los mensajes cronológicamente en la carpeta de Entrada o Enviado. Seleccione Contacto para ordenar los mensajes por Contacto en orden alfabético.

2. Mod Ingrs

Seleccione T9 Palabra , Abc, ABC, 123 o T9 Word para ser su método de entrada predeterminada

3. Grdr Autmtc Envdo

Seleccione Encendido para guardar automáticamente los mensajes enviados. Seleccione Apagado si no desea guardarlos. Seleccione Preguntar para que el teléfono le pregunte después de cada mensaje enviado.

4. Bor Autmtc Entrada

Seleccione Encendido para borrar automáticamente los mensajes leídos cuando se exceda el límite de almacenamiento.

5. Tamaño de Fuente de Mensajería

Seleccione Pequeña, Normal o Grande para configurar el tamaño de fuente que se usa en Mensajería.

6. Ver TXT Autmtc

Seleccione Encendido para mostrar de forma automática el contenido de los mensajes en la pantalla. Seleccione Apagado para más privacidad al requerir que el mensaje que se abra para verlo.

7. Auto-dsplz TXT

Le permite a la pantalla desplazarse automáticamente hacia abajo al ver mensajes.

8. Rec Aut Multimedia

Esta configuración le permite automáticamente descargar el contenido de mensajes multimedios.

9. Text Rápido

Le permite mostrar, editar y agregar frases de texto. Estas frases cortas le ayudan a disminuir la entrada de texto manual en los mensajes.

10. Mensajes de Voz

Le permite introducir manualmente el número de acceso de servicio de correo de voz. Este número sólo debería usarse cuando, a través de la red, no se proporciona un número de acceso de servicio de correo de voz (Servicio de Correo Voz).

11. Dev Llmda

Con esta función activada, puede introducir el número de devolución de llamada que se incluirá automáticamente cuando envíe un mensaje.

12. Firma

Le permite crear o editar una firma para enviarla automáticamente con sus mensajes.

13. Recibo de Entrega

Cuando el Recibo de Entrega está configurado en Encendido, puede ver si sus mensajes enviados fueron entregados con éxito (el mensaje enviado en la carpeta Enviados tendrá el icono).

Borrar Mensajes

Puede borrar todos los mensajes almacenados en su carpeta Entrada o en las carpetas Enviados y Borradores. También puede borrar todos los mensajes de una vez.

1. Con la tapa abierta, oprima la Tecla suave Izquierda [Mensaje].
2. Oprima la Tecla suave Derecha **[Opciones]** y resalte una de las siguientes opciones:

   Borrar Entrada/ Borrar Enviado/ Borrar Borradores/ Borrar Todo
3. Oprima OK para borrar los mensajes seleccionados.
4. Oprima OK para confirmar la operación de borrado.

   Aparecerá un mensaje de confirmación.

Alltel Shop

Alltel Shop le permite hacer en su teléfono más que sólo hablar. Alltel Shop es un servicio que le permite descargar y usar aplicaciones en su teléfono. Con Alltel Shop, es rápido y fácil adaptar su teléfono a su estilo de vida y sus gustos. Simplemente descargue las aplicaciones que le atraigan. Con un amplio rango de productos disponible, desde tonos de timbre hasta juegos y herramientas de productividad, puede estar seguro de que encontrará algo útil, práctico o directamente entretenido.

Descarga de aplicaciones

Puede descargar aplicaciones y usar Alltel Shop donde quiera que esté disponible el servicio.

Nota

La mayoría de las aplicaciones no usan la conexión de internet cuando están en uso.

Llamadas entrantes

Al estar descargando una aplicación, las llamadas entrantes se enviarán automáticamente a su Correo de Voz, si está disponible. Si no tiene Correo de Voz, la descarga no se interrumpirá por las llamadas entrantes, y quien llama recibirá una señal de ocupado.

Al usar las aplicaciones, las llamadas entrantes pausarán automáticamente la aplicación y le permitirán contestar la llamada. Cuando termine la llamada, puede seguir usando la aplicación.

Alltel Shop

Le permite descargar aplicaciones seleccionadas al tiempo que muestra la lista de aplicaciones de Alltel Shop reenviada de la conexión al servidor de Alltel Apps.

1. En el modo de espera, oprima [›] u oprima [OK], [2 abc].
2. Use [‹ ›] para resaltar **Alltel Shop** y oprima [OK].

Atajo

Oprimiendo la tecla direccional derecha desde el modo de espera iniciará Alltel Shop.

Nota

Si el usuario desea bajar una nueva aplicación y la memoria del teléfono este llena, se mostrará un mensaje advirtiendo "Memoria de archivo llena. Para crear espacio en la memoria, algunas aplicaciones en su teléfono se pueden desáctivar temporalmente. ¿Desea continuar?" Si selecciona Sí, las aplicaciones se deshabilitarán.

Alltel Web

La función de Alltel Web le permite ver contenido de Internet diseñado especialmente para su teléfono celular. Para obtener información concreta sobre el acceso al Alltel Web mediante su teléfono, comuníquese con su proveedor de servicios.

Iniciar Navegador

Le permite iniciar una sesión de Alltel Web.

1. Oprima OK, 3 def.
2. Después de algunos segundos, usted ve la página de inicio.

Terminar una sesión de Alltel Web.

Termine la sesión del Alltel Web oprimiendo PWR END.

Uso del navegador

Los elementos en pantalla se pueden presentar de una de las siguientes formas:

- **Opciones numeradas**

  Puede usar su teclado numérico para seleccionar las opciones enumeradas.

- **Enlaces incrustados en el contenido**

  Puede actuar sobre las opciones o los enlaces con las teclas suaves que están en la parte inferior de la pantalla de visualizacion.

- **Texto o números**

  Puede seleccionar los elementos moviendo el cursor y presionando las teclas suaves correspondientes.

Desplazamiento

Use para desplazarse por el contenido si la página actual no cabe en una pantalla. El elemento actualmente seleccionado se indica mediante un cursor en la pantalla.

Desplazamiento rápido

Mantenga oprimida para mover rápidamente el cursor hacia arriba y hacia abajo en la pantalla actual.

Desplazamiento por página

Oprima las teclas de volumen para subir o bajar una página a la vez.

Teclas suaves

Para ir a distintas pantallas o seleccionar funciones especiales, use las teclas suaves. La función asociada con las teclas suaves puede cambiar en cada página y depende de cada elemento resaltado.

Tecla suave Izquierda

La Tecla suave Izquierda se usa principalmente para primeras opciones o para seleccionar un elemento, pero su función puede cambiar según el contenido que se esté mostrando.

Tecla suave Derecha

La Tecla suave Derecha se usa principalmente para opciones secundarias o un menú de opciones secundarias.

Introducción de texto, números o símbolos

Cuando se le pida que introduzca texto, aparecerá el método de introducción de texto actual encima de la Tecla suave Derecha como **abc, ABC, Sím, 123, Emoticons, word, WORD.** Para cambiar el modo de entrada, oprima la Tecla suave Derecha , use para resaltar una opción, y oprima OK .

Borrar texto o un número introducido

Al introducir texto o números, oprima CLR para borrar el último número, letra o símbolo. Mantenga oprimida CLR para borrar completamente el campo de entrada.

Inicio de una llamada telefónica desde la web móvil

Puede hacer una llamada telefónica desde la web móvil si el sitio que esté usando admite dicha función. La conexión del navegador se da por terminada al iniciar la llamada. Después de terminar la llamada, el teléfono vuelve a la pantalla desde la cual la inició.

Multimedia

El menú Multimedia le permite tomar fotos y grabar vídeo y audio. También sirve como un lugar de almacenamiento para sus imágenes, vídeos y audios.

1. Tomar Foto

Le permite tomar fotos digitales. El teléfono AX8370 ofrece una calidad de fotos mejorada para las tomas en lugares de poca iluminación*.

1. Oprima OK, 4 ghi, 1.
2. Configure el brillo con la tecla direccional, el Zoom** con la tecla direccional, y oprima la Tecla suave Derecha [Opciones] para cambiar otros valores.

* Para activar esta función, los usuarios deben oprimir la tecla Cámara => la Tecla suave Derecha [Opciones] => oprimir la tecla de navegación derecha hasta el menú "Reducción Ruido" y seleccionar Encendido. La configuración predeterminada actual de esta función es "Apagado".

** La función Zoom no está disponible si la Resolución está configurada en 1600 x 1200.

- Las siguientes opciones están disponibles:

RESOLUCIÓN 1600x1200/ 1280x960 / 640x480 / 320x240

DISPARO AUTO Apagado/ 3 Segundos/ 5 Segundos/ 10 Segundos

EQUIL BLANCO
Automático/ Soleado/ Nublado/ Fluorescente/ Brillo

SONIDO DISPA Obturador/ Sin Sonido/ Say "Cheese"/ Ready! 1 2 3

EFECTOS COLOR Normal/ Negativo/ Aqua/ Sepia/ Blanco y Negro

MODO DE NOCHE
Encendido/ Apagado

EXCEPTO OPCIÓN Interna/ Externa

FOTOMETRÍA Promedio/ Mancha/ Mancha Múltiple

REDUCCIÓN RUIDO
Encendido/ Apagado
Activando esta función permite obtener una mejor calidad de foto en las tomas con poca luz.

AVANCE Vista real/ Pantalla llena

CAPTURA Cámara/ Video

3. Tome la foto presionando OK [**FOTO**].

4. Oprima la Tecla suave Izquierda [**Guar**]. La imagen se almacena en Imágenes.

Tome fotos con la tapa cerrada.

1. Con la pantalla LCD frontal desbloqueada, presione la tecla Cámara que se encuentra en el lado derecho del teléfono.

2. Presione la tecla lateral de cámara para tomar una foto. O presione la tecla Rebobinar para salir.

2. Grabar Vídeo

Le permite grabar un mensaje de vídeo con sonido.

1. Oprima OK, 4 ghi, 2 abc.
2. Configure el brillo con la tecla direccional, el Zoom con la tecla direccional, y oprima la Tecla suave Derecha [Opciones] para cambiar los valores:

   GRABACIÓN HORA Para Enviar/ Para Guardar

   EXCEPTO OPCIÓN Interna/ Externa

   EFECTOS COLOR Normal/ Negativo/ Aqua/ Sepia/ Blanco y Negro

   EQUIL BLANCO Automático/ Soleado/ Nublado/ Fluorescente/ Brillo

   CAPTURA Cámara/ Video

3. Oprima OK [**REC**] para empezar a grabar y otra vez para parar.
4. Oprima la Tecla suave Izquierda [**Guar**]. El vídeo grabado se almacena en Vídeo.

Grabe videos con la tapa cerrada.

- Con la pantalla LCD frontal desbloqueada, presione la tecla Cámara, después presione y manténgala presionada.
- Presione la tecla Cámara para iniciar la grabación del video.
- Después de grabar el video, presione la tecla Rebobinar para salir.

3. Grabar Voz

Le permite grabar nuevos sonidos o acceder archivos de sonido.

Cómo grabar un nuevo sonido

1. Oprima OK, 4 ghi, 3 def.
2. Oprima OK para iniciar la grabación y oprima OK **[ALTO]** para terminar.

4. Imágenes

Le permite ver y administrar fotos almacenadas en el teléfono.

1. Oprima OK, 4 ghi, 4 ghi.
2. Resalte una foto con la tecla direccional .
   Opciones desde aquí:

- Presione OK **[VER]** para ver la foto.
- Presione la Tecla suave Izquierda **[Borrar]** para borrarla.
- Oprima la Tecla suave Derecha **[Opciones]** para seleccionar una de las siguientes opciones:

Enviar Mensaje de Foto/ Álbum En Línea/ Vía Bluetooth

Fijar Como Fondo de Pantalla Principal/ Fondo de Pantalla Frontal/ Foto ID

Tomar Foto Activa la función de cámara.

Presentación de Diapositivas Reproduce todas las fotos en una presentación de diapositivas.

Administrar Fotos Le permite borrar, mover, asegurar y abrir múltiples fotos a la mísma vez.

Renombrar Le permite cambiar el nombre de la foto.

***Aseg(Abrir)** Le permite bloquear o desbloquear. Los archivos bloqueados no se pueden borrar accidentalmente.

Imprimir Imprimir vía Bluetooth/ Preferencias de impresión

Info de Arch Nombre/ Fecha/ Hora/ Resolución/ Tamaño

Nota

Algunas opciones no están disponibles para imágenes protegidas por DRM (Administración digital de derechos).

* Sólo aparece cuando la imagen se guarda en el teléfono.

Edición de una Foto

Puede aplicar zoom, recortar y girar las fotos de manera selectiva.

1. Vaya a Imágenes y use la tecla direccional para resaltar una foto.
2. Oprima OK [**Ver**] y luego oprima la Tecla suave Derecha [**Opciones**].
3. Oprima 6 mno [**Editar**].
4. Use la tecla direccional para seleccionar el tipo de edición.

Zoom Girar

Crop

5. Vídeos

Le permite ver vídeos almacenados en el teléfono.

1. Oprima OK, 4 ghi, 5 jkl.
2. Resalte un video con la tecla direccional .
   Opciones desde aquí:

- Presione OK [ESCU] para verlo.
- Presione la Tecla suave Izquierda [Borrar] para borrarlo.
- Oprima la Tecla suave Derecha [Opciones] para seleccionar una de las siguientes opciones:

  ***Enviar** Envía un mensaje de vídeo.

  Grabar Vídeo Activa la función de cámara de video.

  Administrar Vídeos Le permite marcar vídeos para borrarlos, asegurarlos o abrirlos.

  Fijar Como Tapiz Muestra el archivo de vídeo seleccionado como fondo de pantalla del teléfono.

  Renombrar Cambia el nombre al vídeo seleccionado.

  Info de Arch Nombre/ Fecha/ Hora/ Duración/ Tamaño

* Esto no aparecerá para contenido protegido.

Opciones mientras se reproduce un vídeo:

- Teclas de Volumen : Ajusta el volumen.

- Tecla suave Izquierda : Mudo/ No Mudo
- Tecla OK OK : Pausa/ Reproducir
- Tecla Direccional Arriba : Muestra el video con la pantalla completa y en formato horizontal.
- Tecla Direccional Abajo : Parar
- Tecla Direccional Derecha : Avance rápido
- Tecla Direccional Izquierda : Rebobinar

Nota

Oprima la Tecla suave Derecha [**Opciones**] mientras reproduce el vídeo para seleccionar una de las opciones siguientes: **Fijar Como Tapiz/ Info de Arch**

6. Audios

Cómo seleccionar un sonido

1. Oprima OK, 4 ghi, 6 mno.
2. Use la tecla direccional para desplazarse y resaltar un sonido precargado.

   Opciones cuando se resalta un archivo de sonido:

   - Oprima la Tecla suave Izquierda [**Fij como**] para configurar como:

   1 **Timbre**: Fija el timbre seleccionado como timbre predeterminado del teléfono.

   2 abc **Contacto ID**: Desplácese y seleccione el contacto que se identificará con el tono de timbre que seleccionó.

3 def **Sonidos de Alerta:** Oprima la tecla del número correspondiente para uno de los siguientes:
Todo Mensaje/ Mensaje de TXT/ Mensaje de Multimedia/ Mensajes de Voz

- Oprima OK [ESCU].
- Oprima la Tecla suave Derecha [Opciones] para seleccionar.

Enviar/ Álbum En Línea/ Renombrar/ Mover/ Aseg(Abrir)/ Borrar/ Borrar Todo/ Info de Arch

Contactos

El menú Contactos le permite almacenar nombres, números de teléfono y otros tipos de información en la memoria de su teléfono.

Atajo
En el modo de espera, la Tecla suave Derecha **[Contactos]** es un atajo directo a la Lista de Contactos.

1. Nuevo Contacto

Le permite agregar una nueva entrada a su Lista de Contactos.

Nota
Estos pasos crean una entrada nueva de contacto, si desea agregar un número a un Contacto existente, en vez de ello edite la entrada del Contacto.

1. Oprima OK, 5 jkl, 1.

2. Introduzca el nombre y oprima la tecla direccional hacia abajo hasta resaltar el tipo de número de teléfono que desea ingresar.

3. Introduzca la información y presione [OK] **[GRDR]**.

2. Lista de Contactos

Le permite ver su Lista de Contactos.

1. Oprima [OK], [5 jkl], [2 abc].

4. Use la tecla direccional para desplazarse alfabéticamente por sus contactos.

   - Oprima la Tecla suave Derecha **[Opciones]** para seleccionar uno de los siguientes:

     Nuevo Contacto/ Borrar/ Nuevo Mensaje de TXT/ Nuevo Mensaje de Foto/ Nuevo Mensaje de Vídeo/ Nuevo Mensaje de Voz/ Llamada/ Administrar Contactos/ Fijar como (Desasignar) favorito.

   - Oprima la Tecla suave Izquierda **[Corregir]** para editar.

   - Oprima [OK] **[VER]** para ver los detalles de la entrada.

Nota

Use el campo Ir A para acceder rápidamente a una entrada sin necesidad de desplazar a través de toda la lista. Por ejemplo, para ir a la entrada "Veterinario", ingrese la letra V.

3. Favoritos

Le permite añadir entradas de contacto o Grupos a su lista de Favoritos para ver, llamar o enviar mensajes fácilmente.

Atajo

Desde el modo de espera con la tapa abierta, oprimiendo es un atajo a sus Favoritos.

1. Oprima OK, 5 jkl, 3 def.

Sugerencia

Puede agregar hasta 10 contactos y/o grupos de contacto como Favoritos para realizar llamadas, y enviar y revisar mensajes fácilmente.

2. Con el cuadro Añadir resaltado, oprima OK para añadir un Favorito.

3. Seleccione si quiere agregar un favorito de sus Contactos o agregar un Grupo.

4. Use la tecla direccional para desplazarse por los Contactos en orden alfabético y oprima OK [**SUBRY**] para seleccionar hasta 10 entradas.

5. Oprima la Tecla suave Izquierda [**Hecho**]. Al terminar de agregar Contactos a la lista de Favoritos, tendrá las siguientes opciones en el menú Favoritos:

   Tecla suave Izquierda : **Ver**
   Tecla OK OK : **MSJ**
   Tecla suave Derecha : **Opciones**
   Mover Posición/ Quitar/ Quitar Todo

4. Grupos

Le permite ver sus contactos agrupados, agregar un grupo nuevo, cambiar el nombre de un grupo, borrar un grupo o enviar un mensaje a todas las personas que están dentro del grupo seleccionado.

1. Oprima OK, 5 jkl, 4 ghi.

2. Vea un grupo

   Use la tecla direccional para resaltar un grupo y luego oprima OK [VER].

   Agregar un nuevo grupo

   Oprima la Tecla suave Izquierda [Nuevo] para agregar un nuevo grupo a la lista.

Opciones cuando se usa un grupo

Oprima la Tecla suave Derecha [Opciones] para seleccionar uno de los siguientes:

Nuevo Mensaje de TXT / Nuevo Mensaje de Foto / Nuevo Mensaje de Vídeo / Nuevo Mensaje de Voz / Corregir Grupo/ Borrar grupo/ Corregir Miembros/ Fijar (Desasignar) como favorito/ Enviar Tarjeta de Nombre

5. Marcados Rápidos

Le permite ver su lista de Marcados Rápidos o designar Marcados Rápidos para números introducidos en sus contactos.

1. Oprima OK, 5 jkl, 5 jkl.

2. Use la tecla direccional para resaltar la posición de Marcado Rápido o introduzca el número de Marcado Rápido y oprima OK [AJUST].

3. Use la tecla direccional para resaltar el Contacto y oprima OK (Para Contactos con múltiples números, resalte el número que desea para Marcados Rápidos y oprima OK).

4. Oprima OK [Sí]. Aparecerá un mensaje de confirmación.

6. Mi Tarjeta de Nombre

Le permite acceder su información de contacto personal, lo que incluye el nombre, números de teléfono y dirección de correo electrónico en una entrada.

1. Oprima OK, 5 jkl, 6 mno.

2. Oprima OK [CRRGR] para introducir su información de contacto personal.

3. Use la tecla de dirección para desplazarse hasta la información que desea introducir.

4. Introduzca su información según lo necesite y luego oprima OK [GRDR].

Nota
Puede enviar su tarjeta de nombre con la Tecla suave Derecha **[Enviar]**.

Llmdas Rctes

El menú Llamadas Recientes es una lista de los últimos números de teléfono o entradas de contacto de llamadas perdidas, recibidas o marcadas. Se actualiza continuamente, se agregan nuevos números al principio de la lista y las entradas más antiguas se eliminan de la parte inferior de la lista.

1. Llamadas Perdidas

Le permite ver la lista de llamadas perdidas; hasta 90 entradas.

1. Oprima OK, 6 mno, 1 @.
2. Use la tecla direccional para resaltar una entrada, y
   - Oprima OK **[ABRIR]** para ver la entrada.
   - Oprima SEND para llamar al número.
   - Oprima la Tecla suave Derecha **[Opciones]** para seleccionar: **Guardar en contactos (Info de Contacto)/ Borrar/ Asegurar(Abrir)/ Borrar Todo/ Ver Cronómetro**
   - Oprima la Tecla suave Izquierda **[Mensaje]** para seleccionar: **Mensaje de TXT/ Mensaje de Foto/ Mensaje de Vídeo/ Mensaje de Voz**

2. Llamadas Recibidas

Le permite ver la lista de llamadas recibidas; hasta 90 entradas.

1. Oprima OK, 6 mno, 2 abc.

2. Use la tecla direccional para resaltar una entrada, y

- Oprima OK **[ABRIR]** para ver la entrada.
- Oprima SEND para llamar al número.
- Oprima la Tecla suave Derecha [Opciones] para seleccionar: **Guardar Contactos (Info de Contacto)/ Borrar/ Asegurar(Abrir)/ Borrar Todo/ Ver Cronómetro**
- Oprima la Tecla suave Izquierda [Mensaje] para seleccionar: **Mensaje de TXT/ Mensaje de Foto/ Mensaje de Vídeo/ Mensaje de Voz**

3. Llamadas Marcadas

Le permite ver la lista de llamadas marcadas; hasta 90 entradas.

1. Oprima OK, 6 mno, 3 def.

2. Use la tecla direccional para resaltar una entrada, y

- Oprima OK **[ABRIR]** para ver la entrada.
- Oprima SEND para llamar al número.
- Oprima la Tecla suave Derecha [Opciones] para seleccionar: **Guardar en contactos (Info de Contacto)/ Borrar/ Asegurar(Abrir)/ Borrar Todo/ Ver Cronómetro**
- Oprima la Tecla suave Izquierda [Mensaje] para seleccionar:

Mensaje de TXT/ Mensaje de Foto/ Mensaje de Vídeo/ Mensaje de Voz

4. Todas Llamadas

Le permite ver la lista de todas las más recientes llamadas; hasta 270 entradas.

1. Oprima OK, 6 mno, 4 ghi.
2. Use la tecla direccional para resaltar una entrada, y
   - Oprima OK **[ABRIR]** para ver la entrada.
   - Oprima SEND para llamar al número.
   - Oprima la Tecla suave Derecha **[Opciones]** para seleccionar: **Guardar en contactos (Info de Contacto)/ Borrar/ Asegurar(Abrir)/ Borrar Todo/ Ver Cronómetro**
   - Oprima la Tecla suave Izquierda **[Mensaje]** para seleccionar: **Mensaje de TXT/ Mensaje de Foto/ Mensaje de Vídeo/ Mensaje de Voz**

Atajo

Para ver una lista rápida de todas sus llamadas recientes, oprima SEND desde el modo de espera.

5. Ver Cronómetro

Le permite ver la duración de las diferentes tipos de llamadas.

1. Oprima OK, 6 mno, 5 jkl.
2. Use la tecla direccional para resaltar una lista de llamadas.

   Última Llamada/ Todas las Llamadas/ Llamadas Recibidas/ Llamadas Marcadas/ Llamadas Roaming/ Datos

Transmitidos/ Datos Recibidos/ Datos Total/ Último Reajuste/ Total de Llmdas/ Tmpo Vda Contr Dat...

3. Oprima la Tecla suave Izquierda [Reaj] para reajustar el contador resaltado.

4. Reajuste todos los tiempos registrador y contadores oprimiendo la Tecla suave Derecha [Reaj Tod].

Nota

Los contadores Total de Llmdas y Tmpo Vda Contr Dat... no pueden ser reajustados.

Música

El teléfono AX8370 viene equipado con un Reproductor de Música con varias funciones. Le permite transferir canciones almacenadas en la tarjeta de memoria. Para que esta función esté disponible, debe tener música almacenada en su tarjeta de memoria.

Nota

Evite dañar sus oídos

Advertencia: Puede dañar sus oídos si los expone a sonidos fuertes durante periodos de tiempo prolongados. Usted puede adaptarse sobre el tiempo a un sonido de volumen más alto, cual podrá sonar normal, pero puede causar daños a su audición. Por lo tanto, recomendamos que no encienda ni apague el teléfono cerca de su oído. También recomendamos que el volumen de la música y de las llamadas se fijen a un nivel razonable.

1. Última reproducción

Le permite ver las canciones reproducidas recientemente.

1. Oprima OK, 7pqrs, 1.
2. Use la tecla para resaltar las canciones recientemente reproducidas. Luego oprima OK **[ESCU]** para reproducir.

2. Todas las Canciones

1. Oprima OK, 7pqrs, 2abc.
2. Use para resaltar el archivo de música y oprima OK **[ESCU]** para reproducir o la Tecla suave Derecha **[Opciones]** para las siguientes opciones:

Agregar a la Lista/ Borrar/ Información/ Borrar Múltiple (SUBRY/Marcar Todo)

o (cuando se reproduce música)

Aleatoria (Encendido/ Apagado)/ **Repetir** (Repetir Uno/ Repetir Todo/ Repetir Apagado)/ **Información**

3. Lista de Canciones

1. Oprima OK, 7pqrs, 3def.
2. Oprima la Tecla suave Izquierda **[Nuevo]** para crear una lista de reproducción nueva o la Tecla suave Derecha **[Opciones]** para las siguientes opciones:

Crear Nueva Lista de Reproducción/ Importar M3U archivo

4. Artistas

Le permite ver y escuchar su música por artistas.

1. Oprima OK, 7pqrs, 4ghi.
2. Use para resaltar el artista y oprima OK **[VER]** para ver las canciones en su colección por ese artista.

5. Géneros

Le permite ver y escuchar música por género.

1. Oprima OK, 7pqrs, 5jkl.
2. Use para resaltar el género y oprima OK **[VER]** para ver las canciones en su colección por ese género.

6. Álbumes

Le permite ver y escuchar música por álbum.

1. Oprima OK, 7pqrs, 6mno.
2. Use para resaltar el Album y oprima OK para ver las canciones del álbum.

7. Programación de Música

1. Oprima OK, 7pqrs, 7pqrs.

Herramientas

Las herramientas de su teléfono incluyen Comandos de Voz, Reloj Despertador, Calendario, Ez Sugerencia, Cuaderno de Notas, Calculadora, Reloj Mundial, Cronómetro y Almacen Masivo USB.

1. Comandos de Voz

Esta función le proporciona opciones equipada con tecnología AVR (reconocimiento de voz avanzado). Cada opción tiene su información detallada en el teléfono y puede revisarla oprimiendo la Tecla suave Izquierda [**Info**].

1. Oprima OK, 8 tuv, 1.

Acceso y Opciones

- Con la tapa abierta, oprima la tecla Comandos de Voz (ubicada en el lado izquierdo del teléfono).
- Con la tapa cerrada:
  - Si el Bloqueo de Teclas Externas está activado, desbloquee la pantalla al presionar y oprima la tecla Comandos de Voz (en el lado izquierdo del teléfono).
  - Si el Bloqueo de Teclas Externas está desactivado, mantenga oprimida la tecla Comandos de Voz (en el lado izquierdo del teléfono).

Hay ajustes para optimizar la función Comandos de Voz. Siga los pasos anteriores para acceder Comandos de Voz (con la tapa abierta) y oprima la Tecla suave Derecha [Prog].

Confirmar Selecciones **Automático/ Siempre Confirmar/ Nunca Confirmar**

Sensibilidad Controle la sensibilidad como **Más Sensible/ Automático/ Menos Sensible.**

Adaptación de Voz Si el teléfono pide demasiado que usted repita el comando de voz, entrene al teléfono para reconocer sus patrones de la voz. **Entrenar Palabras/ Entrenar Dígitos**

Avisos **Modo/ Reproducción de Audio/ Tiempo de Espera**
Para **Modo**, elija **Avisos/ Lectura + Alertas/ Lectura/ Sólo Tonos.**
Para **Reproducción de Audio**, elija **Altavoz/ Auricular**
Para **Tiempo de Espera**, elija **5 Segundos/ 10 Segundos**

Opciones de los Comandos de Voz

1. Llamar <Nombre o Número>

Diga "Llamar" y luego inicie la llamada simplemente diciendo el número de teléfono o el nombre del Contacto. Hable claramente y diga nombres exactamente como están en su Lista de Contactos. Cuando la entrada de Contacto tiene varios números, puede decir el tipo de nombre y número (por ejemplo, 'Llamar Juan Negocio').

2. Enviar Msj a <Nombre o Número o Grupo>

Diga 'Enviar Mensaje' y el comando le preguntará para el tipo de mensaje. Después de elegir el tipo de mensaje, le preguntará el nombre del contacto, el número o el grupo del contacto. Comenzará automáticamente un mensaje. Si usted dice un comando completo, por ejemplo 'Envíe el Mensaje a Bob', el teléfono le solicitará el tipo de mensaje. Cuando use el comando 'Enviar Mensaje', hable cláramente y diga el nombre, número o grupo exáctamente como lo introdució en su Lista de Contactos.

3. Ir a <Menú>

El comando "Ir a" accede rápidamente a cualquiera de los menús del teléfono directamente (por ejemplo, 'Ir a Calendario') y ofrece indicaciones u opciones adicionales.

4. Verificar <Elemento>

El comando de Verficar permite que usted escuche una gran gama de artículos que incluyen el nivel de la batería, modo del servicio, fuerza de la señal, volumen, llamadas perdidas, mensajes de voz, mensajes, a la hora y a la fecha.

5. Contactos <Nombre>

Puede buscar nombres entre sus contactos (por ejemplo, 'Contactos Juan') y administrar su Lista de Contactos incluyendo crear, borrar y modificar.

Llamar/ Lectura/ Crear Nuevo/ Modificar/ Borrar

6. Remarcar

Permite realizar una llamada al último número en el historial de llamadas.

7. Reproducir

Le permite decir el nombre de una de sus Listas de Reproducción para iniciar reproducción de música.

8. Ayuda

Proporciona información para ayudarle con el uso de los Comandos de Voz.

2. Reloj Despertador

Le permite configurar hasta 10 alarmas. Al momento de la hora de la alarma, una notificación será mostrada en la pantalla LCD y la alarma sonará (si permite su configuración de volumen).

1. Oprima OK, 8 tuv, 2 abc.
2. Oprima la Tecla suave Izquierda [Añadir].
3. Introduzca la información de su alarma, incluyendo:
   - Encender/ Apagar
   - Fijar Tiemp
   - Periodicidad
   - Timbre
4. Use la tecla direccional para resaltar la información que desea configurar y oprima la Tecla suave Izquierda [Ajustar] para ver sus opciones.
5. Oprima OK [GRDR] después de configurar todos los campos de Alarma según lo necesite.

Nota

Puede Posponer (Dormir) o Descartar la alarma mediante las teclas suaves (con la tapa abierta) o las teclas de control de música frontales (con la tapa cerrada).

3. Calendario

Le permite mantener su agenda de manera conveniente y de fácil acceso. Simplemente ingrese sus citas y su teléfono le alertará de ellas con un recordatorio.

1. Oprima OK, 8 tuv, 3 def.
2. Use la tecla direccional para resaltar el día agendado.

   Izquierda : Avanza al día anterior

   Derecha : Avanza al día siguiente

   Arriba : Avanza a la semana anterior

   Abajo : Avanza a la semana siguiente
3. Oprima la Tecla suave Izquierda [**Añadir**].
4. Introduzca un asunto, luego desplácese hacia abajo para fijar las otras configuraciones.
5. Resalte una configuración del calendario y oprima la Tecla suave Izquierda [**Ajustar**]. Para cada evento del Calendario, usted puede ajustar:

   - Fecha de inicio
   - Hora de Comienzo
   - Fecha de Término
   - Hora de Término
   - Repetir
   - Hasta
   - Alerta
   - Tonos
   - Vibrar
6. Use la tecla direccional para resaltar la configuración que desea y oprima OK.
7. Oprima OK [**GRDR**] cuando la información de Calendario está completa.

4. Ez Sugerencia

Le permite calcular rápido y fácilmente las cantidades de las propinas usando el total de la factura, la propina % y el número de personas como variables.

1. Oprima OK, 8 tuv, 4 ghi.
2. Introduzca valores en los campos de variables (Cuenta, Propina(%), Dividir) y los campos de cálculo correspondientes (propina y total por persona) aparecerán automáticamente.
3. Oprima la Tecla suave Izquierda [Reaj] para otro cálculo.

5. Cuaderno de Notas

Le permite leer, agregar, editar y borrar notas para usted mismo.

1. Oprima OK, 8 tuv, 5 jkl.
5. Oprima la Tecla suave Izquierda [**Añadir**] para escribir una nueva nota.
6. Oprima la Tecla suave Izquierda para cambiar el modo de entrada de texto.
7. Después de escribir la nota, oprima OK [**GRDR**] para guardarla.

6. Calculadora

Le permite realizar cálculos matemáticos simples. Puede introducir números de hasta ocho dígitos a la texta posición decimal.

1. Oprima OK, 8 tuv, 6 mno.
2. Introduzca los números para obtener el valor que desea. Para cancelar cualquier número, oprima la Tecla suave Izquierda [**Despejar**].
3. Use la Tecla suave Derecha [**Operadores**] para agregar un paréntesis o potencia entre los números para su cálculo.
4. Use la tecla de dirección para introducir una operación matemática básica y oprima OK [=] para el resultado.

Nota

Para insertar un decimal, oprima * shift.
Para insertar +/-, oprima # space.

7. Reloj Mundial

Le permite determinar la hora actual en otra zona horaria o país.

1. Oprima OK, 8 tuv, 7 pqrs.
2. Oprima la Tecla suave Derecha [**Ciudads**] para ver la lista de ciudades.
3. Resalte una ciudad de la lista y luego oprima OK.
   En la pantalla se verá la ubicación de la ciudad en un mapa mundial.

7. Oprima OK otra vez para ampliar la ciudad y ver los datos de fecha y hora.

Nota

Puede establecer el horario de verano con la Tecla suave Izquierda [**Fije DST**].

8. Cronómetro

Le permite utilizar el teléfono como un cronómetro. Si oprime OK, se iniciará y detendrá el cronómetro. Durante la medición del tiempo, oprima la Tecla suave Izquierda **[Vuelta]** para notar tiempo de múltiples vueltas. Una vez detenida la medición, oprima la Tecla suave Derecha **[Reaj]** para despejar los tiempos. Presione la Tecla suave Derecha **[Registro]** de nuevo para ver los tiempos de vueltas de la previa medición.

1. Oprima OK, 8 tuv, 8 tuv.

9. Almacen Masivo USB

Esta función le permite transferir contenido del teléfono a una computadora con sistema operativo Windows® 7, Windows Vista® o Windows® XP (o viceversa) cuando el teléfono se conecte a la computadora con Windows® 7, Windows Vista® o Windows® XP con un cable USB compatible. No es compatible con el sistema operativo Mac OS o Linux OS. Podrá acceder a este menú sólo cuando haya una tarjeta microSD insertada en el teléfono.

1. Conecte el teléfono a un computadora (usando el cable USB) y oprima PWR END para salir de modo de sincronización de música.

2. Oprima OK, 8 tuv, 9 wxyz.

Programación

1. Volumen Maestro

Le permite configurar los valores de volumen maestro.

1. Oprima OK, 9 wxyz, 1 @.
2. Ajuste el volumen con la tecla direccional y oprima OK **[FIJADO]** para guardar la configuración.

2. Menú de Bluetooth

El AX8370 es compatible con aparatos que admiten los perfiles de auricular, manos libres, acceso telefónico a redes y perfiles de push de objecto para Contactos, eventos de Calendarios, tarjetas de nombre, Estéreo, transferencia de archivos, perfil de acceso a la Lista de Contactos, perfil básico de impresión y perfil básico de imágenes. Puede crear y almacenar 20 emparejamientos dentro del AX8370 y conectarse a un aparato a la vez. El alcance de comunicación aproximado para la tecnología inalámbrica Bluetooth es de hasta 10 metros (30 pies).

Bluetooth® QD ID B015791

Nota

Lea la guía del usuario de cada accesorio del Bluetooth que usted está intentando emparejar con su teléfono porque las instrucciones pueden ser diferentes.

Su teléfono está basado en la especificación Bluetooth, pero no se garantiza que funcione con todos los aparatos habilitados con la tecnología inalámbrica Bluetooth. El teléfono no admite TODOS OBEX de Bluetooth.

Sugerencias

- AURICULAR: Soporta la utilización de un auricular Bluetooth compatible para monovoz.
- MANOS LIBRES: Soporta auriculares Bluetooth, y puede que también soporte otros aparatos Bluetooth compatibles instalados con capacidades de teléfono de altavoz, tales como kits de coche o un aparatos de sala de conferencias.
- ACCESO TELEFÓNICO a REDES: Permite que el teléfono se utilice como módem de datos con un aparato compatible Bluetooth, tales como computadoras portátiles o PDA.
- ESTÉREO: Soporta la entrega de audio estéreo a un aparato compatible Bluetooth.
- ACCESSO A AGENDA TELEFÓNICA: Permite la compartición de su tarjeta de nombre, entradas de agenda telefónica.

Sugerencias

- IMPRESIÓN BÁSICA: Permite la impresión de archivos JPEG en una impresora activada por Bluetooth.
- PUSH de OBJECTO: Permite el envío y la recepción de tarjetas de nombre de contacto, eventos de calendario y foto de JPEG entre aparatos.
- TRANSFERENCIA de ARCHIVOS: Permite la capacidad de enviar y recibir archivos de datos no protegidos a un aparato compatible Bluetooth.
- BÁSICO IMAGEN: Le permite enviar imágenes no protegidas para almacenamiento y impresión.

2.1 Anadir Nuevo Aparato

El emparejamiento es el proceso que permite que el teléfono ubique, establezca y registre una conexión 1-a-1 con el aparato objetivo.

2.1.1 Para emparejar con un nuevo aparato Bluetooth

1. Siga las instrucciones del accesorio de Bluetooth para activar el modo de emparejamiento.
2. Oprima OK, 9 wxyz, 2 abc, 1 @.
3. Lea el mensaje en la pantalla y oprima OK.
4. El aparato aparecerá en el menú Anadir Nuevo Aparato ya que haya sido localizado. Resalte el aparato y oprima OK.
5. El teléfono le pedirá la contraseña. Consulte las instrucciones del accesorio Bluetooth para ver la clave de paso adecuada (habitualmente "0000"- 4 ceros). Introduzca la contraseña y oprima OK.
6. Una vez que el emparejamiento se haya realizado, resalte **Siempre Preguntar** o **Siempre Conectar** y oprima OK para conectarse con el aparato.
7. Una vez conectado, verá el aparato en el menú Bluetooth y aparecerá en su pantalla cuando esté comunicando con el aparato.

2.1.2 Referencia de iconos para agregar nuevo aparato

Cuando se crea la conexión inalámbrica Bluetooth y se encuentran aparatos emparejados, se muestran los iconos siguientes.

- Referencias de iconos cuando se encuentra una conexión inalámbrica Bluetooth (ni conectado ni emparejado).

	Cuando el teléfono AX8370 detecta un aparato de manos libres o un kit para automóvil
	Cuando su teléfono AX8370 detecta un aparato de audio
	Cuando su teléfono AX8370 detecta una PC
	Cuando su teléfono AX8370 detecta un PDA
	Cuando su teléfono AX8370 detecta otro de teléfono
	Cuando su teléfono AX8370 encuentra otros aparatos no definidos

Encender

Le permite activar o desactivar la función Bluetooth.

1. Oprima OK, 9 wxyz, 2 abc.
4. Oprima la Tecla suave Izquierda [Encendido].

Nota

De manera predeterminada, la funcionalidad del Bluetooth de su teléfono está apagada.

Mi Nombre de Teléfono

Le permite ver la información acerca de la funcionalidad Bluetooth y cambiar el nombre del teléfono.

1. Oprima OK, 9 wxyz, 2 abc.
2. Oprima la Tecla suave Derecha [Opciones].
3. Oprima 1 [Mi Info de Dispositivo].
4. Oprima CLR para borrar el nombre existente.
5. Use el teclado para introducir un nuevo nombre personalizado.
6. Oprima OK para guardar y salir.

Modo de Descubrimiento

Le permite configurar si su teléfono puede ser detectado por otros aparatos Bluetooth cercanos.

1. Oprima OK, 9 wxyz, 2 abc.
2. Oprima la Tecla suave Derecha [Opciones].
3. Oprima 2 abc **[Modo de Descubrimiento]**.
4. Use la tecla direccional para resaltar un ajuste y oprima OK.
   Encendida/ Apagado

Nota

Si el Modo de Descubrimiento está en Encendida, otros aparatos Bluetooth cercanos pueden detectar su teléfono.

Perfiles Soportados

Le permite ver perfiles que su teléfono AX8370 puede admitir.

1. Oprima OK, 9 wxyz, 2 abc.
2. Oprima la Tecla suave Derecha [Opciones].
3. Oprima 3 def **[Perfiles Soportados]**.

Acceso Telefónico a Redes

Para iniciar una sesión de red de acceso telefónico:

1. Empareje con el aparato Bluetooth.
2. Vaya al Menú de Bluetooth (**Menú** > **Programación** > **Menú de Bluetooth**), seleccione el aparato y oprima OK.

3. En el menú o la lista de servicios disponibles, seleccione acceso telefónico a redes.

4. Se abrirá el cuadro de diálogo "Conectar a" con cuadros de diálogos para completar datos, como identificador, contraseña y número telefónico.

5. Oprima el botón "Marcar" para iniciar la llamada. Una vez establecida la conexión, pueden comenzar a usar Internet.

Transferencia de archivos

Para iniciar una sesión de transferencia de archivos:

1. Empareje con el aparato.

2. Vaya al Menú de Bluetooth (**Menú** > **Programación** > **Menú de Bluetooth**).

3. Busque el nombre de su teléfono en la lista de aparatos disponibles.

4. En el menú o la lista de servicios disponibles, seleccione el servicio de transferencia de archivos.

5. Aparecerá una ventana separada con la estructura de directorios del teléfono. Ahora podrá transferir archivos hacia y desde el aparato emparejado.

Acceso a agenda telefónica

Para obtener más instrucciones, consulte el manual del aparato de manos libres o del sistema de audio de su auto.

Opciones de Aparatos Emparejados

Las siguientes opciones son disponibles para aparatos emparejados (**Menú** > **Programación** > **Menú de Bluetooth** > Sobresalte una opción y oprima la Tecla suave Derecha [**Opciones**]):

1. Quitar Dispositivo: Quita el aparato de la lista de emparejamiento.
2. Cambiar Nombre de Dispositivo: Puede cambiar el nombre del aparato emparejado.
3. Seguridad Entrante: Permite que usted configure preferencias de seguridad antes de conectar un aparato entrante.
4. Descubrimiento de Servicio: Le permite buscar los servicios que admite el aparato seleccionado.
5. Info de Dispositivo: Muestra la información del aparato.

Notas

Puede apagar la funcionalidad Bluetooth (siga lo siguiente: Menú > Programación > Menú de Bluetooth) y oprimiendo la Tecla suave Izquierda [**Apagado**]. Puede encenderlo oprimiendo la Tecla suave Izquierda [**Encendido**] de nuevo.

3. Programación de Sonidos

Ofrece opciones para personalizar los sonidos del teléfono.

3.1 Disposición fácil

Le permite configurar los niveles de volumen para el teclado, llamadas entrantes y mensajes fácilmente (texto, multimedia y Correo de Voz).

1. Oprima OK, 9 wxyz, 3 def, 1 @.

5. Lea cada descripción, resalte la configuración que desea usar y presione OK [**Fijado**].

3.2 Sonidos de Llamada

Le permite configurar cómo el teléfono lo alertará durante llamadas entrantes.

1. Oprima OK, 9 wxyz, 3 def, 2 abc.

3.2.1 Timbre de Llamada

1. Oprima OK, 9 wxyz, 3 def, 2 abc, 1 @.

2. Use la tecla direccional para resaltar un tono de timbre y oprima OK para guardar el cambio.

Sugerencia

Para oír un tono de timbre antes de establecerlo, oprima la Tecla suave Izquierda izquierda [**Escu**].

3.2.2 Vibrar de Llamada

1. Oprima OK, 9 wxyz, 3 def, 2 abc, 2 abc.
2. Use la tecla direccional para resaltar un ajuste y oprima OK.

   Encendido/ Apagado

3.2.3 Lectura de ID de Llamador

1. Oprima OK, 9 wxyz, 3 def, 2 abc, 3 def.
2. Use la tecla direccional para resaltar un ajuste y oprima OK.

   Sólo Timbre/ ID de llamador + Timbre/ Repetir Nombre

3.2.4 Comprar Tono de Timbras

1. Oprima OK, 9 wxyz, 3 def, 2 abc, 4 ghi.

3.3 Sonidos de Alerta

Le permite seleccionar el tipo de alerta para algunas de las notificaciones del teléfono.

1. Oprima OK, 9 wxyz, 3 def, 3 def.
2. Seleccione **Mensaje de TXT/ Mensaje de Multimedia/ Mensages de Voz/ Timbre de Emergencia/ Llamadas de Perdidas.**
3. Las notificaciones en este menú tienen las opciones: **Tono/ Vibrar/ Recordatorio**

Para Timbre de Emergencia las opciones son: **Alerta/ Vibrar/ Desactivado**

3.4 Volumen de Teclado

Le permite configurar el volumen del teclado.

1. Oprima OK, 9 wxyz, 3 def, 4 ghi.

5. Ajuste el volumen con la tecla direccional y oprima OK **[FIJADO]**.

3.5 Lectura de Dígito Marcado

Le permite configurar la lectura de dígito marcado.

1. Oprima OK, 9 wxyz, 3 def, 5 jkl.

2. Use la tecla direccional para resaltar un ajuste y oprima OK para guardar la configuración.

Encendido/ Apagado

3.6 Alertas de Servicio

Le permite configurar como Encendido o Apagado cualquiera de las cuatro opciones.

1. Oprima OK, 9 wxyz, 3 def, 6 mno.

2. Seleccione una opción de alerta.

IRO Le avisa del estado del servicio celular.
IRO: Indicador de Roaming Mejorado

Sonido de Minutos Le avisa 10 segundos antes del final de cada minuto durante una llamada.

Conexión de Llamada Le avisa cuando la llamada se ha conectado.

Cargar Completado Lo alerta cuando la batería está completamente cargada.

6. Use la tecla direccional para resaltar un ajuste y oprima OK.

   Encendido/ Apagado

3.7 Apagado/Encendido

Le permite configurar el teléfono para que haga sonar un tono cuando el teléfono se enciende y apaga.

1. Oprima OK, 9 wxyz, 3 def, 7 pqrs.
2. Seleccione **Apagado/ Encendido.**
3. Use la tecla direccional para resaltar un ajuste y oprima OK.

   Encendido/ Apagado

3.8 Claridad de Voz

La función Claridad de Voz ajusta la reproducción de volumen de forma automática. Cuando el usuario se mueve a un entorno ruidoso, la función Optimizador de Auriculares aumenta automáticamente el nivel de audio de los auriculares para mejorar la inteligibilidad de la voz.

1. Oprima OK, 9 wxyz, 3 def, 8 tuv.
2. Use la tecla direccional para resaltar un ajuste y oprima OK.

   Encendido/ Apagado

4. Programación de Pantalla

Le permite personalizar la apariencia de la pantalla.

4.1 Disposición fácil

Le permite configurar la apariencia fácilmente.

1. Oprima OK, 9 wxyz, 4 ghi, 1.
2. Personalice las siguientes configuraciones de la pantalla.

- **AVISO PRINCIPAL**

  Introduzca el texto que desea mostrar en la pantalla.

- **LUZ PANT PRINCIPAL**

  Configure la duración de la luz de fondo para la pantalla principal.

  7 Segundos/ 15 Segundos/ 30 Segundos/ Siempre Encendido/ Siempre Apagado

- **LUZ PANT FRONTAL**

  Configure la duración de la luz de fondo para la pantalla frontal.

  7 Segundos/ 15 Segundos/ 30 Segundos

- **TECLADO LUZ PANT**

  Configure la duración de la luz de fondo para el teclado.

  7 Segundos/ 15 Segundos/ 30 Segundos/ Siempre Encendido/ Siempre Apagado

- **FDO PANT PRIN**

  Configure el fondo de pantalla principal.

- **FDO PANT FRNTL**

  Configure el fondo de pantalla frontal.

- **MOSTRAR TEMAS**

  Configure el tema de pantalla del teléfono.
  Vistazo/ Ámbito Resplandor

- **DISEÑO DE MENÚ**

  Configure el diseño del menú principal.
  Lista/ Cuadrícula

- **DÍGITOS de MARCACIÓN**

  Configure el tamaño de fuente de dígito de marcación.
  Pequeña/ Normal/ Grande

- **MENÚ & LISTA**

  Configure el tamaño de fuente de listas y de menú.
  Pequeña/ Normal/ Grande

- **MENSAJE**

  Configure el tamaño de fuente de mensaje.
  Pequeña/ Normal/ Grande

- **RELOJ PRINCIPAL**

  Configure el formato del reloj principal.
  Digital 12 Pequeño/ Análogo Pequeño/ Análogo Grande/ Digital 12 Grande/ Digital 24 Grande/ Doble Ciudad/ Apagado

- **RELOJ DELANTERO**

  Configure el formato del reloj delantero.
  Digital1/ Digital2/ Analógico/ Minimizar/ Apagado

4.2 Aviso

Le permite introducir una frase de hasta 18 caracteres que se muestra en la pantalla LCD.

4.2.1 Aviso Personal

1. Oprima OK, 9 wxyz, 4 ghi, 2 abc, 1 @.
2. Ingrese el texto que desee para el aviso.

Nota
Oprima la tecla direccional para cambiar el color del texto. Use la tecla para seleccionar el color que desee.
Negro/ Blanco/ Amarillo/ Naranja/Rojo/ Marrón/ Azul/ Verde/ Celeste

7. Oprima OK .

4.2.2 Aviso IRO

Si usa el Servicio IRO, el texto IRO se muestra en el aviso.

1. Oprima OK, 9 wxyz, 4 ghi, 2 abc, 2 abc.
6. Use la tecla direccional para resaltar un ajuste y oprima OK.

   Encendido/ Apagado

4.3 Luz de Pantalla

Permite establecer la duración de la luz de fondo de la pantalla frontal, la pantalla principal y el teclado. Cada uno se establece por separado.

1. Oprima OK, 9 wxyz, 4 ghi, 3 def.

2. Resalte un submenú y oprima OK.

Luz de Pantalla Principal/ Luz de Pantalla Frontal/ Luz de Teclado

Luz de Pantalla Principal:
7 Segundos/ 15 Segundos/ 30 Segundos/ Siempre Encendido/ Siempre Apagado

Luz de Pantalla Frontal:
7 Segundos/ 15 Segundos/ 30 Segundos

Luz de Teclado:
7 Segundos/ 15 Segundos/ 30 Segundos/ Siempre Encendido/ Siempre Apagado

4.4 Brillo

Le permite establecer los niveles de brillo de la luz de fondo.

1. Oprima OK, 9 wxyz, 4 ghi, 4 ghi.

5. Use la tecla direccional para resaltar un ajuste y oprima OK.

4.5 Fondo de Pantalla

Permite que usted elija la clase de fondo que se mostrará en la pantalla LCD del teléfono en el modo de espera.

1. Oprima OK, 9 wxyz, 4 ghi, 5 jkl.

2. Resalte un submenú y oprima OK.

1. **Fondo de Pantalla Principal**
   Mis Fotos/ Mis Vídeos/ Animaciones Divertidas/ Presentación de Diapositivas
2. **Fondo de Pantalla Frontal**
   Mis Fotos/ Mis Vídeos
3. **Comprar Papel Tapiz**

3. Seleccione entre las pantallas disponibles y oprima OK.

4.6 Mostrar Temas

Permite elegir el esquema de colores que utiliza el fondo de la pantalla LCD principal.

1. Oprima OK, 9 wxyz, 4 ghi, 6 mno.
2. Use la tecla direccional para resaltar un ajuste y oprima OK.

   Vistazo/ Ámbito Resplandor

Nota

Oprima la Tecla suave Izquierda [**Avance**] para ver los diferentes temas.

4.7 Diseño de Menú

Le permite configurar la apariencia del Menú Principal.

1. Oprima OK, 9 wxyz, 4 ghi, 7 pqrs.
2. Use la tecla direccional para resaltar un ajuste y oprima OK.

   Lista/ Cuadrícula

Nota

Esta Guía del usuario da instrucciones de navegación con el ajuste de Diseño de Menú predeterminado "Lista". Si otro ajuste se establece, navegando por los menús del teléfono podrá ser differente.

Nota

Oprima la Tecla suave Izquierda [**Avance**] para ver los diferentes Diseños de Menú.

4.8 Tipo de fuente

Permite configurar el tipo de fuente.

1. Oprima OK, 9 wxyz, 4 ghi, 8 tuv.
2. Use la tecla direccional para resaltar un ajuste y oprima OK.

   LG Gothic/ LG Secret/ LG Mint

Nota

Oprima la Tecla suave Izquierda [**Avance**] para ver los diferentes Tipos de Fuente.

4.9 Tamaño de Fuente

Permite establecer el tamaño de la fuente para las opciones: Dígitos de Marcación, Menú & Lista y Mensaje. Ademas, puede cambiar (con Cam tmñ tcl volumen) el tamaño de fuente de unas funciones usando las teclas laterales de volumen. Esta configuración es útil para aquellas personas que necesitan mostrar el texto en un tamaño más grande rápidamente.

1. Oprima OK, 9 wxyz, 4 ghi, 9 wxyz.
2. Use la tecla direccional para seleccionar **Dígitos de Marcación/ Menú & Lista/ Mensaje/ Cam tmñ tcl volumen**

3. Use la tecla de dirección para resaltar un ajuste, y luego oprima OK [**FIJADO**].

   - **Dígitos de Marcación**: Normal/ Grande/ Pequeña
   - **Menú & Lista**: Normal/ Grande/ Pequeña
   - **Mensaje**: Normal/ Grande/ Pequeña
   - **Cam tmñtcl volumen**: Encendido/ Apagado

Nota

Oprima la Tecla suave Izquierda [**Avance**] para ver el tamaño de la fuente seleccionada.

4.0 Formato de Reloj

Le permite elegir el tipo de reloj que se mostrará en la pantalla LCD principal y frontal.

1. Oprima OK, 9 wxyz, 4 ghi, 0 next.
2. Resalte un submenú y oprima OK.

Reloj Principal/ Reloj Delantero

1. **Reloj Principal**
   Digital 12 Pequeño/ Análogo Pequeño/ Análogo Grande/ Digital 12 Grande/ Digital 24 Grande/ Doble Ciudad/ Apagado
2. **Reloj Delantero**
   Digital1/ Digital2/ Analógico/ Minimizar/ Apagado

3. Use la tecla direccional para resaltar un ajuste y luego oprima OK.

Nota

Oprima la Tecla suave Izquierda [**Avance**] para ver las opciones. Mientras vea, puede cambiar el color con la Tecla suave Derecha [**Color**]. (Principal : Análogo Pequeño, Digital 12 Grande Delantero : Digital1, Digital2, Minimizar)

5. Programación de Teléfono

El menú Programación de Teléfono le permite designar ajustes específicos para personalizar cómo usar su teléfono.

5.1 Modo Avión

Si activa el Modo Avión, se desactivarán todas las comunicaciones inalámbricas.

1. Oprima OK, 9 wxyz, 5 jkl, 1.
2. Use la tecla direccional para resaltar un ajuste y oprima OK.

Encendido/ Apagado

5.2 Comandos de Voz

1. Oprima OK, 9 wxyz, 5 jkl, 2 abc.

2. Resalte un submenú de Comandos de Voz y oprima OK.

   Confirmar Selecciones/ Sensibilidad/ Adaptación de Voz/ Avisos

3. Use la tecla direccional para resaltar un ajuste y presione OK.

   Confirmar Selecciones Automático/Siempre Confirmar/Nunca Confirmar

   Sensibilidad Más Sensible/Automático/Menos Sensible

   Adaptación de Voz Entrenar Palabras/Entrenar Dígitos

   Avisos Modo/Reproducción de Audio/Tiempo de Espera
   Para Modo, establezca Avisos/ Lectura + Alertas/ Lectura/ Sólo Tonos.
   Para Reproducción de Audio, establezca Altavoz/Auricular.
   Para Tiempo de Espera, establezca 5 Segundos o 10 Segundos.

5.3 Idioma

Le permite configurar la función bilingüe según su preferencia. Elija entre English y Español.

1. Oprima OK, 9 wxyz, 5 jkl, 3 def.

2. Use la tecla direccional para resaltar un ajuste y oprima OK.

   English/ Español

5.4 Ubicación

Le permite configurar el modo GPS (Sistema de posicionamiento global: sistema de información de la ubicación asistido por satélite).

1. Oprima OK, 9 wxyz, 5 jkl, 4 ghi.
2. Use la tecla direccional para resaltar un ajuste y oprima OK.

Ubicación Encendido/ Sólo E911

Notas

- Las señales de satélite GPS no siempre se reciben a través del teléfono, especialmente bajo condiciones atmosféricas o medioambientales adversas, en recintos cerrados, etc.
- Cuando la opción de Programación de Ubicación que se encuentra en el menú de Seguridad está activada, se requiere el código de bloqueo/desbloqueo para que usted abra el menú de la ubicación. El código usualmente son los 4 dígitos de código de su número de teléfono, el mismo que usted utiliza como su código de bloqueo del teléfono.
- Cuando está en Modo Avión, los servicios que admiten la función Ubicación activada (como Chaperone) no tendrán acceso a su información y datos GPS.

5.5 País Actual

El menú 'Pais Actual' le permite ajustar las configuraciones del teléfono al pais donde se ubique actualmente.

Nota

La configuración de País Actual no se puede cambiar después de establecerla por la primera vez al menos que el cambio de ubicación sea actual.

1. Oprima OK, 9 wxyz, 5 jkl, 5 jkl.
2. Use la tecla direccional para resaltar una ciudad y oprima OK.

5.6 Seguridad

El menú Seguridad le permite asegurar el teléfono electrónicamente.

1. Oprima OK, 9 wxyz, 5 jkl, 6 mno.

5. Introduzca el código de bloqueo de cuatro dígitos. El código de bloqueo es los últimos 4 dígitos de su número de teléfono.

   El código es los últimos 4 dígitos. de su MEID si su número de teléfono móvil no está configurado.

5.6.1 Editar Códigos

Le permite introducir un nuevo código de bloqueo de cuatro dígitos.

1. Oprima OK, 9 wxyz, 5 jkl, 6 mno.
2. Introduzca el código de bloqueo de cuatro dígitos.
3. Oprima 1 **[Editar Códigos].**
4. Seleccione Sólo Teléfono o Llamadas & Servicios.
5. Introduzca el nuevo código de bloqueo de cuatro dígitos.
6. Para confirmar, se le pedirá que introduzca otra vez el nuevo código de bloqueo.

5.6.2 Restricciones

Le permite restringir la configuración de Ubicación, Llamadas, Mensajes, ó Modem de Conexión Telefónica.

1. Oprima OK, 9 wxyz, 5 jkl, 6 mno.
2. Introduzca el código de bloqueo de cuatro dígitos.
3. Oprima 2 abc **[Restricciones].**
4. Introduzca el código servicio de cuatro dígitos.
5. Resalte un menú de restricciones y oprima OK.

   Programación de Ubicación/ Llamadas/ Mensajes/ Módem de Conexión Telefónica

6. Use la tecla direccional para resaltar la restricción y oprima OK.

Programación de Ubicación : Configuración de Bloquear/ Configuración de Desbloquear

Llamadas : Llamadas Entrantes Permitir Todas/ Sólo de Contactos/ Bloquear Todas

Llamadas : Llamadas Salientes Permitir Todas/ Sólo de Contactos/ Bloquear Todas

Mensajes : Mensajes Entrante Permitir Todas/ Bloquear Todas

Mensajes : Mensajes Saliente Permitir Todas/ Bloquear Todas

Módem de Conexión Telefónica : Permitir Todas/ Bloquear Todas

5.6.3 Programación de Bloqueo de Teléfono

Evita el uso no autorizado de su teléfono. Una vez que el teléfono está bloqueado, estará en modo restringido hasta que se introduzca el código de bloqueo. Puede recibir llamadas de teléfono y seguir haciendo llamadas de emergencia. Puede modificar el código de bloqueo con el submenú Editar Códigos en el menú Seguridad.

1. Oprima OK, 9 wxyz, 5 jkl, 6 mno.
2. Introduzca el código de bloqueo de cuatro dígitos.

3. Oprima 3 def **[Programación de Bloqueo de Teléfono]**.

4. Resalte una opción y oprima OK.

   Desbloqueado El teléfono sigue desbloqueado hasta que lo bloquee manualmente.

   Al Encender El Teléfono El teléfono se bloquea cuando se enciende.

5.6.4 Bloquear Teléfono Ahora

1. Oprima OK, 9 wxyz, 5 jkl, 6 mno.

5. Introduzca el código de bloqueo de cuatro dígitos.

6. Oprima 4 ghi **[Bloquear Teléfono Ahora]**.

5.6.5 Restablecer Implícito

Le permite restaurar su teléfono a la configuración predeterminada de fábrica.

1. Oprima OK, 9 wxyz, 5 jkl, 6 mno.

2. Introduzca el código de bloqueo de cuatro dígitos.

3. Oprima 5 jkl **[Restablecer Implícito]**.

4. Oprima OK después de leer el mensaje de advertencia.

5. Seleccione Revertir presionando OK.

   Aparece brevemente un mensaje de confirmación antes de que el teléfono se restaure.

5.7 Bloqueo de Teclas Externas

Las teclas externas quedan bloqueadas cuando el bloqueo de teclas está activado. Para desbloquearlas, presione la tecla Reproducir/Pausar ▶II.

1. Oprima OK, 9 wxyz, 5 jkl, 7 pqrs.
2. Use la tecla direccional para resaltar un ajuste y oprima OK.

   Encendido/ Apagado

5.8 Selección de Sistema

Le permite configurar el entorno de administración del teléfono. Deje esta configuración en el ajuste predeterminado a menos que desee alterar la selección del sistema por instrucciones de su proveedor de servicio.

1. Oprima OK, 9 wxyz, 5 jkl, 8 tuv.
2. Use la tecla direccional para resaltar un ajuste y oprima OK.

   Sólo Base/ Automático A/ Automático B

Las opciones de ajustes Automáticas son dependiente del PRL.

5.9 Seleccionar NAM

Le permite seleccionar el NAM (módulo de asignación de número) del teléfono si el teléfono está registrado con varios proveedores de servicio.

1. Oprima OK, 9 wxyz, 5 jkl, 9 wxyz.
2. Use la tecla direccional para resaltar un ajuste y oprima OK.

   NAM1/ NAM2

6. Programación de Llamada

El menú Programación de Llamada le permite designar cómo manejará el teléfono las llamadas entrantes y salientes.

6.1 Opciones de Contestar

Le permite determinar cómo manejar una llamada entrante.

1. Oprima OK, 9 wxyz, 6 mno, 1.
5. Use la tecla direccional para marcar los ajustes que desea usar y oprima OK.

   Al Abrirlo/ Cualquier Tecla/ Auto con Manos libres

6. Oprima la Tecla suave Izquierda [**Hecho**] cuando haya marcado los ajustes deseados.

Nota

La opción Auto con Manos libres está disponible sólamente cuando hay aparato Manos Libres conectado con su teléfono.

6.2 Utilizar Altavoz Cerrado

Si activada, esta función le permite continuar con una llamada al cerrar la tapa, si primero oprima el botón del altavoz. Si selecciona Apagado, la llamada terminará cuando cierre la tapa.

1. Oprima OK, 9 wxyz, 6 mno, 2 abc.
2. Use la tecla direccional para resaltar un ajuste y oprima OK.

   Encendido/ Apagado

6.3 Reintentar Automáticamente

Le permite fijar cuánto tiempo espera el teléfono antes de remarcar automáticamente un número cuando no se conecta una llamada.

1. Oprima OK, 9 wxyz, 6 mno, 3 def.
2. Use la tecla direccional para resaltar un ajuste y oprima OK.

   Desactivado/ Cada 10 Segundos/ Cada 30 Segundos/ Cada 60 Segundos

6.4 Modo TTY

Le permite conectar un equipo TTY (para personas con problemas de audición) para comunicarse con personas que también lo usen. Un teléfono con compatibilidad TTY puede traducir caracteres escritos a voz. La voz también puede traducirse en caracteres y mostrarse en el TTY.

1. Oprima OK, 9 wxyz, 6 mno, 4 ghi.

   Aparece un mensaje de explicación.

2. Oprima OK para continuar.

3. Use la tecla direccional para resaltar un ajuste y oprima OK.

   TTY Completo/ TTY + Charla/ TTY + Oír/ TTY Apagado

TTY Completo: Los usuarios que no pueden hablar ni oír envían y reciben mensajes de texto por medio de un equipo de TTY.

TTY + Charla: Los usuarios que pueden hablar pero no oír reciben un mensaje de texto y envían voz por medio de un equipo de TTY.

TTY + Oír: Los usuarios que pueden oír pero no hablar envían un mensaje de texto y reciben voz por medio de un equipo de TTY.

TTY Apagada: Los usuarios envían y reciben sin tener equipo TTY.

Conexión de un equipo TTY y un teléfono

1. Conecte un cable de TTY a la conexión TTY del teléfono (Conexión TTY situada en el mismo sito que el conector para auriculares de manos libres).

2. Entre al menú del teléfono y configure al modo de TTY deseado.

3. Después de establecer un modo de TTY, compruebe la pantalla de LCD del teléfono para confirmar que esté presente el icono de TTY.

4. Conecte el equipo de TTY a la fuente de alimentación y enciéndalo.

5. Inicie una conexión de teléfono con el número deseado.

6. Al establecerse la conexión, use el equipo TTY para escribir y enviar un mensaje de texto o enviar voz.

7. El mensaje de voz o de texto del lado del destinatario se muestra en la pantalla del equipo TTY.

6.5 Marc Oprimiendo 1 Botón

Le permite iniciar una llamada de Marcado Rápido manteniendo oprimido el dígito de Marcado Rápido. Si se configura como Apagado, los números de Marcado Rápido designados en sus Contactos no funcionarán.

1. Oprima OK, 9 wxyz, 6 mno, 5 jkl.

2. Use la tecla direccional para resaltar un ajuste y oprima OK.

Encendido/ Apagado

6.6 Privacidad de Voz

Le permite configurar la función de Privacidad de Voz para las llamadas CDMA. CDMA ofrece privacidad de voz inherente. Compruebe la disponibilidad con su proveedor de servicio.

1. Oprima OK, 9 wxyz, 6 mno, 6 mno.
2. Use la tecla direccional para resaltar un ajuste y oprima OK.

   Encendido/ Apagado

6.7 Tonos DTMF

Le permite configurar los tonos DTMF.

1. Oprima OK, 9 wxyz, 6 mno, 7 pqrs.
2. Use la tecla direccional para resaltar un ajuste y oprima OK.

   Normal/ Largo

6.8 Marcación Asistida

Permite realizar llamadas internacionales fácilmente mientras utiliza el servicio de roaming en otro país. Consulte con su proveedor de servicio para detalles.

1. Oprima OK, 9 wxyz, 6 mno, 8 tuv.
2. Use la tecla direccional resaltar **Marcación asistida/ País referencia**.
3. Seleccione el país de referencia (resalte el campo y oprima la Tecla suave Izquierda [–] **[Ajustar]** para seleccionar un país).

6.9 Búsqueda de Marcación

Esta función permite que el teléfono muestre Contactos cuyos nombres coinciden con las teclas usadas al ingresar dígitos de marcación. Por ejemplo, contactos cuyos nombres empiezan con 'G, H, I' aparecerán cuando oprime la tecla 4 ghi.

1. Oprima OK, 9 wxyz, 6 mno, 9 wxyz.
2. Use la tecla direccional para resaltar un ajuste y oprima OK.

Encendido/ Apagado

7. Memoria

Le permite revisar la memoria interna de su teléfono AX8370 así como la memoria externa de la microSD. El teléfono AX8370 puede tener acceso a los tipos siguientes de archivo almacenados en la tarjeta microSD extraíble.

Fotos: png, jpg, bmp, gif

Sonidos: mid, qcp (se puede usar como tono de timbre)

Videos: 3gp, 3g2, MP4

Música: wma, mp3, aac & aac+ no protegidos

Algunas de las restricciones que se aplican:

	Almacenar en **AX8370**	Almacenar en tarjeta microSD	Transf. de PC a teléfono a través de tarjeta	Transf. de tarjeta a teléfono a través de PC
Tonos de timbres	◆			
Sonido	◆	◆	◆	◆
Imagen/ Vídeo Descargado	◆			
Imagen/ Video (generado por el usuario o recibidos a través de MMS)	◆	◆	◆	◆

7.1 Opciones de Memoria

Le permite designar si desea usar la memoria de su teléfono o una memoria externa (tarjeta de memoria) para guardar sus archivos.

1. Oprima OK, 9 wxyz, 7 pqrs, 1 @.
2. Use la tecla direccional para resaltar el tipo de archivo y oprima OK.

   Fotos/ Vídeos/ Sonidos/ Timbres

3. Use la tecla direccional para resaltar una ubicación de almacenamiento y luego presione OK.

   Memoria del Teléfono/ Memoria de la Tarjeta

7.2 Memoria del Teléfono

Muestra la información de memoria almacenada en su teléfono.

1. Oprima OK, 9 wxyz, 7 pqrs, 2 abc.

2. Use la tecla direccional para resaltar el tipo de almacenamiento de archivos en el teléfono AX8370 y luego oprima OK para ver la memoria utilizada.

Uso de la Memoria/ Mis Fotos/ Mis Vídeos/ Mis Timbres/ Mis Sonidos/ Mis Contactos/ Mover Todo a la Tarjeta

7.3 Memoria de la Tarjeta

Muestra la información de memoria almacenada en la tarjeta.

1. Oprima OK, 9 wxyz, 7 pqrs, 3 def.

2. Use la tecla direccional para resaltar el tipo de almacenamiento de archivos en la tarjeta de memoria y luego presione OK.

Uso de la Memoria/ Mis Fotos/ Mis Vídeos/ Mis Timbres/ Mis Músicas/ Mis Sonidos/ Mis Contactos/ Mover Todo al Teléfono

Notas

La opción Uso de la Memoria muestra la memoria total usada y la memoria adicional disponible para guardar.

No instale ni quite la tarjeta microSD cuando esté reproduciendo, borrando o descargando Fotos/Vídeos/Música/ Sonidos.

8. Información de Teléfono

Permite ver información específica sobre su teléfono y software.

8.1 Mi Número

Le permite ver su número de teléfono.

1. Oprima OK, 9 wxyz, 8 tuv, 1 @.

8.2 Versión SW/HW

Le permite ver las versiones de las aplicaciones tal cómo SW, PRL, IRO, Browser, AVR, EMS, MMS, Bluetooth, MSUI, HW y ESN.

1. Oprima OK, 9 wxyz, 8 tuv, 2 abc.

8.3 Glosario de Iconos

Le permite ver todos los iconos y sus significados.

1. Oprima OK, 9 wxyz, 8 tuv, 3 def.

9. Asistente de Programación

1. Oprima OK, 9 wxyz, 9 wxyz.
2. Oprima la tecla direccional para resaltar un ajuste y luego oprima OK [**FIJADO**].

Nota

Si no desea cambiar la configuración, oprima la Tecla suave Izquierda [**Saltar**] para pasar a la siguiente configuración.

1. INFO REDIMENS FUENTE

Permite utilizar las teclas laterales arriba/abajo para ajustar el tamaño de la fuente en la pantalla.

2. CAMB TMÑ TCL VOLUMEN

Seleccione si desea utilizar teclas de volumen para ajustar el tamaño de fuentes.

3. SONIDOS de LLAMADA

Seleccione un perfil de tono de llamada. Las opciones son:
Sólo Timbre/ Sólo Vibrar/ Timbre y Vibrar/ Ser siloncioso
Si selecciona una configuración de timbre, se le pedirá el tono de timbre.

4. MOSTRAR TEMAS

Seleccione el tema de pantalla de su teléfono.
Vistazo/ Ámbito Resplandor

5. DISEÑO DE MENÚ

Seleccione el diseño del menú principal.
Lista/ Cuadrícula

6. RELOJ PRINCIPAL

Seleccione el formato del reloj principal.
Digital 12 Pequeño/ Análogo Pequeño/ Análogo Grande/ Digital 12 Grande/ Digital 24 Grande/ Doble Ciudad/ Apagado

7. RELOJ DELANTERO

Seleccione el formato del reloj delantero.

Digital1/ Digital2/ Analógico/ Minimizar/ Apagado

0. Alltel Shop & Web

0.1. Alltel Shop

0.1.1 Aviso

1. Oprima OK, 9 wxyz, 0 next, 1 @, 1 @.
2. Use la tecla direccional para resaltar el tipo de archivo y oprima OK.

   Para Empezar/ Nada

0.2 Alltel Web

0.2.1 Notificación de Mensaje

1. Oprima OK, 9 wxyz, 0 next, 2 abc, 1 @.
2. Use la tecla direccional para resaltar el tipo de archivo y oprima OK.

   Automático/ Preguntar

0.2.2 Aviso

1. Oprima OK, 9 wxyz, 0 next, 2 abc, 2 abc.
2. Use la tecla direccional para resaltar el tipo de archivo y oprima OK.

   Para Empezar/ Nada

Solución de problemas

Esta sección enumera algunos problemas que podría encontrar al utilizar el teléfono. Algunos problemas requieren que llame a su proveedor de servicios, pero en la mayoría de los casos, puede corregirlos usted mismo.

Síntoma	Causas posibles	Medidas correctivas posibles
No hay conexión a la red.	La señal es débil o está fuera de la red del proveedor.	Colóquese cerca de una ventana o un espacio abierto. Compruebe la cobertura del proveedor de servicios.
Los códigos no coinciden.	Cuando desee cambiar un código de seguridad, debe introducirlo de nuevo para confirmarlo. Los dos códigos que ha introducido no coinciden.	Póngase en contacto con su proveedor de servicios.
No se puede configurar la función.	No admitido por el proveedor de servicios o registro necesario.	Póngase en contacto con su proveedor de servicios.

Solución de problemas

Síntoma	Causas posibles	Medidas correctivas posibles
Llamadas no disponibles.	Error de marcación.	Compruebe el número marcado y la fuerza de la señal.
	Se alcanzó el límite de servicio.	Póngase en contacto con su proveedor de servicios.
No se puede encender el teléfono.	La tecla de encender y apagar se ha oprimido muy rápidamente.	Oprima la tecla de encender y apagar por lo mínimo de dos segundos.
	Batería agotada.	Cargue la batería. Compruebe el indicador de carga de la pantalla.
	Contactos de la batería sucios.	Limpie los contactos.
Error al cargar.	Batería totalmente agotada.	Cargue la batería.
	Problema de contacto.	Compruebe la fuente de alimentación y la conexión del teléfono. Verifique los contactos de la batería y límpielos si es necesario.
	Sin alimentación eléctrica.	Enchúfelo en otro enchufe o compruebe que hay suministro eléctrico.
	Cargador defectuoso.	Compruebe con otro cargador.
	Cargador equivocado.	Sólo utilice accesorios de LG originales.
	Batería defectuosa.	Sustituya la batería.

Seguridad

Información de seguridad de la TIA

Lo que sigue es la Información completa de seguridad de la TIA (Asociación de la Industria de las Telecomunicaciones) sobre teléfonos inalámbricos de mano.

Exposición a las señales de radiofrecuencia

Su teléfono celular de mano inalámbrico es un transmisor y receptor de radio de baja potencia. Cuando está encendido, recibe y también envía señales de radiofrecuencia (RF).

En agosto de 1996, la Comisión Federal de Comunicaciones (FCC) de EE.UU. adoptó lineamientos de exposición a RF con niveles de seguridad para teléfonos inalámbricos de mano. Esos lineamientos corresponden a la norma de seguridad establecida previamente por organismos de estándares tanto de EE.UU. como internacionales:

ANSI C95.1 (1992) *

NCRP Report 86 (1986)

ICNIRP (1996)

* Instituto de Estándares Nacional Estadounidense, Consejo Nacional de Protección contra la Radiación y Mediciones, Comisión Internacional de Protección de Radiación no Ionizante. Estos estándares se basaron en evaluaciones amplias y periódicas de la literatura científica relevante. Por ejemplo, más de 120 científicos, ingenieros y médicos de universidades, dependencias gubernamentales de salud y de la industria revisaron las investigaciones realizadas para desarrollar el estándar ANSI (C95.1).

El diseño de su teléfono cumple los lineamientos de la FCC (y esas normas internacionales).

Cuidado de la antena

Utilice solamente la antena incluida o una antena de reemplazo aprobada. Las antenas, modificaciones o accesorios no autorizados pueden dañar el teléfono y violar los reglamentos de la FCC.

Funcionamiento del teléfono

POSICIÓN NORMAL: Sostenga el teléfono como cualquier otro teléfono con la antena apuntando hacia arriba por sobre su hombro.

Sugerencias para un funcionamiento más eficiente

Para que su teléfono funcione con la máxima eficiencia:

No toque la antena innecesariamente cuando esté usando el teléfono. El contacto con la antena afecta la calidad de la llamada y puede ocasionar que el teléfono funcione a un nivel de potencia mayor que el que necesitaría de otro modo.

Manejo

Compruebe las leyes y reglamentos referidos al uso de teléfonos inalámbricos en las áreas donde usted maneja y cúmplalas siempre. Igualmente, si va a usar el teléfono mientras maneja, por favor tenga presente lo siguiente:

- Preste toda su atención a conducir: manejar con seguridad es su primera responsabilidad;
- Use la operación a manos libres, si la tiene;

- Salga del camino y estaciónese antes de hacer o recibir una llamada si las condiciones de manejo o la ley así lo demandan.

Dispositivos electrónicos

La mayoría del equipo electrónico moderno está blindado contra las señales de RF. Sin embargo, algunos equipos electrónicos pueden no estar blindados contra las señales de RF de su teléfono inalámbrico.

Marcapasos

La Asociación de Fabricantes de la Industria Médica recomienda una separación mínima de quince (15) centímetros o seis (6) pulgadas entre el teléfono inalámbrico de mano y un marcapasos para evitar la posible interferencia con éste. Estas recomendaciones son coherentes con las investigaciones independientes y las recomendaciones de Investigación en tecnología inalámbrica.

Las personas con marcapasos:

- SIEMPRE deben mantener el teléfono a más de quince centímetros (seis pulgadas) del marcapasos cuando el teléfono esté encendido;
- No deben llevar el teléfono en un bolsillo del pecho;
- Deben usar la oreja opuesta al marcapasos para reducir al mínimo la posibilidad de interferencia;
- Deben apagar el teléfono de inmediato si tienen motivo para sospechar que está ocurriendo una interferencia.

Aparatos para la sordera

Algunos teléfonos inalámbricos digitales pueden interferir con algunos aparatos para la sordera. En caso de presentarse tal interferencia, es recomendable que consulte con su proveedor de servicio (o llame a la línea de servicio al cliente para comentar las opciones a su alcance).

Otros dispositivos médicos

Si usa cualquier otro dispositivo médico personal, consulte al fabricante de dicho dispositivo para saber si está adecuadamente blindado contra la energía de RF externa. Su médico puede ayudarle a obtener esta información.

Centros de atención médica

Apague el teléfono cuando esté en instalaciones de atención médica en las que haya letreros que así lo indiquen. Los hospitales o las instalaciones de atención médica pueden emplear equipos que podrían ser sensible a la energía de RF externa.

Vehículos

Las señales de RF pueden afectar a los sistemas electrónicos mal instalados o blindados de manera inadecuada en los vehículos automotores. Pregunte al fabricante o a su representante respecto de su vehículo. También debe consultar al fabricante de cualquier equipo que haya añadido a su vehículo.

Instalaciones con letreros

Apague el teléfono en cualquier instalación donde así lo exijan los letreros de aviso.

Aeronaves

Los reglamentos de la FCC prohíben el uso del teléfono en el aire. Apague el teléfono antes de abordar una aeronave.

Áreas de explosivos

Para evitar la interferencia en zonas donde se realicen explosiones, apague el teléfono cuando esté en estos sitios o en áreas con letreros que indiquen: "Apague los radios de dos vías". Obedezca todos los letreros e instrucciones.

Atmósfera potencialmente explosiva

Apague el teléfono cuando esté en un área con una atmósfera potencialmente explosiva y obedezca todos los letreros e instrucciones. Las chispas en dichas áreas pueden causar una explosión o un incendio que den como resultado lesiones personales o incluso la muerte. Las áreas con una atmósfera potencialmente explosiva están claramente marcadas con frecuencia, pero no siempre. Entre las áreas potenciales tenemos: las áreas de abastecimiento de combustible (como las gasolineras), bajo cubierta en barcos, instalaciones de almacenamiento o transferencia de combustible o sustancias químicas, vehículos que usen gas de petróleo licuado (como propano o butano), áreas en las que el aire contenga sustancias químicas o partículas (como granos, polvo o polvo metálico) y cualquier otra área en la que normalmente sería recomendable que apagara el motor de su vehículo.

Para vehículos equipados con bolsas de aire

Una bolsa de aire se infla con gran fuerza. NO coloque objetos, incluido el equipo inalámbrico, ya sea instalado o portátil, en el área que está sobre la bolsa de aire o en el área donde se despliega. Si el equipo inalámbrico del interior del vehículo está mal instalado y se infla la bolsa de aire, pueden producirse graves lesiones.

Información de seguridad

Lea y atienda la información siguiente para el uso seguro y adecuado de su teléfono y para evitar cualquier daño. Igualmente, mantenga la guía del usuario en un sitio accesible en todo momento después de leerla.

¡Precaución! *Violación de las instrucciones puede ocasionar daños leves o graves al producto.*

Seguridad del cargador y del adaptador

- El cargador y el adaptador stán diseñados sólo para ser usados bajo techo.
- Intro duzca el cargador de baterías verticalmente en el enchufe eléctrico de pared.
- Use el adaptador correcto para su teléfono al usar el cargador de baterías en el extranjero.
- Únicamente use el cargador de baterías aprobado. En caso contrario, esto podría dar como resultado graves daños al teléfono.

Información y cuidado de la batería

- Deshágase de la batería correctamente o llévela con su proveedor de servicios inalábricos para que sea reciclada.
- La batería no necesita estar totalmente descargada para cargarse.
- Use únicamente cargadores aprobados por LG que sean específicamente para el modelo de su teléfono, ya que están diseñados para maximizar la vida útil de la batería.
- No desarme la batería ni le provoque un corto circuito.
- Mantenga limpios los contactos de metal de la batería.

- Reemplace la batería cuando ya no tenga un desempeño aceptable. La batería puede recargarse varios cientos de veces antes de necesitar ser reemplazada.
- Cargue la batería después de períodos prolongados sin usar el teléfono para maximizar la vida útil de la misma.
- La vida útil de la batería será distinta en función de los patrones de uso y las condiciones medioambientales.
- El uso extendido de la luz de fondo, del mininavegador y de los kits de conectividad de datos afectan la vida útil de la batería y los tiempos de conversación y espera.
- La función de autoprotección interrumpe la alimentación del teléfono cuando su operación esté en un estado anormal. En este caso, extraiga la batería del teléfono, vuelva a instalarla y encienda el teléfono.

Peligros de explosión, descargas eléctricas e incendio

- No coloque el teléfono en sitios espuestos a exceso de polvo y mantenga la distancia mínima requerida entre el cable de alimentación y las fuentes de calor.
- Desconecte el cable de alimentación antes de limpiar el teléfono, y limpie la clavija de alimentación cuando esté sucia.
- Al usar la clavija de alimentación, asegúrese de que esté conectada firmemente. En caso contrario, puede provocar calor excesivo o incendio.
- Si coloca el teléfono en un bolsillo o bolso sin cubrir el receptáculo (clavija de alimentación), los artículos metálicos (tales como una moneda, clip o pluma) pueden provocarle un corto circuito al teléfono. Siembre cubra el receptáculo cuando no se esté

usando.

- No le provoque un corto circuito a la batería. Los artículos metálicos como monedas, clips o plumas en el bolsillo o bolso pueden provocar al moverse un cortocircuito en los terminales + y – de la batería (las tiras de metal de la batería). El cortocircuito de los terminales puede dañar la batería y ocasionar una explosión.
- No desarme ni aplaste la batería. Podría ocasionar un incendio.

Aviso general

- El uso de una batería dañada o el introducir la batería en la boca pueden causar gravs lesiones.
- No coloque cerca del teléfono artículos que contengan componentes magnéticos como serían tarjetas de crédito, tarjetas telefónicas, libretas de banco o boletos del metro. El magnetismo del teléfono puede dañar los datos almacenados en la tira magnética.
- Hablar por el teléfono durante un período de tiempo prolongado puede reducir la calidad de la llamada debido al calor generado durante la utilización.
- Cuando el teléfono no se use durante mucho tiempo, almacénelo en un lugar seguro con el cable de alimentación desconectado.
- El uso del teléfono cerca de equipo receptor (como un televisor o radio) puede causar interferencia en el teléfono.
- No use el teléfono si la antena está dañada. Si una antena dañada toca la piel, puede causar una ligera quemadura. Comuníquese con un Centro de servicio autorizado LG para que reemplacen la antena dañada.

- No sumerja el teléfono en agua. Si esto ocurre, apáguelo de inmediato y extraiga la batería. Si el teléfono no funciona, llévelo a un Centro de servicio autorizado LG.
- No pinte el teléfono.
- Los datos guardados en el teléfono se pueden borrar debido a un uso descuidado, reparación del teléfono o actualización del software. Por favor respalde sus números de teléfono importantes. (También podrían borrarse los tonos de timbre, mensajes de texto, mensajes de voz, imágenes y videos.) El fabricante no es responsable de daños debidos a la pérdida de datos.
- Al usar el teléfono en lugares públicos, fije el tono de timbre en vibración para no molestar a otras personas.
- No apague o encienda el teléfono cuando se lo ponga al oído.
- Use los accesorios (especialmente los micrófonos) con cuidado y asegúrese de que los cables están protegidos y no están en contacto con la antena innecesariamente.

¡Información de Seguridad Importante!

Evite los daños a la audición

Puede haber pérdida permanente de la audición si usa su teléfono o audífonos a un volumen alto. Ajuste el volumen en un nivel seguro. Al paso del tiempo puede adaptarse a un volumen más alto del sonido del que puede parecer normal, pero esto puede ser dañino para su audición. Si experimenta zumbidos en el oído o escucha apagada la voz, deje de escuchar y haga que le revisen la audición. Mientras más alto es el volumen, se requiere menos tiempo

antes de que su audición pueda quedar afectada. Los expertos en audición sugieren que, para proteger su audición:

- Limite la cantidad de tiempo que usa su teléfono o audífonos a un volumen alto.
- Evite subir el volumen para bloquear entornos ruidosos.
- Baje el volumen si no puede escuchar a la gente hablando cerca de usted.

Para obtener información sobre cómo ajustar un límite máximo de volumen en su teléfono, vea la guía de características del mismo.

Uso de su teléfono con seguridad

No se recomienda el uso de su teléfono mientras opera un vehículo y es ilegal en algunas áreas. Sea cuidadoso y atento al manejar. Deje de usar el teléfono si lo encuentra molesto o le distrae mientras opera cualquier tipo de vehículo o realiza cualquier otra actividad que requiera su total atención.

Uso de los audífonos con seguridad

No se recomienda el uso de audífonos para escuchar música mientras opera un vehículo y es ilegal en algunas áreas. Sea cuidadoso y atento al manejar. Deje de usar este dispositivo si lo encuentra molesto o le distrae mientras opera cualquier tipo de vehículo o realiza cualquier otra actividad que requiera su total atención.

Actualización de la FDA para los consumidores

Actualización para consumidores sobre teléfonos móviles del Centro de Dispositivos y Salud Radiológica de la Administración de Alimentos y Medicamentos de EE.UU.:

1. ¿Representan un riesgo para la salud los teléfonos inalámbricos?

La evidencia científica disponible no muestra que haya ningún problema de salud asociado con el uso de teléfonos inalámbricos. Sin embargo, no hay pruebas de que los teléfonos inalámbricos sean totalmente seguros. Los teléfonos inalámbricos emiten bajos niveles de energía de radiofrecuencia (RF) en el rango de microondas cuando se usan. También emiten muy bajos niveles de RF cuando están en modo de espera. Mientras que altos niveles de RF pueden producir efectos en la salud (calentando los tejidos), la exposición a RF de bajo nivel no produce efectos de calentamiento y no causa efectos conocidos adversos para la salud. Muchos estudios sobre la exposición a RF de bajo nivel no han encontrado ningún efecto biológico. Algunos estudios han sugerido que puede haber algunos efectos biológicos, pero tales conclusiones no se han visto confirmadas por investigaciones adicionales. En algunos casos, los investigadores han tenido dificultades en reproducir tales estudios o en determinar el motivo de las inconsistencias en los resultados.

2. ¿Cuál es el papel de la FDA en cuanto a que los teléfonos inalámbricos sean seguros?

Según las leyes, la FDA no comprueba la seguridad de los productos para el consumidor que

emitan radiación antes de que puedan venderse, como lo hace con los nuevos medicamentos o dispositivos médicos. No obstante, la agencia tiene autoridad para emprender acciones si se demuestra que los teléfonos inalámbricos emiten energía de radiofrecuencia (RF) a un nivel que sea peligroso para el usuario. En tal caso, la FDA podría exigir a los fabricantes de teléfonos inalámbricos que informaran a los usuarios del riesgo para la salud y reparar, reemplazar o sacar del mercado los teléfonos de modo que deje de existir el riesgo.

Aunque los datos científicos existentes no justifican que la FDA emprenda acciones reglamentarias, la agencia ha instado a la industria de los teléfonos inalámbricos para que dé determinados pasos, entre ellos los siguientes:

- Apoyar la investigación necesaria sobre los posibles efectos biológicos de las radiofrecuencias del tipo que emiten los teléfonos inalámbricos;
- Diseñar teléfonos inalámbricos de tal modo que se minimice la exposición del usuario a RF que no sea necesaria para la función del dispositivo y
- Cooperar para dar a los usuarios de teléfonos inalámbricos la mejor información sobre los posibles efectos del uso de los teléfonos inalámbricos sobre la salud humana.

La FDA pertenece a un grupo de trabajo interinstitucional de dependencias federales que tienen responsabilidad en distintos aspectos de la seguridad de la RF para garantizar la coordinación de esfuerzos a nivel federal. Las

siguientes instituciones pertenecen a este grupo de trabajo:

- Instituto Nacional para la Seguridad y Salud Ocupacional
- Agencia de Protección Medioambiental
- Administración de la Seguridad y Salud Laborales
- Administración Nacional de Telecomunicaciones e Información

El Instituto Nacional de la Salud también participa en algunas actividades del grupo de trabajo interinstitucional.

La FDA comparte las responsabilidades reglamentarias sobre los teléfonos inalámbricos con la Comisión Federal de Comunicaciones (FCC). Todos los teléfonos que se venden en EE.UU. deben cumplir con los lineamientos de seguridad de la FCC que limitan la exposición a radiofrecuencias. La FCC depende de la FDA y de otras instituciones de salud para las cuestiones de seguridad de los teléfonos inalámbricos. La FCC también regula las estaciones de base de las cuales dependen los teléfonos inalámbricos. Mientras que estas estaciones de base funcionan a una potencia mayor que los teléfonos inalámbricos mismos, la exposición a RF que recibe la gente de estas estaciones de base es habitualmente miles de veces menor de la que pueden tener procedente de los teléfonos inalámbricos. Las estaciones de base, por tanto no están sujetas a las cuestiones de seguridad que se analizan en este documento.

3. ¿Qué tipos de teléfonos son el tema de esta actualización?

El término “teléfonos inalámbricos” se refiere a los teléfonos inalámbricos de mano con antenas interconstruidas, con frecuencia llamados teléfonos “celulares”, “móviles” o “PCS”. Estos tipos de teléfonos inalámbricos pueden exponer al usuario a una energía de radiofrecuencia (RF) mensurable debido a la corta distancia entre el teléfono y la cabeza del usuario. Estas exposiciones a RF están limitadas por los lineamientos de seguridad de la FCC que se desarrollaron con indicaciones de la FDA y otras dependencias federales de salud y seguridad. Cuando el teléfono se encuentra a distancias mayores del usuario, la exposición a RF es drásticamente menor, porque la exposición a RF de una persona disminuye rápidamente al incrementarse la distancia de la fuente. Los así llamados ”teléfonos inalámbricos” que tienen una unidad de base conectada al cableado telefónico de una casa habitualmente funcionan a niveles de potencia mucho menores y por tanto producen exposiciones a RF que están muy por debajo de los límites de seguridad de la FCC.

4. ¿Cuáles son los resultados de la investigación que ya se ha realizado?

La investigación realizada hasta la fecha ha producido resultados contradictorios y muchos estudios han sufrido de fallas en sus métodos de investigación. Los experimentos con animales que investigan los efectos de la exposición a las energías de radiofrecuencia (RF) características de los teléfonos inalámbricos han producido resultados contradictorios que con frecuencia no pueden repetirse en otros laboratorios. Algunos estudios con animales, sin embargo, sugieren que bajos niveles de RF podrían acelerar el desarrollo del cáncer en

animales de laboratorio. Sin embargo, muchos de los estudios que mostraron un desarrollo de tumores aumentado usaron animales que habían sido alterados genéticamente o tratados con sustancias químicas causantes de cáncer de modo que estuvieran predispuestos a desarrollar cáncer aún sin la presencia de una exposición a RF. Otros estudios expusieron a los animales a RF durante períodos de hasta 22 horas al día. Estas condiciones no se asemejan a las condiciones bajo las cuales la gente usa los teléfonos inalámbricos, de modo que no sabemos con certeza qué significan los resultados de dichos estudios para la salud humana. Tres grandes estudios epidemiológicos se han publicado desde diciembre de 2000. Entre ellos, los estudios investigaron cualquier posible asociación entre el uso de teléfonos inalámbricos y el cáncer primario del cerebro, glioma, meningioma, o neuroma acústico, tumores del cerebro o de la glándula salival, leucemia u otros tipos de cáncer. Ninguno de los estudios demostró la existencia de ningún efecto dañino para la salud originado en la exposición a RF de los teléfonos inalámbricos. No obstante, ninguno de los estudios puede responder a preguntas sobre la exposición a largo plazo, ya que el período promedio de uso del teléfono en estos estudios fue de alrededor de tres años.

5. ¿Qué investigaciones se necesitan para decidir si la exposición a RF de los teléfonos inalámbricos representa un riesgo para la salud?

Una combinación de estudios de laboratorio y estudios epidemiológicos de gente que utiliza teléfonos inalámbricos efectivamente proporcionaría algunos de los datos necesarios.

Dentro de algunos años se podrán realizar estudios de exposición animal durante toda la vida. Sin embargo, se necesitarían grandes cantidades de animales para proporcionar pruebas confiables de un efecto promotor del cáncer, si existiera. Los estudios epidemiológicos pueden proporcionar datos directamente aplicables a poblaciones humanas, pero puede ser necesario un seguimiento de 10 años o más para proporcionar respuestas acerca de algunos efectos sobre la salud, como lo sería el cáncer. Esto se debe a que al intervalo entre el momento de la exposición a un agente cancerígeno y el momento en que se desarrollan los tumores, en caso de hacerlo, puede ser de muchos, muchos años. La interpretación de los estudios epidemiológicos se ve entorpecida por la dificultad de medir la exposición real a RF durante el uso cotidiano de los teléfonos inalámbricos. Muchos factores afectan esta medición, como el ángulo al que se sostiene el teléfono, o el modelo de teléfono que se usa.

6. ¿Qué está haciendo la FDA para averiguar más acerca de los posibles efectos en la salud de la RF de los teléfonos inalámbricos?

La FDA está trabajando con el U.S. National Toxicology Program (Programa Nacional de Toxicología de EE.UU.) y con grupos de investigadores en todo el mundo para asegurarse de que se lleven a cabo estudios de alta prioridad con animales para ocuparse de importantes preguntas referentes a los efectos de la exposición a la energía de radiofrecuencia (RF).

La FDA ha sido un participante líder en el Proyecto de campos electromagnéticos (EMF) internacional de la Organización Mundial de la Salud desde su origen en 1996. Un importante

resultado de este trabajo ha sido el desarrollo de una agenda detallada de necesidades de investigación que ha impulsado el establecimiento de nuevos programas de investigación por todo el mundo. El proyecto también ha ayudado a desarrollar una serie de documentos de información pública sobre temas de EMF. La FDA y la Asociación de Telecomunicaciones e Internet Celular (CTIA) tienen un Acuerdo de Investigación y Desarrollo en Colaboración (CRADA) formal para realizar investigaciones sobre la seguridad de los teléfonos inalámbricos. La FDA proporciona la supervisión científica, recibiendo informes de expertos de organizaciones gubernamentales, de la industria y académicas. La investigación patrocinada por la CTIA se realiza por medio de contratos con investigadores independientes. La investigación inicial incluirá tanto estudios de laboratorio como estudios de los usuarios de teléfonos inalámbricos. El CRADA también incluirá una amplia evaluación de las necesidades de investigación adicionales en el contexto de los más recientes desarrollos de investigación del mundo.

7. ¿Cómo puedo averiguar cuánta exposición a energía de radiofrecuencia puedo recibir al usar mi teléfono inalámbrico?

Todos los teléfonos que se venden en Estados Unidos deben cumplir con los lineamientos de la Comisión Federal de Comunicaciones (FCC) que limitan las exposiciones a la energía de radiofrecuencia (RF). La FCC estableció esos lineamientos asesorada por la FDA y otras dependencias federales de salud y seguridad. El límite de la FCC para exposición a RF de teléfonos inalámbricos se ha fijado a una Tasa de absorción específica

(Specific Absorption Rate, SAR) de 1.6 watts por kilogramo (1.6 W/kg). El límite de la FCC es consistente con los estándares de seguridad desarrollados por el Instituto de Ingenieros en Electrónica y Electricidad (Institute of Electrical and Electronic Engineering, IEEE) y el Consejo Nacional para la Protección y Medición de la Radiación (National Council on Radiation Protection and Measurement). El límite de exposición toma en consideración la capacidad del cuerpo de eliminar el calor de los tejidos que absorben energía de los teléfonos inalámbricos y se ha fijado muy por debajo de los niveles que se sabe que tienen algún efecto. Los fabricantes de teléfonos inalámbricos deben informar a la FCC del nivel de exposición a RF de cada modelo de teléfono. El sitio Web de la FCC (http://www. fcc.gov/oet/ rfsafety) ofrece direcciones para ubicar el número de certificación de la FCC en su teléfono de modo que puede encontrar el nivel de exposición de RF de su teléfono en la lista que aparece en línea.

8. ¿Qué ha hecho la FDA para medir la energía de radiofrecuencia que proviene de los teléfonos inalámbricos?

El Instituto de Ingenieros en Electrónica y Electricidad (IEEE) está desarrollando un estándar técnico para la medición de la exposición a energía de radiofrecuencia (RF) proveniente de los teléfonos inalámbricos y otros dispositivos inalámbricos con la participación y el liderazgo de científicos e ingenieros de la FDA. El estándar denominado “Práctica recomendada para determinar la Tasa de absorción específica (SAR) pico espacial en el cuerpo humano debida a los dispositivos de comunicación inalámbrica: técnicas

experimentales" establece la primera metodología consistente de pruebas para medir la tasa a la cual se deposita la RF en la cabeza de los usuarios de teléfonos inalámbricos. El método de prueba utiliza un modelo de la cabeza humana que simula sus tejidos. Se espera que la metodología de pruebas de SAR estandarizada mejore notablemente la consistencia de las mediciones realizadas en distintos laboratorios con el mismo teléfono. La SAR es la medición de la cantidad de energía que absorben los tejidos, ya sea de todo el cuerpo o de una pequeña parte de él. Se mide en watts/kg (o miliwatts/g) de materia. Esta medición se emplea para determinar si un teléfono inalámbrico cumple con los lineamientos de seguridad.

9. ¿Qué pasos puedo dar para reducir mi exposición a la energía de radiofrecuencia de mi teléfono inalámbrico?

Si estos productos presentan un riesgo, cosa que en este momento no sabemos que ocurra, es probablemente muy pequeño. Pero si le preocupa evitar incluso los riesgos potenciales, puede tomar en cuenta estos consejos sencillos para reducir al mínimo su exposición a la energía de radiofrecuencia (RF). Dado que el tiempo es un factor clave en la cantidad de exposición que una persona puede recibir, la reducción del tiempo dedicado al uso de teléfonos inalámbricos reducirá la exposición a RF. Si debe mantener conversaciones prolongadas con teléfonos inalámbricos todos los días, puede aumentar la distancia entre su cuerpo y la fuente de la RF, dado que el nivel de exposición cae drásticamente con la distancia. Por ejemplo, podría usar un auricular y llevar el teléfono inalámbrico lejos del cuerpo o usar teléfonos inalámbricos conectados a una antena remota.

Reiteramos que los datos científicos no demuestran que los teléfonos inalámbricos sean dañinos. Pero si le preocupa la exposición a RF de estos productos, puede usar medidas como las descritas arriba para reducir su exposición a RF producto del uso de teléfonos inalámbricos.

10. ¿Qué hay del uso de teléfonos inalámbricos por parte de los niños?

La evidencia científica no muestra ningún peligro para los usuarios de teléfonos inalámbricos, incluidos los niños y adolescentes. Si desea reducir la exposición a la energía de radiofrecuencia (RF), las medidas arriba indicadas se aplicarían a niños y adolescentes que usen teléfonos inalámbricos. La reducción del tiempo de uso de teléfonos inalámbricos y aumentar la distancia entre el usuario y la fuente de RF disminuirá la exposición a RF.

Algunos grupos patrocinados por otros gobiernos han aconsejado que se desaliente el uso de teléfonos inalámbricos del todo para los niños. Por ejemplo, el gobierno del Reino Unido distribuyó volantes con una recomendación similar en diciembre de 2000. Señalaron que no hay pruebas de que el uso de teléfonos inalámbricos cause tumores cerebrales u otros efectos dañinos. Su recomendación para que se limitara el uso de teléfonos inalámbricos por parte de los niños era estrictamente precautoria, no estaba basada en ninguna evidencia científica de que exista ningún riesgo para la salud.

11. ¿Qué hay de la interferencia de los teléfonos inalámbricos con el equipo médico?

La energía de radiofrecuencia (RF) de los teléfonos inalámbricos puede interactuar con algunos dispositivos electrónicos. Por este motivo, la FDA ayudó al desarrollo

de un método de prueba detallado para medir la interferencia electromagnética (EMI) de los teléfonos inalámbricos en los marcapasos implantados y los desfibriladores. El método de prueba ahora es parte de un estándar patrocinado por la Asociación para el Avance de la Instrumentación Médica (Association for the Advancement of Medical Instrumentation, AAMI). El borrador final, un esfuerzo conjunto de la FDA, los fabricantes de dispositivos médicos y otros grupos, se concluyó a fines de 2000. Este estándar permitirá a los fabricantes asegurarse de que los marcapasos cardiacos y los desfibriladores estén a salvo de EMI de teléfonos inalámbricos.

La FDA ha probado aparatos para la sordera para determinar si reciben interferencia de los teléfonos inalámbricos de mano y ayudó a desarrollar un estándar voluntario patrocinado por el Instituto de Ingenieros en Electrónica y Electricidad (IEEE). Este estándar especifica los métodos de prueba y los requisitos de desempeño de los aparatos para la sordera y los teléfonos inalámbricos de modo que no ocurra ninguna interferencia cuando una persona use al mismo tiempo un teléfono y un aparato para la sordera que sean "compatibles". Este estándar fue aprobado por la IEEE en 2000.

La FDA sigue supervisando el uso de los teléfonos inalámbricos para detectar posibles interacciones con otros dispositivos médicos. Si se determinara que se presenta una interferencia dañina, la FDA realizará las pruebas necesarias para evaluar la interferencia y trabajará para resolver el problema.

12. ¿Dónde puedo hallar información adicional?

Para obtener información adicional, por favor consulte los recursos siguientes:

Página Web de la FDA sobre teléfonos inalámbricos

(http://www.fda.gov/Radiation-EmittingProducts/RadiationEmittingProductsandProcedures/HomeBusinessandEntertainment/CellPhones/default.htm)

Programa de Seguridad de RF de la Comisión Federal de Comunicaciones (FCC)

(http://www.fcc.gov/oet/rfsafety)

Comisión Internacional para la Protección contra Radiación No Ionizante

(http://www.icnirp.de)

Proyecto de EMF Internacional de la Organización Mundial de la Salud (OMS)

(http://www.who.int/emf)

Junta Nacional de Protección Radiológica (R.U.)

(http://www.hpa.org.uk/radiation/)

10 Consejos de Seguridad para Conductores

Un teléfono inalámbrico le ofrece la extraordinaria capacidad de comunicarse por voz prácticamente en cualquier lugar y a cualquier hora. Las ventajas de los teléfonos inalámbricos van acompañadas de una gran responsabilidad por parte de los conductores.
Cuando conduzca un coche, la conducción es su primera responsabilidad. Cuando utilice un teléfono inalámbrico y esté al

volante, sea sensato y tenga presente los siguientes consejos:

1. Conozca su teléfono inalámbrico y sus funciones, como la marcación rápida y la rellamada. Lea el manual de instrucciones con atención y aprenda a sacar partido de las valiosas funciones que ofrecen la mayoría de teléfonos, entre las que se incluyen la rellamada automática y la memoria. Asimismo, memorice el teclado del teléfono para que pueda utilizar la función de marcación rápida sin dejar de prestar atención a la carretera.
2. Cuando esté disponible, utilice un dispositivo de manos libres. Varios accesorios para teléfonos inalámbricos con manos libres están a su disposición actualmente. Tanto si elige un dispositivo montado e instalado para su teléfono inalámbrico como si utiliza un accesorio para teléfono con altavoz, saque partido de estos dispositivos si están a su disposición.
3. Asegúrese de que coloca el teléfono inalámbrico en un lugar de fácil alcance y donde pueda utilizarlo sin perder de vista la carretera. Si recibe una llamada en un momento inoportuno, si es posible, dejeque el buzón de voz conteste en su lugar.
4. Termine las conversaciones que se produzcan en condiciones o situaciones de conducción peligrosa. Comunique a la persona con la que está hablando que está conduciendo; si fuera

necesario, termine la llamada en situaciones de tráfico denso o en las que las condiciones climatológicas comporten un peligro para la conducción. La lluvia, el aguanieve, la nieve y el hielo pueden ser peligrosos, así como un tráfico denso. Como conductor, su principal responsabilidad es prestar atención a la carretera.

5. No tome notas ni busque números de teléfono mientras conduce. Si está leyendo una agenda o una tarjeta de visita, así como si está escribiendo una lista de “tareas por hacer” mientras conduce, no está viendo lo que está haciendo. Es de sentido común:no se ponga en una situación peligrosa porque esté leyendo o escribiendo y no esté prestando atención a la carretera o a los vehículos cercanos.

6. Marque con cuidado y observe el tráfico; si es posible, realice las llamadas cuando no esté circulando o antes de ponerse en circulación. Intente planificar sus llamadas antes de iniciar el viaje o intente que éstas coincidan con los momentos en los que esté parado en una señal de Stop, en un semáforo en rojo o en cualquier otra situación en la que deba detenerse. Si necesita marcar mientras conduce, siga este sencillo consejo: marque unos cuantos números, compruebe la carretera y los espejos y, a continuación, siga marcando.

7. No mantenga conversaciones conflictivas o de gran carga emocional que puedan distraerle. Este tipo de

conversaciones debe evitarse a toda costa, ya que le distraen e incluso le pueden poner en peligro cuando está al volante. Asegúrese de que la gente con la que está hablando sabe que está conduciendo y, si fuera necesario, termine aquellas conversaciones que puedan distraer su atención de la carretera.

8. Utilice el teléfono inalámbrico para pedir ayuda. Un teléfono inalámbrico es una de las mejores herramientas que posee para protegerse a usted y proteger a su familia en situaciones peligrosas; con el teléfono a su lado, sólo tres números le separarán de la ayuda necesaria. Marque el 911 u otro número de emergencia local en caso de incendio, accidente de tráfico, peligro en la carretera o emergencia médica. ¡Recuerde que es una llamada gratuita para su teléfono inalámbrico!

9. Utilice el teléfono inalámbrico para ayudar a otras personas en situaciones de emergencia. Un teléfono inalámbrico le ofrece la oportunidad perfecta para ser un “buen samaritano” en su comunidad. Si presencia un accidente de circulación, un delito o cualquier otra emergencia grave en la que haya vidas en peligro, llame al 911 o a otro número de emergencia local, ya que también le gustaría que otros lo hicieran por usted.

10. Llame al servicio de asistencia en carretera o a un número de asistencia especial para situaciones que no sean de emergencia si fuera necesario. Durante la

conducción encontrará situaciones que precisen de atención, pero no serán lo bastante urgentes como para llamar a los servicios de emergencia. Sin embargo, puede utilizar el teléfono inalámbrico para echar una mano. Si ve un vehículo averiado que no supone un peligro, una señal de tráfico rota, un accidente de tráfico de poca importancia en la que no parece haber heridos o un vehículo robado, llame al servicio de asistencia en carretera o a otro número de asistencia especial para situaciones que no sean de emergencia.

Las sugerencias que aparecen arriba se ofrecen como lineamientos generales. Antes de decidir si usar su dispositivo móvil mientras opera un vehículo, se recomienda que consulte con las leyes locales aplicables de su jurisdicción u otras normativas respecto de dicho uso. Tales leyes u otras normativas pueden prohibir o restringir de otra forma la manera en la cual un conductor pued eusar su teléfono al estar operando un vehículo.

Información al consumidor sobre la SAR

(Tasa de Absorción Específica, Specific Absorption Rate)

Este modelo de teléfono cumple los requisitos del gobierno sobre exposición a las ondas radiales. Su teléfono inalámbrico es esencialmente un transmisor y receptor de radio. Ha sido diseñado y fabricado para no sobrepasar los límites de emisión en cuanto a exposición a

energía de radiofrecuencia (RF) establecidos por la Comisión Federal de Comunicaciones (FCC) del gobierno de EE.UU. Estos límites de exposición de la FCC derivan de las recomendaciones de dos organizaciones expertas, el Consejo Nacional para las Mediciones y la Protección contra Radiación (NCRP) y el Instituto de Ingenieros Eléctricos y Electrónicos (IEEE). En ambos casos, las recomendaciones fueron desarrolladas por científicos y expertos en ingeniería provenientes de la industria, el gobierno y academias después de revisiones extensivas de la literatura científica relacionada con los efectos biológicos de la energía de RF. El límite de exposición para los teléfonos móviles inalámbricos emplea una unidad de medida conocida como la Tasa de Absorción Específica o SAR. La SAR es una medida de la tasa de absorción de energía de RF por el cuerpo humano expresada en unidades de watts por kilogramo (W/kg). La FCC requiere que los teléfonos inalámbricos cumplan con un límite de seguridad de 1.6 watts por kilogramo (1.6 W/kg). El límite de exposición de la FCC incorpora un margen sustancial de seguridad para dar protección adicional al público y para dar cuenta de las variaciones en las mediciones.

Las pruebas de SAR se llevan a cabo usando posiciones de operación estándar especificadas por la FCC con el teléfono transmitiendo a su nivel de potencia certificado más elevado en todas las bandas de frecuencia probadas. Aunque la

SAR se determina al máximo nivel de potencia certificado, el nivel de SAR real del teléfono mientras está en funcionamiento puede ser bien por debajo del valor máximo. Debido a que el teléfono ha sido diseñado para funcionar en múltiples niveles de potencia para usar sólo la potencia requerida para llegar a la red, en general cuanto más cerca se encuentre de una antena de estación base inalámbrica, más baja será la salida de potencia.

Antes de que un modelo de teléfono esté disponible para la venta al público, debe ser probado y certificado ante la FCC de que no excede el límite establecido por el requisito adoptado por el gobierno para una exposición segura. Las pruebas se realizan en posiciones y ubicaciones (por ejemplo, en el oído y usado en el cuerpo), según lo requerido por la FCC para cada modelo. Este dispositivo fue probado para operaciones típicas usado en el cuerpo con la parte posterior del teléfono a 0.6 pulgadas entre el cuerpo del usuario y la parte posterior del teléfono. Para cumplir con los requisitos de exposición de RF de la FCC, debe mantenerse una distancia de separación mínima de 0.79 pulgadas (2.0 cm) entre el cuerpo del usuario y la parte posterior del teléfono. No deben usarse sujetadores de cinturón, fundas y otros accesorios de terceros que contengan componentes metálicos. Los accesorios usados sobre le cuerpo que no pueden mantener una distancia de separación de 0.79 pulgadas (2.0 cm) entre el cuerpo del usuario y la parte posterior del teléfono, y que no

han sido probados para operaciones típicas de uso en el cuerpo pueden no cumplir con los límites de exposición de RF de la FCC y deben evitarse.
La FCC ha otorgado una Autorización de Equipos para este modelo de teléfono con todos los niveles de SAR informados evaluados en cumplimiento con las pautas de emisión de RF de la FCC. El valor más elevado de la SAR para este modelo de teléfono cuando se probó para ser usado en el oído es de 1.19 W/kg y cuando se lo usa sobre el cuerpo, según lo descrito en este manual del usuario es de 0.75 W/kg. Si bien pueden existir diferencias entre niveles de SAR de diversos teléfonos y en varias posiciones, todos cumplen con el requisito del gobierno para una exposición segura.

La información de la SAR sobre este modelo de teléfono está archivada en la FCC y puede encontrarse en la sección Display Grant de http://www.fcc.gov/oet/fccid después de buscar en FCC ID.

Para buscar información correspondiente a un modelo de teléfono en particular, el sitio usa el número de ID de FCC del teléfono que generalmente está impreso en algún lugar en la cubierta del teléfono. A veces puede ser necesario quitar las baterías para encontrar el número. Una vez que tiene el número de ID de la FCC para un teléfono en particular, siga las instrucciones en el sitio Web, el cual deberá proveer valores para una SAR máxima o típica para un teléfono en particular.

Puede encontrar información

adicional sobre Tasas de Absorción Específicas en el sitio Web de la Asociación de Industrias de Telecomunicaciones Celulares (CTIA) en http://www.ctia.org/

*En EE.UU. y Canadá, el límite de SAR de los teléfonos celulares usados por el público es de 1.6 watts/kg (W/kg) promediados sobre un gramo de tejido. El estándar incluye un margen sustancial de seguridad para dar una protección adicional al público y para tomar en cuenta cualquier variación en las mediciones.

Reglas para la compatibilidad con aparatos para la sordera (HAC) de la FCC para los dispositivos inalámbricos

El 10 de julio de 2003, el Informe y orden de la minuta WT 01-309 de la Comisión federal de comunicaciones (FCC) de los EE.UU. modificó la excepción a los teléfonos inalámbricos en los términos de la Ley de compatibilidad con aparatos para la sordera de 1988 (Ley HAC) para exigir que los teléfonos inalámbricos digitales sean compatibles con los aparatos para la sordera. El objetivo de la Ley HAC es asegurar un acceso razonable a los servicios de telecomunicaciones por parte de las personas con discapacidades auditivas.

Aunque algunos teléfonos inalámbricos se usan cerca de algunos dispositivos para la audición (aparatos para la sordera e implantes cocleares), los usuarios pueden detectar un ruido de zumbido, murmullo o

chirrido. Algunos dispositivos auditivos son más inmunes a este ruido de interferencia que otros, y los teléfonos también varían en la cantidad de interferencia que generan.

La industria de los teléfonos inalámbricos ha desarrollado un sistema de clasificación para los teléfonos inalámbricos, para ayudar a los usuarios de dispositivos auditivos a encontrar teléfonos que puedan ser compatibles con sus dispositivos. No se han clasificado todos los teléfonos. Los teléfonos clasificados tienen la clasificación en su caja o llevan una etiqueta situada en la caja.

Las clasificaciones no son garantías. Los resultados variarán en función del dispositivo auditivo del usuario y su pérdida de audición. Si su dispositivo auditivo resultara ser vulnerable a la interferencia, es posible que no pueda usar satisfactoriamente un teléfono clasificado. Probar el teléfono con su dispositivo auditivo es la mejor forma de evaluarlo para sus necesidades personales.

Clasificaciones M: Los teléfonos con clasificación M3 o M4 cumplen los requisitos de la FCC y probablemente generen menos interferencia para los dispositivos auditivos que los teléfonos no etiquetados. M4 es la mejor o más alta de las dos clasificaciones.

Clasificaciones T: Los teléfonos clasificados como T3 o T4 cumplen con los requisitos de la FCC y es probable que generen menos interferencia a los dispositivos para la audición que los teléfonos que no están etiquetados. T4 la mejor o más alta de las dos clasificaciones.

Los dispositivos auditivos también pueden estar clasificados. El fabricante de su dispositivo auditivo o su profesional de la salud auditiva puede ayudarle a encontrar esta clasificación. Las clasificaciones más altas indican que el dispositivo auditivo es relativamente inmune al ruido de interferencia. Los valores de la clasificación del aparato para sordera y el teléfono inalámbrico se suman. Una suma de 5 se considera aceptable para el uso normal. Una suma de 6 se considera como la de mejor uso.

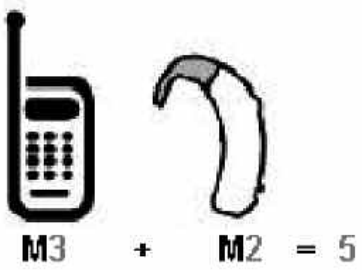

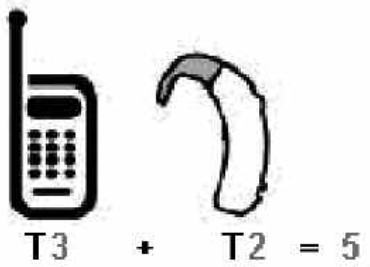

En el ejemplo antes señalado, si un aparato para sordera cumple con la clasificación de nivel M2 y el teléfono inalámbrico cumple la clasificación de nivel M3, la suma de los dos valores es igual a M5. Esto debería proporcionar al usuario del aparato para sordera un "uno normal" al usar su dispositivo auditivo con ese teléfono inalámbrico en particular. "Uso normal" en este contexto se define como una calidad de señal que es aceptable para el funcionamiento normal.

La marca M tiene tiene por objeto ser sinónimo de la marca U. La marca T tiene tiene por objeto ser sinónimo de la marca

UT. Las marcas M y T son recomendadas por la Alianza para las soluciones de las industrias de telecomunicaciones (ATIS). Las marcas U y UT se referencian en la Sección 20.19 de las reglas de la FCC. El procedimiento de clasificación y medición HAC se describe en el estándar C63.19 del Instituto de Estándares Nacional Estadounidense (ANSI).

Para obtener información sobre los aparatos para audición y los teléfonos digitales inalámbricos

Compatibilidad y control de volumen según la FCC

http://www.fcc.gov/cgb/dro/hearing.html

Orden de compatibilidad con aparatos para la audición de la FCC

http://hraunfoss.fcc.gov/edocs_public/attachmatch/FCC-03-168A1.pdf

Accesorios

Hay diversos accesorios disponibles para su teléfono celular. Consulte a su distribuidor local para saber con cuáles cuenta. Los artículos opcionales se venden por separado.

Cargador de Batería

El cargador de batería le permite recargar la batería de su teléfono.

Batería

La batería estándar está disponible.

Cargador de Automóvil

El cargador para el automóvil le permite recargar la batería del teléfono directamente de su vehículo.

Cable de datos USB

Declaración De Garantía Limitada

1. LO QUE CUBRE ESTA GARANTÍA:

LG le ofrece una garantía limitada de que la unidad de suscriptor adjunta y sus accesorios incluidos estaran libres de defectos de materiales y mano de obra segun los terminos y condiciones siguientes:

(1) La garantía limitada del producto se prolonga durante DOCE (12) MESES contado a partir de la fecha de adquisicion del producto. El periodo de garantía restante QUINCE (15) MESES de la unidad que se esta reparando o sustituyendo se determinara mediante la presentacion del recibo de ventas original por la compra de la unidad.

(2) La garantía limitada se extiende solo al comprador original del producto y no es asignable ni transferible a ningun otro comprador o usuario final subsecuentes.

(3) Esta garantía solo es buena para el comprador original del producto durante el periodo de garantía siempre que sea en los EE.UU., incluidos Alaska, Hawaii, los territorios de los EE.UU. y todas las provincias canadienses.

(4) La carcasa externa y las partes cosmeticas estaran libres de defectos al momento de la distribucion, y por tanto no estaran cubiertas por los terminos de esta garantía limitada.

(5) A solicitud de LG, el consumidor debera aportar informacion aceptable para probar la fecha de compra.

(6) El cliente se hara cargo del costo de envio del producto al Departamento de servicio al cliente de LG. LG se hara cargo del costo de envio del producto de vuelta al consumidor despues de realizar el servicio segun esta garantía limitada.

2. LO QUE NO CUBRE ESTA GARANTÍA:

(1) Defectos o danos producto del uso del producto de una forma distinta de la normal y acostumbrada.

(2) Defectos o danos producto de un uso anormal, condiciones anormales, almacenamiento inadecuado, exposicion a humedad o agua, modificaciones no autorizadas, conexiones no autorizadas, reparacion no autorizada, mal uso, negligencia, abuso, accidentes, alteraciones, instalacion incorrecta o cualquier otro acto que no sea responsabilidad de LG, incluido el dano causado por la transportacion, fusibles fundidos y derrames de alimentos o liquidos.

(3) Rotura o danos a las antenas a menos que hayan sido ocasionadas directamente por defectos en los materiales o mano de obra.

(4) El consumidor debe notificar al Departamento de servicio al cliente de LG el supuesto defecto o desperfecto del producto durante el periodo de garantía limitada aplicable para hacer efectiva

la garantía.

(5) Productos a los que se haya eliminado el numero de serie, o en los que este sea ilegible.

(6) Esta garantía limitada se otorga en lugar de cualquier otra garantía, explícita o implícita, de hecho o por lo dispuesto en las leyes, establecido por ellas o implicado, incluso, aunque de manera enunciativa y no limitativa, cualquier garantía implícita de comerciabilidad o adecuacion para un uso en particular.

(7) Danos resultantes del uso de accesorios no aprobados por LG.

(8) Todas las superficies de plastico y todas las demas piezas externas expuestas que se rayen o danen debido al uso normal por parte del cliente.

(9) Productos que hayan sido puestos en funcionamiento por encima de las limitaciones maximas indicadas.

(10) Productos utilizados u obtenidos en un programa de arrendamiento.

(11) Consumibles (como seria el caso de los fusibles).

3. LO QUE HARÁ LG:

LG, a su exclusivo criterio, reparará, reemplazará o rembolsará el precio de compra de cualquier unidad que no cumpla con la presente garantía limitada. LG puede, a su elección, optar por usar partes o unidades nuevas, restauradas o reacondicionadas equivalentes en cuanto a funcionalidad. Además, LG no reinstalará o realizará copias de seguridad de ningún dato, aplicación o software que el usuario haya agregado al teléfono. Por lo tanto, se recomienda que usted realice una copia de seguridad de todo dato o información de ese tipo antes de enviar la unidad a LG, de modo de evitar una pérdida permanente de esa información.

4. DERECHOS DE LA LEY ESTATAL:

No se aplica a este producto ninguna otra garantía explícita. LA DURACION DE CUALQUIER GARANTÍA IMPLÍCITA, INCLUIDA LA GARANTÍA IMPLÍCITA DE COMERCIABILIDAD, SE LIMITA A LA DURACION DE LA GARANTÍA EXPLÍCITA AQUI INDICADA. LG NO TENDRA RESPONSABILIDAD LEGAL POR LA PERDIDA DEL USO DE ESTE PRODUCTO, LAS INCOMODIDADES, PERDIDAS O CUALQUIER OTRO DANO, DIRECTO O CONSECUENCIAL, QUE SE PRODUZCA POR EL USO O LA INCAPACIDAD DE USAR ESTE PRODUCTO, NO POR LA VIOLACION DE CUALQUIER GARANTÍA EXPLÍCITA O IMPLÍCITA, INCLUIDA LA GARANTÍA

IMPLÍCITA DE COMERCIABILIDAD APLICABLE A ESTE PRODUCTO.

Algunos paises no permiten la excluyente de limitación de daños incidentales o consecuenciales, o las limitaciones sobre la duración de la garantía implícita, de modo que es posible que estas limitaciones o exclusiones no se le apliquen a usted. Esta garantía le concede derechos legales concretos y es posible que tambien tenga otros derechos, que varian de estado a estado.

5. CÓMO OBTENER SERVICIO POR LA GARANTÍA:

Para obtener servicio de esta garantía llame al siguiente teléfono desde cualquier ubicacion continental de los Estados Unidos:

Tel. 1-800-793-8896 o
Fax. 1-800-448-4026

O visite http://us.lgservice.com.
También puede enviar correspondencia a:

LG Electronics Service- Mobile Handsets,
P.O. Box 240007, Huntsville, AL 35824

NO DEVUELVA SU PRODUCTO A LA DIRECCIÓN ARRIBA INDICADA. Llame o escriba para conocer la ubicación del centro de servicio autorizado LG más cercano a usted y los procedimientos necesarios para presentar una reclamación por garantía.

Índice

123

10 Consejos de Seguridad para Conductores 156

A

Acceso rápido a funciones prácticas 32
Accesorios 168
Actualización de la FDA para los consumidores 145
Ajuste rápido del volumen 32
Álbumes 87
Alertas de Servicio 105
Alltel Shop 65, 132
Alltel Shop & Web 132
Alltel Web 67, 132
Almacen Masivo USB 95
Altavoz con tapa cerrada 34
Apagado/Encendido 106
Apagar y Encender el teléfono 30
Artistas 87
Asistente de Programación 130
Audios 76
Aviso 109

B

Bienvenidos 9
Bloqueo de Teclas Externas 121
Borradores 60
Brillo 110
Búsqueda de marcación 34, 127
Bzn Msjs Voz 61

C

Calculadora 93
Calendario 92
Carga con USB 27
Carga de la batería 26
Claridad de Voz 106
Comandos de Voz 33, 88, 115
Cómo empezar con su teléfono 25
Contactos 77
Contactos en la memoria del teléfono 39
Contenido 4
Corrección de errores en la marcación 30
Cronómetro 95
Cuaderno de Notas 93

D

Declaración De Garantía Limitada 169
Descripción general de los menús 22
Descripción general del teléfono 18
Desinstalación de la tarjeta microSD 28
Detalles Técnicos 11
Diseño de Menú 111

Disposición fácil 103, 107

E

Entrada 57
Enviado 59
Extracción de la batería 25
Ez Sugerencia 93

F

Favoritos 79
Fondo de Pantalla 110
Formato de Reloj 113
Función de silencio 32

G

Géneros 87
Glosario de Iconos 130
Grabadora de Voz 37
Grabar Vídeo 72
Grabar Voz 73
Grupos 80

H

Herramientas 88

I

Iconos de pantalla 31
ID de llamador 33
Idioma 115
Imágenes 73
Información al consumidor sobre la SAR 160
Información de seguridad 140
Información de seguridad de la TIA 135
Información de Teléfono 130
Instalación de la batería 25
Instalación de la tarjeta microSD 27
Introducir y editar información 38

L

Lectura de Dígito Marcado 105
Lista de Canciones 86
Lista de Contactos 78
Llamada en espera 33
Llamadas Marcadas 83
Llamadas Perdidas 82
Llamadas Recibidas 82
Llmdas Rctes 82
Luz de Pantalla 109

M

Marc Oprimiendo 1 Botón 125
Marcación Asistida 126
Marcados Rápidos 80
Memoria 127
Memoria de la Tarjeta 129
Memoria del Teléfono 128
Mensaje de Foto 50
Mensaje de TXT 47
Mensaje de Vídeo 53

Mensaje de Voz 56
Mensajería 46
Menú de Bluetooth 96
Menús del Teléfono 46
Mi Número 130
Mi Tarjeta de Nombre 81
Modo Avión 114
Modo de Vibración 32
Modo TTY 124
Mostrar Temas 111
Multimedia 70
Música 85

N

Nivel de carga de la batería 29
Nuevo Contacto 77
Nuevo Mensaje 47

O

Opciones de Contestar 122
Opciones de Memoria 128

P

País Actual 117
Para hacer funcionar su teléfono por primera vez 30
Para hacer llamadas 30
Para recibir llamadas 31
Potencia de la señal 29
Precaución de Seguridad Importante 1
Privacidad de Voz 126
Programación 96
Programación de Llamada 122
Programación de Música 87
Programación de Pantalla 107
Programación de Sonidos 103
Programación de Teléfono 114
Protección de la temperatura de la batería 27

R

Reglas para la compatibilidad con aparatos para la sordera (HAC) de la FCC para los dispositivos inalámbricos 164
Reintentar Automáticamente 123
Reloj Despertador 91
Reloj Mundial 94
Remarcado de llamadas 30

S

Seguridad 117, 135
Selección de Sistema 121
Seleccionar NAM 122
Solución de problemas 133
Sonidos de Alerta 104
Sonidos de Llamada 103
Sonidos desactivados 32

T

Tamaño de Fuente 112
Tecla Favoritos 36
Tecla Nuevo Mensaje de TXT 37
Tipo de fuente 112
Todas las Canciones 86
Todas Llamadas 84
Tomar Foto 70
Tonos DTMF 126

U

Ubicación 116
Última reproducción 86
Utilizar Altavoz Cerrado 123

V

Ver Cronómetro 84
Versión SW/HW 130
Vídeos 75
Volumen de Teclado 105
Volumen Maestro 96

Other

¡Información de Seguridad Importante! 143