LG
Life's Good

ESPAÑOL

MANUAL DEL PROPIETARIO
Sistema Mini Hi-Fi

Lea atentamente este manual antes de utilizar su televisor y consérvelo para futuras referencias.
Lea detenidamente el contenido de esta tarjeta de Garantia.

CM4631 (CM4631, CMS4630F)
CM4531 (CM4531, CMS4530F, CMS4530W)
CM4431 (CM4431, CMS4530F)
CM4331 (CM4331, CMS4330F)

MFL67657599

Información de seguridad

PRECAUCIÓN: NO RETIRE LA CARCASA (O CUBIERTA POSTERIOR) A FIN DE REDUCIR EL RIESGO DE DESCARGAS ELÉCTRICAS. NO INTENTE REPARAR LAS PIEZAS INTERNAS. DELEGUE TODAS LAS LABORES DE REPARACIÓN AL PERSONAL DE MANTENIMIENTO CUALIFICADO.

Este símbolo de relámpago con punta de flecha dentro de un triángulo equilátero está diseñado para alertar al usuario de la presencia de voltajes peligrosos no aislados en el interior del producto, que podrían tener la suficiente magnitud como para constituir un riesgo de descarga eléctrica.

El signo de exclamación dentro de un triángulo equilátero está diseñado para alertar al usuario de la presencia de instrucciones importantes de operación y mantenimiento (reparación) en la documentación incluida con el producto.

ADVERTENCIA: NO EXPONGA ESTE PRODUCTO A LA LLUVIA O HUMEDAD, A FIN DE EVITAR EL RIESGO DE INCENDIO O DESCARGA ELÉCTRICA.

ADVERTENCIA: no instale este equipo en un espacio cerrado, como en una estantería o mueble similar.

PRECAUCIÓN: este producto utiliza un sistema láser. Para garantizar un uso correcto de este producto, por favor, lea detenidamente el manual del propietario y guárdelo para futuras referencias. Si la unidad requiriera mantenimiento, póngase en contacto con un centro de servicio autorizado. El uso de controles, ajustes o el rendimiento de los procedimientos que no sean aquellos aquí especificados podría resultar en una exposición peligrosa a la radiación. Para evitar la exposición directa al rayo láser, no intente abrir la carcasa. Radiación del láser visible al abrirla. NO MIRE DIRECTAMENTE AL LÁSER.

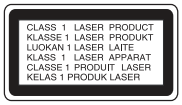

PRECAUCIÓN: este producto utiliza un sistema láser. Para garantizar un uso correcto de este producto, por favor, lea detenidamente el manual del propietario y guárdelo para futuras referencias. Si la unidad requiriera mantenimiento, póngase en contacto con un centro de servicio autorizado. El uso de controles, ajustes o el rendimiento de los procedimientos que no sean aquellos aquí especificados podría resultar en una exposición peligrosa a la radiación. Para evitar la exposición directa al rayo láser, no intente abrir la carcasa.

CUIDADO en relación al cable de alimentación

Se recomienda que la mayoría de los equipos sean ubicados en un circuito dedicado;

Es decir, en un circuito de toma única que sólo alimentará ese equipo y que no tiene enchufes adicionales ni circuitos derivados. Compruebe la página de especificaciones de este manual de usuario para estar seguro. No sobrecargue los enchufes de pared. Los enchufes de pared sobrecargados, sueltos o dañados, los cables de alimentación desgastados o el aislamiento del cable dañado o roto son situaciones peligrosas. Cualquiera de estas condiciones podría causar una descarga eléctrica o fuego. Examine periódicamente el cable de su electrodoméstico, y si su aspecto indica daños o deterioro, desenchúfelo, cese el uso del electrodoméstico y haga que un profesional del servicio cualificado lo sustituya por un recambio exacto y homologado de un servicio técnico autorizado. Proteja el cable de alimentación de abusos físicos o mecánicos, tales como torcerlo, doblarlo, punzarlo, cerrar una puerta sobre el cable o caminar sobre él. Preste particular atención a los enchufes, tomas de pared, y el punto donde el cable se une al electrodoméstico. Para desconectar la alimentación principal, retire el cable principal de alimentación. Durante la instalación del producto, asegúrese de que el enchufe sea fácilmente accesible.

Este dispositivo está provisto de una batería o acumulador portátil.

Forma segura de extraer la batería o el acumulador del equipo: Retire la batería o juego de baterías antiguo y siga los pasos en orden inverso a su colocación. Para impedir la contaminación del medioambiente o los posibles efectos adversos en la salud de humanos y animales, coloque la batería antigua o el acumulador en el contenedor apropiado de los puntos de recogida designados para tal fin. No elimine las pilas o el acumulador junto con la basura doméstica. Se recomienda utilizar baterías y acumuladores con sistema de reembolso gratuito en su localidad. La batería no debe exponerse a calor intenso, como la luz del sol, un incendio o similar.

PRECAUCIÓN: el equipo no debe ser expuesto al agua (goteo o salpicadura), y no deben colocarse sobre éste objetos que contengan líquidos, como floreros.

Cómo deshacerse de aparatos eléctricos y electrónicos viejos

1. Si en un producto aparece el símbolo de un contenedor de basura tachado, significa que éste se acoge a la Directiva 2002/96/CE.
2. Todos los aparatos eléctricos o electrónicos se deben desechar de forma distinta del servicio municipal de recogida de basura, a través de puntos de recogida designados por el gobierno o las autoridades locales.
3. La correcta rocogida y tratamiento de los dispositivos inservibles contribuye a evitar riesgos potenciales para el medio ambiente y la salud pública.
4. Para obtener más información sobre cómo deshacerse de sus aparatos eléctricos y electrónicos viejos, póngase en contacto con su ayuntamiento, el servicio de recogida de basuras o el establecimiento donde adquirió el producto.

Eliminación de baterías o acumuladores agotados

1. Si aparece el símbolo de un contenedor de basura tachado en las baterías o acumuladores de su producto, significa que éstos se acogen a la Directiva Europea 2006/66/CE.
2. Este símbolo puede aparecer junto con símbolos químicos de mercurio (Hg), cadmio (Cd) o plomo (Pb) si la batería contiene más de un 0,0005% de mercurio, un 0,002% de cadmio o un 0,004% de plomo.
3. Las baterías o acumuladores no deberán tirarse junto con la basura convencional, sino a través de los puntos de recogida designados por el gobierno o las autoridades locales.
4. La correcta recogida y tratamiento de las baterías o acumuladores antiguos contribuye a evitar las potenciales consecuencias negativas para el medio ambiente, los animales y la salud pública.
5. Para más información sobre la eliminación de baterías o acumuladores antiguos, póngase en contacto con su ayuntamiento, el servicio de recogida de basuras o el comercio en el que adquirió el producto.

CE

LG Electronics declara por la presente que este/estos producto (s) es/son conformes a las condiciones esenciales requeridas y demás disposiciones de relevancia decretadas por las Directivas 2004/108/CE, 2006/95/CE, 2009/125/CE y 2011/65/EU.

Contacte con la oficina para la conformidad de este producto:

LG Electronics Inc.
EU Representative, Krijgsman 1,
1186 DM Amstelveen, The Netherlands

Por favor, tome nota que esto NO es un punto de contacto de Atención al Cliente. Para información acerca de Atención al Cliente, refiérase a la Garantía o contacte con el revendedor que le vendió este producto.

Contenido

1 Preparación

2 Información de seguridad
6 Características únicas
6 Accesorios
6 Requisito del archivo reproducible
6 – Requisitos de archivos de música MP3/ WMA
7 – Dispositivos USB compatibles
7 – Requisitos de dispositivo USB
8 Mando a distancia
9 Panel frontal
11 Panel trasero(CM4530)
12 Panel trasero(CM4630)
13 Panel trasero(CM4430/CM4330)

2 Conexión

14 Conexión de los altavoces
14 – Acople de los altavoces a la unidad
15 Conexión de la antena
15 Conexión de equipo opcional
15 – Conexión a entrada auxiliar
16 – Conexión USB

3 Funcionamiento

17 Funcionamiento básico
17 – Funcionamiento de la CD/ USB
17 Otras funciones
17 – Reproducción programada
17 – Visualización de información del archivo
17 – Buscando una carpeta
18 – Desactivar el sonido de forma temporal
18 – Eliminación de archivos MP3/WMA.
18 – DEMO
18 – Reproducción de AUTO DJ
19 Funcionamiento avanzado
19 – Escuchar música de un dispositivo externo
19 – Apagado Automático
19 Funcionamiento de la radio
19 – Escuchar la radio
20 – Configuración de las emisoras de radio
20 – Borrado de todas las emisoras guardadas
20 – Mejorar una mala recepción de FM
20 – Ver información acerca de una emisora de radio
21 Ajuste de sonido
21 – Configuración del modo envolvente
21 Configuración del reloj
21 – Configuración de la alarma
22 – Configuración de temporizador
22 – REGULADOR DE INTENSIDAD
22 – Reproducción del iPod/iPhone
23 – iPod/iPhone compatibles
24 – Grabación a USB
24 – Seleccionar grabación de tasa de bits y velocidad

4 Solución de problemas

26 Solución de problemas

5 Apéndice

27 Especificaciones generales
28 Especificaciones de los altavoces
29 Mantenimiento
29 – Manejo de la unidad
29 – Notas en los discos
29 Marcas comerciales y licencias

Características únicas

Grabación directa en USB

Graba música en su dispositivo USB.

AUTO DJ

Mezcla el final de una canción con el principio de otra para una reproducción homogénea.

USB

Permite escuchar música desde su dispositivo USB.

Radio

Permite escuchar la radio

Creado para iPod/iPhone

Disfrute de la música de su iPod/iPhone con una sencilla conexión.

Accesorios

Revise e identifique los accesorios facilitados.vz

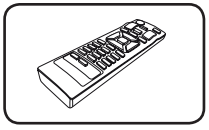

Mando a distancia (1)

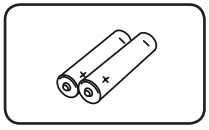

Baterías (2)

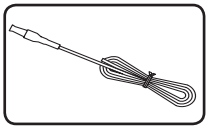

Antena FM (1)

Requisito del archivo reproducible

Requisitos de archivos de música MP3/ WMA

La compatibilidad de los archivos MP3/ WMA con este reproductor queda limitada de la siguiente manera :

- Frecuencia de muestreo : entre 32 kHz a 48 kHz (MP3), entre 32 kHz a 48kHz (WMA)
- Tasa de bits : entre 32 kbps a 320 kbps (MP3), entre 40 kbps a 192 kbps (WMA)
- Máximo número de archivos: menos de 999.
- Extensiones de archivo : ".mp3"/ ".wma"
- Formato de archivo en CD-ROM: ISO9660/ JOLIET
- Le recomendamos utilizar Easy-CD Creator, que crea un sistema de archivos ISO 9660.
- Debe configurar la opción de formato del disco en [Masterizado] para hacer que los discos sean compatibles con los reproductores LG al formatear discos regrabables. Al configurar la opción en Sistema de archivos Live, no podrá utilizarlos en reproductores de LG. (Masterizado/ Sistema de archivos Live : sistema de formato de discos para Windows Vista)

Dispositivos USB compatibles

- Reproductor MP3: Reproductor MP3 de tipo Flash.
- Unidad USB Flash: Dispositivos que admiten USB 2,0 o USB 1,1.
- La función USB de esta unidad no admite algunos dispositivos USB.

Requisitos de dispositivo USB

- No admite dispositivos que requieran instalación adicional de software al conectarlo a un ordenador.
- No retire el dispositivo USB durante la operación.
- Para un dispositivo USB de mayor capacidad, podría tardar más de unos minutos en examinarlo.
- Para prevenir la pérdida de datos, haga una copia de seguridad.
- Si usa un cable de extensión o un concentrador USB, el dispositivo USB no podrá ser reconocido.
- No se admite el sistema de archivos NTFS. (Sólo se admite el sistema de archivos FAT (16/32).)
- Esta unidad no se admitirá cuando el número total de archivos es 1 000 o más.
- No se admiten discos duros externos, dispositivos bloqueados o dispositivos de memoria USB.
- El puerto USB de la unidad no puede conectarse al PC. La unidad no puede usarse como un dispositivo de almacenamiento.

Mando a distancia

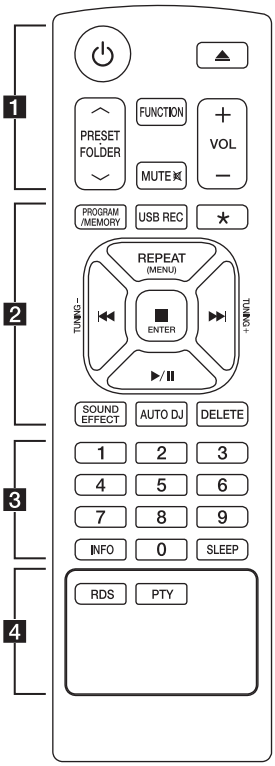

Colocación de las pilas

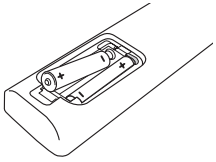

Retire la tapa de la batería situada en la parte posterior del mando a distancia e inserte dos pilas R03 (tamaño AAA) con los polos ⊕ y ⊖ orientados correctamente.

• • • • • • **1** • • • • • •

⏻ (Alimentación) **:** enciende o apaga la unidad.

⏏ (ABRIR/CERRAR) **:** Abre o cierre la bandeja de disco.

PRESET·FOLDER ∧/∨ :

- Cuando se está reproduciendo un CD/USB con archivos MP3/WMA en varias carpetas, pulse **PRESET·FOLDER ∧/∨** para seleccionar la carpeta que desea reproducir.
- Elige un número predeterminado para una emisora de radio.

FUNCTION : Selecciona la función y la fuente de entrada.

MUTE 🔇 : Desactiva el sonido.

VOL +/- : ajusta el volumen del altavoz.

• • • • • • **2** • • • • • •

PROGRAM/MEMORY :

- Almacena emisoras de radio
- Crea una lista de reproducción que desea escuchar.

USB REC : Grabación directa por USB.

✱ : El botón no está disponible para ninguna función.

REPEAT(MENU) :

- Escuche las pistas repetidamente o de forma aleatoria.
- Desplácese al menú anterior cuando seleccione la función USB para reproducir iPod/iPhone.

⏮/⏭ (Saltar/Buscar) **:**

- Busca una sección en una pista
- Busca una sección en pistas/archivos.

TUNING-/+ : sintoniza la emisora de radio deseada.

■ ENTER :

- detiene la reproducción o grabación.
- Cancela la función DELETE (Eliminar).

▶/❚❚ (Reproducir/Pausa) **:**

- Inicia o pausa la reproducción.
- Selecciona STEREO/MONO.

SOUND EFFECT : Puede elegir las impresiones de sonido.

AUTO DJ : Selecciona el modo AUTO DJ. (Para más información, consulte la página 18)

DELETE : Elimina archivos MP3/WMA.

• • • • • • **3** • • • • • •

Botones numéricos **0**-**9**: Selecciona pistas/archivos numerados, o un número preconfigurado.

INFO : Ve información sobre su música. Los archivos MP3 a menudo tienen una etiqueta ID3. La etiqueta proporciona información sobre el título, el artista, el álbum o la fecha.

SLEEP : configura el sistema para que se apague automáticamente a una hora específica.
(Regulador de luz: La iluminación de la pantalla de visualización se reducirá a la mitad.)

• • • • • • **4** • • • • • •

RDS : RDS (Sistema de datos de radio)

PTY : Busca emisoras de radio por tipo de radio.

Panel frontal

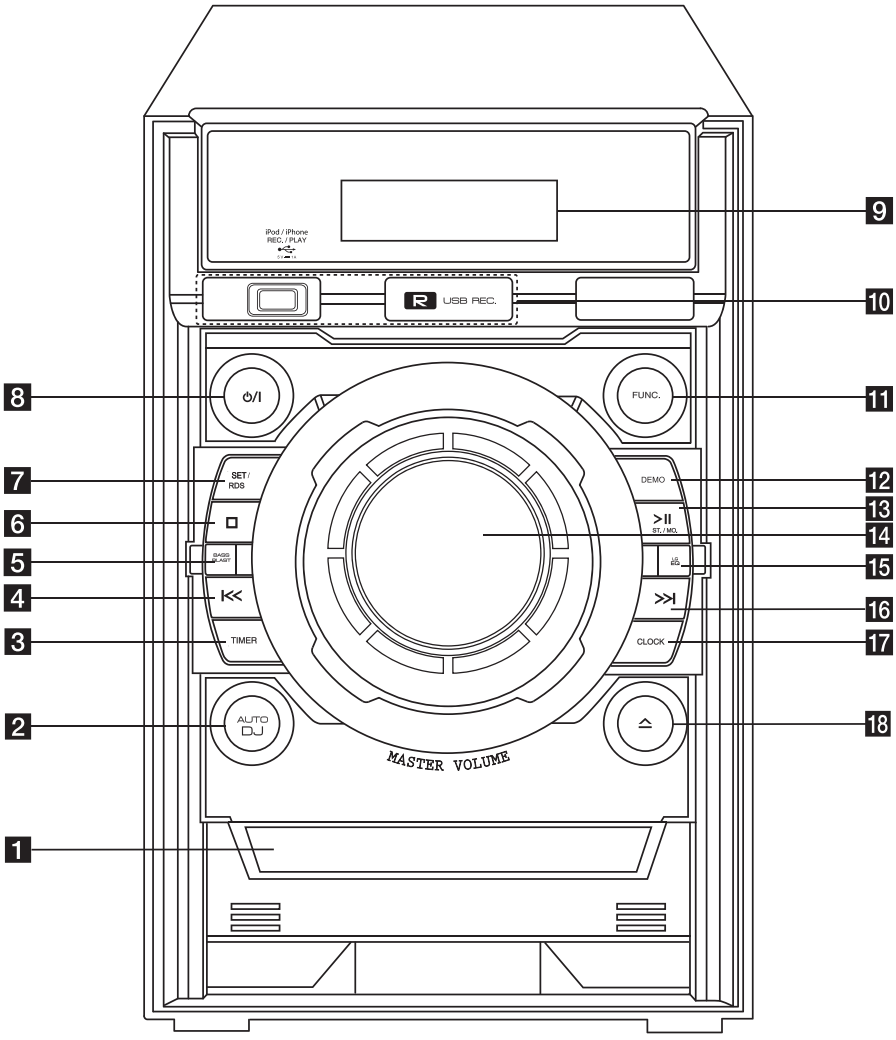

1 Bandeja del disco
Reproduce un disco.

2 **AUTO DJ**
Selecciona el modo AUTO DJ. (Para más información, consulte la página 18)

3 **TIMER**
Utiliza su unidad como un reloj de alarma.

4 ⏮ (Saltar/Buscar)
- Busca hacia adelante.
- Salta a la pista/al archivo anterior.

5 **BASS BLAST**
Le permite reforzar los agudos, los graves y los efectos de sonido envolvente.

6 ■(Detener)
detiene la reproducción o grabación.

7 **SET/RDS**
-Confirma la configuración.
-RDS (Radio Data System)

8 ⏻/❙ (Alimentación)
enciende o apaga la unidad.

9 Pantalla

10 USB
- Reproduce los archivos de audio mediante la conexión del dispositivo USB.
- Conecte el iPod/iPhone al Puerto USB mediante el cable del iPod/iPhone.

R USB REC.
Graba la música en el USB.

11 **FUNC.**
Selecciona la función y la fuente de entrada.

12 **DEMO**
Muestra cada una de las funciones.

13 **>❙❙ST./MO.**
- Inicia la reproducción y se detiene en pausa.
- Selecciona Estéreo. o Mono

14 Botón del volumen
Ajusta el volumen del altavoz.

15 **LG EQ**
Puede elegir las impresiones de sonido.

16 ⏭ (Saltar/Buscar)
- Busca hacia atrás.
- Salta a la pista/al archivo siguiente.

17 **CLOCK**
Sistema de datos de radio.

18 ⏏ (ABRIR/CERRAR)
Abre o cierre la bandeja de disco.

Panel trasero(CM4530)

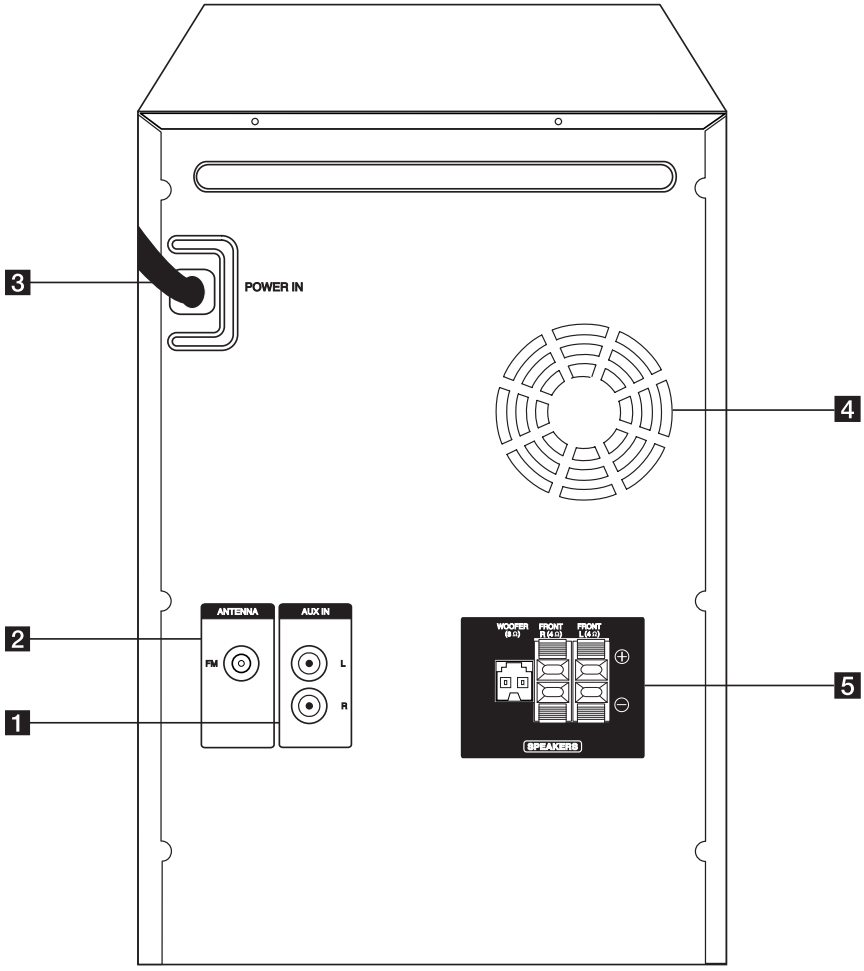

1 **AUX IN (L/R)** conector
2 **ANTENNA (FM)**
3 **POWER IN**
4 Ventilador de refrigeración
5 **SPEAKERS** terminal/cable

Panel trasero(CM4630)

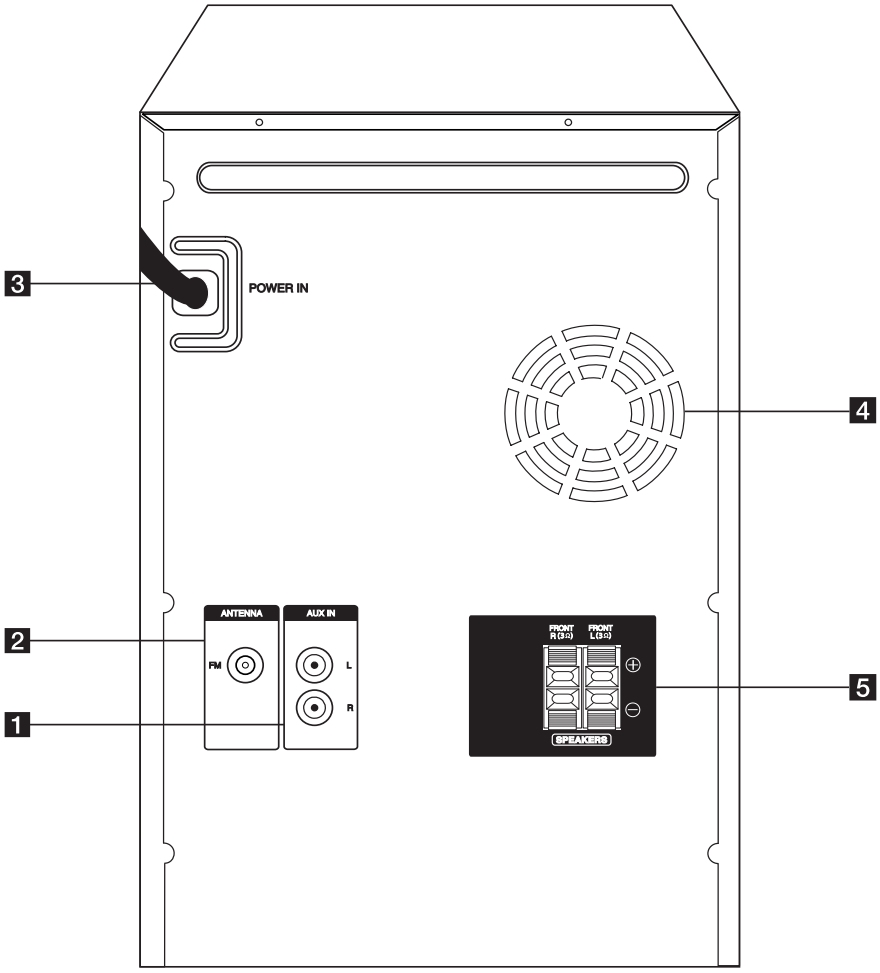

1 **AUX IN (L/R)** conector
2 **ANTENNA (FM)**
3 **POWER IN**
4 Ventilador de refrigeración
5 **SPEAKERS** terminal

Panel trasero(CM4430/CM4330)

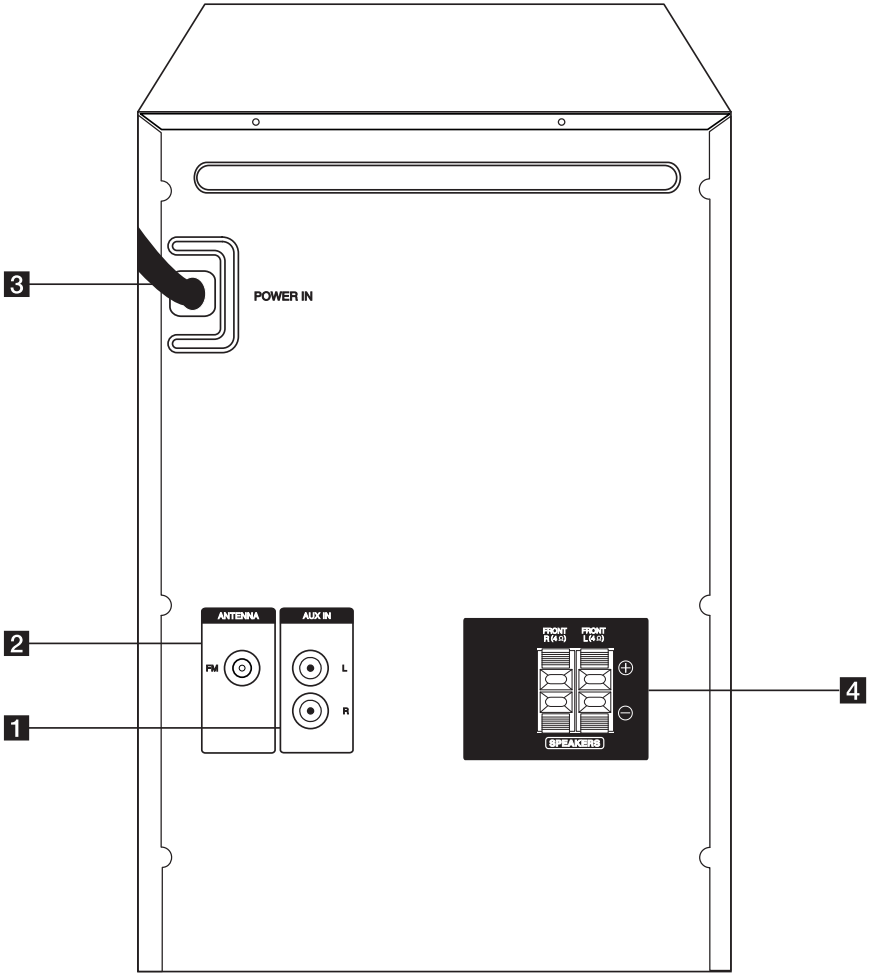

1 **AUX IN (L/R)** conector
2 **ANTENNA (FM)**
3 **POWER IN**
4 **SPEAKERS** terminal

Conexión de los altavoces

Acople de los altavoces a la unidad

Conecte los cables de que dispone el altavoz a la unidad. Para conectar el cable a la unidad, presione con el dedo cada lengüeta de plástico para abrir los terminales de conexión en la unidad. Inserte el cable y suelte la lengüeta.

Conecte la parte negra de cada cable en las terminales marcadas con un - (menos) y el otro extremo en las terminales marcadas con un + (más).

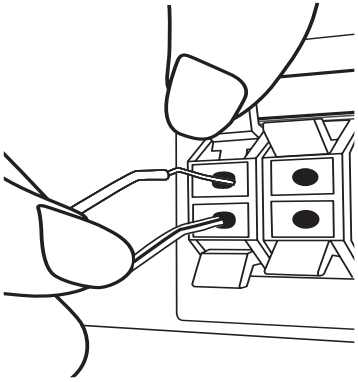

Conecte el cable del bafle al reproductor.
Cuando conecta el cable del bafle al reproductor, introduzca el conector hasta que encaje haciendo clic.

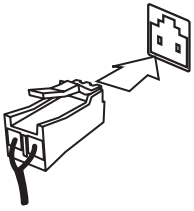

Precaución

- Asegúrese de que los niños no toquen con las manos o con otros objetos el interior del *conducto del altavoz.
  *Conducto del altavoz : Un orificio en la caja del altavoz para un amplio sonido de graves.
- Los altavoces contiene n piezas magnéticas, por lo que pueden aparecer irregularidades cromáticas en la pantalla del televisor o en el monitor del ordenador. Utilice los altavoces lejos de la televisión y del monitor del ordenador.
- No conecte ningún otro altavoz excepto el altavoz del sub-bafle al terminal de conexión del su-bafle en la parte trasera de la unidad.

CM4530

Color	Altavoz
Naranja	Sub-bafle
Rojo	Frontal
Blanco	Frontal

CM4630/CM4430/CM4330

Color	Altavoz
Rojo	Frontal
Blanco	Frontal

Conexión de la antena

Conecte la antena FM facilitada para escuchar la radio.

Conecte la antena de hilo FM al conector de antena FM.

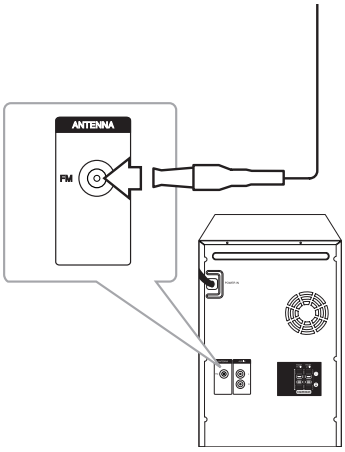

Nota

Asegúrese de extender completamente el cable de la antena FM. Una vez conectada la antena FM, manténgala en horizontal.

Conexión de equipo opcional

Conexión a entrada auxiliar

Conecte la salida de un dispositivo externo (Cámara grabadora, TV, reproductor, etc.) en la toma de entrada **AUX IN (L/R)**.

Si su dispositivo sólo tiene una salida de audio (mono), conéctela a la toma de audio izquierda (blanca) de la unidad.

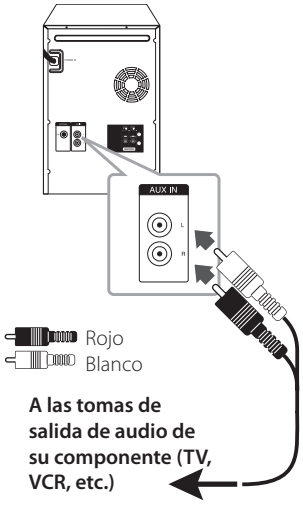

Conexión USB

Conecte el puerto USB de la memoria USB (o reproductor MP3, etc.) al puerto USB en la parte frontal de la unidad.

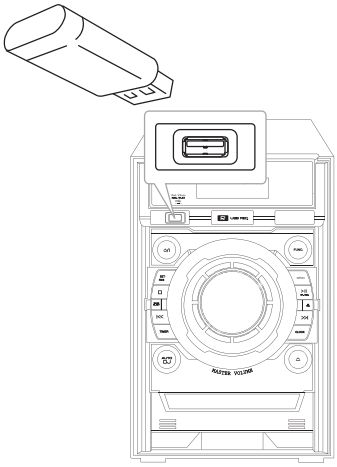

Nota

- Retirar el dispositivo USB de la unidad
  1. Escoja una función/modo diferente o pulse ☐(Detener) dos veces seguidas.
  2. Retire el dispositivo USB de la unidad.

Funcionamiento básico

Funcionamiento de la CD/ USB

1. Introduzca el disco pulsando ⏏ en el control remoto o ⏏ en la unidad.
   Conecte el dispositivo USB al puerto USB.
2. Seleccione la función CD o USB pulsando **FUNCTION** en el mando a distancia o **FUNC.** en la unidad.
3. Seleccione una pista/un archivo que desee reproducir pulsando ⏮/⏭ en el control remoto o ⏪ / ⏩ en la unidad.

Función	Qué hacer
Detener	Pulse ■ **ENTER** o ☐.
Reproducir	Pulse ►/❚❚ o ►❚❚**ST./MO.**.
Pausar	Durante la reproducción, pulse ►/❚❚ o ►❚❚**ST./MO.**.
Saltar a la pista o archivo siguiente/ anterior	Durante la reproducción, pulse ⏮/⏭ o ⏪ / ⏩ para pasar a la pista /al archivo siguiente o para volver al inicio de la pista /del archivo actual. Reproducción durante menos de 2 segundos, pulse ⏮ o ⏪ para pasar a la pista/al archivo anterior. Reproducción durante más de 3 segundos, pulse ⏮ o ⏪ para pasar al principio de la pista/del archivo.
Selección directa de una pista/archivo	Pulse los botones numéricos **0** a **9** para pasar al archivo deseado o la pista deseada directamente.
Buscar una sección en una pista/ archivo	Pulse y mantenga pulsado ⏮/ ⏭ o ⏪ / ⏩ durante la reproducción y suéltelo en la parte que desee escuchar.
Reproducción repetitiva o aleatoria	Pulse **REPEAT(MENU)** en el mando a distancia repetidamente. La pantalla cambia en el orden siguiente. RPT1 -> RPT *DIR (Sólo MP3/WMA) -> RPT ALL -> RANDOM -> OFF. *DIR: Directorio

Otras funciones

Reproducción programada

La función de programa le permite guardar sus archivos favoritos desde cualquier disco o dispositivo USB en la memoria del receptor.

Un programa puede contener 20 pistas/archivos.

1. Introduzca un CD o conecte su USB y espere a que se ordene.
2. Pulse **PROGRAM/MEMORY** en el mando a distancia en estado de parada.
3. Pulse ⏮/⏭ en el control remoto para seleccionar una pista/un archivo.
4. Pulse **PROGRAM/MEMORY** de nuevo para guardar y seleccionar una nueva pista o un nuevo archivo.
5. Repita los pasos 3-4 para seleccionar la pista/el archivo siguiente.
6. Pulse ►/❚❚ para reproducir las pistas o los archivos de música programados.
7. Para borrar la selección, pulse ■ **ENTER** dos veces.

Nota

Los programas también se borran cuando el disco o el dispositivo USB se retira, la unidad se apaga o la función cambia a otro modo.

Visualización de información del archivo

Mientras reproduce un archivo MP3 con información sobre su contenido, podrá visualizar dicha información pulsando **INFO.**.

Buscando una carpeta

1. Pulse **PRESET·FOLDER** ∧/∨ en el control remoto repetidamente hasta que aparezca la carpeta deseada en la ventana de visualización.
2. Pulse ►/❚❚ para reproducirla.
   Comenzará la reproducción del primer archivo de la carpeta.

Desactivar el sonido de forma temporal

Pulse **MUTE** en el control remoto para silenciar el sonido.

Puede silenciar su unidad para, por ejemplo, contestar al teléfono, "MUTE" aparecerá y parpadeará en la ventana de visualización.

Para cancelarlo, pulse **MUTE** de nuevo o modifique el nivel del sonido.

Eliminación de archivos MP3/WMA.

Puede eliminar un archivo o una carpeta, o formatear un dispositivo, pulsando **DELETE**. (solo para USB)

1. Pulse **DELETE** repetidamente durante la selección del archivo MP3/WMA. Esta función solo se admite en modo detenido. El visualizador cambia en el orden siguiente.
   - DEL FILE: Elimina el archivo.
   - DEL DIR: Elimina la carpeta.
   - FORMAT: Formatea el USB.
2. Para eliminar un archivo o una carpeta, o para formatear, pulse **►/II** en el mando a distancia o pulse **>II ST./MO.** en la unidad.
3. Si quiere salir del modo actual, pulse ■ **ENTER** en el mando a distancia o pulse □ en la unidad.

Precaución

- No extraiga el dispositivo USB mientras esté en funcionamiento (reproducción, eliminación, etc.).
- Se recomienda hacer copias de seguridad regularmente para evitar la pérdida de datos.
- La función de eliminación puede no estar disponible dependiendo del estado del USB.

DEMO

En estado apagado, pulse **DEMO** una vez en la unidad. La unidad se encenderá y visualizará cada una de las funciones en la ventana de visualización. Para cancelar la función DEMO, pulse **DEMO** una vez más.

Nota

Puede disfrutar de otras funciones durante la DEMO. A continuación, la DEMO se pausará temporalmente.

- Si no pulsa ninguna tecla en 10 segundos, la DEMO se reproducirá de nuevo automáticamente.

Reproducción de AUTO DJ

AUTO DJ mezcla el final de una canción con el principio de otra para una reproducción homogénea. Ecualiza el volumen de las pistas para una reproducción sin interrupciones.

Pulse **AUTO DJ** en el mando a distancia o en la unidad varias veces, la pantalla cambiará en el siguiente orden: RANDOM (AUTO DJ RANDOM -> RPT (AUTO DJ SEQUENTIAL) -> (AUTO DJ OFF)

Modo	Pantalla	Descripción
OFF	- (AUTO DJ OFF)	-
RANDOM	RANDOM (AUTO DJ RANDOM)	En este modo la música se reproduce de forma aleatoria.
REPEAT	RPT (AUTO DJ SEQUENTIAL)	En este modo la música se reproduce de forma repetitiva.

Nota

- La búsqueda de una sección en una pista o un archivo y la reproducción repetida o aleatoria no están disponibles en el modo AUTO DJ.
- En modo DJ AUTOMÁTICO, no se pueden buscar archivos pulsando **PRESET·FOLDER** ∧/∨ en el control remoto.
- Si pasa a otras funciones o detiene la música mediante □ en la unidad (o ■ **ENTER** en el mando a distancia) en modo AUTO DJ, la función AUTO DJ se desactivará.
- La función AUTO DJ no es compatible en un archivo de música de longitud inferior a 60 segundos.
- Durante la grabación, la función AUTO DJ no estará disponible.
- Si cambia un disco mientras la función AUTO DJ está activada, la función se desactivará.

Funcionamiento avanzado

Escuchar música de un dispositivo externo

La unidad se puede utilizar para reproducir música procedente de múltiples tipos de dispositivos externos. (Consulte la página 15)

1. Conecta el dispositivo externo al conector **AUX IN(L/R)** de la unidad.
2. Conecte la corriente pulsando ⏻/❙ (Potencia).
3. Seleccione la función AUXILIAR pulsando **FUNC.** en la unidad.
4. Conecte el dispositivo externo e inicie la reproducción.

Apagado Automático

Esta unidad se apagará por si sola para reducir el consumo de electricidad, cuando la unidad principal no esté conectada al dispositivo externo y cuando no se haya usado durante 25 minutos. Lo mismo sucede después de que la unidad principal haya estado conectada a otro dispositivo durante seis horas a través de una entrada analógica.

Funcionamiento de la radio

Asegúrese de que la antena FM está conectada. (Consulte la página 15)

Escuchar la radio

1. Pulse **FUNCTION** en el mando a distancia o **FUNC.** en la unidad. hasta que aparezca en la ventana de la pantalla.
   Se sintonizará la última emisora recibida.
2. Sintonización automática : Pulse **TUNING -/+** en el control remoto o **|<< / >>|** en la unidad durante 2 segundos aproximadamente hasta que la indicación de frecuencia comience a cambiar y, a continuación, suéltelo. La exploración se detiene cuando la unidad sintoniza una emisora.

   Sintonización manual: Pulse **TUNING -/+** en el control remoto o **|<< / >>|** en la unidad repetidamente.
3. Ajuste el volumen pulsando **VOL +/-** en el control remoto o girando el botón del volumen en la unidad repetidamente.

Configuración de las emisoras de radio

Puede configurar 50 emisoras en FM .

Antes de sintonizar, baje el volumen.

1. Pulse **FUNCTION** en el mando a distancia o **FUNC.** en la unidad. hasta que aparezca en la ventana de la pantalla FM.
2. Seleccione la frecuencia deseada pulsando **TUNING-/+** en el mando a distancia o **I<< / >>I** en la unidad.
3. Pulse **PROGRAM/MEMORY**. Un número pre configurado parpadeará en la ventana de visualización.
4. Pulse **PRESET·FOLDER ∧/∨** para seleccionar el número predeterminado que desee.
5. Pulse **PROGRAM/MEMORY**. Se guardará la emisora.
6. Repita los pasos 2 al 5 para guardar otras emisoras.
7. Para escuchar una emisora presintonizada, pulse **PRESET·FOLDER ∧/∨** o los botones numéricos **0**-**9**.

Borrado de todas las emisoras guardadas

1. Pulse y mantenga pulsado **PROGRAM/MEMORY** durante dos segundos. "ERASEALL" parpadeará en el visualizador de la unidad.
2. Presione **PROGRAM/MEMORY** para borrar todas las emisoras guardadas.

Mejorar una mala recepción de FM

Pulse **►/II** en el control remoto o **>II ST./MO.** en la unidad. El sintonizador pasará de estéreo a mono. Entonces la recepción será mucho mejor que antes.

Ver información acerca de una emisora de radio

El sintonizador de FM se incluye con la función RDS (Sistema de datos de radio). Muestra información acerca de la emisora de radio sintonizada. Presione repetidamente **RDS** para alternar entre los distintos tipos de datos:

PS	(Nombre del servicio de programa) El nombre del canal aparecerá en la pantalla.
PTY	(Reconocimiento del tipo de programa) El tipo de programa (por ejemplo, Jazz o Noticias) aparecerá en la pantalla.
RT	(Radio texto) Un mensaje de texto que contiene información especial desde la emisora. El texto puede pasar a lo largo de la pantalla.
CT	(Información horaria controlada por el canal) Muestra la información horaria y la fecha emitida por la emisora.

Puede buscar las emisoras de radio según el tipo de programa pulsando **RDS**. El último PTY utilizado se mostrará en la pantalla. Pulse **PTY** una o más veces para seleccionar su tipo de programa preferido. Presione **TUNING -/+**. durante unos segundos. El sintonizador iniciará la búsqueda de forma automática. Cuando se haya encontrado una emisora, la búsqueda se detendrá.

Ajuste de sonido

Configuración del modo envolvente

Este sistema cuenta con un número de campos de sonido envolvente predeterminados. Puede seleccionar un modo de sonido deseado utilizando **SOUND EFFECT** en el mando a distancia o **LG EQ** en la unidad.

Los elementos mostrados para el Ecualizador podrían ser diferentes dependiendo de las fuentes y efectos de sonido.

On Display	Description
NATURAL	Puede disfrutar de un sonido confortable y natural.
AUTO EQ	Detecta la ecualización de sonido más similar al género incluido en la etiqueta MP3 ID3 de los archivos de canción.
POP CLASSIC JAZZ ROCK	Este programa proporciona una atmósfera entusiasta al sonido, aportando el sentimiento de que está en un verdadero concierto de rock, pop, jazz o música clásica.
MP3 -- OPT	Esta función se optimiza para lograr un archivo MP3 comprimible. Mejora el sonido de agudos.
BASS	Refuerza el efecto envolvente, de agudos y graves.
LOUDNESS	Mejora los sonidos graves y agudos.
BYPASS	Puede disfrutar del sonido sin efecto del ecualizador.

Nota

- Es posible que el sonido no se escuche o que se escuche bajo en algunos altavoces dependiendo del modo de sonido.
- Puede que necesite restablecer el modo de sonido envolvente (surround) tras conectar la entrada, y en ocasiones incluso después de pasar a otra pista de audio.
- Pulsando **BASS BLAST** en la unidad podrá seleccionar el sonido BY PASS o BASS BLAST**.**

Configuración del reloj

1. Encienda la unidad.
2. Pulse **CLOCK**.
3. Elija entre utilizar **|<< / >>|**.
   - 12:00 a.m. (para la visualización según "a.m" o "p.m") o bien, 0:00 (para una visualización de 24 horas).
4. Pulse **SET/RDS** para confirmar su selección.
5. Seleccione las horas. Utilice **|<< / >>|**.
6. Pulse **SET/RDS**.
7. Seleccione los minutos, utilizando **|<< / >>|**.
8. Pulse **SET/RDS**.
9. Si desea reiniciar el reloj, pulse y mantenga pulsado **CLOCK**. Y repita los pasos 2-8.

Configuración de la alarma

Puede usar la unidad como despertador.
Debe ajustar el reloj antes de configurar la alarma.

1. Encienda la unidad.
2. Pulse **TIMER**.
3. Each of functions will blink. Press **SET/RDS** to select a sound source you want.
4. Se mostrará "ON TIME". Ha seleccionado la hora a la que desea que se encienda la unidad. Use **|<< / >>|** para cambiar las horas y los minutos y pulse **SET/RDS** para guardar los ajustes.
5. Se visualizará "OFF TIME". Es la hora a la que desea que se apague la unidad.
   Pulse **|<< / >>|** para cambiar las horas y los minutos y pulse **SET/RDS** para guardar.
6. Se mostrará el nivel de volumen (VOL) con el que desea despertarse. Use **|<< / >>|** para cambiar el volumen y pulse **SET/RDS** para guardar el ajuste. El icono del reloj "🕒" muestra que se ha ajustado la alarma.
7. Pulse **TIMER**. Puede comprobar el estado de las configuraciones.
8. Si desea reiniciar la alarma, pulse y mantenga pulsado **TIMER**. Y repita los pasos de 3 a 6.

Nota

- Si configura la hora del reloj, puede comprobar la hora pulsando el botón **CLOCK** incluso cuando el reproductor esté apagado.
- Si configura la hora del reloj y la alarma, puede comprobar el icono de alarma "◷" pulsando el botón **CLOCK** incluso cuando el reproductor esté apagado.
- Si configura la hora del reloj y la alarma, puede comprobar el icono de alarma "◷" y la información de configuración pulsando en **TIMER** (Temporizador), incluso cuando la unidad esté apagada.

Configuración de temporizador

Pulse **SLEEP** en el control remoto repetidamente para seleccionar el tiempo de retraso entre 10 y 180 minutos. Tras el tiempo de retraso, la unidad se apagará. (Puede visualizar el orden siguiente, 180 ->150 -> 120 -> 90 -> 80 -> 70 -> 60 -> 50 -> 40 -> 30 -> 20 -> 10.) Para cancelar la función sueño, pulse **SLEEP** repetidamente hasta que la ventana de visualización se vuelva brillante.

Nota

- Pulse **SLEEP**. El tiempo restante se muestra en la ventana de visualización.
- La función sueño funcionará tras la función regulación de intensidad luminosa.

REGULADOR DE INTENSIDAD

Pulse **SLEEP** una vez. La ventana de visualización se oscurecerá a medias. Para cancelarla, pulse **SLEEP** repetidamente hasta que la ventana de visualización se vuelva brillante.

Nota

- Tras configurar la función reloj, puede configurar la función alarma.
- Si configura el reloj y la alarma, puede comprobar la hora y el icono de la alarma "◷" pulsando **CLOCK** aunque la unidad esté apagada.
- Durante la reproducción, pulse **TIMER** dos veces cuando se visualice el icono de la alarma "◷".
- Puede comprobar el estado de las configuraciones.
- Si activa la alarma, el icono de la alarma "◷" aparecerá en la ventana de visualización.
- Si desactiva la alarma, el icono de la alarma "◷" desaparecerá de la ventana de visualización.
- La alarma sólo funciona cuando la unidad está apagada.
- Cuando llegue la hora que ha configurado, la unidad se encenderá automáticamente.

Reproducción del iPod/iPhone

Puede disfrutar del sonido con su iPod/iPhone. Para más información sobre el iPod/iPhone, consulte la Guía del usuario del iPod/iPhone.

1. Conecte el iPod/iPhone firmemente.

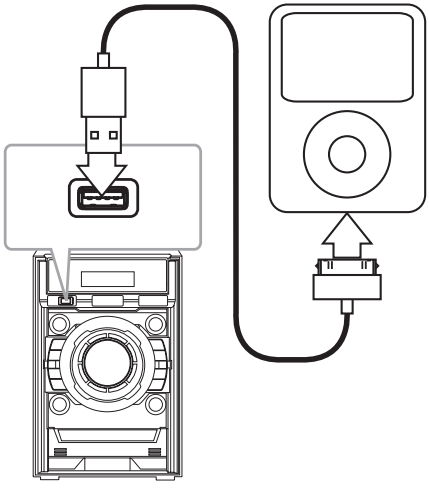

Al encender la unidad, el iPod/iPhone se encenderá automáticamente y comenzará a cargarse.

2. Pulse **FUNCTION** en la unidad o **FUNC.** en el mando a distancia para seleccionar la función IPOD. Puede usar su iPod/iPhone mediante la pantalla del iPod/iPhone usando el mando a distancia y también con los controles del iPod/ iPhone.

Para	Haga esto	
	EN LA UNIDAD	EN EL MANDO A DISTANCIA
Hacer una pausa o reiniciar	>II ST./MO.	►/II
Saltar	I<< / >>I	I◄◄ / ►►I
Buscar	Mantenga pulsado I<< / >>I	Mantenga pulsado I◄◄ / ►►I
Cambiar al menú anterior.	-	REPEAT (MENU)
Ir al elemento deseado	-	PRESET· FOLDER ∧ / ∨
Elige un elemento	□	■ ENTER

iPod/iPhone compatibles

La unidad admite los modelos siguientes.

- iPod touch
- iPod classic
- iPod nano
- iPhone 5
- iPhone 4S
- iPhone 4
- iPhone 3GS
- iPhone 3G

Tal vez no sea posible controlar el iPod/iPhone, desde la unidad, dependiendo de la versión de software de su iPod/iPhone.

Tal vez no sea posible controlar el iPod/ iPhone desde la unidad, dependiendo de la versión de software de su iPod/ iPhone.

Nota

- Si esta unidad muestra un mensaje de error, siga las instrucciones del mismo. Un mensaje de error «NO USB».

  - No ha conectado el iPod/iPhone firmemente.
  - Esta unidad reconoce a su iPod/iPhone como dispositivo desconocido.
  - La carga del iPod/iPhone es demasiado baja.

  ➡ Es preciso cargar la batería.
  ➡ Si carga el iPod/iPhone cuando el nivel de carga de la batería es demasiado bajo, podría tardar más en cargarse.

- Tal vez no sea posible controlar el iPod/ iPhone desde la unidad, dependiendo de la versión de software de su iPod/iPhone. Recomendamos instalar la versión de software más reciente.
- Si utiliza una aplicación, hace una llamada, o envía y recibe mensajes de texto SMS, etc., en el iPod touch o iPhone, desconéctelo de esta unidad antes de usarlo.
- Si tiene un problema con el iPod/iPhone, entre en www.apple.com/support/ipod.
- Es posible que necesite operaciones adicionales para el iPod Touch o el iPhone, por ejemplo arrastrando hacia arriba para "desbloquear" arrastrando el control deslizable.

Grabación a USB

Puede grabar varias fuentes de sonido en el USB.

1. Conecte el dispositivo USB a la unidad.
2. Seleccione una función pulsando **FUNCTION** en el control remoto o **FUNC.** en la unidad.

   Grabación de una pista o un archivo: Puede grabar en el USB la pista o el archivo que desee, después de reproducirlo.

   Grabación de todas las pistas o los archivos: Puede grabar en el USB en modo detenido.

   Grabación de lista de programas - Después de acceder a la lista de programas puede grabarla en un USB. (Consulte la página 17)
3. Inicie la grabación pulsando **USB REC** en el control remoto o **R USB REC.** en la unidad.
4. Para detener la grabación, pulse ■ **ENTER** en el control remoto o □ en la unidad.

Pausar la grabación

Durante la grabación, pulse **USB REC** en el control remoto o **R USB REC.** en la unidad para pausar la grabación. Pulse de nuevo para reiniciar la grabación. (Sólo Radio/ AUX)

Seleccionar grabación de tasa de bits y velocidad

1. Pulse **USB REC** en el control remoto o **R USB REC.** en la unidad durante más de 3 segundos.
2. Use **⏮/⏭** en el control remoto o **⏮ / ⏭** en la unidad para seleccionar una velocidad de transferencia.
3. Pulse de nuevo **USB REC** en el control remoto o **R USB REC.** en la unidad para seleccionar la velocidad de grabación.
4. Pulse **⏮/⏭**en el control remoto o **⏮ / ⏭** en la unidad para seleccionar una velocidad de grabación deseada. :
   (Sólo AUDIO CD)

   VELOCIDAD X1
   - Puede escuchar música mientras graba.

   VELOCIDAD X2
   - Puede grabar sólo el archivo de música.
5. Pulse **USB REC** en el control remoto o **R USB REC.**en la unidad para finalizar la configuración.

Nota

- Durante la grabación, puede comprobar el porcentaje de la grabación USB en la pantalla. (sólo para MP3/ WMA CD)
- Durante la grabación MP3/ WMA, no hay ningún sonido.
- Al detener la grabación durante la reproducción, se guardará la parte grabada hasta ese momento. (Excepto los archivos MP3/WMA)
- No retire el dispositivo USB ni apague la unidad durante la grabación USB. Si lo hace, podría crearse un archivo incompleto y no se eliminaría en el PC.
- Si la grabación USB no funciona, se mostrará en la pantalla un mensaje como "NO USB" (NO HAY USB), "ERROR", "FULL" (COMPLETO) o "NO REC" (NO PUEDE GRABARSE).
- Para las grabaciones USB no podrá usarse ni un lector multitarjeta ni un HDD externo.
- Al grabar para un largo periodo se grabará un archivos de 512 Mb.
- No puede grabar más de 999 archivos.
- Se guardará de la forma siguiente.

AUDIO CD	MP3/WMA	La otra fuente*
CD_REC TRK_001 TRK_002 ⋮	FILE_REC ABC(File name) DEF(File name) ⋮	EXT_REC AUDIO_001 AUDIO_002 ⋮

* : TUNER (SINT.), AUX, o similar.

La copia sin autorización de material protegido, incluyendo software, archivos, radiodifusiones y grabaciones de sonido, puede conllevar una infracción de las leyes de copyright y constituir un delito. Este equipo no debe ser utilizado con tales fines.

Sea responsable
Respete los derechos y las leyes de copyright

Solución de problemas

Problema	Causa & Solución
No hay corriente.	• El cable de alimentación no está conectado. Conecte el cable de alimentación. • Compruebe si hay algún fallo eléctrico. Compruebe el estado accionando otros dispositivos electrónicos.
No hay sonido.	• Compruebe si ha seleccionado la función correcta. Pulse **FUNC.** y revise la opción seleccionada. • Los cables de los altavoces no están conectados correctamente. Conecte los cables de los altavoces correctamente.
La unidad no inicia la reproducción.	• Se ha insertado un disco no reproducible. Inserte un disco reproducible. • No hay ningún disco insertado. Inserte un disco. • El disco está sucio. Limpie el disco. (Consulte la página 29). • El disco se ha insertado al revés. Coloque el disco con la cara que contiene la etiqueta o impresión hacia arriba.
Las emisoras de radio no se sintonizan correctamente.	• La antena no se ha colocado correctamente o su conexión es incorrecta. Conecte la antena correctamente. • La intensidad de la señal de la emisora de radio es demasiado débil. Sintonice la emisora de forma manual. • No se ha predeterminado ninguna emisora o las predeterminadas se han borrado (al sintonizar la búsqueda de canales predeterminados). Para predeterminar algunas emisoras de radio, consulte la página 20.
El mando a distancia no funciona correctamente.	• El mando a distancia está demasiado lejos de la unidad. Utilice el mando a distancia a no más de 7 metros (23 pies). • Existe un obstáculo en la trayectoria del mando a distancia y la unidad. Retire el obstáculo. • Las pilas del mando a distancia se han agotado. Cambie las pilas por otras nuevas.

Especificaciones generales

Generalidades				
Modelo	CM4631	CM4531	CM4431	CM4331
Requisitos eléctricos	Refiérase a la etiqueta principal.			
Consumo de energía	Refiérase a la etiqueta principal.			
Dimensiones (An + Al + Pr)	202 x 307 x 315 mm			
Peso neto (aprox.)	3,15 kg			
Temperatura en funcionamiento	5 °C a 35 °C (41 °F a 95 °F)			
Humedad de funcionamiento	5 % a 90 %			
Alimentación del puerto USB	DC 5 V ⎓ 500 mA			

Entradas	
AUX IN	2,0 Vrms (1 kHz, 0 dB), 75 Ω, RCA jack (L, R) x 1

Sintonizador	
Banda de sintonización FM	87,5 a 108,0 MHz o 87,50 a 108,00 MHz

Amplificador					
Modelo		CM4631	CM4531	CM4431	CM4331
Modo estéreo		250 W + 250 W (3 Ω a 1 KHz, THD 10 %)	160 W + 160 W (4 Ω a 1 KHz, THD 10 %)	150 W + 150 W (4 Ω a 1 KHz, THD 10 %)	90 W + 90 W (4 Ω a 1 KHz, THD 10 %)
Modo de sonido envolvente	Frontal	250 W + 250 W (3 Ω a 1 KHz, THD 10 %)	160 W + 160 W (4 Ω a 1 KHz, THD 10 %)	150 W + 150 W (4 Ω a 1 KHz, THD 10 %)	90 W + 90 W (4 Ω a 1 KHz, THD 10 %)
	Subwoofer	-	180 W (3 Ω a 1 KHz, THD 10 %)	-	-

CD	
Respuesta de frecuencia	100 a 20 000 Hz
Relación señal/ruido	75 dB
Rango dinámico	80 dB

Especificaciones de los altavoces

Altavoz frontal				
Modelo	CMS4630F	CMS4530F (CM4531)	CMS4530F (CM4431)	CMS4330F
Tipo	2 altavoces de 2 vías			
Impedancia	3 Ω	4 Ω		
Tasa de potencia de entrada	250 W	160 W	150 W	90 W
Máx. potencia de entrada	500 W	320 W	300 W	180 W
Dimensiones netas (An + Al + Pr)	245 x 452 x 275 mm	232 x 352 x 262 mm	232 x 352 x 262 mm	204 x 301 x 235 mm
Peso neto	5,55 kg	3,32 Kg	3,32 Kg	2,48 Kg

Altavoz subwoofer	
Modelo	CMS4530W
Tipo	1 altavoces de 1 vías
Impedancia	3 Ω
Tasa de potencia de entrada	180 W
Máx. potencia de entrada	360 W
Dimensiones netas (An + Al + Pr)	250 x 352 x 327 mm
Peso neto	5,58 kg

- El diseño y las especificaciones están sujetos a cambios sin previo aviso.

Mantenimiento

Manejo de la unidad

Envío de la unidad

Guarde el embalaje original y los materiales de empaquetado. Si necesita enviar la unidad, para máxima protección, intente que el embalaje sea similar al de salida de fábrica.

Mantenga las superficies exteriores limpias

Cuando esté cerca de la unidad, no utilice productos volátiles como insecticidas.

No ejerza una presión excesiva cuando limpie la unidad, a fin de evitar daños en la superficie.

No deje que la unidad entre en contacto con productos de plástico o goma durante períodos prolongados.

Limpieza de la unidad

Para limpiar el reproductor, utilice un paño suave y seco. Si las superficies están muy sucias, utilice un paño ligeramente humedecido con un detergente no agresivo. No utilice productos fuertes como alcohol, benceno o diluyentes ya que pueden dañar la superficie de la unidad.

Mantenimiento de la unidad

La unidad es un dispositivo de precisión y alta tecnología. Si las lentes ópticas o la unidad del disco acumulan suciedad o presentan desgaste, afectará a la calidad de la imagen. Para información más detallada, consulte en el centro de servicio autorizado más cercano.

Notas en los discos

Manipulación de discos

Nunca pegue papel ni cinta adhesiva en el disco.

Guardar los discos

Tras la reproducción, guarde el disco en su caja. No deje el disco expuesto a la luz directa del sol o cerca de una fuente de calor; nunca lo deje en un coche donde esté expuesto directamente al sol.

Limpieza de discos

No utilice productos abrasivos como alcohol, benceno, disolventes u otros productos disponibles en el mercado. Evite igualmente los pulverizadores antiestáticos pensados para grabaciones de vinilo más antiguas.

Marcas comerciales y licencias

Plays Windows Media™

R·D·S

Made for iPod iPhone

"Made for iPod" (fabricado para iPod) y "Made for iPhone" (fabricado para iPhone) significa que un accesorio electrónico ha sido diseñado para su conexión específica a un iPod, o iPhone respectivamente, y ha sido certificado por el desarrollador para cumplir con las normas de funcionamiento de Apple.
Apple no es responsable del funcionamiento de este dispositivo, o del cumplimiento de los estándares de seguridad y normativa.
Tenga en cuenta que la utilización de este este accesorio con un iPod o iPhone puede afectar su rendimiento inalámbrico.

LG
Life's Good