LG
Life's Good

دليل المالك

تلفاز LED LCD

يرجى قراءة هذا الدليل بعناية قبل تشغيل الجهاز والاحتفاظ به للرجوع إليه في المستقبل.

LT64**
LT65**
LT74**
LT76**
LS34**
LS64**

www.lg.com

العربية

جدول المحتويات

3 التراخيص

3 إشعار البرامج مفتوحة المصدر

4 عملية التثبيت

4 التجميع والتحضير

4 فك التغليف
8 العناصر التي يتم شراؤها بشكل منفصل
9 الأجزاء والأزرار
11 حمل التلفاز ونقله
12 إعداد التلفزيون
12 - تركيب الحامل
15 التثبيت على الطاولة
17 التثبيت على الحائط
19 ترتيب الكبلات

20 إجراء التوصيلات

20 توصيل المحول
20 توصيل الهوائي
21 وصلة HDMI
22 وصلة تحويل إشارة DVI إلى HDMI
23 وصلة المكون
23 توصيل RGB -الكمبيوتر
24 وصلة الفيديو المركّب
24 التوصيل بنظام صوت
24 - وصلة الصوت الرقمي البصري
25 إعداد إخراج مكبّر الصوت
25 - منفذ التحكم في مستوى الصوت
25 إخراج مكبّر الصوت الخارجي
26 إعداد الشبكة
26 - توصيل الشبكة السلكي
26 توصيل سماعة الرأس
27 التوصيل بوحدة USB

28 وحدة التحكم عن بُعد

32 الصيانة

32 تنظيف التلفاز
32 - الشاشة والإطار والهيكل الخارجي والحامل
32 - سلك الطاقة

32 استكشاف الأخطاء وإصلاحها

33 تنبيه حول استخدام EZSIGN 2.0

34 المواصفات

39 رموز الأشعة تحت الحمراء

40 إعداد جهاز التحكم الخارجي

40 إعداد RS-232C
40 نوع الموصّل؛
D-Sub ذكر مزود بـ 9 أسنان
40 عمليات تهيئة RS-232C
41 معامِلات الاتصال
41 القائمة المرجعية للأوامر
42 بروتوكول الإرسال / الاستقبال

تحذير

- إذا تجاهلت رسالة التحذير، فقد تتعرّض لإصابة بالغة أو حادث خطير أو حالة وفاة.

تنبيه

- إذا تجاهلت رسالة التنبيه، قد تتعرّض لإصابة طفيفة أو قد يتسبب ذلك بإلحاق ضرر بالمنتج.

ملاحظة

- تساعدك الملاحظة على معرفة المزيد حول المنتج واستخدامه بأمان. يُرجى قراءة الملاحظة بعناية قبل استخدام المنتج.

التراخيص

قد تختلف التراخيص المعتمدة بحسب الطراز. للحصول على مزيد من المعلومات حول التراخيص، يُرجى زيارة الموقع www.lg.com.

مصنعه بتصريح من معامل دولبى.
" دولبى " و علامه د – المزدوجه علامات تجاريه لمعامل دولبى .

"يعد مصطلحا HDMI وHDMI High-Definition Multimedia Interface وشعار HDMI علامات تجارية أو علامات تجارية مسجلة لشركة HDMI Licensing, LLC في الولايات المتحدة ودول أخرى."

حول DIVX VIDEO: ®DivX عبارة عن تنسيق فيديو رقمي أنشأته شركة DivX, LLC، وهي شركة تابعة لشركة Rovi Corporation. وهذا الجهاز يعد جهاز ®DivX Certified الذي يسمح بتشغيل فيديو DivX. تفضل بزيارة الموقع *divx.com* لمزيد من المعلومات والحصول على أدوات البرامج اللازمة لتحويل ملفاتك إلى صيغة فيديو DivX.

حول DIVX VIDEO-ON-DEMAND: يجب تسجيل جهاز ®DivX Certified هذا لتتمكن من تشغيل أفلام DivX Video-on-Demand (المعروفة اختصارًا بـ VOD) التي تم شراؤها. للحصول على رمز التسجيل، حدّد موقع قسم DivX VOD في قائمة إعداد الجهاز. انتقل إلى موقع vod.divx.com للحصول على مزيد من المعلومات حول كيفية إتمام عملية التسجيل الخاصة بك.

"®DivX Certified لتشغيل فيديو ®DivX حتى HD 1080p، بما في ذلك المحتوى Premium."

"®DivX و ®DivX Certified والشعارات ذات الصلة هي علامات تجارية مسجلة لصالح شركة Rovi Corporation أو الشركات التابعة لها وتُستخدم بموجب ترخيص."

"تغطيها واحدة أو أكثر من براءات الاختراع التالية في الولايات المتحدة:
7,295,673; 7,460,668; 7,515,710; 7,519,274"

إشعار البرامج مفتوحة المصدر

للحصول على رمز المصدر بموجب GPL و LGPL و MPL وتراخيص أخرى مفتوحة المصدر، التي يحتوي عليها هذا المنتج، يُرجى زيارة http://opensource.lge.com.
إضافة إلى رمز المصدر، فإنّ كل شروط التراخيص وكفالات إخلاء المسؤولية وإشعارات حقوق الطبع والنشر متوفرة للتنزيل.
ستوفر LG Electronics أيضًا الرمز المفتوح المصدر على قرص مضغوط مقابل التكاليف التي تغطي إجراء هذا التوزيع (مثل تكلفة الوسائط والشحن والتسليم) وذلك بعد توجيه طلب عبر البريد الإلكتروني على opensource@lge.com. يسري هذا العرض لمدة ثلاثة (3) أعوام من تاريخ شراء المنتج.

ملاحظة

- قد تختلف الصورة المعروضة عن صورة التلفاز لديك.
- قد تختلف خيارات العرض على الشاشة الخاصة بكل جهاز تلفاز بشكل بسيط عما هو مبين في هذا الدليل.
- قد تختلف القوائم والخيارات المتوفرة عن مصدر الإدخال أو طراز المنتج الذي تستخدمه.
- يمكن إضافة ميزات جديدة إلى هذا التلفاز في المستقبل.
- يمكن ضبط التلفاز على وضع الاستعداد للحد من استهلاك الطاقة. ويجب إيقاف تشغيل التلفاز في حالة عدم مشاهدته لبعض الوقت، حيث يسهم ذلك في الحد من استهلاك الطاقة.
- يمكن الحد من استهلاك الطاقة بشكل كبير إذا تم تخفيف سطوع الصورة،مما يؤدي بالتالي إلى تخفيض كلفة التشغيل الإجمالية.

عملية التثبيت

1 افتح عبوة المنتج وتأكد من اشتمالها على كل الملحقات.
2 ثبّت الحامل بجهاز التلفاز.
3 قم بتوصيل جهاز خارجي بجهاز التلفاز.
4 تأكد من توافر اتصال الشبكة. يمكنك استخدام وظائف شبكة التلفاز عند اتصال الشبكة فقط. (الطرازات **LT74 و **LT76 فقط)

التجميع والتحضير

فك التغليف

تحقق من توفر العناصر التالية في الصندوق. في حالة فقدان أي من الملحقات، يرجى الاتصال بالوكيل المحلي الذي اشتريت منه الجهاز. قد تختلف الصور الواردة في هذا الدليل عن الشكل الحقيقي للجهاز وعناصره.

تنبيه

- لا تستخدم أي مواد غير معتمدة لضمان السلامة وطول العمر الافتراضي للمنتج.
- لا يغطي الضمان أي أضرار أو إصابات تنتج عن استخدام مواد غير معتمدة.
- لا يجب نزع الفيلم الرقيق المثبّت على شاشة بعض الطرازات.

ملاحظة

- قد تختلف العناصر المرفقة مع المنتج حسب الطراز.
- قد تتغير مواصفات المنتج أو المحتويات في هذا الدليل دون إخطار مسبق نتيجة ترقية وظائف الجهاز.
- للحصول على أفضل اتصال، يجب ألا تتجاوز أطراف كبلات HDMI ووحدات USB 10 مم سمكًا و 18 مم عرضًا. استخدم كبل إطالة يعتمد USB 2.0 إذا كان كبل USB أو بطاقة ذاكرة USB لا تلائم منفذ USB في التلفاز.

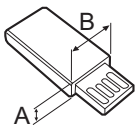

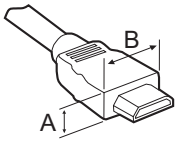

*(A) ≦ 10 مم
*(B) ≦ 18 مم

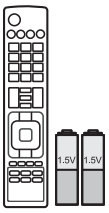

وحدة التحكم عن بُعد والبطاريات (بحجم AAA)
(حسب الطراز)
(انظر الصفحة 28 و 29 و 30 و 31)

دليل المالك

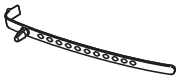

حامل كبل
(حسب الطراز)
(راجع الصفحة 19)

سلك الطاقة
(حسب الطراز)

براغي الحامل
M4 x 12، 8EA
(الطرازات **26LT64
و**26LT65 فقط)
(راجع الصفحة 12)

براغي الحامل
M4 x 14، 8EA
(الطرازات **32/37/42/47LT64
و **32/37/42/47LT65
و **32/37/42/47LT74
و **32/37/42/47LT76 فقط)
(راجع الصفحة 13)

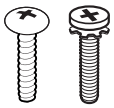

براغي الحامل
P4 x 16، 2EA
M4 x 20، 4EA
(الطرازات **32LS34 فقط)
(راجع الصفحة 13)

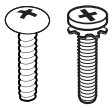

براغي الحامل
P4 x 16، 4EA
M4 x 14، 4EA
(الطرازات **42LS34 فقط)
(راجع الصفحة 14)

براغي الحامل
M4 x 20، 8EA
(الطرازات **55LS64 فقط)
(راجع الصفحة 14)

برغي التثبيت بالمكتب
1EA
(الطرازات **32/37/42/47LT64
و **32/37/42/47LT65
و **32/37/42/47LT74
و **32/37/42/47LT76
و **32/42LS34 فقط)
(راجع الصفحة 15)

براغي التثبيت على الحائط
M6 x 51، 4EA
(الطرازات ****47LT فقط)

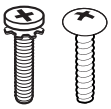

براغي الحامل
M4 x 12، 4EA
P4 x 16، 2EA
(الطرازات **22LT65 فقط)
(راجع الصفحة 12)

حامل سلك الطاقة
(الطرازات **32/37/42/47LT64
و **32/37/42/47LT65
و **32/37/42/47LT74
و **32/37/42/47LT76 فقط)
(راجع الصفحة 19)

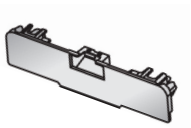

غطاء الحماية
(الطرازات **32/37/42/47LT64
و **32/37/42/47LT65
و **32/37/42/47LT74
و **32/37/42/47LT76 فقط)
(راجع الصفحة 18)

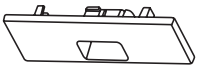

غطاء الحماية
(الطرازات **32LS34 فقط)
(راجع الصفحة 18)

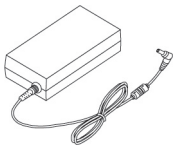

محول التيار المستمر
(الطرازات **26LT64
و**22/26LT65 فقط)
(راجع الصفحة 20)

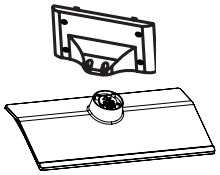

هيكل الحامل / قاعدة الحامل
(الطرازات **26LT64
و**22/26LT65 فقط)
(راجع الصفحة 12)

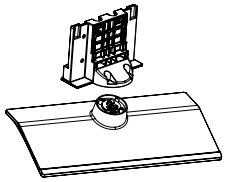

هيكل الحامل / قاعدة الحامل
(الطرازات **32/37/42/47LT64
و **32/37/42/47LT65
و **32/37/42/47LT74
و **32/37/42/47LT76 فقط)
(راجع الصفحة 13)

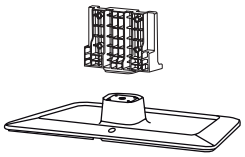

هيكل الحامل / قاعدة الحامل
(**32LS34 فقط)
(راجع الصفحة 13)

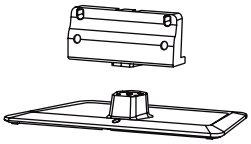

هيكل الحامل / قاعدة الحامل
(**42LS34 فقط)
(راجع الصفحة 14)

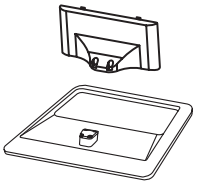

هيكل الحامل / قاعدة الحامل
(**55LS64 فقط)
(راجع الصفحة 14)

القرص المضغوط الخاص بـ EzSign 2.0 Editor
(الطرازات LT640E فقط)

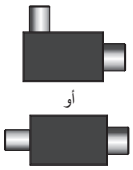

العازل
(حسب الطراز)
(راجع الصفحة 7)

فواصل المباعدة الداخلية للتثبيت على الحائط
4EA
(**55LS64 فقط)
(راجع الصفحة 18)

ملاحظة

- دليل تثبيت عازل الهوائي
  - استخدم هذا العازل لتثبيت التلفاز في مكان يوجد فيه تفاوت في الفولتية بين التلفاز و GND الخاص بإشارة الهوائي.
    » إذا كان ثمة تفاوت في الفولتية بين التلفاز و GND الخاص بإشارة الهوائي، فيمكن أن ترتفع حرارة وحدة الاتصال بالهوائي وقد تؤدي الحرارة المفرطة إلى وقوع حادث.
  - لمزيد من الأمان عند مشاهدة التلفاز، يمكنك إزالة فولتية الطاقة من هوائي التلفاز بصورة فعالة أكثر. يوصى بتعليق العازل على الحائط. اذا كان لا يمكن تثبيته على الحائط، قم بتعليقه على التلفاز. تجنّب فصل عازل الهوائي بعد التثبيت.
  - تأكد من توصيل هوائي التلفاز قبل البدء.

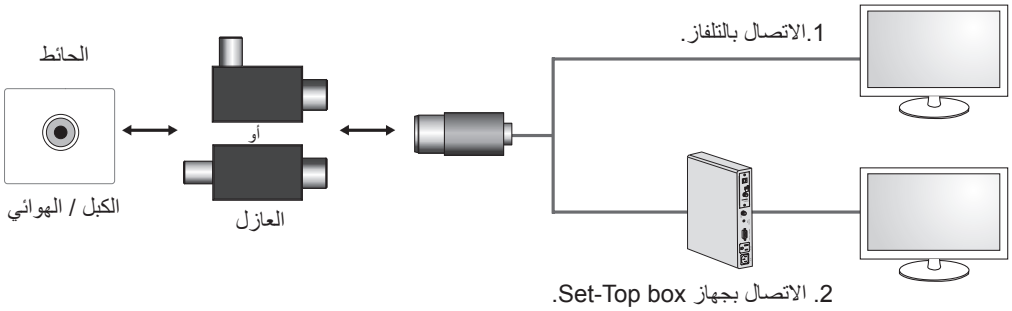

قم بتوصيل أحد طرفي العازل بمقبس الكبل/الهوائي والطرف الثاني بالتلفاز أو جهاز Set-Top box.

"من شأن الأجهزة المتصلة بوحدة التأريض الواقية الخاصة بالمبنى عبر الاتصال الرئيسي أو عبر أجهزة أخرى متصلة بوحدة التأريض الواقية - بالإضافة إلى الأجهزة المتصلة بنظام توزيع الكبل باستخدام كبل محوري ، أن تؤدي في بعض الأحيان إلى نشوب حريق. وبالتالي يجب توفير الاتصال بنظام توزيع الكبل عبر جهاز يقوم بتوفير عزل كهربائي ما دون نطاق تردد معيّن (عازل جلفاني، يرجى مراجعة EN 60728-11)

عند تثبيت عازل التردد الراديوي، قد ينخفض مستوى حساسية الإشارة على نحو خفيف.

تنبيه

- دليل تثبيت سلك الطاقة
  - إذا كان سلك الطاقة المتوفّر مع التلفاز يشبه السلك الذي يظهر في الصورة أدناه، يرجى التأكد من إدخاله في الاتجاه الصحيح.

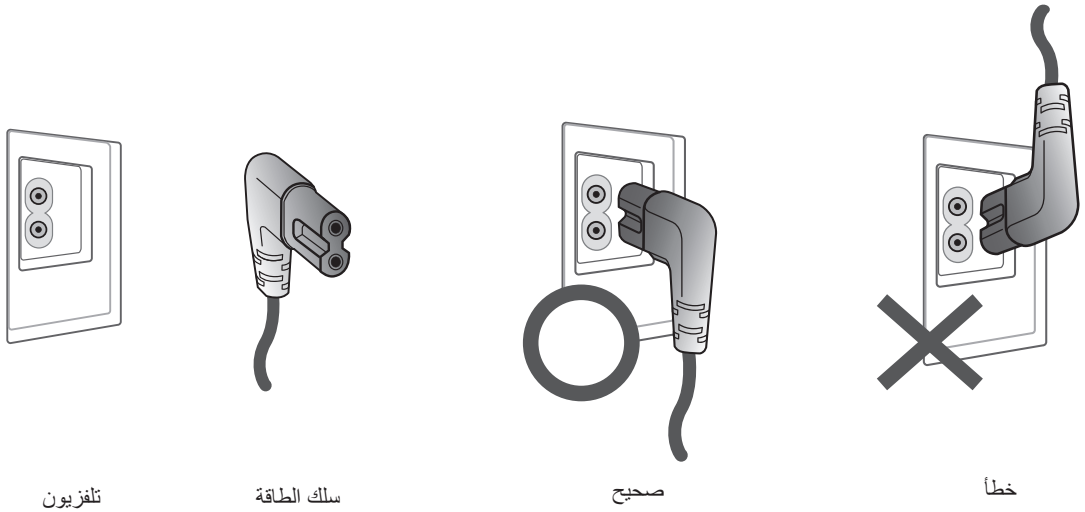

العناصر التي يتم شراؤها بشكل منفصل

يمكن تغيير العناصر التي يتم شراؤها بشكل منفصل أو تعديلها بهدف تحسين الجودة من دون أي إشعار.
اتصل بالوكيل لشراء هذه العناصر.
تعمل هذه الوحدات مع بعض الطرازات فقط.

AN-WF100
وحدة الاستقبال (دونجل) اللاسلكية
(الطرازات LT640E فقط)

التوافق	LT640E	LT640H و LT650H و LT740H و LT760H و LS345H و LS645H
AN-WF100 وحدة الاستقبال (دونجل) اللاسلكية	•	

الأجزاء والأزرار

(الطرازات **LT64 و **LT65 و **LT74 و **LT76 فقط)

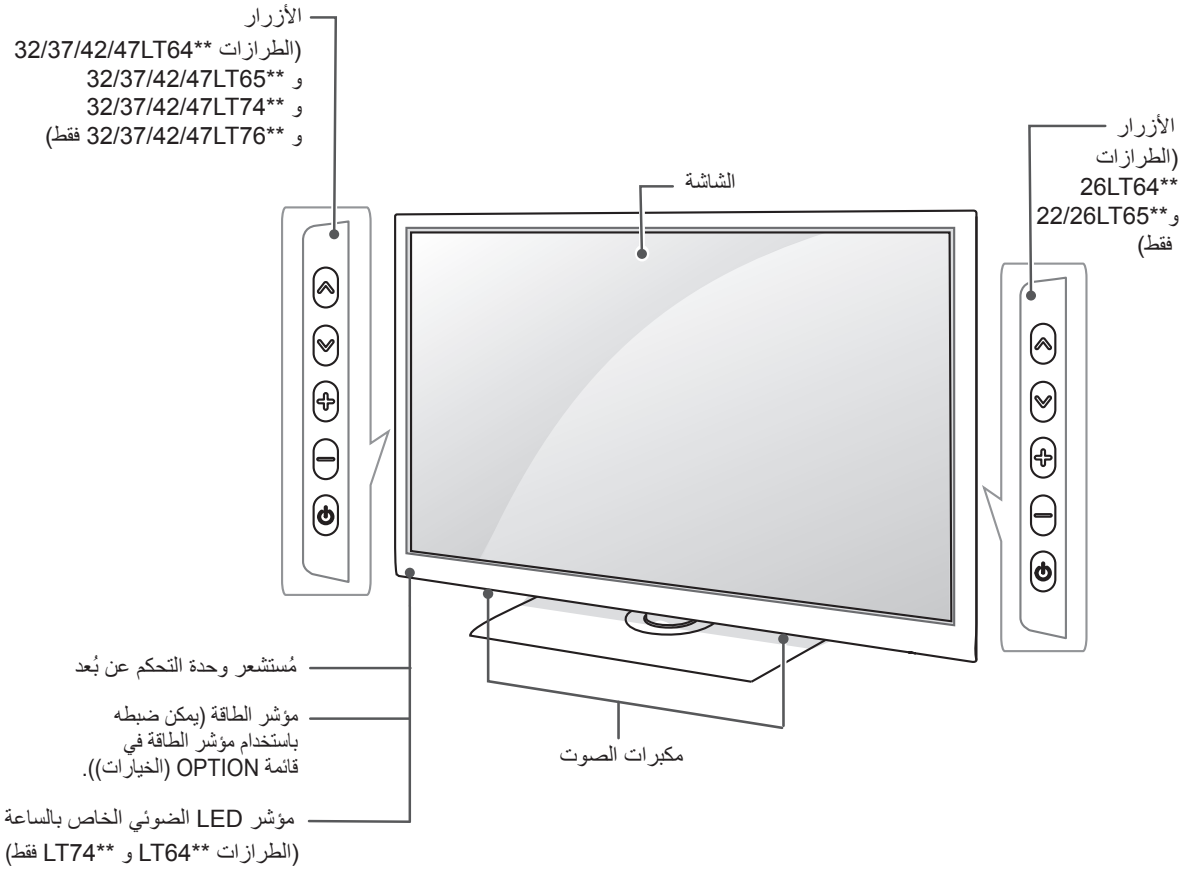

الزر	الوصف
∧ ∨	للتنقل عبر البرامج المحفوظة.
+ −	لضبط مستوى الصوت.
⏻	لتشغيل التلفاز أو إيقاف تشغيله.

(النوع A : الطرازات **32/42LS34 فقط)

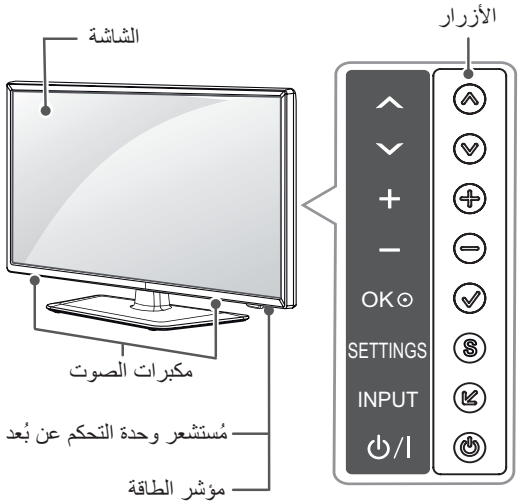

(النوع B : الطرازات **55LS64 فقط)

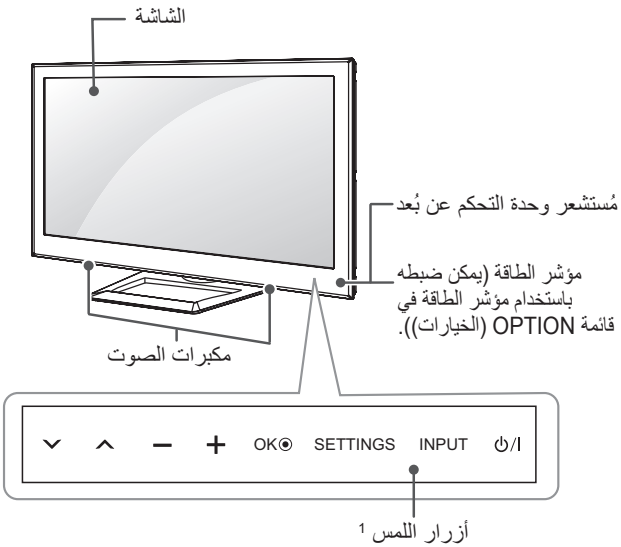

النوع A	النوع B	الوصف
الزر	أزرار اللمس	
∨ ∧	∨ ∧	للتنقل عبر البرامج المحفوظة.
+ −	+ −	لضبط مستوى الصوت.
✓	OK	لتحديد خيار القائمة المميز أو تأكيد إدخال معين.
S	SETTINGS	للوصول إلى القائمة الرئيسية، أو لحفظ الإدخال والخروج من القوائم.
↙	INPUT	لتغيير مصدر الإدخال.
⏻	I / ⏻	لتشغيل التلفاز أو إيقاف تشغيله.

1 تعمل أزرار النوع ب باللمس ويمكن تشغيلها بلمسة واحدة من إصبعك.

حمل التلفاز ونقله

عند نقل التلفاز أو حمله، يُرجى قراءة الإرشادات التالية لتجنب خدشه أو إلحاق الضرر به ولضمان النقل الآمن بغض النظر عن نوع التلفاز وحجمه.

تنبيه

- تجنب لمس سطح الشاشة في كل وقت، إذ قد يؤدي ذلك إلى إلحاق الضرر بها.

- يوصى بنقل التلفاز في الصندوق أو مغلفًا بمواد التعبئة التي أرفقت به.
- افصل سلك الطاقة وجميع الكبلات قبل نقل التلفاز أو حمله.
- عند الإمساك بالتلفاز، يجب أن يكون اتجاه الشاشة بعيدًا عنك وذلك لتجنب إلحاق الضرر بها.

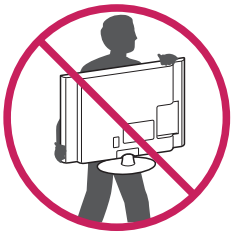

- أمسك الجزء العلوي والسفلي من إطار التلفاز بإحكام. تأكد من عدم الإمساك بالجزء الشفاف أو بمكبّر الصوت أو بمنطقة شبكة مكبّر الصوت.

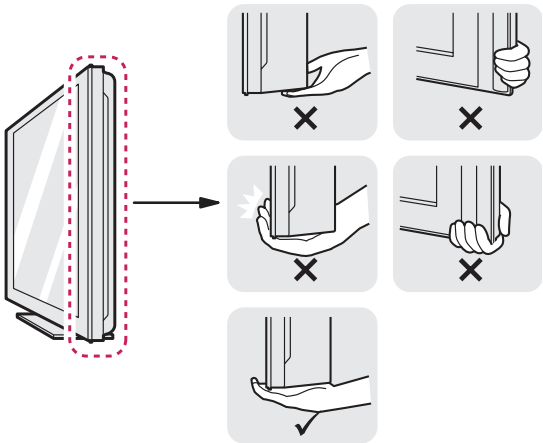

- يتطلب نقل جهاز تلفاز كبير شخصين على الأقل.
- عند نقل التلفاز باليد، يجب الإمساك به كما هو موضح في الصورة التالية.

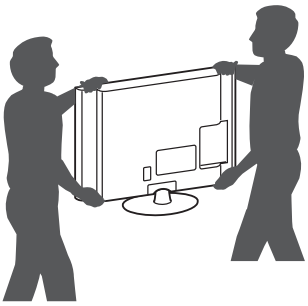

- عند نقل التلفاز، لا تعرِّضه للارتجاج أو الاهتزاز الشديد.
- عند نقل التلفاز، اجعله دومًا مستقيمًا، وتجنّب قلبه على جانبه أو إمالته يمينًا أو يسارًا.
- لا تستخدم القوة المفرطة لدرجة التسبّب في إمالة /ثني هيكل الإطار إذ قد يؤدي هذا إلى إلحاق ضرر بالشاشة.

إعداد التلفزيون

ضع التلفاز لديك على الحامل المناسب و قم بوضعه على المكتب أو قم بتعليقه على الحائط.

تركيب الحامل

(الطرازات **26LT64 و **22/26LT65 فقط)

1

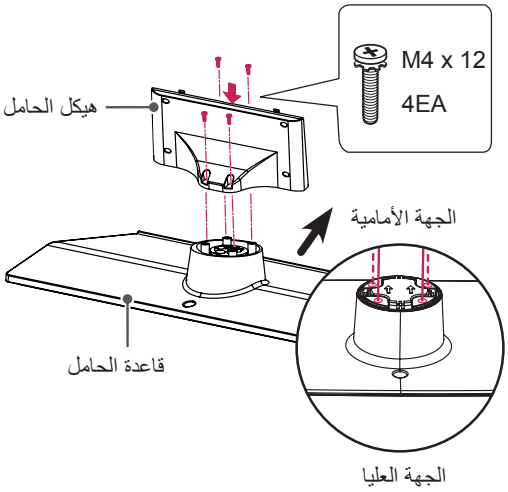

2

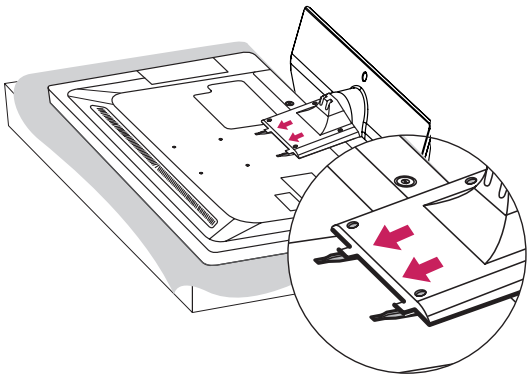

3

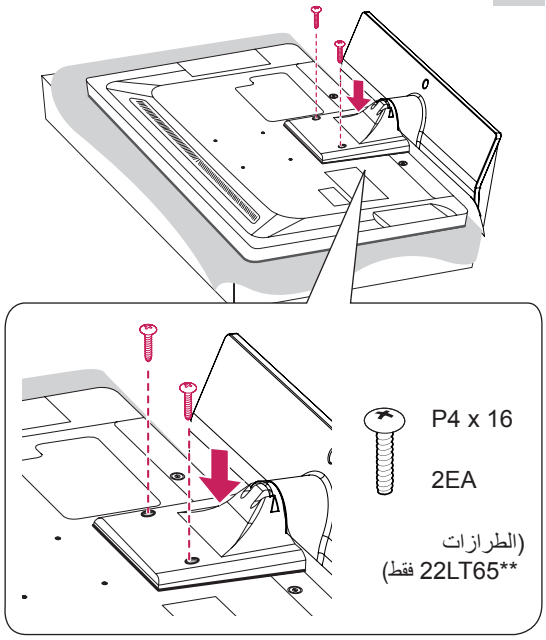

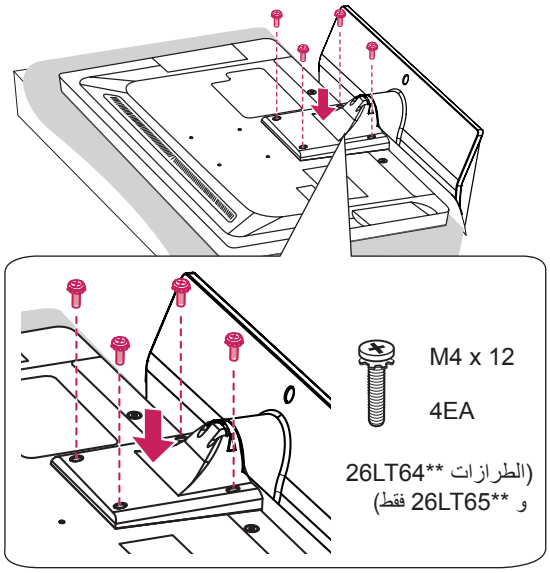

(الطرازات **32/37/42/47LT64 و **32/37/42/47LT65 و **32/37/42/47LT74 و **32/37/42/47LT76 فقط)

1

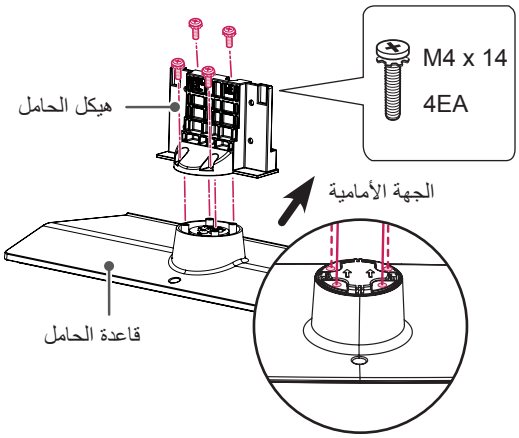

2

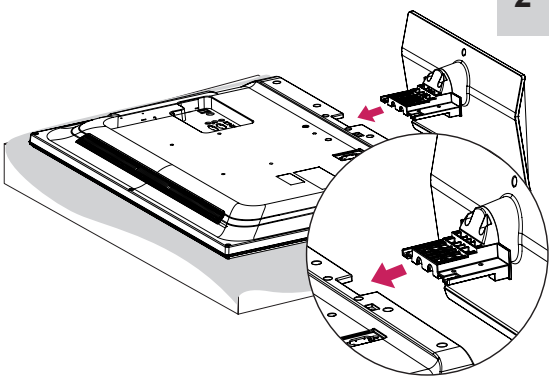

3

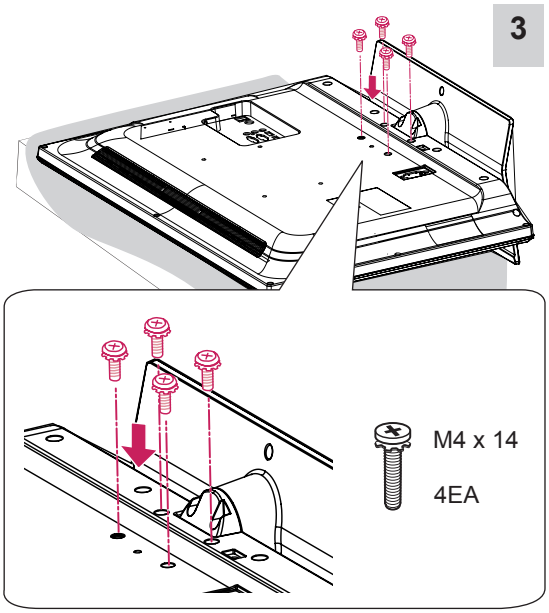

(الطرازات **32LS34 فقط)

1

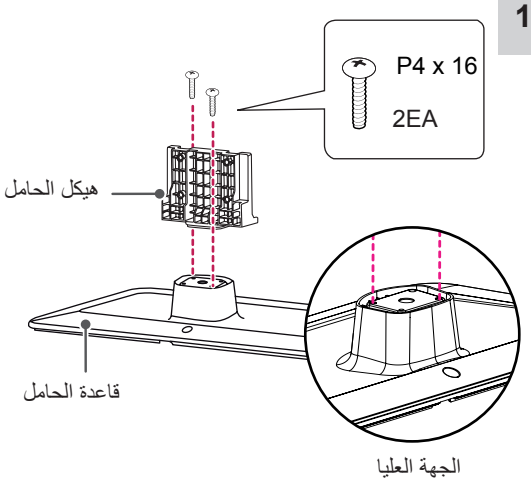

2

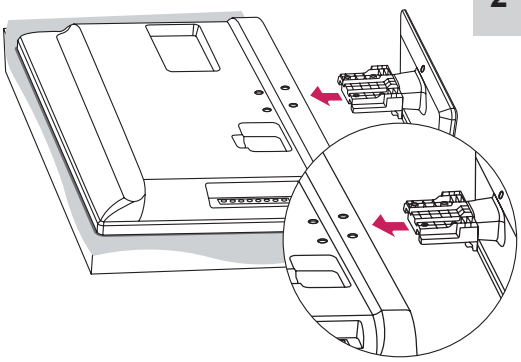

3

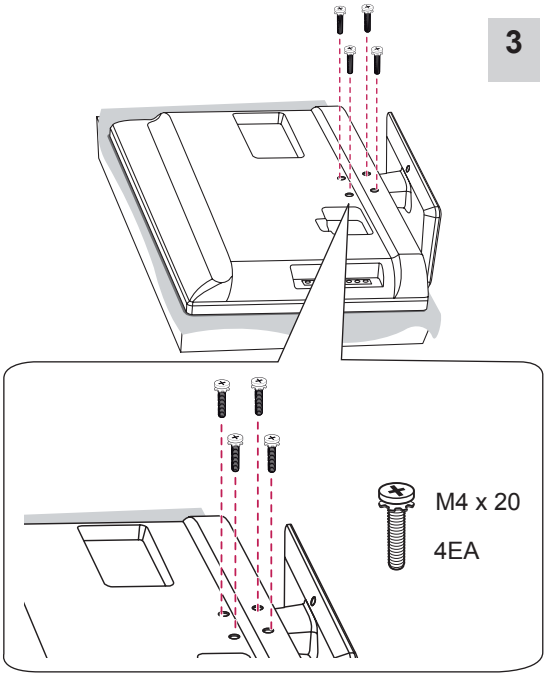

(الطرازات 42LS34** فقط)

1

P4 x 16
4EA

هيكل الحامل

قاعدة الحامل

الجهة العليا

2

3

M4 x 14
4EA

(الطرازات 55LS64** فقط)

1

M4 x 20
4EA

هيكل الحامل

الجهة الأمامية

قاعدة الحامل

الجهة العليا

2

3

M4 x 20
4EA

تنبيه

- عند تثبيت الحامل مع التلفاز، ضع الشاشة مع توجيه سطح الشاشة إلى اسفل، على طاولة مزودة بوسائد أو سطح مستوٍ لحماية الشاشة من الخدش.
- تأكّد من أنّ البراغي مربوطة بإحكام. في حالة عدم ربطها بطريقة آمنة كفاية، قد يميل التلفاز نحو الأمام بعد تثبيته.
لا تربط البراغي بالقوّة؛ وإلاّ ستُلحق ضررًا بها وستصبح مرتخية.

ملاحظة

- قم بإزالة الحامل قبل تثبيت التلفاز على الحائط وذلك بتنفيذ إجراءات التركيب بشكل عكسي.

التثبيت على الطاولة

1 ارفع التلفاز وأمله إلى الوضع المستقيم على الطاولة.
-أبقِ مسافة 10 سم (على الأقل) من الحائط لتهوية مناسبة.

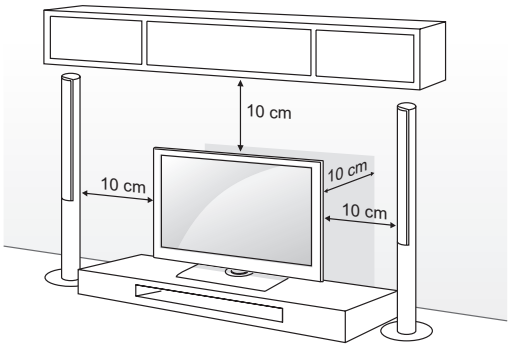

2 قم بتوصيل سلك الطاقة بمصدر الطاقة في الحائط.

تنبيه

- لا تضع التلفاز في مكان قريب من مصادر السخونة أو فوقها، إذ قد يؤدي ذلك إلى نشوب حريق أو إلحاق الضرر بالمنتج.

توصيل التلفاز بطاولة

قد تختلف الصورة المعروضة عن صورة التلفاز الذي تستخدمه.
يجب أن يكون التلفاز متصلاً بالسطح المثبّت عليه بحيث لا يمكن سحبه للأمام أو الخلف والتسبب بإصابات أو إلحاق ضرر بالمنتج.

(الطرازات **32/37/42/47LT64 و **32/37/42/47LT65 و **32/37/42/47LT74 و **32/37/42/47LT76 فقط)

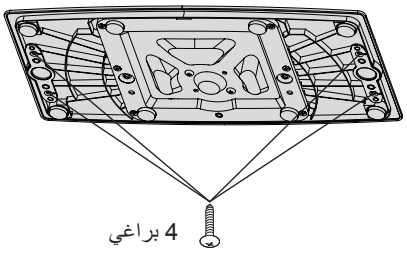

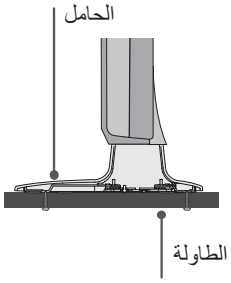

البراغي: M5 x L (*L : عمق الطاولة + 8 - 10 مم)
على سبيل المثال) عمق الطاولة: 15 مم، البرغي: M5 x 25

إحكام تثبيت التلفاز على الطاولة

(الطرازات **32/37/42/47LT64 و **32/37/42/47LT65 و **32/37/42/47LT74 و **32/37/42/47LT76 و **32/42LS34 فقط)

ثبّت التلفاز على الطاولة لتجنب ميْله إلى الأمام أو تلفه أو الإصابة المحتملة.
لإحكام تثبيت التلفاز على الطاولة، أدخل البرغي المرفق في الجزء الخلفي من الحامل واربطه بإحكام.

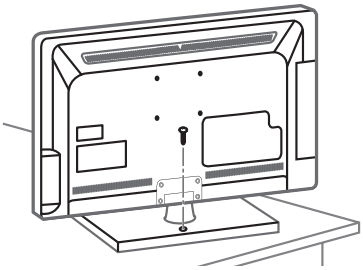

تحذير

- لمنع سقوط التلفاز، يجب تثبيته في الأرض/ على الحائط بأمان وفقًا لتعليمات التثبيت. قد تؤدي إمالة التلفاز أو اهتزازه أو تأرجحه إلى حدوث إصابات.

ضبط زاوية التلفاز لتتناسب مع زاوية العرض

أدر التلفاز 90 درجة إلى اليسار أو اليمين واضبط زاوية التلفاز بما يلائمك.
(الطرازات **LT64 و **LT65 و **LT74 و **LT76 فقط)

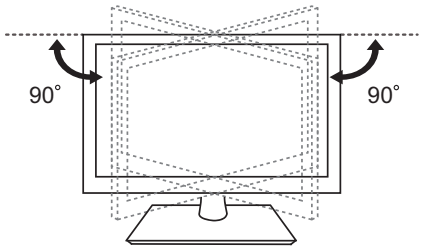

أدر التلفاز 20 درجة إلى اليسار أو اليمين واضبط زاوية التلفاز بما يلائمك.
(الطرازات **LS64 فقط)

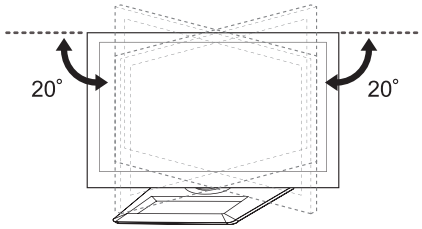

تنبيه

- عند ضبط زاوية المنتج، انتبه إلى أصابعك.
  -إذ قد تحدث إصابة شخصية في حالة الضغط على الأيدي أو الأصابع. وقد يسقط المنتج في حالة إمالته بصورة زائدة، مما يتسبب في حدوث تلف أو وقوع إصابة.

تحذير

- إذا لم يتم وضع التلفاز في موضع ثابت بشكل كافٍ، يمكن لهذا أن يشكّل خطرًا حيث يصبح التلفاز معرّضًا للسقوط. يمكن تفادي حدوث العديد من الإصابات، خاصة للأطفال، عبر اتخاذ احتياطات بسيطة مثل :
  » استخدام خزائن أو حاملات توصي بها الجهة المصنّعة للتلفاز.
  » استخدام قطع الأثاث التي تدعم التلفاز بشكل آمن فقط.
  » الحرص على وضع التلفاز بموضع لا يتجاوز طرف قطعة الأثاث الداعمة.
  » عدم وضع التلفاز على قطع أثاث طويلة (على سبيل المثال، خزانة أو خزانة كُتُب) من دون تثبيت الأثاث والتلفاز على دعامة مناسبة.
  » عدم وضع التلفاز على قطعة قماش أو مواد أخرى تم وضعها بين التلفاز وقطعة الأثاث الداعمة.
  » توعية الأطفال حول مخاطر تسلّق قطع الأثاث للوصول إلى التلفاز أو أدوات التحكّم الخاصة به.

إحكام تثبيت التلفاز على الحائط

(هذه الميزة غير متوفرة في كل الطرازات.)

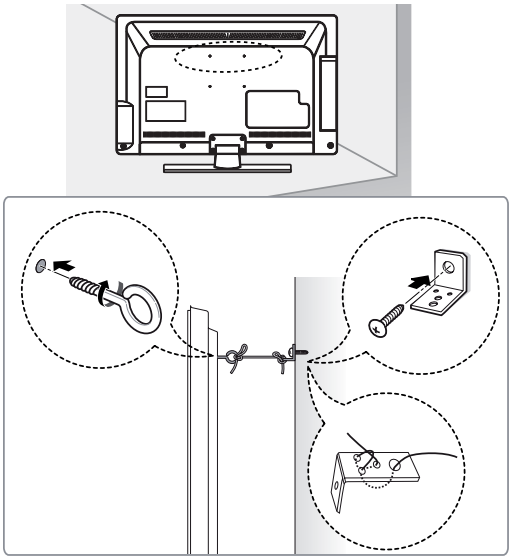

1 أدخل المسامير ذات العروة أو قوسي التلفاز والمسامير في جهة التلفاز الخلفية وقم بربطها بإحكام.
-أزل المسامير التي تم إدخالها في موضع المسامير ذات العروة أولاً في حالة توفرها.

2 ثبّت قوسي التثبيت على الحائط بالمسامير على الحائط.
وطابق موضع قوس التثبيت على الحائط مع المسامير ذات العروة في جهة التلفاز الخلفية.

3 قم بتوصيل المسامير ذات العروة وقوسي التثبيت على الحائط بإحكام بواسطة حبل قوي.
تأكد من المحافظة على الحبل في وضع أفقي مع السطح المستوي.

تنبيه

- احرص على عدم قيام الأطفال بالتسلق على التلفاز أو التعلق به.

ملاحظة

- استخدم منصة أو خزانة قوية وكبيرة بشكل كافٍ لتحمل جهاز التلفاز بشكل آمن.
- الأقواس، المسامير و الحبال غير مرفقة. يمكنك الحصول علي الملحقات الإضافية من الوكيل المحلي.

استخدام نظام أمان Kensington

(هذه الميزة غير متوفرة في كل الطرازات.)

يوجد موصل نظام أمان Kensington بظهر التلفزيون. لمزيد من المعلومات حول التركيب والاستخدام، راجع الدليل المتوفر مع نظام أمان Kensington أو تفضل بزيارة موقع الويب http://www.kensington.com.

قم بتوصيل كبل نظام أمان Kensington بين التلفزيون والطاولة.

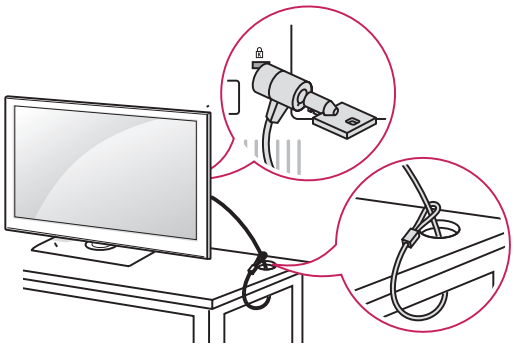

التثبيت على الحائط

قم بتثبيت قوس التثبيت الإختياري على الحائط بالجزء الخلفي من التلفاز بحرص وثبّت قوس التثبيت على حائط صلب يكون عموديًا بالنسبة للأرض. عند توصيل التلفاز بمواد بناء أخرى، يُرجى الاتصال بعامل مؤهل.

توصي LG بقيام شخص متخصص ومحترف بتركيب الجهاز على الحائط.

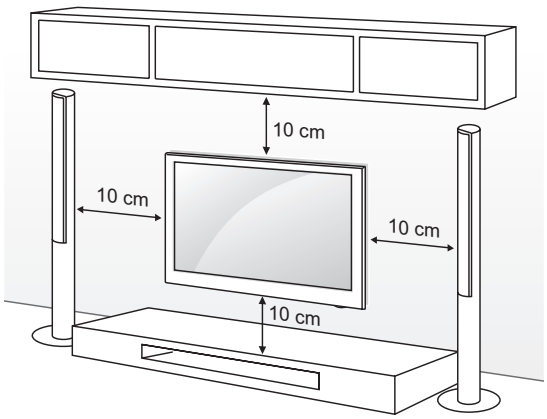

احرص على استخدام مسامير وقوس تثبيت على الحائط وفقًا لمعايير VESA. يوفر الجدول التالي وصفًا للأبعاد القياسية لمجموعة قوس التثبيت على الحائط.

العناصر التي يتم شراؤها بشكل منفصل (قوس التثبيت على الحائط)

الطراز	26LT64** 22/26LT65**	32LT64** 32LT65** 32LT74** 32LT76** 32LS34**
VESA (أ x ب)	100 x 100	100 x 200
البرغي القياسي	M4	M4
عدد البراغي	4	4
قوس التثبيت على الحائط	LSW100B(G)	
الطراز	37/42LT64** 37/42LT65** 37/42LT74** 37/42LT76** 42LS34**	
VESA (أ x ب)	200 x 200	
البرغي القياسي	M6	
عدد البراغي	4	
قوس التثبيت على الحائط	LSW200B(G)	LSW220B(X)
الطراز	47LT64** 47LT65** 47LT74** 47LT76** 55LS64**	
VESA (أ x ب)	400 x 400	
البرغي القياسي	M6	
عدد البراغي	4	
قوس التثبيت على الحائط	LSW420BX	

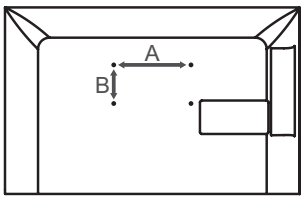

تنبيه

- افصل الطاقة أولاً، ثم انقل التلفاز أو قم بتثبيته. وإلا فقد تحدث صدمة كهربائية.
- في حالة تثبيت التلفاز بالسقف أو على حائط مائل، قد يسقط ويتسبب في حدوث إصابات بالغة.
  استخدم جهاز تثبيت على الحائط معتمدًا من LG واتصل بالوكيل المحلي أو عامل مؤهل.
- لا تربط البراغي أكثر من اللازم حيث قد يتسبب هذا في حدوث تلف بالتلفاز وإبطال الضمان.
- استخدم البراغي وأجهزة التثبيت على الحائط التي تتوافق مع معايير VESA. لا يشمل ضمان هذا الجهاز الأضرار أو الإصابات الناتجة من سوء استخدام ملحق أو استخدام الملحق غير الملائم.
- للطرازات **** 47LT، استخدم البراغي M6 x 51.
- إذا كنت تستخدم قوس التثبيت على الحائط، لا تثبّت البرغي في الفتحات لتجميع الحامل.

ملاحظة

- استخدم البراغي المدرجة في مواصفات البراغي المعتمدة وفقًا لمعايير VESA.
- تتضمن مجموعة جهاز التثبيت على الحائط دليل التركيب والقطع الضرورية.
- إن قوس التثبيت على الحائط ملحق اختياري. يمكنك الحصول على الملحقات الاختيارية من الوكيل المحلي.
- قد يختلف طول البراغي بحسب جهاز التثبيت على الحائط. تأكد من استخدام الطول المناسب.
- لمزيد من المعلومات، راجع الدليل المتوفر مع جهاز التثبيت على الحائط.
- عند تركيب قوس تثبيت على الحائط مصنّع من قِبل جهة أخرى في التلفاز، أدخل فواصل المباعدة الداخلية في فتحات جهاز تثبيت التلفاز على الحائط وحرِّك التلفاز بزاوية عمودية. يُرجى التأكد من عدم استخدام فواصل المباعدة مع قوس التثبيت على الحائط من LG. (الطرازات **55LS64 فقط)

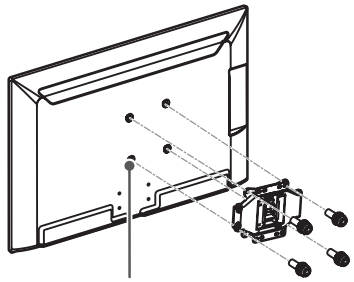

فاصل المباعدة الداخلي للتثبيت على الحائط

عدم استخدام الحامل المكتبي

(الطرازات **32/37/42/47LT64 و **32/37/42/47LT65 و **32/37/42/47LT74 و **32/37/42/47LT76 فقط)

قد تختلف الصورة المعروضة عن صورة التلفاز الذي تستخدمه.
عند تركيب قوس التثبيت على الحائط، استخدم غطاء الحماية.
أدخل **غطاء الحماية** في التلفاز إلى أن تسمع صوت طقطقة.

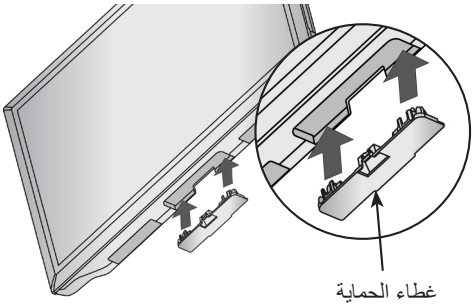

غطاء الحماية

(الطرازات **32LS34 فقط)

عند تركيب قوس التثبيت على الحائط، استخدم غطاء الحماية. سوف يحول هذا دون تراكم الغبار والأوساخ على الفتحة.

- ادفع بغطاء الحماية المتوفر إلى داخل الفتحة الموجودة أسفل التلفاز حتى يستقرّ في مكانه بإحكام.

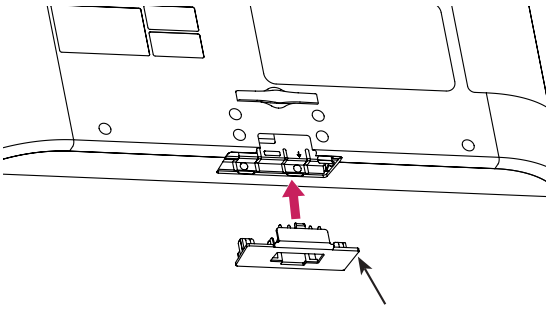

غطاء الحماية

ملاحظة

- عند إزالة غطاء الحماية من الجهة السفلى للتلفاز، أدخل أصابعك في فتحة الغطاء وأمسكه بإحكام ثم ادفع لأعلى باتجاهك لإزالته. (الطرازات **32LS34 فقط)

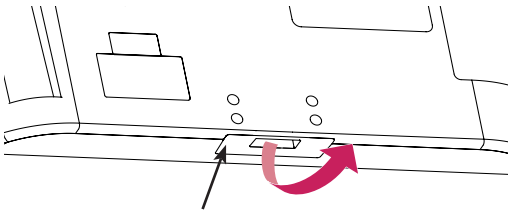

غطاء الحماية

ترتيب الكبلات

(الطرازات **32/37/42/47LT64 و **32/37/42/47LT65 و **32/37/42/47LT74 و **32/37/42/47LT76 فقط)

1 قم بتثبيت حامل سلك الطاقة وسلك الطاقة. يساعد ذلك على تجنّب إزالة كبل الطاقة من دون قصد.

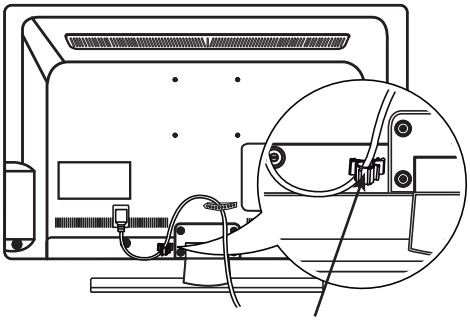

حامل سلك الطاقة

2 اجمع الكبلات واربطها بواسطة حامل الكبل.

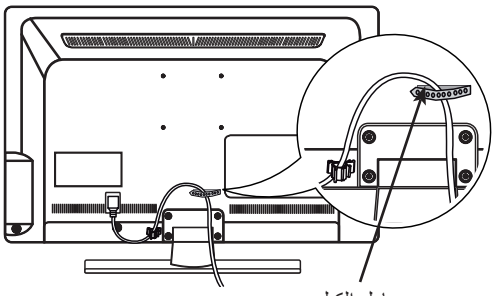

حامل الكبل

(الطرازات **26LT64 و **22/26LT65 و **55LS64 فقط)

1 اجمع الكبلات واربطها بواسطة حامل الكبل.

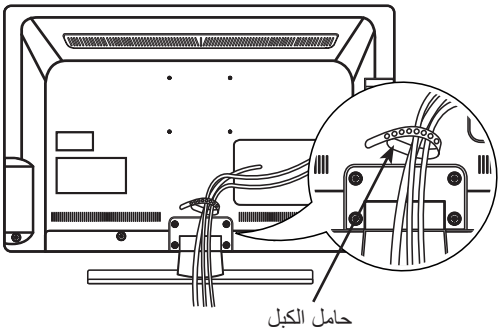

حامل الكبل

(الطرازات **32/42LS34 فقط)

1 اجمع الكبلات واربطها بواسطة حامل الكبل في غطاء التلفاز الخلفي.

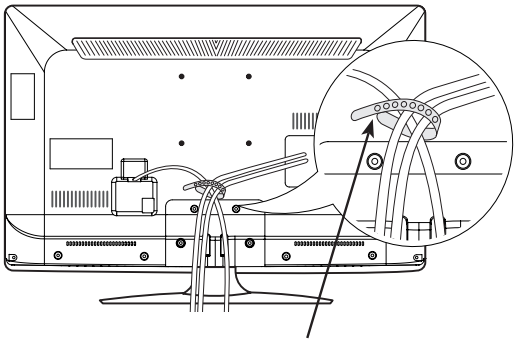

حامل كبل

تنبيه

- لا تحرك التلفزيون عن طريق الإمساك بحامل الكبل وحامل سلك الطاقة، حيث يمكن أن ينكسر حامل الكبل، وقد تحدث إصابات ويلحق تلف بالتلفزيون.

إجراء التوصيلات

يستخدم هذا القسم الذي يتناول إجراء التوصيلات رسومًا تخطيطية للطرازات **32LT64 بشكل أساسي.

قم بتوصيل الأجهزة الخارجية المتنوعة بالتلفاز وبدّل بين أوضاع الإدخال لتحديد جهاز خارجي. ولمزيد من المعلومات عن توصيل الأجهزة الخارجية، راجع الدليل المرفق مع كل جهاز.
الأجهزة الخارجية المتوفرة هي: أجهزة الاستقبال عالية الدقة ومشغلات أقراص DVD وأجهزة الفيديو وأنظمة الصوت ووحدات تخزين USB والكمبيوتر وأجهزة الألعاب وأجهزة خارجية أخرى.

ملاحظة

- قد يختلف توصيل الجهاز الخارجي من طراز إلى آخر.
- يجب توصيل الأجهزة الخارجية بالتلفاز بغض النظر عن ترتيب منافذ التلفاز.
- في حالة تسجيل برنامج تلفاز على قرص DVD أو جهاز فيديو، تأكد من توصيل كبل إدخال إشارة التلفاز بالتلفاز عبر مسجل أقراص DVD أو جهاز الفيديو. لمزيد من معلومات التسجيل، راجع الدليل المرفق مع الجهاز المتصل.
- راجع دليل الأجهزة الخارجية للحصول على تعليمات التشغيل.
- عند توصيل جهاز ألعاب بالتلفاز، استخدم الكبل المرفق بجهاز الألعاب.
- في وضع PC (كمبيوتر)، قد يحدث بعض التشويش المرتبط بدرجة الدقة أو النمط العمودي أو التباين أو السطوع. في حالة استمرار التشويش، قم بتغيير إخراج الكمبيوتر إلى قيمة دقة أخرى وقم بتغيير معدل التحديث إلى معدل آخر أو قم بضبط السطوع والتباين في قائمة PICTURE (صورة) حتى تحصل على صورة واضحة.
- في وضع PC (كمبيوتر)، قد لا تعمل بعض إعدادات الدقة بشكل صحيح وفقًا لكارت الشاشة.

توصيل المحول

(الطرازات **26LT64 و **22/26LT65 فقط)

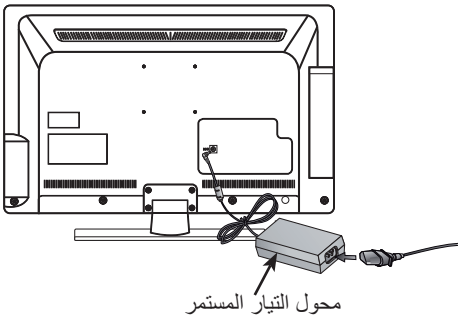

1 قم بتوصيل كبل الهوائي بمنفذ إدخال الهوائي في التلفاز.
2 قم بتوصيل قابس المحول التيار المستمر بمقبس إدخال الطاقة في التلفاز.
3 قم بتوصيل سلك الطاقة بمحول التيار المستمر أولاً، ثم قم بتوصيل سلك الطاقة بمصدر الطاقة في الحائط.

توصيل الهوائي

قم بتوصيل التلفاز بمقبس هوائي على الحائط باستخدام كبل RF (بمقاومة 75 أوم).

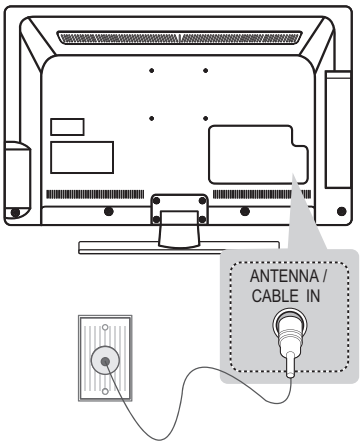

ملاحظة

- استخدم جهاز فصل الإشارة لاستخدام أكثر من تلفازين.
- إذا كانت جودة الصورة سيئة، فقم بتثبيت مضخم الإشارات بشكل صحيح لتحسين جودة الصورة.
- إذا كانت جودة الصورة سيئة أثناء توصيل هوائي، فحاول إعادة محاذاة الهوائي في الاتجاه الصحيح.
- لا يتم تزويد كبل هوائي ومحول.
- صوت التلفاز الرقمي المعتمد: MPEG و Dolby Digital و Dolby Digital Plus وHE-AAC

وصلة HDMI

لإرسال إشارات الفيديو والصوت الرقمية من جهاز خارجي إلى التلفاز. قم بتوصيل الجهاز الخارجي بالتلفاز باستخدام كبل HDMI كما هو موضح في الصورة التالية. اختر أي منفذ إدخال HDMI للتوصيل. فلا يهم تحديد منفذ معين لاستخدامه.

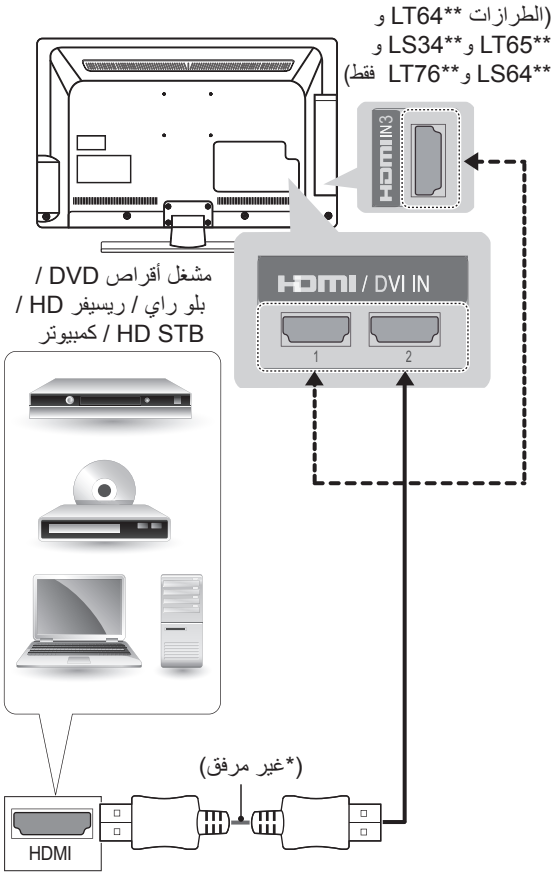

(الطرازات **32/37/42/47LT76 فقط)

ARC (قناة إرجاع الصوت)

- يجب توصيل جهاز الصوت الخارجي الذي يعتمد SIMPLINK و ARC باستخدام منفذ إدخال HDMI/DVI IN 1 (ARC).
- عند التوصيل باستخدام كبل HDMI عالي السرعة، يخرج جهاز الصوت الخارجي الذي يعتمد ARC صوت SPDIF البصري دون كبل الصوت البصري الإضافي ويعتمد وظيفة SIMPLINK.

ملاحظة

- يوصى باستخدام التلفاز مع وصلة HDMI للحصول على أفضل جودة للصورة.
- استخدم أحدث كبل HDMI™ عالي السرعة مع وظيفة CEC (التحكم في إلكترونيات المستخدم).
- تم اختبار كبلات HDMI™ عالية السرعة لتحمل إشارة عالية الجودة تصل إلى 1080p وأكثر.
- تنسيق HDMI Audio المعتمد : Dolby Digital، PCM (حتى 192 كيلوهرتز، 32 كيلو/ 44.1 كيلو/ 48 كيلو/ 88 كيلو/ 96 كيلو/ 176 كيلو/ 192 كيلو، DTS غير معتمد.)

وصلة تحويل إشارة DVI إلى HDMI

ترسل إشارة الفيديو الرقمية من جهاز خارجي إلى التلفاز. قم بتوصيل الجهاز الخارجي بالتلفاز باستخدام كبل DVI-HDMI كما هو موضح في الصورة التالية. لإرسال إشارة الصوت، قم بتوصيل كبل صوت. اختر أي منفذ إدخال HDMI للتوصيل. فلا يهم تحديد منفذ معين لاستخدامه.

(الطرازات **LT64 و **LT65 و**LT74 و **LT76 و **LS64 فقط)

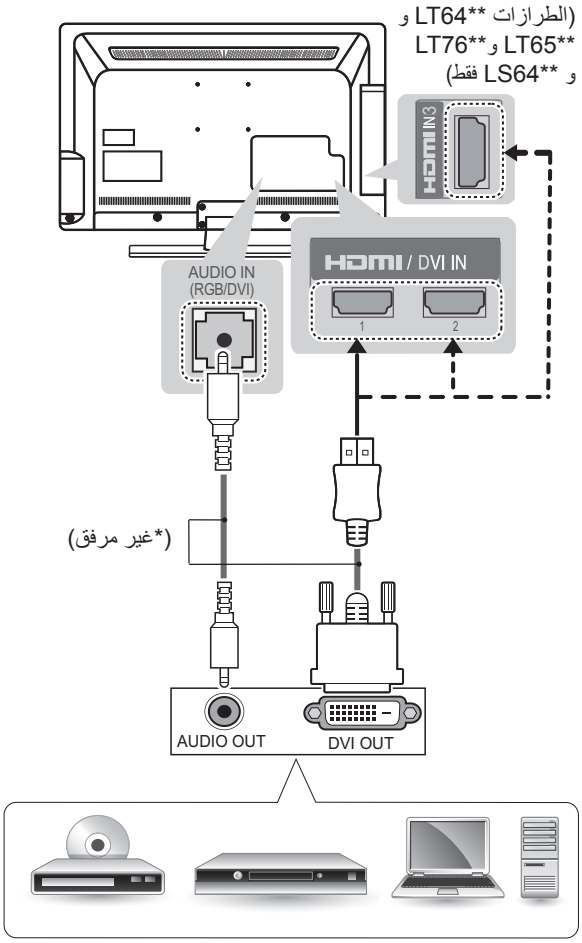

مشغل أقراص DVD / بلو راي/ ريسيفر HD / كمبيوتر

(الطرازات **LS34 فقط)

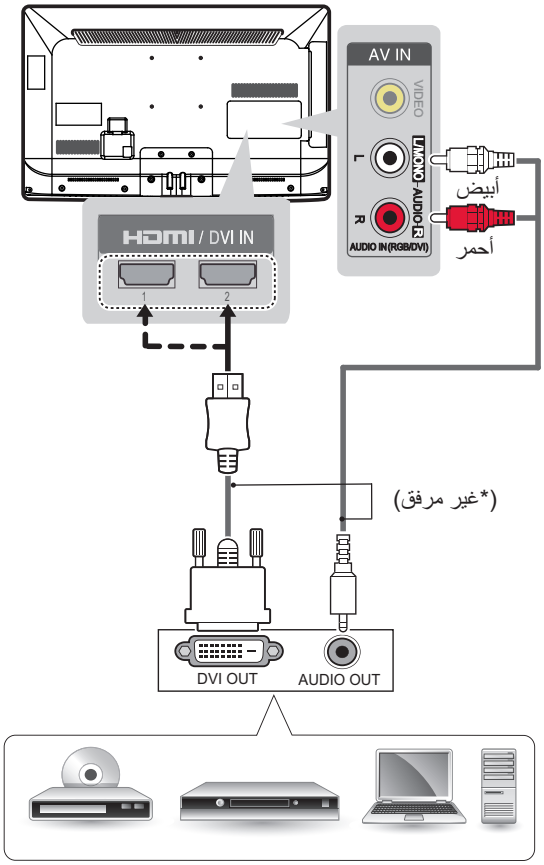

مشغل أقراص DVD / بلو راي/ ريسيفر HD / كمبيوتر

ملاحظة

- تبعًا لكارت الشاشة قد لا يعمل وضع DOS في حالة استخدام منفذ كبل DVI - HDMI.

وصلة المكون

(الطرازات **LT64 و **LT65 و **LT74 و **LS64 فقط)

لإرسال إشارات الفيديو التناظري وإشارات الصوت من جهاز خارجي إلى التلفاز. قم بتوصيل الجهاز الخارجي بالتلفاز باستخدام كبل المكون كما هو موضح في الصورة التالية.

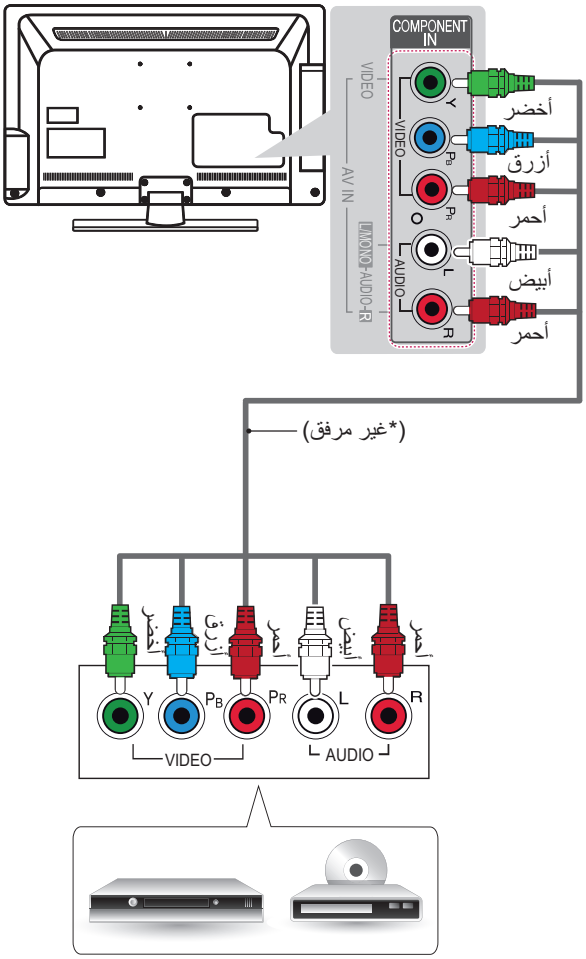

مشغل أقراص DVD / بلو راي / ريسيفر HD

ملاحظة

- إذا تم توصيل الكبلات بطريقة غير صحيحة، فقد تتسبب في عرض الصورة بالأبيض والأسود أو بألوان مشوشة.

توصيل RGB -الكمبيوتر

ترسل إشارة الفيديو من الكمبيوتر إلى التلفاز. لإرسال إشارة الصوت، قم بتوصيل كبل صوت.

(الطرازات **LT64 و **LT65 و **LT74 و **LT76 و **LS64 فقط)

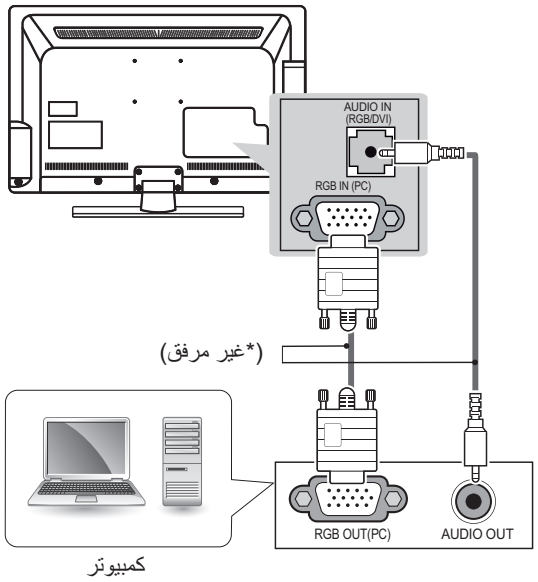

(الطرازات **LS34 فقط)

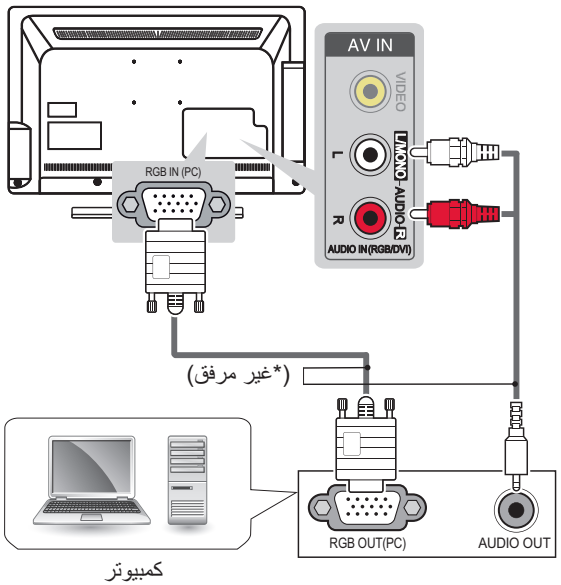

وصلة الفيديو المركّب

لإرسال إشارات الفيديو التناظري وإشارات الصوت من جهاز خارجي إلى التلفاز. قم بتوصيل الجهاز الخارجي بالتلفاز باستخدام الكبل المركب كما هو موضح في الصورة التالية.

(الطرازات **LT64 و **LT65 و**LS64 فقط)

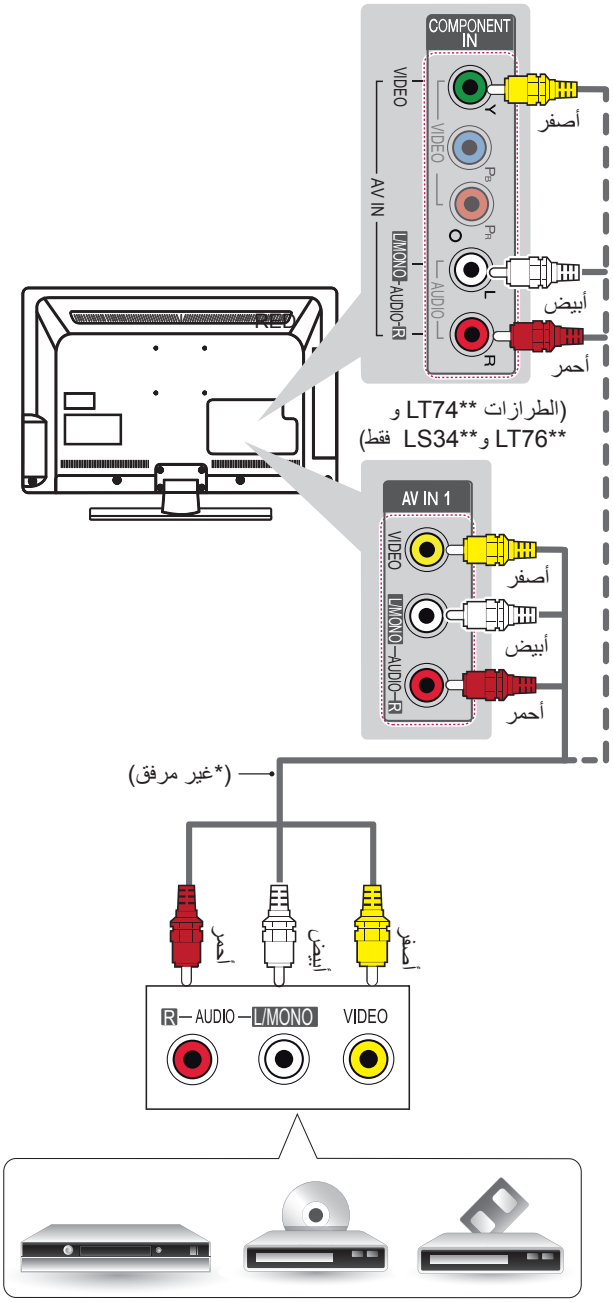

جهاز فيديو/ مشغل أقراص DVD / بلو راي / ريسيفر HD

التوصيل بنظام صوت

(الطرازات **32/37/42/47LT64 و **32/37/42/47LT65 و**LT74 و **LT76 و **LS64 فقط)

يمكنك استخدام نظام صوت خارجي اختياري بدلاً من مكبر الصوت المدمج.

ملاحظة

- إذا كنت تستخدم جهاز صوت خارجيًا اختياريًا بدلاً من مكبر الصوت المضمّن، فاضبط ميزة مكبر صوت التلفاز على إيقاف التشغيل.

وصلة الصوت الرقمي البصري

لإرسال إشارة الصوت الرقمي من التلفاز إلى جهاز خارجي. قم بتوصيل الجهاز الخارجي بالتلفاز باستخدام كبل صوت بصري كما هو موضح في الصورة التالية.

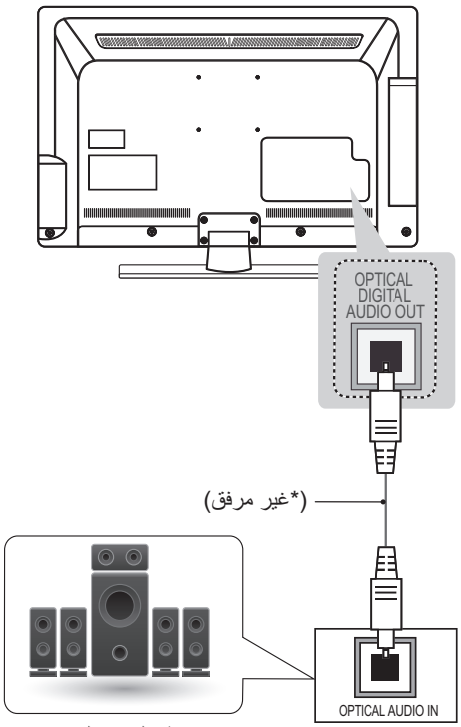

نظام الصوت الرقمي

ملاحظة

- لا تنظر إلى منفذ الإخراج البصري. فالنظر إلى شعاع الليزر قد يضر الرؤية.
- قد يعمل الصوت المزود بوظيفة ACP (الصوت المحمي بموجب حقوق النسخ) على حظر إخراج الصوت الرقمي.

إعداد إخراج مكبّر الصوت

قم بتوصيل مكبّر الصوت الخارجي بمقبس إخراج مكبّر الصوت (الاستيريو) على التلفاز.
(الطرازات **LT64 و **LT65 و **LT76 و **LS64 فقط)

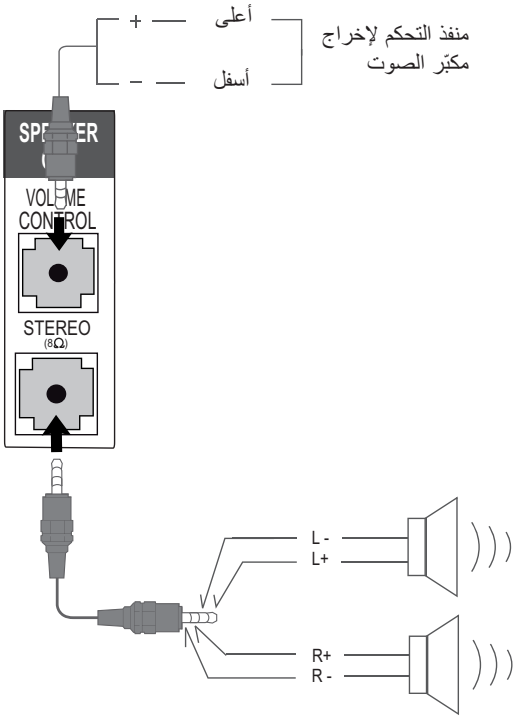

(الطرازات **LT74 فقط)

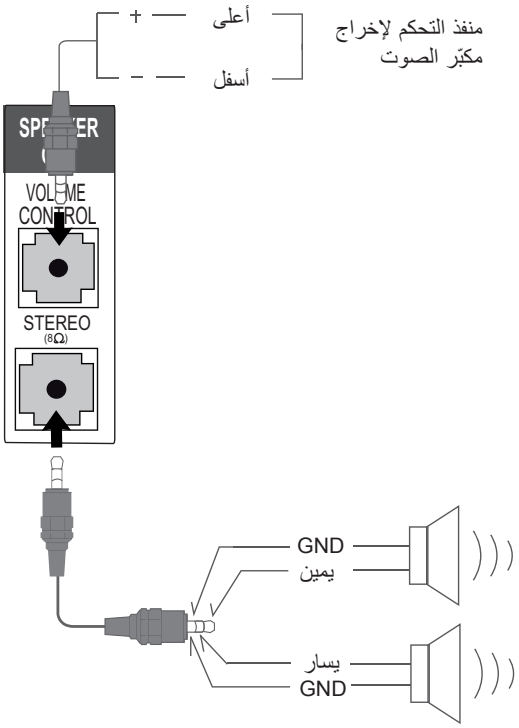

منفذ التحكم في مستوى الصوت

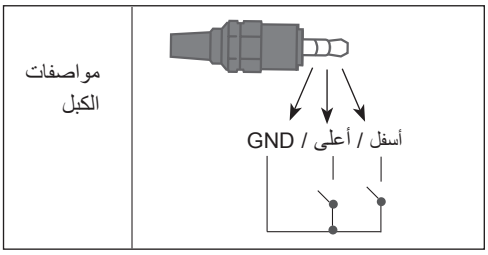

- يتم سحب كل سنّ لأعلى/ أسفل إلى 3.3 فولت مع وحدة المعالجة المركزية GPIO.
- تكتشف وحدة المعالجة المركزية (CPU) تحويل منفذ vol. crtl. إلى GND للتحكم بمستوى الصوت. (الطرازات **LT64 و **LT65 و **LT76 و **LS64 فقط)
- تكشف وحدة المعالجة المركزية الانتقال من 3.3 فولت إلى مستوى GND للتحكم في مستوى الصوت.

ملاحظة

- يجب استخدام مكبّر الصوت الخارجي مقبس رباعي(BTL : جسر الربط المتعادل للحمل، استيريو) كما هو مبيّن في الصور، كما يجب إدخال مكبّر الصوت الخارجي بالكامل في مقبس مكبّر الصوت الخارجي. (الطرازات **LT64 و **LT65 و **LT76 و **LS64 فقط)
- يجب استخدام مكبّر الصوت الخارجي ثلاثة مقابس (SE : ذات النهاية الواحدة، استيريو) كما هو مبيّن في الصور، كما يجب إدخال مكبّر الصوت الخارجي بالكامل في مقبس مكبّر الصوت الخارجي. (الطرازات **LT74 فقط)
- وإلا سيؤدي ذلك إلى حدوث عطل.

إخراج مكبّر الصوت الخارجي

(الطرازات **LS34 فقط)

توصيل مكبّر الصوت الخارجي.

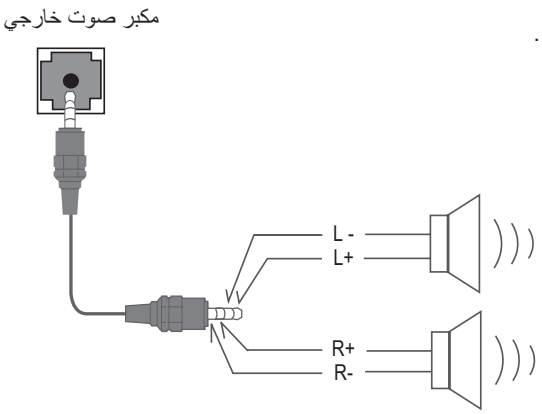

ملاحظة

- عند توصيل مكبّر الصوت الخارجي، تأكد من أن التلفاز متوقف عن التشغيل.

إعداد الشبكة

(الطرازات **LT74 و **LT76 فقط)

توصيل الشبكة السلكي

يمكن توصيل هذا التلفزيون بشبكة محلية (LAN) عبر منفذ LAN .
بعد إجراء الاتصال الفعلي، يجب إعداد التلفاز لاتصال الشبكة.
(قد تختلف الصورة المعروضة عن صورة التلفاز الذي تستخدمه.)

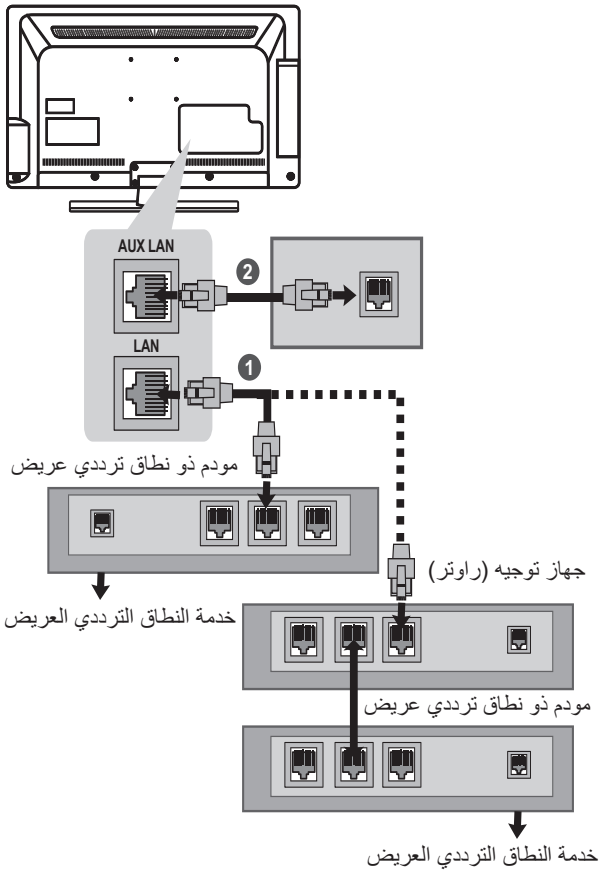

❶ قم بتوصيل منفذ شبكة LAN الخاص بالمودم أو جهاز الراوتر بمنفذ LAN على التلفاز.

❷ قم بتوصيل منفذ شبكة LAN الخاص بالكمبيوتر بمنفذ AUX LAN على التلفاز.

تنبيه

- لا تقم بتوصيل كبل هاتف نمطي بمنفذ LAN.
- نظرًا لوجود عدة طرق لإجراء التوصيلات، يُرجى اتباع مواصفات مشغّل شبكة الاتصالات أو موفر خدمة إنترنت.

توصيل سماعة الرأس

(الطرازات **LT64 و **LT65 و **LT74 و **LS64 فقط)

يرسل إشارة سماعة الرأس من التلفزيون إلى جهاز خارجي. قم بتوصيل الجهاز الخارجي والتلفزيون بسماعة الرأس كما هو موضح في الشكل التوضيحي التالي.

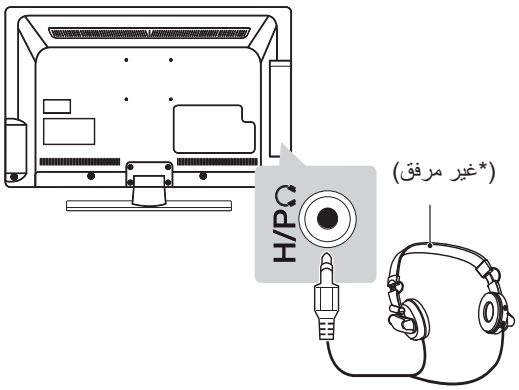

ملاحظة

- تكون خيارات قائمة AUDIO مُعطلة عند توصيل سماعة الرأس.
- عند تغيير AV MODE (وضع الصوت والصورة) أثناء توصيل سماعة الرأس، ينطبق التغيير على الفيديو وليس الصوت.
- لا يتوفر إخراج الصوت الرقمي البصري Optical Digital Audio Out عند توصيل سماعة الرأس.
- مقاومة سماعة الرأس: 16 أوم
- أقصى إخراج صوت لسماعة الرأس: 9 إلى 15 مللي واط
- حجم مقبس سماعة الرأس: 0.35 سم

التوصيل بوحدة USB

قم بتوصيل وحدة تخزين USB مثل ذاكرة فلاش USB أو قرص ثابت خارجي أو قارئ بطاقات ذاكرة USB بالتلفاز.

(الطرازات **LT64 و **LT65 و **LT74 و **LS64 و **LS34 فقط)

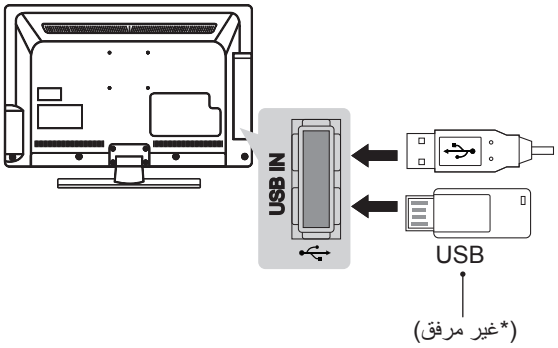

(الطرازات **LT76 فقط)

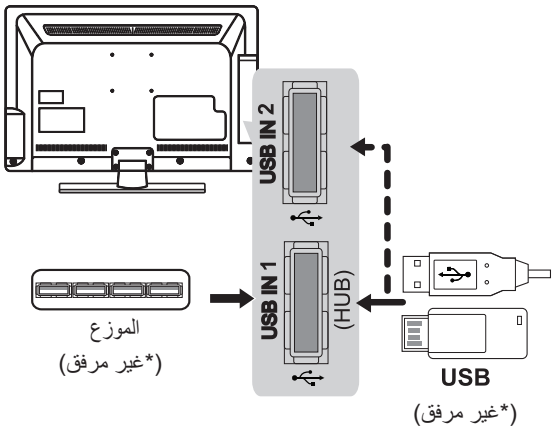

ملاحظة

- لاستخدام جهاز موزع USB ، تأكد من أنه متصل بمنفذ **USB 1 IN** (موزع).
- قد لا تعمل بعض موزعات USB . إذا لم يتم الكشف عن جهاز USB متصل باستخدام موزع USB ، فقم بتوصيله مباشرةً بمنفذ USB في التلفاز.

وحدة التحكم عن بُعد

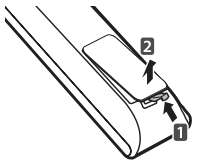

(حسب الطراز)
ترتكز المواصفات الموجودة في هذا الدليل على أزرار وحدة التحكم عن بُعد.
يرجى قراءة هذا الدليل بعناية واستخدام التلفاز بشكل صحيح.
لاستبدال البطاريات، افتح غطاء البطاريات، واستبدل البطاريات (1.5 فولت بحجم AAA) بحيث يتطابق الطرفان ⊕ و ⊖ مع الرمز المطبوع داخل حجرة البطاريات ثم أغلق غطاء البطارية.
لإزالة البطاريات، قم بتنفيذ إجراءات التركيب بترتيب عكسي.

تنبيه

- لا تخلط البطاريات القديمة والجديدة، إذ قد يؤدي ذلك إلى إتلاف وحدة التحكم عن بُعد.
- قد لا تعمل بعض المفاتيح على وحدة التحكم عن بُعد في التلفزيون التناظري وفي بعض البلدان.

تأكد من توجيه وحدة التحكم عن بُعد إلى مستشعر وحدة التحكم عن بُعد الموجود على التلفاز.

(الطرازات LT64** فقط)

(الطاقة)
لتشغيل التلفاز أو إيقاف تشغيله.

ENERGY SAVING
لضبط سطوع الشاشة والحد من استهلاك الطاقة.

AV MODE
لتحديد وضع AV.

INPUT
لتغيير مصدر الإدخال.

TV/RAD
لتحديد برنامج الراديو، والتلفاز، والتلفاز الرقمي.

GUIDE
- لعرض دليل البرامج.(الطرازات LT640H فقط)
- لعرض قائمة المحتويات في وضع EzSign.
(الطرازات LT640E فقط)

PORTAL
- لعرض القائمة التفاعلية للخدمة وإزالتها.(الطرازات LT640H فقط)
- لعرض محتوى EzSign على شاشة التلفاز. (الطرازات LT640E فقط)

INFO
- لعرض معلومات البرنامج والشاشة الحاليين.
(الطرازات LT640H فقط)
- لعرض المعلومات أو إخفائها على أزرار جهاز التحكم عن بُعد في وضع EzSign .
(الطرازات LT640E فقط)

أزرار التنقل (أعلى/أسفل/يسار/يمين)
للتنقل عبر القوائم أو الخيارات.

OK
لتحديد القوائم أو الخيارات وتأكيد الإدخال.

Home
لتحديد إحدى القوائم.
لمسح كل ما يظهر على الشاشة ولمعاودة مشاهدة التلفاز من أي قائمة.

(رجوع)
للعودة إلى المستوى السابق.

EXIT
لمسح ما يظهر على الشاشة ولمعاودة مشاهدة التلفاز.

أزرار الأرقام
لإدخال الأرقام.

LIST
للوصول إلى لائحة البرامج المحفوظة.

Q.VIEW
للعودة إلى البرنامج المعروض سابقًا.

+⊿−
لضبط مستوى الصوت.

FAV
للوصول إلى لائحة القنوات المفضلة.

RATIO
لإعادة ضبط حجم صورة.

MUTE
لكتم جميع الأصوات.

∨P∧
للتنقل عبر البرامج أو القنوات المحفوظة.

PAGE
للانتقال إلى الصفحة السابقة أو التالية.

الأزرار الملونة
للوصول إلى بعض الوظائف الخاصة في بعض القوائم.
(•: أحمر، ••: أخضر، ⁂: أصفر، ⁞⁞: أزرق)

1 أزرار نصوص المعلومات
تستخدم هذه الأزرار لوظيفة نصوص المعلومات.

SUBTITLE
للوصول للترجمة المفضلة في الوضع الرقمي.

أزرار التحكم (■، ▶، ❚❚، ◀◀، ▶▶)
- للتحكم في قوائم MY MEDIA (وسائطي) أو الأجهزة المتوافقة مع خاصية SIMPLINK (تشتمل على USB، SIMPLINK). (الطرازات LT640H فقط)
- لا يعمل عندما تكون محتويات EzSign قيد التشغيل.
(الطرازات LT640E فقط)

SIMPLINK
للوصول إلى أجهزة AV المتصلة بكبل HDMI عبر HDMI-CEC.
ولفتح قائمة SIMPLINK.

Q. MENU
للوصول إلى القوائم السريعة.

ALARM
لضبط وظيفة المنبه.

(الطرازات **LT65 و **LT76 و **LS64 فقط)

(الطاقة)
لتشغيل التلفاز أو إيقاف تشغيله.

ENERGY SAVING
لضبط سطوع الشاشة والحد من استهلاك الطاقة.

AV MODE
لتحديد وضع AV.

INPUT
لتغيير مصدر الإدخال.

TV/RAD
لتحديد برنامج الراديو، والتلفاز، والتلفاز الرقمي.

GUIDE
لعرض دليل البرامج.

PORTAL
لعرض القائمة التفاعلية للخدمة وإزالتها.

INFO
لعرض معلومات البرنامج والشاشة الحاليين.

أزرار التنقل (أعلى/أسفل/يسار/يمين)
للتنقل عبر القوائم أو الخيارات.

OK
لتحديد القوائم أو الخيارات وتأكيد الإدخال.

Home
لتحديد إحدى القوائم.
لمسح كل ما يظهر على الشاشة ولمعاودة مشاهدة التلفاز من أي قائمة.

(رجوع)
للعودة إلى المستوى السابق.

EXIT
لمسح ما يظهر على الشاشة ولمعاودة مشاهدة التلفاز.

أزرار الأرقام
لإدخال الأرقام.

LIST
للوصول إلى لائحة البرامج المحفوظة.

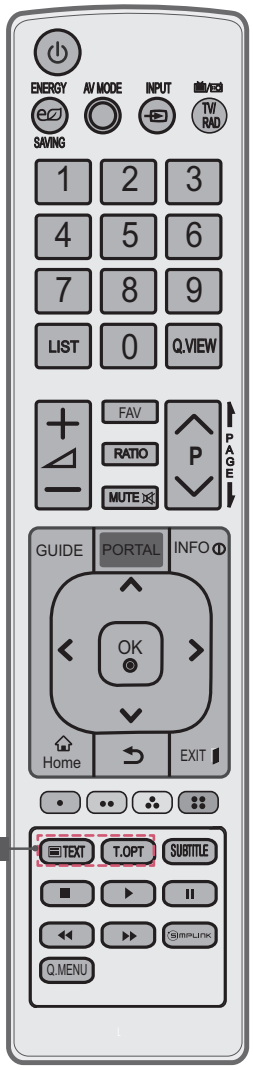

Q.VIEW
للعودة إلى البرنامج المعروض سابقًا.

+⊿−
لضبط مستوى الصوت.

FAV
للوصول إلى لائحة القنوات المفضلة.

RATIO
لإعادة ضبط حجم صورة.

MUTE
لكتم جميع الأصوات.

∨P∧
للتنقل عبر البرامج أو القنوات المحفوظة.

PAGE
للانتقال إلى الصفحة السابقة أو التالية.

الأزرار الملونة
للوصول إلى بعض الوظائف الخاصة في بعض القوائم.
(: أحمر، : أخضر، : أصفر، : أزرق)

1 **أزرار نصوص المعلومات**
تستخدم هذه الأزرار لوظيفة نصوص المعلومات.

SUBTITLE
للوصول للترجمة المفضلة في الوضع الرقمي.

أزرار التحكم (■، ▶، ❚❚، ◀◀، ▶▶)
- للتحكم في قوائم MY MEDIA (وسائطي) أو الأجهزة المتوافقة مع خاصية SIMPLINK (تشتمل على USB، SIMPLINK). (الطرازات **LT65 و **LS64 فقط)
- للتحكم في المحتويات المميزة أو DVR أو قوائم Smart Share أو الأجهزة المتوافقة مع خاصية SIMPLINK (تشتمل على USB، SIMPLINK، DVR) (الطرازات **LT76 فقط)

SIMPLINK
للوصول إلى أجهزة AV المتصلة بكبل HDMI عبر HDMI-CEC.
ولفتح قائمة SIMPLINK.

Q. MENU
للوصول إلى القوائم السريعة.

(الطرازات LT74** فقط)

(الطاقة)
لتشغيل التلفاز أو إيقاف تشغيله.

ENERGY SAVING
لضبط سطوع الشاشة والحد من استهلاك الطاقة.

AV MODE
لتحديد وضع AV.

INPUT
لتغيير مصدر الإدخال.

TV/RAD
لتحديد برنامج الراديو، والتلفاز، والتلفاز الرقمي.

GUIDE
لعرض دليل البرامج.

PORTAL
لعرض القائمة التفاعلية للخدمة وإزالتها.

INFO
لعرض معلومات البرنامج والشاشة الحاليين.

أزرار التنقل (أعلى/أسفل/يسار/يمين)
للتنقل عبر القوائم أو الخيارات.

OK
لتحديد القوائم أو الخيارات وتأكيد الإدخال.

Home
لتحديد إحدى القوائم.
لمسح كل ما يظهر على الشاشة ولمعاودة مشاهدة التلفاز من أي قائمة.

(رجوع)
للعودة إلى المستوى السابق.

EXIT
لمسح ما يظهر على الشاشة ولمعاودة مشاهدة التلفاز.

AD
لتبديل Audio Description (وصف الصوت) إلى On (تشغيل) أو Off (إيقاف تشغيل).

1 أزرار نصوص المعلومات
تستخدم هذه الأزرار لوظيفة نصوص المعلومات.

SIMPLINK
للوصول إلى أجهزة AV المتصلة بكبل HDMI عبر HDMI-CEC.
ولفتح قائمة SIMPLINK.

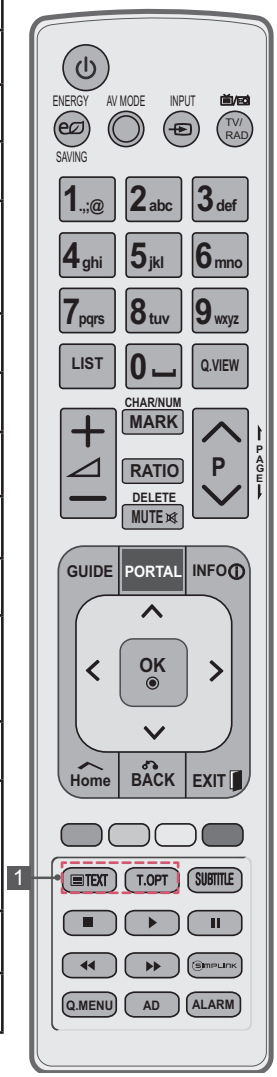

أزرار الأرقام
لإدخال الأرقام.

LIST
للوصول إلى لائحة البرامج المحفوظة.

Q.VIEW
للعودة إلى البرنامج المعروض سابقًا.

+ ⊿ −
لضبط مستوى الصوت.

MARK
لتحديد الإدخال لتطبيق إعدادات Picture Wizard (معالج الصورة).
لتحديد البرامج وإلغاء تحديدها في قائمة USB.

CHAR/NUM
لتبديل Character (الحرف) أو Number (الرقم).

RATIO
لإعادة ضبط حجم صورة.

MUTE
لكتم جميع الأصوات.

∨P∧
للتنقل عبر البرامج أو القنوات المحفوظة.

PAGE
للانتقال إلى الصفحة السابقة أو التالية.

الأزرار الملونة
للوصول إلى بعض الوظائف الخاصة في بعض القوائم.
(: أحمر، : أخضر، : أصفر، : أزرق)

SUBTITLE
للوصول للترجمة المفضلة في الوضع الرقمي.

أزرار التحكم (■، ▶، II، ◀◀، ▶▶)
للتحكم في قوائم MY MEDIA (وسائطي) أو الأجهزة المتوافقة مع خاصية SIMPLINK (تشتمل على USB، SIMPLINK).

Q. MENU
للوصول إلى القوائم السريعة.

ALARM
لضبط وظيفة المنبه.

(الطرازات **LS34 فقط)

(الطاقة)
لتشغيل التلفاز أو إيقاف تشغيله.

ENERGY SAVING
لضبط سطوع الشاشة والحد من استهلاك الطاقة.

TV/RAD
لتحديد برنامج الراديو، والتلفاز، والتلفاز الرقمي.

GUIDE
لعرض دليل البرامج.

INFO
لعرض معلومات البرنامج والشاشة الحاليين.

RATIO
لإعادة ضبط حجم صورة.

INPUT
لتغيير مصدر الإدخال.

أزرار الأرقام
لإدخال الأرقام.

LIST
للوصول إلى لائحة البرامج المحفوظة.

Q.VIEW
للعودة إلى البرنامج المعروض سابقًا.

SETTINGS
للوصول إلى القوائم الرئيسية.

أزرار التنقل (أعلى/أسفل/يسار/يمين)
للتنقل عبر القوائم أو الخيارات.

OK
لتحديد القوائم أو الخيارات وتأكيد الإدخال.

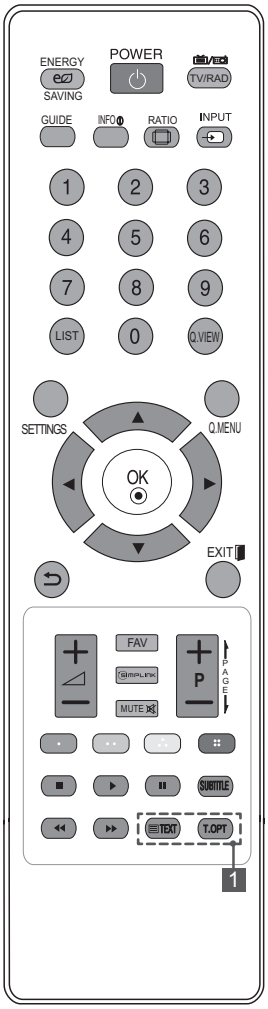

(رجوع)
للعودة إلى المستوى السابق.

EXIT
لمسح ما يظهر على الشاشة ولمعاودة مشاهدة التلفاز.

+ ⊿ −
لضبط مستوى الصوت.

FAV
للوصول إلى لائحة القنوات المفضلة.

SIMPLINK
للوصول إلى أجهزة AV المتصلة بكبل HDMI عبر HDMI-CEC.
ولفتح قائمة SIMPLINK.

MUTE
لكتم جميع الأصوات.

+ P −
للتنقل عبر البرامج أو القنوات المحفوظة.

PAGE
للانتقال إلى الصفحة السابقة أو التالية.

الأزرار الملونة
للوصول إلى بعض الوظائف الخاصة في بعض القوائم.
(: أحمر، : أخضر، : أصفر، : أزرق)

أزرار التحكم (■، ▶، ❚❚، ◀◀، ▶▶)
للتحكم في قوائم MY MEDIA (وسائطي) أو الأجهزة
المتوافقة مع خاصية SIMPLINK (تشتمل على USB، SIMPLINK).

SUBTITLE
للوصول للترجمة المفضلة في الوضع الرقمي.

1 **أزرار نصوص المعلومات**
تستخدم هذه الأزرار لوظيفة نصوص المعلومات.

الصيانة

تنظيف التلفاز

اهتم بتنظيف التلفاز بانتظام للحفاظ على أفضل أداء له ولإطالة عمره الافتراضي.

تنبيه

- تأكد من إيقاف التشغيل وفصل سلك الطاقة والكبلات الأخرى أولاً.
- عند ترك التلفزيون من دون تشغيل أو استخدام لفترة طويلة، فافصل سلك الطاقة من مصدر الطاقة بالحائط وذلك للوقاية من أي تلف محتمل نتيجة للبرق أو التغيرات المفاجئة في شدة التيار.

الشاشة والإطار والهيكل الخارجي والحامل

- لإزالة الغبار أو الأتربة الخفيفة، امسح السطح بقطعة قماش ناعمة ونظيفة وجافة.
- لإزالة الأوساخ الكبيرة، امسح سطح الشاشة بقطعة قماش ناعمة مرطبة بماء نظيف أو منظف معتدل خفيف. ثم امسحه فورًا بقطعة قماش جافة.

تنبيه

- تجنب لمس سطح الشاشة في كل وقت، إذ قد يؤدي ذلك إلى إلحاق الضرر بها.
- لا تدفع سطح الشاشة أو تعرضه للحك أو تضغط عليه بظفرك أو بشيء حاد حيث قد يؤدي ذلك إلى حدوث خدوش على الشاشة وتشويه الصورة.
- لا تستخدم المواد الكيميائية فقد تتسبب في تلف المنتج.
- لا ترش السائل على سطح الشاشة. وإذا دخل ماء إلى التلفاز، فقد يتسبب في نشوب حريق أو حدوث صدمة كهربائية أو عطل التلفاز.

سلك الطاقة

أزل الغبار المتراكم أو الأتربة المتراكمة على سلك الطاقة بانتظام.

استكشاف الأخطاء وإصلاحها

المشكلة	الحل
تعذر التحكم في التلفاز باستخدام وحدة التحكم عن بُعد.	• افحص جهاز استشعار وحدة التحكم عن بُعد وحاول مرة ثانية. • تحقق من عدم وجود أي عائق بين التلفاز ووحدة التحكم عن بُعد. • تحقق من أن البطاريات لا تزال تعمل وأنها مركبة بشكل صحيح (⊕ إلى ⊕، ⊖ إلى ⊖).
لا تظهر أي صورة ولا يصدُر أي صوت.	• تحقق من تشغيل التلفاز. • تحقق من توصيل سلك الطاقة بمصدر الطاقة في الحائط. • تحقق من عدم وجود مشكلة في مصدر الطاقة بالحائط من خلال توصيل أجهزة أخرى به.
يتوقف تشغيل التلفاز فجأة.	• افحص إعدادات التحكم بالطاقة. قد يكون مصدر الإمداد بالطاقة انقطع عن تزويد الطاقة. • تحقق من تنشيط ميزة Auto sleep (السكون التلقائي) في إعدادات Time (الوقت).
عند الاتصال بالكمبيوتر الشخصي (HDMI/RGB DVI)، يتم عرض "لا توجد إشارة" أو "تنسيق غير صالح".	• قم بإيقاف تشغيل/تشغيل التلفاز باستخدام وحدة التحكم عن بعد. • أعد توصيل كبل RGB/HDMI. • أعد تشغيل الكمبيوتر الشخصي عندما يكون التلفاز قيد التشغيل.

تنبيه حول استخدام EZSIGN 2.0

الطرازات LT640E فقط

- لا تقم بإزالة جهاز USB أثناء نسخ البيانات. فقد يؤدي هذا إلى إتلاف البيانات كما يمكن لبرنامج EzSign ألا يعمل بشكل صحيح.
- أثناء تحميل جهاز USB أو وحدة الاستقبال (دونجل) يمكن للتلفاز أن يعمل بشكل أبطأ من العادة.
- أثناء تشغيل محتويات EzSign ، لا يتم اعتماد الفيلم مع الترجمات الداخلية في وضع USB . يعتمد EzSign TV الترجمات الخارجية فقط. (تنسيق الترجمة الخارجية: *.smi/*.srt/*.sub(MicroDVD, Subviewer 1.0/2.0)/*.ass/*.ssa/*.txt(TMPlayer) *.psb(PowerDivX)
- قد لا تعمل بعض الترجمات التي أنشأها المستخدم بشكلٍ صحيح.
- لا يتم اعتماد بعض الحروف الخاصة في الترجمات.
- لا يتم اعتماد علامات HTML في الترجمات.
- لا تتوفر ترجمات بلغات غير اللغات المعتمدة.
- إن وظيفة EzSign 2.0 TV لا تعمل قبل اكتمال معالج الإعداد الأساسي. تأكد من إكمال معالج الإعداد الأساسي عن طريق تشغيل التلفاز بعد التركيب.
- إذا تم ضبط الوقت حسب إشارة التلفاز، قد لا يظهر دقيقًا لبعض المناطق. في هذه الحالة، قم بضبط الوقت يدويًا.
- يوصى بنسخ الملفات إلى ذاكرة التلفاز قبل تشغيلها حيث إن التشغيل مباشرة من ذاكرة USB لفترة زمنية طويلة قد يتسبب بزيادة درجة حرارة الجهاز.
- في وضع EzSign 2.0 TV ، قد لا تعمل بعض مفاتيح وحدة التحكم عن بُعد.
- إن EzSign 2.0 TV لا يعتمد موزع USB . يوصى بتوصيل جهاز USB مباشرة بالتلفاز من دون استخدام كبل امتداد USB إذ يمكن ألا يعمل بشكل صحيح.
- يوصى باستخدام EzSign 2.0 TV في غضون 8 ساعات في اليوم كمعدل قياسي.
- راجع دليل المستخدم الخاص بـ EzSign 2.0 Editor للحصول على التفاصيل.
- إن EzSign 2.0 TV لا يعتمد Store Demo (العرض التوضيحي للمتجر).

المواصفات

مواصفات المنتج قد تكون عرضة للتغيير دون إشعار مسبق بغرض ترقية وظائفه.
لمعرفة المزيد حول مصدر الإمداد بالطاقة المطلوب ومعايير استهلاك الطاقة، راجع الملصق الموجود على المنتج.

الطرازات		22LT65**	26LT64**	26LT65**
		22LT650H-TA	26LT640H-TA 26LT640E-TA	26LT650H-TA
الأبعاد (العرض × الارتفاع × العمق)	مع الحامل (مم)	١٩٢,٠ x ٣٨٥,٧ x ٥١٦,٦	١٩٢,٠ x ٤٥٣,٥ x ٦٢٥,٩	١٩٢,٠ x ٤٥٣,٥ x ٦٢٥,٩
	من دون الحامل (مم)	٤١,٦ x ٣٣٢,٢ x ٥١٦,٦	٤٦,٦ x ٣٩٣,٢ x ٦٢٥,٩	٤٦,٦ x ٣٩٣,٢ x ٦٢٥,٩
الوزن	مع الحامل (كجم)	٣,٧	٤,٧	٤,٧
	من دون الحامل (كجم)	٣,١	٤,١	٤,١
متطلبات الطاقة		التيار المستمر 24 فولت، 1.4 أمبير محوّل التيار المستمر-التيار المتردد : 24 فولت ⎓ 2.5 أمبير / التيار المتردد 100-240 فولت~ 50 / 60 هرتز	التيار المستمر 24 فولت، 1.8 أمبير محوّل التيار المستمر-التيار المتردد : 24 فولت ⎓ , 2.5 أمبير / التيار المتردد 100-240 فولت~ 50 / 60 هرتز	التيار المستمر 24 فولت، 1.8 أمبير محوّل التيار المستمر-التيار المتردد : 24 فولت ⎓ , 2.5 أمبير / التيار المتردد 100-240 فولت~ 50 / 60 هرتز

الطرازات		32LT64**	32LT65**	32LT74**
		32LT640H-TA 32LT640E-TA	32LT650H-TA	32LT740H-TA
الأبعاد (العرض × الارتفاع × العمق)	مع الحامل (مم)	٢٣١,٩ x ٥٣٥,٦ x ٧٦٥,٦	٢٣١,٩ x ٥٣٥,٦ x ٧٦٥,٦	٢٣١,٩ x ٥٣٥,٦ x ٧٦٥,٦
	من دون الحامل (مم)	٦٨,٥ x ٤٧٥,٨ x ٧٦٥,٦	٦٨,٥ x ٤٧٥,٨ x ٧٦٥,٦	٦٨,٥ x ٤٧٥,٨ x ٧٦٥,٦
الوزن	مع الحامل (كجم)	٩,٢	٩,٢	٩,٢
	من دون الحامل (كجم)	٨,٠	٨,٠	٨,٠
متطلبات الطاقة		تيار متردد ١٠٠-٢٤٠ فولت~ ٥٠ / ٦٠ هرتز	تيار متردد ١٠٠-٢٤٠ فولت~ ٥٠ / ٦٠ هرتز	تيار متردد ١٠٠-٢٤٠ فولت~ ٥٠ / ٦٠ هرتز

الطرازات		32LT76**	32LS34**
		32LT760H-TA	32LS345H-TA
الأبعاد (العرض × الارتفاع × العمق)	مع الحامل (مم)	٢٣١,٩ x ٥٣٥,٦ x ٧٦٥,٦	١٨٥,٠ x ٥٠١,٠ x ٧٣٨,٠
	من دون الحامل (مم)	٦٨,٥ x ٤٧٥,٨ x ٧٦٥,٦	٨٦,٠ x ٤٣٨,٠ x ٧٣٨,٠
الوزن	مع الحامل (كجم)	٩,٢	٧,٥
	من دون الحامل (كجم)	٨,٠	٦,٩
متطلبات الطاقة		تيار متردد ١٠٠-٢٤٠ فولت~ ٥٠ / ٦٠ هرتز	تيار متردد ١٠٠-٢٤٠ فولت~ ٥٠ / ٦٠ هرتز

الطرازات		37LT64**	37LT65**	37LT74**
		37LT640H-TA 37LT640E-TA	37LT650H-TA	37LT740H-TA
الأبعاد (العرض × الارتفاع × العمق)	مع الحامل (مم)	٢٣١,٩ x ٥٩٢,٨ x ٨٦٧,٣	٢٣١,٩ x ٥٩٢,٨ x ٨٦٧,٣	٢٣١,٩ x ٥٩٢,٨ x ٨٦٧,٣
	من دون الحامل (مم)	٦٨,٦ x ٥٣٢,٨ x ٨٦٧,٣	٦٨,٦ x ٥٣٢,٨ x ٨٦٧,٣	٦٨,٦ x ٥٣٢,٨ x ٨٦٧,٣
الوزن	مع الحامل (كجم)	١١,٢	١١,٢	١١,٢
	من دون الحامل (كجم)	١٠,٠	١٠,٠	١٠,٠
متطلبات الطاقة		تيار متردد ١٠٠-٢٤٠ فولت~ ٥٠ / ٦٠ هرتز	تيار متردد ١٠٠-٢٤٠ فولت~ ٥٠ / ٦٠ هرتز	تيار متردد ١٠٠-٢٤٠ فولت~ ٥٠ / ٦٠ هرتز

الطرازات		37LT76**
		37LT760H-TA
الأبعاد (العرض × الارتفاع × العمق)	مع الحامل (مم)	٢٣١,٩ x ٥٩٢,٨ x ٨٦٧,٣
	من دون الحامل (مم)	٦٨,٦ x ٥٣٢,٨ x ٨٦٧,٣
الوزن	مع الحامل (كجم)	١١,٢
	من دون الحامل (كجم)	١٠,٠
متطلبات الطاقة		تيار متردد ١٠٠-٢٤٠ فولت~ ٥٠ / ٦٠ هرتز

الطرازات		42LT64**	42LT65**	42LT74**
		42LT640H-TA 42LT640E-TA	42LT650H-TA	42LT740H-TA
الأبعاد (العرض × الارتفاع × العمق)	مع الحامل (مم)	٢٧٣,١ x ٦٦٦,٥ x ٩٩١,٧	٢٧٣,١ x ٦٦٦,٥ x ٩٩١,٧	٢٧٣,١ x ٦٦٦,٥ x ٩٩١,٧
	من دون الحامل (مم)	٥٥,٠ x ٦٠٤,٠ x ٩٩١,٧	٥٥,٠ x ٦٠٤,٠ x ٩٩١,٧	٥٥,٠ x ٦٠٤,٠ x ٩٩١,٧
الوزن	مع الحامل (كجم)	١٥,٥	١٥,٥	١٥,٥
	من دون الحامل (كجم)	١٣,٥	١٣,٥	١٣,٥
متطلبات الطاقة		تيار متردد ١٠٠-٢٤٠ فولت~ ٥٠ / ٦٠ هرتز	تيار متردد ١٠٠-٢٤٠ فولت~ ٥٠ / ٦٠ هرتز	تيار متردد ١٠٠-٢٤٠ فولت~ ٥٠ / ٦٠ هرتز

الطرازات		42LT76**	42LS34**
		42LT760H-TA	42LS345H-TA
الأبعاد (العرض × الارتفاع × العمق)	مع الحامل (مم)	٢٧٣,١ x ٦٦٦,٥ x ٩٩١,٧	٢١٢,٠ x ٦٣٥,٠ x ٩٧٢,٠
	من دون الحامل (مم)	٥٥,٠ x ٦٠٤,٠ x ٩٩١,٧	٨٦,٠ x ٥٧١,٠ x ٩٧٢,٠
الوزن	مع الحامل (كجم)	١٥,٥	١١,٨
	من دون الحامل (كجم)	١٣,٥	١٠,٧
متطلبات الطاقة		تيار متردد ١٠٠-٢٤٠ فولت~ ٥٠ / ٦٠ هرتز	تيار متردد ١٠٠-٢٤٠ فولت~ ٥٠ / ٦٠ هرتز

الطرازات		47LT64**	47LT65**	47LT74**
		47LT640H-TA 47LT640E-TA	47LT650H-TA	47LT740H-TA
الأبعاد (العرض × الارتفاع × العمق)	مع الحامل (مم)	٢٧٣,١ x ٧٢٨,٥ x ١١٠١,٠	٢٧٣,١ x ٧٢٨,٥ x ١١٠١,٠	٢٧٣,١ x ٧٢٨,٥ x ١١٠١,٠
	من دون الحامل (مم)	٥٤,٥ x ٦٦٥,٤ x ١١٠١,٠	٥٤,٥ x ٦٦٥,٤ x ١١٠١,٠	٥٤,٥ x ٦٦٥,٤ x ١١٠١,٠
الوزن	مع الحامل (كجم)	١٧,٣	١٧,٣	١٧,٣
	من دون الحامل (كجم)	١٥,٣	١٥,٣	١٥,٣
متطلبات الطاقة		تيار متردد ١٠٠-٢٤٠ فولت~ ٥٠ / ٦٠ هرتز	تيار متردد ١٠٠-٢٤٠ فولت~ ٥٠ / ٦٠ هرتز	تيار متردد ١٠٠-٢٤٠ فولت~ ٥٠ / ٦٠ هرتز

الطرازات		47LT76**	55LS64**
		47LT760H-TA	55LS645H-TB
الأبعاد (العرض × الارتفاع × العمق)	مع الحامل (مم)	٢٧٣,١ x ٧٢٨,٥ x ١١٠١,٠	٣١٥,٠ x ٨٢٢,٠ x ١٢٦٣,٠
	من دون الحامل (مم)	٥٤,٥ x ٦٦٥,٤ x ١١٠١,٠	٣٥,٥ x ٧٥٤,٠ x ١٢٦٣,٠
الوزن	مع الحامل (كجم)	١٧,٣	٢٥,٥
	من دون الحامل (كجم)	١٥,٣	٢١,٩
متطلبات الطاقة		تيار متردد ١٠٠-٢٤٠ فولت~ ٥٠ / ٦٠ هرتز	تيار متردد ١٠٠-٢٤٠ فولت~ ٥٠ / ٦٠ هرتز

ظروف بيئة التشغيل	درجة حرارة التشغيل	من ٠ درجة مئوية إلى ٤٠ درجة مئوية
	نسبة رطوبة التشغيل	أقل من ٨٠ ٪
	درجة حرارة التخزين	من -٢٠ درجة مئوية إلى ٦٠ درجة مئوية
	نسبة رطوبة التخزين	أقل من ٨٥ ٪

		إشارة التلفزيون الرقمية	إشارة التلفزيون التناظرية
نيوزيلندا وسنغافورة	نظام التلفزيون	DVB-T	PAL/SECAM-B/G/D/K, PAL-I
	تغطية البرامج	UHF من ٢١ إلى ٦٩	VHF/UHF : BG من ١ إلى ٦٩، CATV من ٠١ إلى ٤٧ VHF/UHF : I من ١ إلى ٦٩، CATV من ٠١ إلى ٤٧ VHF/UHF : DK من ١ إلى ٦٩، CATV من ٠١ إلى ٤٧
أستراليا	نظام التلفزيون	DVB-T	PAL B/B
	تغطية البرامج	VHFمن ٠٦ إلى ١٢، UHF من ٢٧ إلى ٦٩	VHF/UHF : B/B من ٠ إلى ٧٥، CATV : من ٢ إلى ٤٤
إندونيسيا وإسرائيل وميانمار وسري لانكا	نظام التلفزيون	DVB-T	PAL/SECAM-B/G/D/K, PAL-I, NTSC-M
	تغطية البرامج	UHF من ٢١ إلى ٦٩	VHF/UHF : BG من ١ إلى ٦٩، CATV من ٠١ إلى ٤٧ VHF/UHF : I من ١ إلى ٦٩، CATV من ٠١ إلى ٤٧ VHF/UHF : DK من ١ إلى ٦٩، CATV من ٠١ إلى٤٧ VHF/UHF : M من ٢ إلى ٧٨، CATV من ٠١ إلى ٧١
فيتنام وماليزيا	نظام التلفزيون	DVB-T	PAL/SECAM-B/G/D/K, PAL-I, NTSC-M
	تغطية البرامج	VHF من ٦ إلى ١٢، UHF من ٢١ إلى ٦٩	VHF/UHF : BG من ١ إلى ٦٩، CATV من ٠١ إلى ٤٧ VHF/UHF : I من ١ إلى ٦٩، CATV من ٠١ إلى ٤٧ VHF/UHF : DK من ١ إلى ٦٩، CATV من ٠١ إلى ٤٧ VHF/UHF : M من ٢ إلى ٧٨، CATV من ٠١ إلى ٧١
جمهورية إيران الإسلامية والجزائر وتونس والطراز الرقمي	نظام التلفزيون	DVB-T	PAL/SECAM-B/G/D/K, PAL-I, NTSC-M
	تغطية البرامج	VHF من ٥ إلى ١٢، UHF من ٢١ إلى ٦٩	VHF/UHF : BG من ١ إلى ٦٩، CATV من ٠١ إلى ٤٧ VHF/UHF : I من ١ إلى ٦٩، CATV من ٠١ إلى ٤٧ VHF/UHF : DK من ١ إلى ٦٩، CATV من ٠١ إلى ٤٧ VHF/UHF : M من ٢ إلى ٧٨، CATV من ٠١ إلى ٧١
الطراز التناظري والهند و تايلاند وجنوب إفريقيا --	نظام التلفزيون	-	PAL/SECAM-B/G/D/K, PAL-I, NTSC-M
	تغطية البرامج	-	VHF/UHF : BG من ١ إلى ٦٩، CATV من ٠١ إلى ٤٧ VHF/UHF : I من ١ إلى ٦٩، CATV من ٠١ إلى ٤٧ VHF/UHF : DK من ١ إلى ٦٩، CATV من ٠١ إلى ٤٧ VHF/UHF : M من ٢ إلى ٧٨، CATV من ٠١ إلى ٧١
	مقاومة الهوائي الخارجي	٧٥ أوم	٧٥ أوم

في البلدان التي تكون فيها لوائح البث الرقمي غير ثابتة، قد لا تعمل بعض وظائف التلفاز الرقمي حسب ظروف البث الرقمي. (التلفزيون الرقمي فقط)

(الطرازات **LT76 فقط)

مواصفات وحدة LAN اللاسلكية (WN8122E)	
قياسي	IEEE802.11a/b/g/n
نطاق التردد	من 2400 إلى 2483.5 ميجاهرتز من 5150 إلى 5250 ميجاهرتز من 5725 إلى 5850 ميجاهرتز
التعديل	CCK / OFDM / MIMO
طاقة الإخراج (نموذجي)	802.11a: 14 ديسيبل مللي واط 802.11b: 17 ديسيبل مللي واط 802.11g: 15 ديسيبل مللي واط 802.11n - 2.4 جيجاهرتز: 13.5 ديسيبل مللي واط 802.11n - 5 جيجاهرتز: 12 ديسيبل مللي واط
معدل نقل البيانات	802.11a/g: 54 ميجابت في الثانية 802.11b: 11 ميجابت في الثانية 802.11n: 300 ميجابت في الثانية
كسب الهوائي (نموذجي)	من 2400 إلى 2483.5 ميجاهرتز : 0.79- ديسيبل آيزوتروبي من 5150 إلى 5250 ميجاهرتز : 0.62 ديسيبل آيزوتروبي من 5725 إلى 5850 ميجاهرتز : 0.52 ديسيبل آيزوتروبي
النطاق الترددي المشغول	HT20 : 802.11a/b/g HT20/40 : 802.11n
• حيث إن نطاق القناة قد يختلف باختلاف البلد، يتعذر على المستخدم تغيير تردد التشغيل أو ضبطه ويتم ضبط هذا المنتج وفقًا لجدول التردد الإقليمي.	

وضع HDMI/DVI-DTV المعتمد

درجة الدقة	التردد الأفقي (كيلوهرتز)	التردد العمودي (هرتز)
720X480	٣١,٤٦٩ ٣١,٥	٥٩,٩٤ ٦٠
720X576	٣١,٢٥	٥٠
1280X720	٣٧,٥ ٤٤,٩٦ ٤٥	٥٠ ٥٩,٩٤ ٦٠
1920X1080	٣٣,٧٢ ٣٣,٧٥ ٢٨,١٢٥ ٢٦,٩٧ ٢٧ ٣٣,٧١٦ ٣٣,٧٥ ٥٦,٢٥ ٦٧,٤٣ ٦٧,٥	٥٩,٩٤ ٦٠ ٥٠ ٢٣,٩٧ ٢٤ ٢٩,٩٧٦ ٣٠,٠٠ ٥٠ ٥٩,٩٤ ٦٠

(الطرازات **37/42/47LT64 و **37/42/47LT65 و **37/42/47LT74 و **37/42/47LT76 و **42LS34 و**55LS64 فقط)

معلومات توصيل منفذ المكون

(الطرازات **LT64 و **LT65 و **LT74 و **LS64 فقط)

منافذ المكونات على TV	Y	P_B	P_R

منافذ إخراج الفيديو على مشغّل أقراص DVD	Y	P_B	P_R
	Y	B-Y	R-Y
	Y	Cb	Cr
	Y	Pb	Pr

الإشارة	المكون
480i/576i	O
480p/576p	O
720p/1080i	O
1080p	O (٥٠ هرتز / ٦٠ هرتز فقط)

وضع RGB-PC، HDMI/DVI-PC المعتمد

(الطرازات **LT64 و **LT65 و **LT74 و **LS34 و **LS64 فقط)

درجة الدقة	التردد الأفقي (كيلوهرتز)	التردد العمودي (هرتز)
720x400	٣١,٤٦٨	٧٠,٠٨
640x480	٣١,٤٦٩	٥٩,٩٤
800x600	٣٧,٨٧٩	٦٠,٣١
1024x768	٤٨,٣٦٣	٦٠,٠٠
1280x720	٤٥	٦٠
1280x768	٤٧,٧٨	٥٩,٨٧
1360x768	٤٧,٧٢	٥٩,٨٠
1280x1024	٦٣,٩٨١	٦٠,٠٢
1920x1080 (RGB-PC)	٦٦,٥٨٧	٥٩,٩٣
1920x1080 (HDMI-PC)	٦٧,٥	٦٠,٠٠

(الطرازات **37/42/47LT64 و **37/42/47LT65 و **37/42/47LT74 و **42LS34 و**55LS64 فقط)

(الطرازات **LT76 فقط)

درجة الدقة	التردد الأفقي (كيلوهرتز)	التردد العمودي (هرتز)
640x350	٣١,٤٦٨	٧٠,٠٩
720x400	٣١,٤٦٩	٧٠,٠٨
640x480	٣١,٤٦٩	٥٩,٩٤
800x600	٣٧,٨٧٩	٦٠,٣١
1024x768	٤٨,٣٦٣	٦٠,٠٠
1152x864	٥٤,٣٤٨	٦٠,٠٥٣
1360x768	٤٧,٧١٢	٦٠,٠١٥
1280x1024 (HDMI/DVI-PC)	٦٣,٩٨١	٦٠,٠٢٠
1920x1080	٦٧,٥	٦٠,٠٠

(الطرازات **37/42/47LT76 فقط)

رموز الأشعة تحت الحمراء

- لا تتوفر هذه الميزة لجميع الطرازات.

الرمز (سداسي عشري)	الوظيفة	ملاحظة
08	⏻ (POWER)	زر وحدة التحكم عن بُعد (التشغيل/إيقاف التشغيل)
95	ENERGY SAVING	زر وحدة التحكم عن بُعد
30	AV MODE	زر وحدة التحكم عن بُعد
0B	INPUT	زر وحدة التحكم عن بُعد
F0	TV/RAD	زر وحدة التحكم عن بُعد
19-10	المفاتيح الرقمية من ٠ إلى ٩	زر وحدة التحكم عن بُعد
53	LIST	زر وحدة التحكم عن بُعد
1A	Q.VIEW	زر وحدة التحكم عن بُعد
02	⊿+	زر وحدة التحكم عن بُعد
03	⊿−	زر وحدة التحكم عن بُعد
79	RATIO	زر وحدة التحكم عن بُعد
1E	FAV	زر وحدة التحكم عن بُعد
09	MUTE (DELETE)	زر وحدة التحكم عن بُعد
00	P^ (P+)	زر وحدة التحكم عن بُعد
01	Pv (P-)	زر وحدة التحكم عن بُعد
AB	GUIDE	زر وحدة التحكم عن بُعد
0C	PORTAL	زر وحدة التحكم عن بُعد
AA	INFO	زر وحدة التحكم عن بُعد
43	MENU	زر وحدة التحكم عن بُعد
28	(BACK)	زر وحدة التحكم عن بُعد
5B	EXIT	زر وحدة التحكم عن بُعد
44	OK	زر وحدة التحكم عن بُعد
40	^	زر وحدة التحكم عن بُعد
41	v	زر وحدة التحكم عن بُعد
07	<	زر وحدة التحكم عن بُعد
06	>	زر وحدة التحكم عن بُعد
72	أحمر	زر وحدة التحكم عن بُعد
71	أخضر	زر وحدة التحكم عن بُعد
63	أصفر	زر وحدة التحكم عن بُعد
61	أزرق	زر وحدة التحكم عن بُعد
20	TEXT	زر وحدة التحكم عن بُعد
21	T.OPT (خيارات نصوص المعلومات)	زر وحدة التحكم عن بُعد
39	SUBTITLE	زر وحدة التحكم عن بُعد
B1	■	زر وحدة التحكم عن بُعد
B0	▶	زر وحدة التحكم عن بُعد
BA	❚❚	زر وحدة التحكم عن بُعد
8E	▶▶	زر وحدة التحكم عن بُعد
8F	◀◀	زر وحدة التحكم عن بُعد
7E	SIMPLINK	زر وحدة التحكم عن بُعد
45	Q.MENU	زر وحدة التحكم عن بُعد
E8	ALARM	زر وحدة التحكم عن بُعد
1E	MARK (CHAR/NUM)	زر وحدة التحكم عن بُعد
91	AD	زر وحدة التحكم عن بُعد
43	Home	زر وحدة التحكم عن بُعد

إعداد جهاز التحكم الخارجي

إعداد RS-232C

قم بتوصيل مقبس إدخال RS-232C (المنفذ التسلسلي) بجهاز تحكم خارجي (مثل الكمبيوتر أو نظام للتحكم في الصوت والصورة) وذلك للتحكم الخارجي في وظائف المنتج.

قم بتوصيل المنفذ التسلسلي لجهاز التحكم بمقبس RS-232C الموجود في اللوحة الخلفية للمنتج.

ملاحظة: المنتج غير مزود بكبلات توصيل RS-232C.

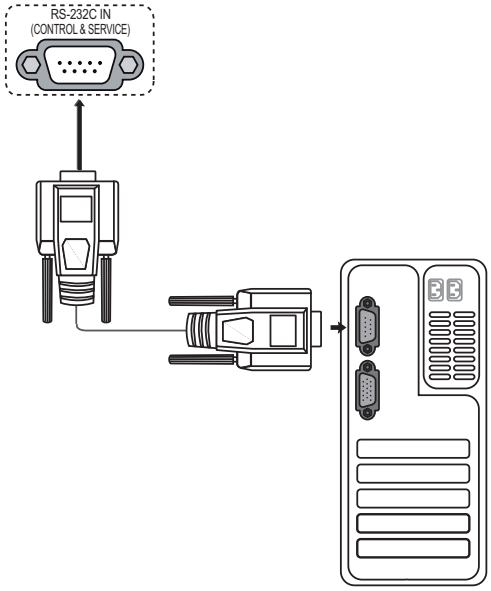

نوع الموصّل؛ D-Sub ذكر مزود بـ 9 أسنان

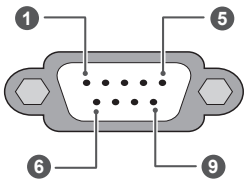

رقم	اسم السن
1	٣,٥ فولت
2	RXD (استقبال البيانات)
3	TXD (إرسال البيانات)
4	IR OUT من التلفاز
5	GND
6	بلا اتصال
7	إخراج طاقة +٥ فولت (باستثناء الطراز **LS34)
8	بلا اتصال
9	إخراج طاقة +١٢ فولت (باستثناء الطراز **LS34)

عمليات تهيئة RS-232C

عمليات التكوين سباعية الأسلاك (كبل RS-232C القياسي)

التلفاز		الكمبيوتر	
TXD	3	2	RXD
RXD	2	3	TXD
GND	5	5	GND
DSR	6	4	DTR
DTR	4	6	DSR
CTS	8	7	RTS
RTS	7	8	CTS
D-Sub 9		D-Sub 9	

عمليات التكوين ثلاثية الأسلاك (غير قياسية)

التلفاز		الكمبيوتر	
TXD	3	2	RXD
RXD	2	3	TXD
GND	5	5	GND
DTR	6	4	DTR
DSR	4	6	DSR
RTS	7	7	RTS
CTS	8	8	CTS
D-Sub 9		D-Sub 9	

معرّف الجهاز

رقم معرّف الجهاز. "**تخطيط البيانات الفعلي**."

1 اضغط على زر Home (الشاشة الرئيسية) للوصول إلى القوائم الرئيسية.

2 اضغط على أزرار التنقل للانتقال إلى OPTION (الخيارات) واضغط على OK (موافق).

3 اضغط على أزرار التنقل للانتقال إلى SET ID (معرّف الجهاز) واضغط على OK (موافق).

4 انتقل إلى اليسار أو اليمين لتحديد رقم معرّف الجهاز وحدد CLOSE (إغلاق). يتراوح نطاق الضبط من 1 إلى 99.

5 عند الانتهاء، اضغط على EXIT (خروج).

معامِلات الاتصال

- المعدل في الثانية: 9600 بت في الثانية (UART)
- طول البيانات: 8 بت
- معدل بت التماثل : لا شيء
- معدل بت التوقف: 1 بت
- رمز الاتصال: رمز ASCII
- استخدم كبلاً (معكوسًا) متقاطعًا.

القائمة المرجعية للأوامر

(حسب الطراز)

	COMMAND1	COMMAND2	البيانات (سداسية عشرية)		COMMAND1	COMMAND2	البيانات (سداسية عشرية)
01. Power (الطاقة)	k	a	من 00 إلى 01	13. Treble (الطنين)	k	r	من 00 إلى 64
02. Aspect Ratio (نسبة الطول إلى العرض)	k	c	(راجع الصفحة 43)	14. Bass (الجهير)	k	s	من 00 إلى 64
03. Screen Mute (حجب الشاشة)	k	d	(راجع الصفحة 43)	15. Balance (التوازن)	k	t	من 00 إلى 64
04. Volume Mute (كتم الصوت)	k	e	من 00 إلى 01	16. Colour Temperature (درجة حرارة الألوان)	x	u	من 00 إلى 64
05. Volume Control (التحكم بالصوت)	k	f	من 00 إلى 64	17. Energy Saving (توفير الطاقة)	j	q	من 00 إلى 05
06. Contrast (التباين)	k	g	من 00 إلى 64	18. Auto Configuration (التهيئة التلقائية)	j	u	01
07. Brightness (السطوع)	k	h	من 00 إلى 64	19. Tune Command (أمر التوليف)	m	a	(راجع الصفحة 45)
08. Colour (اللون)	k	i	من 00 إلى 64	20. إضافة/تخطي البرامج	m	b	من 00 إلى 01
09. Tint (درجة اللون)	k	j	من 00 إلى 64	21. Key (المفتاح)	m	c	رمز المفتاح
10. Sharpness (الحدة)	k	k	من 00 إلى 64	22. التحكم بالضوء الخلفي	m	g	من 00 إلى 64
11 : تحديد OSD (تشغيل شاشة خيارات العرض)	k	l	من 00 إلى 01	23. تحديد الإدخال (إدخال الصورة الرئيسية)	x	b	(راجع الصفحة 46)
12. جهاز التحكم عن بُعد وضع القفل	k	m	من 00 إلى 01				

- * ملاحظة : أثناء عمليات جهاز USB مثل DviX أو EMF، لا يتم تنفيذ جميع الأوامر باستثناء (ka)Power و (mc)Key ويتم التعامل معهم على أنهم NG.

بروتوكول الإرسال / الاستقبال

الإرسال

[Command1][Command2][ ][Set ID][ ][Data][Cr]

[Command 1] : الأمر الأول للتحكم بالتلفاز.(j أو k أو m أو x)
[Command 2] : الأمر الثاني للتحكم بالتلفاز.
[Set ID] : يمكنك ضبط معرّف الجهاز لاختيار رقم معرّف التلفاز المطلوب من قائمة option (الخيارات). يتراوح نطاق الضبط بين 1 و99. عند تحديد معرّف الجهاز "0"، يتم التحكم بكل جهاز متصل.
تتم الإشارة إلى معرّف الجهاز برقم عشري (من 1 إلى 99) على القائمة، وبرقم سداسي عشري (0×0 إلى 0×63) في بروتوكول الإرسال/الاستقبال.
[DATA] : لإرسال بيانات الأمر. إرسال بيانات "FF" لقراءة حالة الأمر.
[Cr] : إرجاع لأول سطر
رمز ASCII "0x0D"
[ ] : رمز ASCII "المسافة (0x20)"

إقرار قبول البيانات

[Command2][ ][Set ID][ ][OK][Data][x]

* يرسل الجهاز ACK (الإقرار) وفقًا لهذا التنسيق عند استقبال البيانات العادية. في هذا الوقت، إذا كانت البيانات في وضع قراءة البيانات، فيشير ذلك إلى بيانات الحالة الحالية. إذا كانت البيانات في وضع كتابة البيانات، فإنها تعيد بيانات الكمبيوتر.

إقرار الخطأ

[Command2][ ][Set ID][ ][NG][Data][x]

* يرسل الجهاز ACK (الإقرار) وفقًا لهذا التنسيق عند استقبال بيانات غير عادية من وظائف غير قابلة للتطبيق أو أخطاء في الاتصال.

Data 00: الرمز غير صالح

01. الطاقة (الأمر: k a)

◀ للتحكم بتشغيل/إيقاف تشغيل الجهاز.

Transmission[k][a][ ][Set ID][ ][Data][Cr]

Data : 00 Power Off (إيقاف التشغيل)
: 01 Power On (تشغيل)

Ack [a][ ][Set ID][ ][OK/NG][Data][x]

◀ لعرض حالة التشغيل/إيقاف التشغيل.

Transmission [k][a][ ][Set ID][ ][FF][Cr]

Ack [a][ ][Set ID][ ][OK/NG][Data][x]

* وبالمثل، في حالة إرسال وظائف أخرى لبيانات "0xFF" وفقًا لهذا التنسيق، توضح استجابة بيانات الإقرار الحالة حول كل وظيفة.
* قد تظهر رسالتا OK Ack. (إقرار قبول البيانات) و.Error Ack (إقرار الخطأ) وكذلك رسائل أخرى على الشاشة عند تشغيل التلفاز.

02. Aspect Ratio (نسبة الطول إلى العرض) (الأمر: k c) (حجم الصورة الرئيسية)

لضبط تنسيق الشاشة. (تنسيق الصورة الرئيسية)

يمكنك أيضًا ضبط تنسيق الشاشة باستخدام Aspect Ratio (نسبة الطول إلى العرض) في Q.MENU (القائمة السريعة). أو قائمة PICTURE (الصورة).

Transmission [k][c][ ][Set ID][ ][Data][Cr]

Data : 01 Normal screen (الشاشة العادية) (4:3)
: 02 Wide screen (الشاشة العريضة) (16:9)
: 04 Zoom (التكبير/التصغير)
: 06 Original (أصلي)
: 07 14:9
: 09 Just Scan (مسح فقط)
: 0B FullWide (عريض بملء الشاشة)
: 1F إلى 10 Cinema Zoom: (تكبير/تصغير سينمائي) من 1 إلى 16

Ack [c][ ][Set ID][ ][OK/NG][Data][x]

* باستخدام منفذ إدخال الكمبيوتر، حدّد نسبة طول الشاشة إلى عرضها على 16:9 أو 4:3.
* في وضع DTV/HDMI (1080i) بمعدل 50 هرتز / 60 هرتز، 720p بمعدل 50 هرتز / 60 هرتز، 1080p بمعدل 24 هرتز / 30 هرتز / 50 هرتز / 60 هرتز)، Component (المكون)(720p، 1080i، 1080p بمعدل 50 هرتز / 60 هرتز)، يتوفر خيار Just Scan (مسح فقط).
* يتم دعم Full Wide (عريض بملء الشاشة) فقط لوضع DTV.

03. Screen Mute (حجب الشاشة) (الأمر: k d)

◀ لتحديد تشغيل/إيقاف حجب الشاشة.

Transmission [k][d][ ][Set ID][ ][Data][Cr]

Data : 00 Screen mute off (إيقاف حجب الشاشة) (عرض الصورة)
Video mute off (إيقاف حجب الفيديو)
: 01 Screen mute on (تشغيل حجب الشاشة) (عدم عرض الصورة)
: 10 Video mute on (تشغيل حجب الفيديو)

Ack [d][ ][Set ID][ ][OK/NG][Data][x]

* في حالة تشغيل حجب الفيديو فقط، سيعرض التلفزيون خيارات العرض على الشاشة (OSD). ولكن في حالة حجب الشاشة، لن يعرض التلفزيون خيارات العرض على الشاشة.

04. Volume Mute (كتم الصوت) (الأمر: k e)

◀ للتحكم بتشغيل/إيقاف كتم الصوت.

يمكنك أيضًا ضبط كتم الصوت باستخدام الزر MUTE (كتم الصوت) على وحدة التحكم عن بُعد.

Transmission [k][e][ ][Set ID][ ][Data][Cr]

Data : 00 كتم الصوت يعمل (إيقاف الصوت)
: 01 كتم الصوت متوقف عن التشغيل (تشغيل الصوت)

Ack [e][ ][Set ID][ ][OK/NG][Data][x]

05. Volume Control (التحكم في مستوى الصوت) (الأمر: k f)

◀ لضبط مستوى الصوت.

يمكنك أيضاً ضبط مستوى الصوت باستخدام أزرار مستوى الصوت على وحدة التحكم عن بُعد.

Transmission [k][f][ ][Set ID][ ][Data][Cr]

Data الحد الأدنى : 00 إلى الحد الأقصى : 64
* راجع "تخطيط البيانات الفعلي". راجع الصفحة 46.

Ack [f][ ][Set ID][ ][OK/NG][Data][x]

06. Contrast (التباين) (الأمر: k g)

◀ لضبط درجة تباين الشاشة.

يمكنك أيضاً ضبط درجة التباين في قائمة PICTURE (الصورة).

Transmission [k][g][ ][Set ID][ ][Data][Cr]

Data الحد الأدنى : 00 إلى الحد الأقصى : 64
* راجع "تخطيط البيانات الفعلي". راجع الصفحة 46.

Ack [g][ ][Set ID][ ][OK/NG][Data][x]

07. Brightness (السطوع) (الأمر: k h)

◀ لضبط درجة سطوع الشاشة.

يمكنك أيضًا ضبط درجة السطوع في قائمة PICTURE (الصورة).

Transmission [k][h][ ][Set ID][ ][Data][Cr]

Data الحد الأدنى : 00 إلى الحد الأقصى : 64
* راجع "تخطيط البيانات الفعلي". راجع الصفحة 46.

Ack [h][ ][Set ID][ ][OK/NG][Data][x]

08. Colour (الألوان) (الأمر: k i)

◀ لضبط ألوان الشاشة.

يمكنك أيضًا ضبط اللون من قائمة PICTURE (الصورة).

Transmission [k][i][ ][Set ID][ ][Data][Cr]

Data الحد الأدنى : 00 إلى الحد الأقصى : 64
* راجع "تخطيط البيانات الفعلي". راجع الصفحة 46.

Ack [i][ ][Set ID][ ][OK/NG][Data][x]

09. Tint (درجة اللون) (الأمر: k j)

◀ لضبط درجة لون الشاشة.

يمكنك أيضًا ضبط درجة اللون من قائمة PICTURE (الصورة).

Transmission [k][j][ ][Set ID][ ][Data][Cr]

Data Red (أحمر) : 00 إلى Green (أخضر) : 64
* راجع "تخطيط البيانات الفعلي". راجع الصفحة 46.

Ack [j][ ][Set ID][ ][OK/NG][Data][x]

10. Sharpness (الحدة) (الأمر: k k)

◀ لضبط حدة الشاشة.

يمكنك أيضًا ضبط الحدة من قائمة Picture (الصورة).

Transmission [k][k][ ][Set ID][ ][Data][Cr]

Data الحد الأدنى : 00 إلى الحد الأقصى : 64 (باستثناء الطراز **LT76)
Data الحد الأدنى : 00 إلى الحد الأقصى : 32 (الطرازات **LT76 فقط)
* راجع "تخطيط البيانات الفعلي". راجع الصفحة 46.

Ack [k][ ][Set ID][ ][OK/NG][Data][x]

11. OSD Select (تحديد شاشة خيارات العرض) (الأمر: k l)

◀ لتحديد تشغيل/إيقاف OSD (شاشة خيارات العرض)

عند التحكم عن بُعد.

Transmission [k][l][ ][Set ID][ ][Data][Cr]

Data OSD off : 00 (إيقاف شاشة خيارات العرض) OSD on : 01 (تشغيل شاشة خيارات العرض)

Ack [l][ ][Set ID][ ][OK/NG][Data][x]

12. Remote control lock mode (وضع إقفال وحدة التحكم عن بُعد) (الأمر: k m)

◀ لإقفال عناصر التحكم الخاصة باللوحة الأمامية على الشاشة ووحدة التحكم عن بُعد.

Transmission [k][m][ ][Set ID][ ][Data][Cr]

Data Lock off : 00 (إيقاف تشغيل القفل) Lock on : 01 (تشغيل القفل)

Ack [m][ ][Set ID][ ][OK/NG][Data][x]

* إذا كنت لا تستخدم وحدة التحكم عن بُعد، فاستخدم هذا الوضع.
عندما يتم تشغيل/إيقاف تشغيل الطاقة الرئيسية، يتم تحرير قفل التحكم الخارجي.
* في وضع الاستعداد، إذا كان قفل المفتاح قيد التشغيل، لن يتم تشغيل التلفاز باستخدام مفتاح التشغيل بالأشعة تحت الحمراء والمفتاح المحلي.

13. Treble (الطنين) (الأمر: k r) (باستثناء الطراز **LT76)

◀ لضبط الطنين.

يمكنك أيضًا ضبط الطنين من قائمة AUDIO (الصوت).

Transmission [k][r][ ][Set ID][ ][Data][Cr]

Data الحد الأدنى : 00 إلى الحد الأقصى : 64
* راجع "تخطيط البيانات الفعلي". راجع الصفحة 46.

Ack [r][ ][Set ID][ ][OK/NG][Data][x]

14. Bass (الجهير) (الأمر: k s) (باستثناء الطراز **LT76)

◀ لضبط الصوت الجهير.

يمكنك أيضًا ضبط الصوت الجهير من قائمة AUDIO (الصوت).

Transmission [k][s][ ][Set ID][ ][Data][Cr]

Data الحد الأدنى : 00 إلى الحد الأقصى : 64
* راجع "تخطيط البيانات الفعلي". راجع الصفحة 46.

Ack [s][ ][Set ID][ ][OK/NG][Data][x]

15. Balance (الأمر: k t)

◀ لضبط التوازن.

يمكنك أيضًا ضبط التوازن من قائمة AUDIO (الصوت).

Transmission [k][t][ ][Set ID][ ][Data][Cr]

Data الحد الأدنى : 00 إلى الحد الأقصى : 64
* راجع "تخطيط البيانات الفعلي". راجع الصفحة 46.

Ack [t][ ][Set ID][ ][OK/NG][Data][x]

16. Colour Temperature (درجة حرارة الألوان) (الأمر: x u)

◀ لضبط درجة حرارة الألوان. يمكنك أيضًا ضبط درجة حرارة الألوان من قائمة PICTURE (الصورة).

Transmission [x][u][ ][Set ID][ ][Data][Cr]

Data الحد الأدنى : 00 إلى الحد الأقصى : 64
* راجع "تخطيط البيانات الفعلي". راجع الصفحة 46.

Ack [u][ ][Set ID][ ][OK/NG][Data][x]

17. Energy Saving (توفير الطاقة) (الأمر: j q)

◀ للحدّ من استهلاك طاقة التلفاز. يمكنك أيضًا ضبط توفير الطاقة من القائمة PICTURE (الصورة).

Transmission [j][q][ ][Set ID][ ][Data][Cr]

وظيفة توفير الطاقة						المستوى				الوصف
7	6	5	4		3	2	1	0		
0	0	0	0	طاقة منخفضة	0	0	0	0		إيقاف التشغيل
0	0	0	0	طاقة منخفضة	0	0	0	1		الحد الأدنى
0	0	0	0	طاقة منخفضة	0	0	1	0		الحد المتوسط
0	0	0	0	طاقة منخفضة	0	0	1	1		الحد الأقصى
0	0	0	0	طاقة منخفضة	0	1	0	1		إيقاف تشغيل الشاشة
0	0	0	0	طاقة منخفضة	0	1	0	0		تلقائي

◀ 'تلقائي' يوجد في التلفزيون الذي يدعم 'الاستشعار الذكي'.

Ack [q][ ][Set ID][ ][OK/NG][Data][x]

18. Auto Configure (التهيئة التلقائية) (الأمر: j u)

◀ لضبط وضع الصورة وتقليل اهتزازها تلقائيًا. تعمل فقط في وضع RGB(الكمبيوتر).

Transmission [j][u][ ][Set ID][ ][Data][Cr]

Data :01 لضبط

Ack [u][ ][Set ID][ ][OK/NG][Data][x]

19. Tune Command (أمر التوليف) (الأمر: m a)

◀ حدّد القناة للرقم الفعلي التالي.

Transmission [m][a][ ][Set ID][ ][Data0][ ][Data1][ ][Data2][Cr]

Data00 : بيانات القناة العالية
Data01 : بيانات القناة المنخفضة
مثال رقم 47 -> 00 2F (2FH)
رقم 394 -> 01 8A (18AH)،
رقم التلفاز الرقمي 0 -> لا يهم

(الطرازات **LT64 و **LT65 و **LT76 و **LS64 فقط)
Data02 : [الهوائي]
0x00 : التناظري الرئيسي
0x10 : التلفاز الرقمي الرئيسي
0x20 : الراديو
[الكبل]
0x80 : التناظري الرئيسي
0x90 : التلفاز الرقمي الرئيسي
0xA0 : الراديو
نطاق بيانات القناة
تناظري - الحد الأدنى: 00 إلى الحد الأقصى: 63 (0 إلى 99)
رقمي - الحد الأدنى: 00 إلى الحد الأقصى: 3E7 (0 إلى 999)

(الطرازات **LT74 و **LS34 فقط)
Data02 : 0x00 : التناظري الرئيسي
0x10 : التلفاز الرقمي الرئيسي
0x20 : الراديو
نطاق بيانات القناة
تناظري - الحد الأدنى: 00 إلى الحد الأقصى: 63 (0 إلى 99)
رقمي - الحد الأدنى: 00 إلى الحد الأقصى: 3E7 (0 إلى 999)
(باستثناء السويد وفنلندا والنرويج والدنمارك وإيرلندا)
رقمي - الحد الأدنى: 00 إلى الحد الأقصى: 270F (0 إلى 9999)
(السويد وفنلندا والنرويج والدنمارك وإيرلندا فقط)

Ack [a][ ][Set ID][ ][OK/NG][Data][x]

Data الحد الأدنى : 00 إلى الحد الأقصى : 7DH

20. Programme Add/Skip (إضافة/تخطي البرامج) (الأمر: m b)

◀ لضبط حالة التخطي للبرنامج الحالي.

Transmission [m][b][ ][Set ID][ ][Data][Cr]

Data Skip : 00 (تخطي) Add : 01 (إضافة)

Ack [b][ ][Set ID][ ][OK/NG][Data][x]

21. Key (المفتاح)(الأمر: m c)

◀ لإرسال رمز مفتاح الأشعة تحت الحمراء لوحدة التحكم عن بُعد.

Transmission [m][c][ ][Set ID][ ][Data][Cr]

Data Key code (رمز المفتاح) - راجع الصفحة 39.

Ack [c][ ][Set ID][ ][OK/NG][Data][x]

22. Control Back Light (التحكم بالضوء الخلفي)(الأمر: m g)

◀ للتحكم بالضوء الخلفي.

Transmission [m][g][ ][Set ID][ ][Data][Cr]

Data الحد الأدنى : 00 إلى الحد الأقصى : 64

Ack [g][ ][Set ID][ ][OK/NG][Data][x]

23. Input select (تحديد الإدخال) (الأمر: x b)
(إدخال الصورة الرئيسي)

◀ لتحديد مصدر إدخال الصورة الرئيسي.

Transmission [x][b][ ][Set ID][ ][Data][Cr]

Data Structure (البنية)

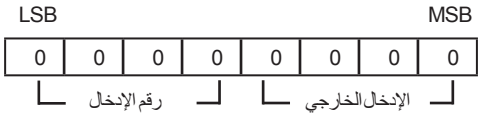

البيانات	الإدخال الخارجي			
التلفاز الرقمي	0	0	0	0
تناظري	1	0	0	0
AV	0	1	0	0
المكون	0	0	1	0
RGB	0	1	1	0
HDMI	1	1	1	0
	0	0	0	1
	1	0	0	1
	0	1	0	1

البيانات	رقم الإدخال			
الإدخال1	0	0	0	0
الإدخال2	1	0	0	0
الإدخال3	0	1	0	0
الإدخال4	1	1	0	0

Ack [b][ ][Set ID][ ][OK/NG][Data][x]

*** تخطيط البيانات الفعلي**

00	الخطوة0
⋮	
:	الخطوة10 (معرّف الجهاز 10)
⋮	
F	الخطوة15 (معرّف الجهاز 15)
10	الخطوة16 (معرّف الجهاز 16)
⋮	
63	الخطوة99 (معرّف الجهاز 99)
64	الخطوة100
⋮	
6E	الخطوة110
⋮	
73	الخطوة115
74	الخطوة116
⋮	
CF	الخطوة199
⋮	
FE	الخطوة254
FF	الخطوة255

يوجد اسم طراز التلفزيون ورقمه التسلسلي بالجزء الخلفي من التلفزيون
قم بتدوينهما في حالة احتياجك إلى أي خدمة في المستقبل.

الطراز _____

الرقم التسلسلي _____