LG
Life's Good

KULLANIM KILAVUZU

LED LCD TV

Televizyonu çalıştırmadan önce bu kılavuzu lütfen dikkatle okuyun ve ileride başvurmak için saklayın.

LT38**
LT64**
LT66**
LT74**
LT76**

www.lg.com

TÜRKÇE

İÇİNDEKİLER

3 LISANSLAR

3 AÇIK KAYNAKLI YAZILIM BİLDİRİMİ

4 KURULUM PROSEDÜRÜ

4 MONTAJ VE HAZIRLIK

4 Paketin Açılması
6 Ayrı satılan öğeler
7 Parçalar ve düğmeler
8 TV'nin kaldırılması ve taşınması
9 TV'yi Ayarlama
9 - Ayağın bağlanması
11 Sehpa üzerine montaj
12 Duvara montaj
14 Kabloların düzenlenmesi
15 Dual Lock™ Kullanılması

16 BAĞLANTILARIN YAPILMASI

16 Bağlantısı
16 Antenin bağlanması
17 HDMI bağlantısı
17 Komponent Bağlantısı
18 DVI-HDMI bağlantısı
19 RGB Bağlantısı
19 Kulaklık bağlantısı
19 AĞ AYARI
19 - Kablolu Ağ Bağlantısı
20 Ses Bağlantısı
20 - Dijital optik ses bağlantısı
20 Hoparlör çıkış Kurulumu
21 USB'ye Bağlama
21 CI Modülü bağlama
22 Euro Scart bağlantısı

23 UZAKTAN KUMANDA

27 BAKIM

27 TV'nizin temizlenmesi
27 - Ekran, çerçeve, kabin ve ayaklık
27 - Güç kablosu

27 SORUN GİDERME

28 DİKKAT EZSIGN KULLANIM UYARISI

29 TEKNİK ÖZELLİKLER

34 IR KODLARI

35 HARİCİ KONTROL CİHAZI KURULUMU

35 RS-232S Kurulumu
35 Konnektör tipi: 9 Pimli D-Sub Erkek
35 RS-232C Yapılandırması
36 İletişim Parametreleri
36 Komut referans listesi
37 İletim / Alım Protokolü

UYARI

- Uyarı mesajını ciddiye almazsanız, ciddi şekilde yaralanabilir veya bir kaza ya da ölüme sebebiyet verebilirsiniz.

DİKKAT

- Dikkat mesajını ciddiye almazsanız, hafifçe yaralanabilir veya ürüne zarar verebilirsiniz.

NOT

- Notlar ürünü tanımanızı ve güvenli bir şekilde kullanmanızı sağlar. Lütfen ürünü kullanmadan önce notları dikkatli bir şekilde okuyun.

LİSANSLAR

Desteklenen lisanslar modele göre değişiklik gösterebilir. Lisanslar hakkında daha fazla bilgi için *www.lg.com* adresini ziyaret edin.

Dolby Laboratories'in lisansı ile üretilmiştir. "Dolby" ve çift D sembolü, Dolby Laboratories'in ticari markalarıdır.

HDMI ve HDMI Yüksek Tanımlı Multimedya Arabirimi terimleri ve HDMI Logosu, HDMI Licensing, LLC'nin Amerika Birleşik Devletleri ve diğer ülkelerde ticari markaları veya tescilli ticari markalarıdır.

DIVX VIDEO HAKKINDA: DivX®, Rovi Corporation şirketine bağlı DivX, LC tarafından oluşturulan bir dijital video biçimidir. Bu cihaz resmi olarak, DivX video gösterimi için DivX Certified® bir cihazdır. Dosyalarınızı DivX videoya dönüştürme hakkında daha fazla bilgi ve yazılım araçları edinmek için *divx.com* adresini ziyaret edin.

DIVX VIDEO-ON-DEMAND HAKKINDA: Bu DivX Certified® cihazın satın alınan DivX Video-on-Demand (VOD) filmleri oynatması için kaydedilmesi gerekmektedir. Kayıt kodunuzu almak için aygıt kurulum menüsünde DivX VOD bölümünü bulun. Kaydınızı tamamlama hakkında ek bilgi almak için vod.divx.com adresine gidin.

"Maksimum HD 1080p DivX video oynatmak için DivX Certified®, premium içerik dahil."

"DivX®, DivX Certified® ve ilgili logolar Rovi Corporation veya bağlı şirketlerin ticari markalarıdır ve lisansla kullanılır."

"Aşağıdaki bir veya birkaç ABD patentiyle korunmaktadır:
7,295,673; 7,460,668; 7,515,710; 7,519,274"

AÇIK KAYNAKLI YAZILIM BİLDİRİMİ

GPL, LGPL, MPL ve bu ürünün içerdiği diğer açık kaynaklı lisanslar altında kaynak kodu elde etmek için lütfen *http://opensource.lge.com* adresini ziyaret edin.
Kaynak koduna ek olarak, adı geçen tüm lisans koşulları, garanti feragatnameleri ve telif hakkı bildirimleri indirilmek üzere mevcuttur.
LG Electronics, opensource@lge.com adresine e-posta atarak talep etmeniz durumunda dağıtım masrafları (medya, sevkiyat ve taşıma ücretleri gibi) size ait olmak üzere ürünün kaynak kodunu bir CD-ROM'a kayıtlı olarak da gönderecektir. Bu teklif, ürünü satın aldığınız tarihten itibaren üç (3) yıl süreyle geçerlidir.

NOT

- Gösterilen resim sizin TV'nizden farklı olabilir.
- TV'nizin OSD'si (Ekran Üstü Gösterim) bu kılavuzda gösterilenlerden farklı olabilir.
- Mevcut menü ve opsiyonlar kullanmakta olduğunuz ürün modelinden veya giriş kaynağından farklı olabilir.
- Gelecekte bu TV'ye yeni özellikler eklenebilir.
- TV, güç tüketimini azaltmak için bekleme moduna alınabilir. Enerji tasarrufu amacıyla, bir süre izlenmeyecekse TV kapatılmalıdır.
- Görüntü parlaklığı seviyesinin düşürülmesiyle, kullanım sırasında tüketilen enerji miktarı önemli ölçüde azaltılabilir; bu durum genel çalıştırma maliyetini düşürecektir.

KURULUM PROSEDÜRÜ

1 Paketi açın ve tüm aksesuarların sağlandığından emin olun.
2 Ayaklığı TV setine takın.
3 Harici bir aygıtı TV setine bağlayın.
4 Ağ bağlantınızın olduğundan emin olun.
TV ağ fonksiyonlarını yalnızca ağ bağlantısı yapıldığında kullanabilirsiniz. (Yalnızca LT74**, LT76**)

MONTAJ VE HAZIRLIK

Paketin Açılması

Ürün kutunuzda aşağıdaki öğelerin olup olmadığını kontrol edin. Aksesuarlarda herhangi bir eksiklik olması durumunda ürünü satın aldığınız yerel satıcıyla iletişime geçin. Bu kılavuzdaki resimler gerçek ürün ve öğeden farklı olabilir.

DİKKAT

- Ürün kullanım ömrü ve güvenliğiniz için onaylanmamış öğeler kullanmayın.
- Onaylanmamış öğelerin kullanılmasından kaynaklanan hasar ve yaralanmalar garanti kapsamına girmez.
- Bazı modellerde ekrana yapıştırılmış ince bir film bulunur ve bu film sökülmemelidir.

NOT

- Ürününüzle birlikte verilen öğeler modele göre değişiklik gösterebilir.
- Ürün özellikleri veya bu kılavuzun içeriği, ürün fonksiyonlarının yükseltilmesine bağlı olarak önceden haber verilmeksizin değiştirilebilir.
- Optimum bağlantı için, HDMI kabloları ve USB aygıtları 10 mm kalınlıktan ve 18 mm genişlikten az çıkıntıya sahip olmalıdır. USB kablo veya USB taşınabilir bellek TV'nizin USB bağlantı noktasına uymazsa, USB 2,0'ı destekleyen bir uzatma kablosu kullanın.

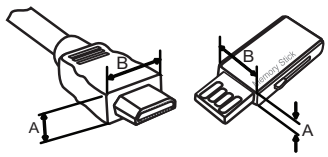

***A ≦ 10 mm**
***B ≦ 18 mm**

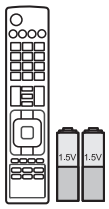

Uzaktan kumanda ve piller (AAA)
(Bkz. s. 23, 24, 25, 26)

Kullanım Kılavuzu

EzSign Editor CD'si
(Yalnızca LT640E)

Güç Kablosu Tutucu
(Yalnızca
32/37/42/47LT64**,
32/37/42/47LT66**,
32/37/42/47LT38**,
32/37/42/47LT74**,
32/37/42/47LT76**)
(Bkz. s. 14)

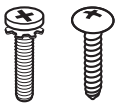

Ayaklık Vidaları
4 EA, M4 x 12
2 EA, M4 x 16
(Yalnızca 22LT64**, 22LT38**)
(Bkz. s. 9)

Ayaklık Vidaları
8 EA, M4 x 12
(Yalnızca 26LT64** 26LT66** 26LT38**)
(Bkz. s. 9)

Ayaklık Vidaları
8 EA, M4 x 14
(Yalnızca
32/37/42/47LT64**,
32/37/42/47LT66**,
32/37/42/47LT38**,
32/37/42/47LT74**,
32/37/42/47LT760*)
(Bkz. s. 10)

Sehpaya Montaj Vidası
1 EA
(Yalnızca
32/37/42/47LT64**,
32/37/42/47LT66**,
32/37/42/47LT38**,
32/37/42/47LT74**,
32/37/42/47LT760*)
(Bkz. s. 11)

Vidaları duvar montaj
4 EA, M6 x 51
(Yalnızca 47LT****)

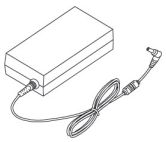

DC Adaptörü
(Yalnızca 22/26LT64**, 26LT66**, 22/26LT38**)
(Bkz. s. 16)

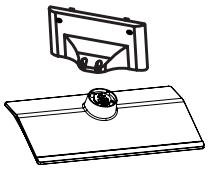

Ayaklık Gövdesi / Ayaklık Tabanı
(Yalnızca 22LT64**, 22LT38**)
(Bkz. s. 9)

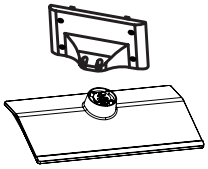

Ayaklık Gövdesi / Ayaklık Tabanı
(Yalnızca 26LT64**, 26LT66**, 26LT38**)
(Bkz. s. 9)

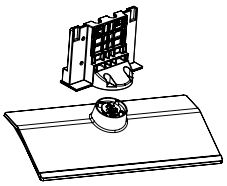

Ayaklık Gövdesi / Ayaklık Tabanı
(Yalnızca
32/37/42/47LT64**,
32/37/42/47LT66**,
32/37/42/47LT38**,
32/37/42/47LT74**,
32/37/42/47LT760*)
(Bkz. s. 10)

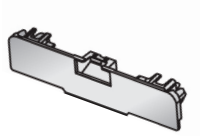

Koruma kapağı
(Yalnızca
32/37/42/47LT64**,
32/37/42/47LT66**,
32/37/42/47LT38**,
32/37/42/47LT74**,
32/37/42/47LT76**)
(Bkz. s. 14)

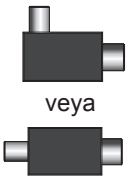

İzolatör
(Modele bağlı olarak)
(Bkz. s. 6)

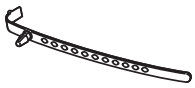

Kablo Tutucu
(Modele bağlı olarak)
(Bkz. s. 14)

Dual Lock™
(Yalnızca LT64**, LT66**, LT74**, LT760*)
(Bkz. s. 15)

Güç Kablosu
(Modele bağlı olarak)

TÜRKÇE

Ayrı satılan öğeler

İsteğe bağlı ekstra öğeler önceden haber verilmeksizin değiştirilebilir veya kalitesinin arttırılması amacıyla üzerinde değişiklik yapılabilir.
Bu öğeleri satın almak için satıcınızla temas kurun.
Bu cihazlar yalnızca belirli modellerle birlikte çalışır.

AN-WF100
Kablosuz dongle

AN-MR300
Sihirli Kumanda

Uyumluluk	LT640E	LT769H	LT640H, LT380H, LT660H, LT740H, LT760H
AN-WF100 Kablosuz dongle	•		
AN-MR300 Sihirli Kumanda		•	

NOT

- Anten İzolatörü Kurulum Kılavuzu
  - TV Setiyle anten sinyalinin topraklaması arasında voltaj farkı olan bir yere TV'yi kurmak için anten izolatörü kullanın.
    » TV Setiyle anten sinyali topraklaması arasında bir voltaj farkı varsa, anten temas noktası ısınabilir ve aşırı ısı kazalara sebep olabilir.
  - TV izlerken TV anteninden güç voltajını etkili bir şekilde kaldırarak güvenliği arttırabilirsiniz. İzolatörü duvara monte etmeniz önerilir. Duvara monte edilemezse, TV'nin üzerine monte edin. Kurulumdan sonra anten İzolatörünün bağlantısını kesmeyin.
  - Başlamadan önce TV anteninin bağlı olduğundan emin olun.

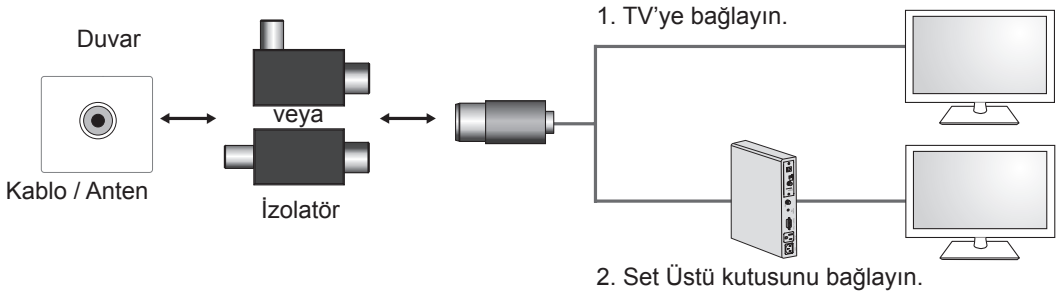

İzolatörün bir ucunu kablo/anten jakına, diğer ucunu TV setine veya set üstü kutuya bağlayın.

"Ana şebeke bağlantısı olan bina kurulumlarının koruyucu topraklamasına bağlı ekipman ya da koruyucu topraklama bağlantısı olan ya da koruyucu topraklama bağlantısına ve koaksiyel kablo kullanarak kablo dağıtım sistemine bağlı olan ekipmanlar, bazı durumlarda yangın tehlikesine yol açabilir. Bu sebeple, kablo dağıtım sistemine yapılan bağlantı, belirli bir frekans aralığı altında elektrik yalıtımı sağlayan bir aygıt vasıtasıyla sağlanmalıdır (galvanik izolatör, bkz. EN 60728-11)"

RF İzolatörünü uyguladığınızda, hafif bir sinyal hassasiyeti kaybı yaşanabilir.

Parçalar ve düğmeler

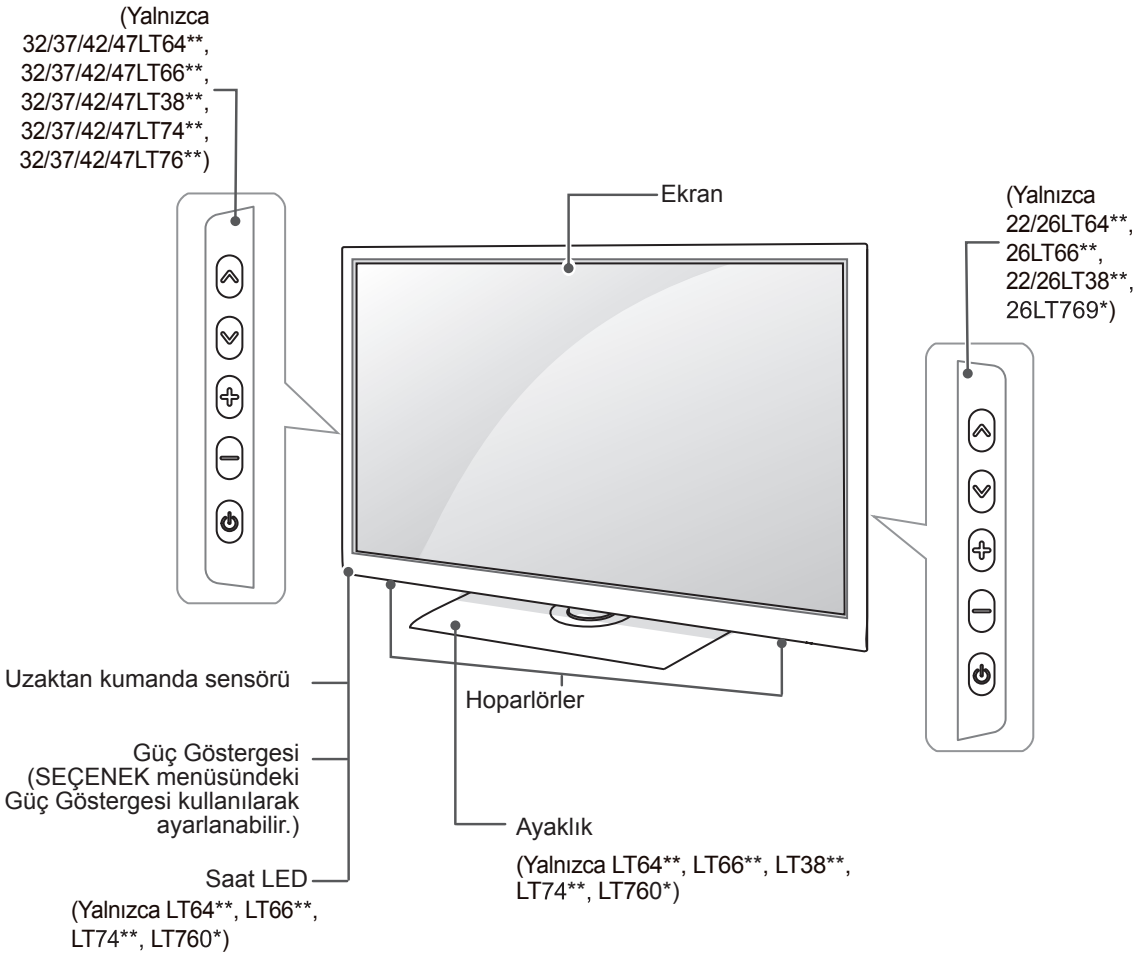

Dokunmatik düğmeler	Açıklama
∧ ∨	Kayıtlı programlar arasında gezinmenizi sağlar
− +	Ses seviyesini ayarlar
⏻	Gücü açar veya kapatır

TV'nin kaldırılması ve taşınması

TV'nin kaldırılması ve taşınması durumunda, TV'nin çizilmesini ya da hasar görmesini önlemek ve tipi ve boyutu ne olursa olsun emniyetli ve uygun şekilde taşınmasını sağlamak için aşağıdakileri okuyun.

DİKKAT

- Hasar görmesine yol açabileceğinden ekrana hiçbir koşulda dokunmayın.

- TV'nin kutuda ya da TV'nin orijinal ambalaj malzemesinde taşınması önerilir.
- TV kaldırılmadan ya da taşınmadan önce, güç kablosunu ve diğer tüm kabloları çıkarın.
- TV'yi tutarken, çizilmesini önlemek için ekran dış tarafa doğru bakmalıdır.

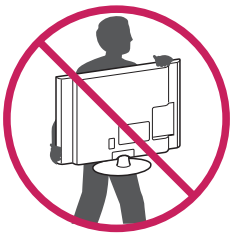

- TV çerçevesinin alt ve üst kısmını sıkıca tutun. Saydam kısım, hoparlör ve hoparlör ızgarası alanından tutmadığınızdan emin olun.

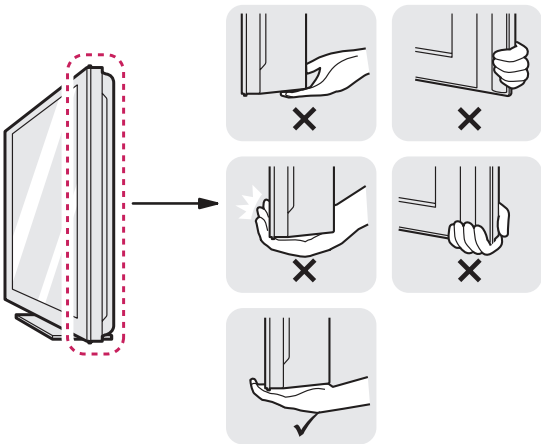

- Büyük bir TV taşınırken, en az 2 kişi hazır bulunmalıdır.
- TV elde taşınırken, TV'yi aşağıdaki şekilde gösterildiği gibi tutun.

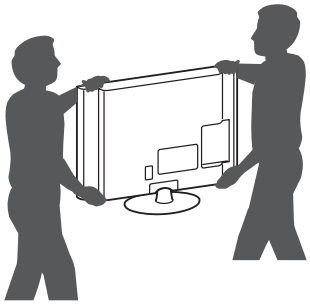

- Taşıma esnasında, TV'yi sarsmayın veya aşırı titreşime maruz bırakmayın.
- Taşıma esnasında, TV'yi dik tutun, kesinlikle TV'yi yan döndürmeyin ya da sola veya sağa doğru yatırmayın.
- Aşırı basınç uygulanması gövde çerçevesinin katlanıp bükülmesine yol açabilir, bu durum ekrana hasar verebilir.

TV'yi Ayarlama

TV'nizi bir kaide aya üzerine koyun ve bir sehpa ya da duvara monte edin.

Ayağın bağlanması

(Yalnızca 22/26LT64**, 26LT66**, 22/26LT38**)

1

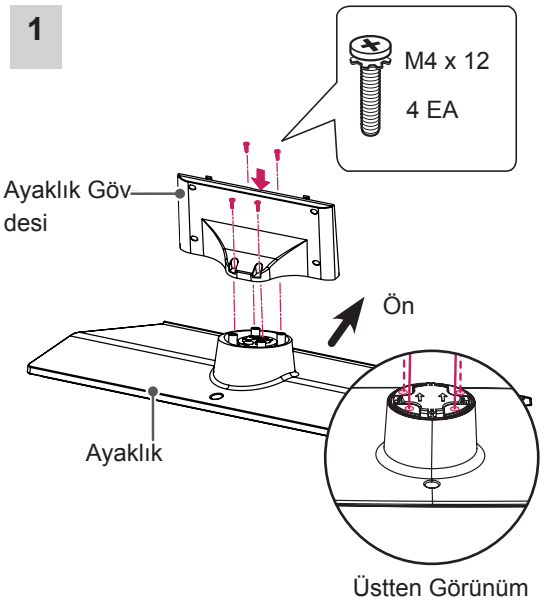

2

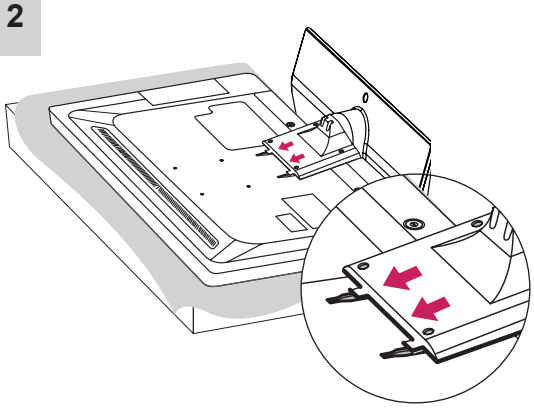

3

(Yalnızca 22LT64**, 22LT38**)

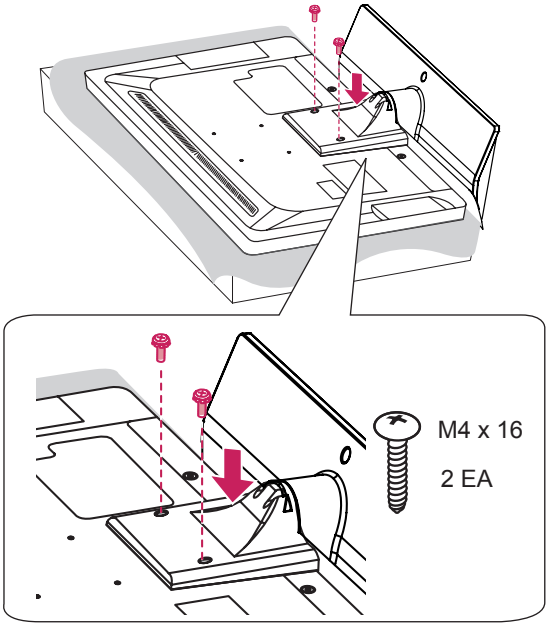

(Yalnızca 26LT64**, 26LT66**, 26LT38**)

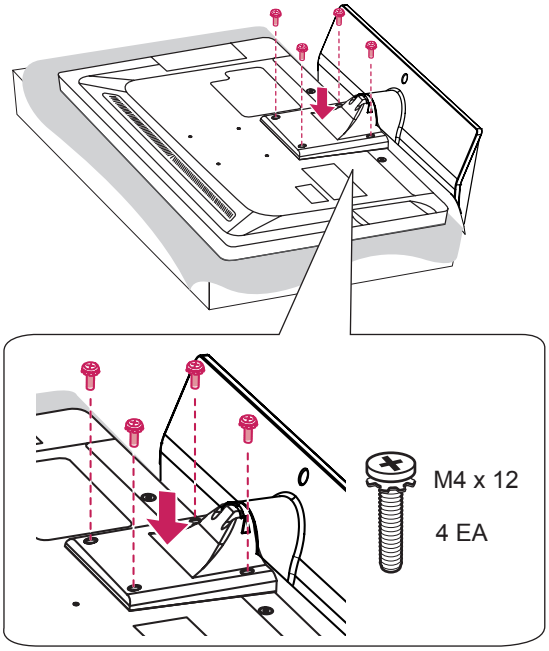

TÜRKÇE

(Yalnızca 32/37/42/47LT64**, 32/37/42/47LT66**, 32/37/42/47LT38**, 32/37/42/47LT74**, 32/37/42/47LT760*)

1

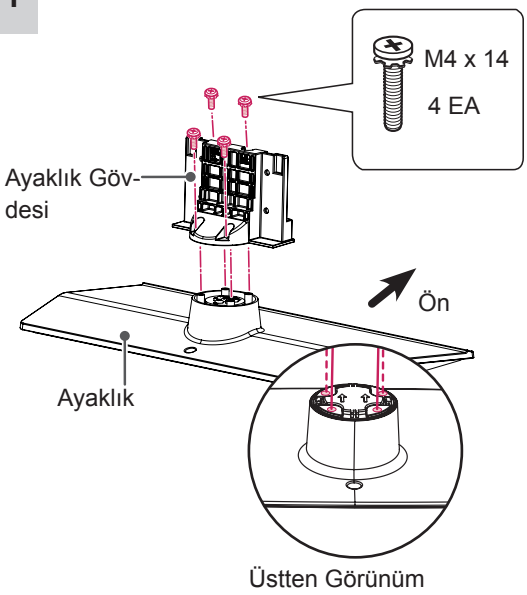

2

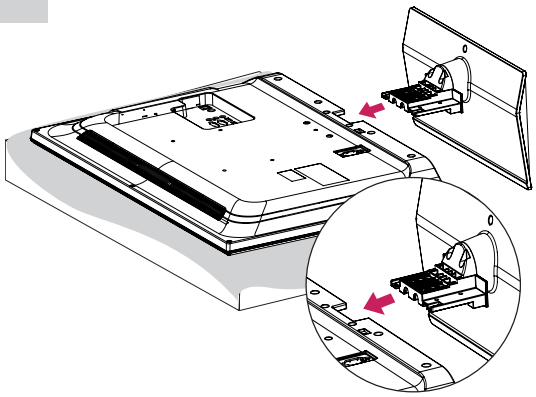

3

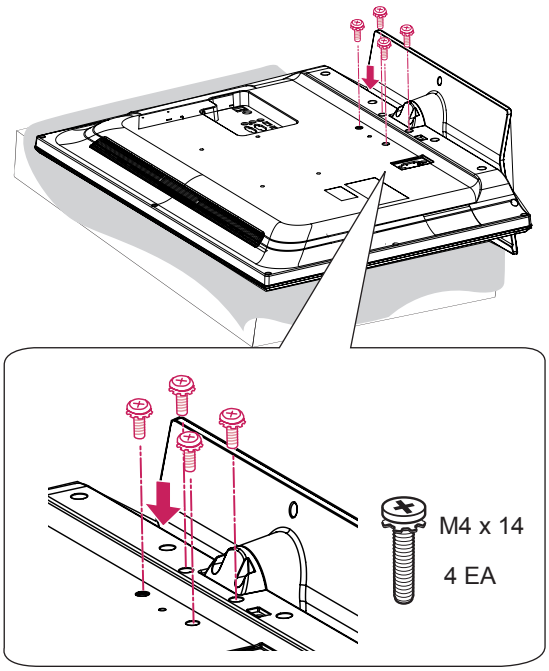

DİKKAT

- TV setine ayaklığı takarken, ekranı çizilmelere karşı korumak için destekli bir masaya veya düz bir yüzeye önü aşağı bakacak şekilde yerleştirin.
- Vidaların tamamen sıkıldığından emin olun. ce sıkılmazlarsa TV kurulduktan sonra öne eğilebilir.)
- Vidaları sıkarken çok fazla kuvvet uygulamayın, aksi takdirde aşınabilir ve gevşeyebilirler.

NOT

- TV'yi duvara monte etmeden önce, ayaklık takma işlemini tersine doğru gerçekleştirerek ayaklığı çıkarın.

Sehpa üzerine montaj

1 TV'yi kaldırıp sehpa üzerinde dik konuma getirin.
- Uygun havalandırma için duvarla arasında 10 cm (minimum) boşluk bırakın.

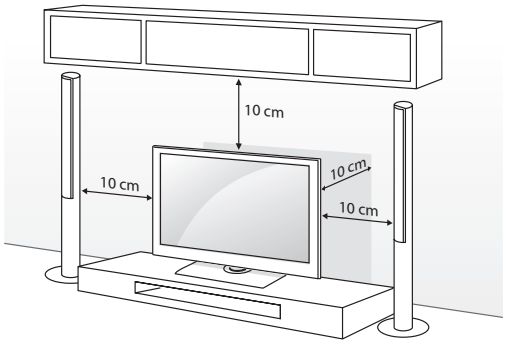

2 Güç kablosunu prize takın.

DİKKAT

- Yangına ya da başka hasarlara neden olabileceğinden TV'yi ısı kaynaklarının üzerine veya yakınına kurmayın.

TV'nin bir sehpaya Bağ-lanmasi

Gösterilen resim TV'nizden farklı olailir
TV Potansiyel olarak yaralanmaya veya ürüne zarar verilebilecek şekilde ileri/geri yönde çekilememesi için sehpaya sabitlenmelidir.
(Yalnızc 32/37/42/47LT64**, 32/37/42/47LT66**, 32/37/42/47LT38** 32/37/42/47LT74**, 32/37/42/47LT760*)

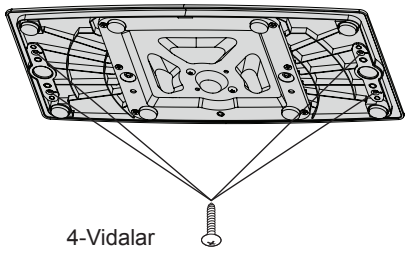

4-Vidalar
(ürünün bir parçası olarak tedarik edilmez)

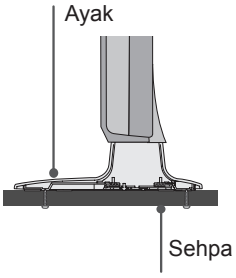

Vidalar: M5 x L (*L: Masa derinliği + 8-10 mm)
örn) Masa derinliği: 15 mm, Vida: M5 x 25

TV'nin sehpaya sabitlenmes

TV'nin öne yatmasını, hasar görmesini ve olası yaralanmaları önlemek için bir sehpaya sabitleyin.
TV'yi sehpaya sabitlemek için verilen vidayı ayaklığın arkasına takın ve sıkıştırın.
(Yalnızc 32/37/42/47LT64**, 32/37/42/47LT66**, 32/37/42/47LT38** 32/37/42/47LT74**, 32/37/42/47LT760*)

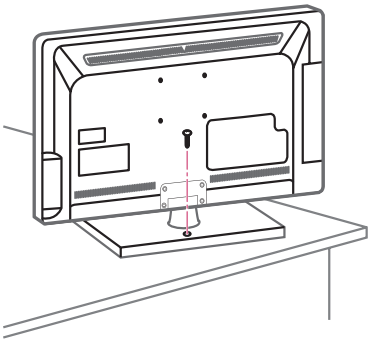

UYARI

- Düşmesini önlemek için TV kurulum talimatları izlenerek zemine/duvara güvenli bir şekilde bağlanmalıdır. TV'nin devrilmesi, titremesi veya sallanması yaralanmalara yol açabilir.

TV'nin açısını izleme yönüne uygun olarak ayarlama

(Yalnızc LT64**, LT66**, LT38**, LT74**, LT760*)
TV'nin açısını İzleme yönünüze uygun olarak sola ya da sağa doğru 90 dereceye kadar döndürebilirsiniz.

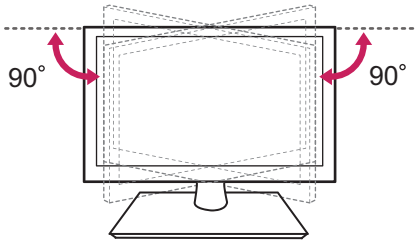

DİKKAT

- Ürünün açısını ayarlarken parmaklarınıza dikkat edin.
  » Eliniz veya parmaklarınız sıkışırsa yaralanabilirsiniz. Ürünün çok fazla eğilmesi düşmesine ve hasara ya da yaralanmaya yol açabilir.

TV'nin duvara sabitlenmesi

(Bu özellik her modelde mevcut değildir.)

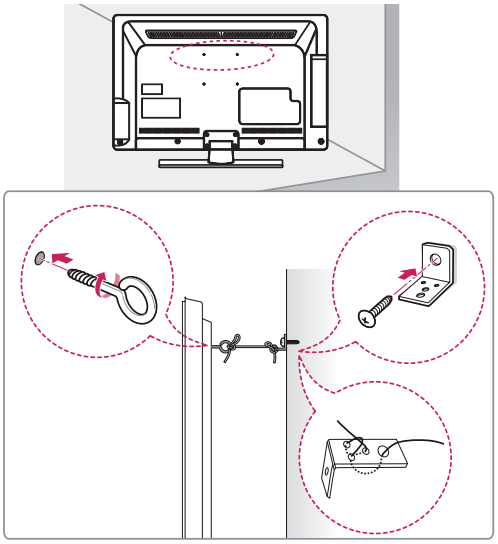

1 Delikli cıvataları ya da TV braketlerini ve cıvatalarını TV'nin arka tarafına takarak sıkın.
   - Delikli cıvataların konumunda takılı cıvata varsa öncelikle bu cıvataları sökün.

2 Duvara montaj braketlerini cıvatalarla duvara monte edin.
   Duvara montaj braketinin konumuyla TV'nin arkasındaki delikli cıvataları birbirine hizalayın.

3 Delikli cıvatalarla duvara montaj braketlerini sağlam bir iple sıkıca bağlayın.
   İpin düz yüzeyle yatay konumda kalmasını sağlayın.

DİKKAT

- Çocukların TV üzerine çıkmamasına ve TV'ye asılmamasına dikkat edin.

NOT

- TV'yi emniyetli bir şekilde destekleyecek kadar büyük ve sağlam bir platform veya kabin kullanın.
- Braket, cıvata ve ipler ürünle birlikte verilmez. Yerel satıcınızdan ilave aksesuarlar alabilirsiniz.

Kensington güvenlik sisteminin kullanılması

(Bu özellik her modelde mevcut değildir.)

Kensington güvenlik sistemi konnektörü TV'nin arka tarafında yer alır. Kurulum ve kullanıma ilişkin daha fazla bilgi için, Kensington güvenlik sistemiyle birlikte verilen kılavuza bakın ya da *http://www.kensington.com* adresini ziyaret edin.

Kensington güvenlik sistemi kablosunu TV ve sehpa arasına bağlayın.

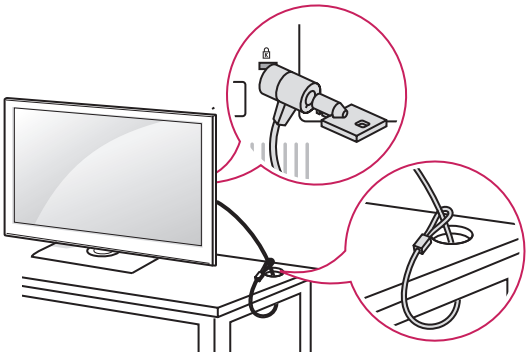

Duvara montaj

TV'nin arka tarafına dikkatli bir şekilde isteğe bağlı bir duvara montaj braketi bağlayın ve duvara montaj braketini zemine dik ve sağlam bir duvara takın. TV'yi başka yapı malzemelerine bağlamanız durumunda, lütfen yetkili personelle temas kurun.

LG, duvar montajının kalifiye bir kurulum uzmanı tarafından yapılmasını önerir.

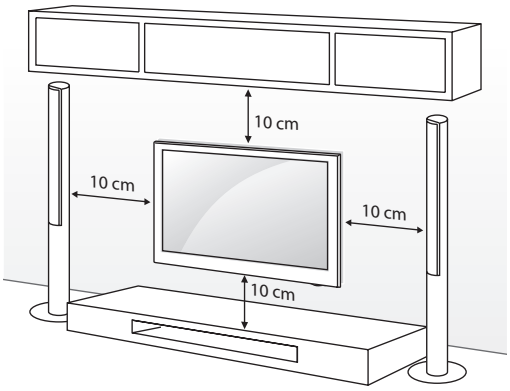

VESA standartlarını karşılayan duvara montaj braketleri ve vidaları kullandığınızdan emin olun. Duvar montaj kitlerinin standart ölçüleri aşağıdaki tabloda belirtilmiştir.

Ayrı satılır (Duvara Montaj Braketi)

Model	22/26LT64** 22/26LT38**, 26LT66**, 26LT76**	32LT64** 32LT66**, 32LT38**, 32LT74** 32LT76**,
VESA (A x B)	100 x 100	200 x 100
Standart vida	M4	M4
Vida sayısı	4	4
Duvara montaj braketi	LSW100B(G) 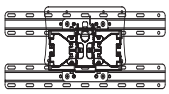	
Model	37/42LT64** 37/42LT66**, 37/42LT38**, 37/42LT74**, 37/42LT76**,	
VESA (A x B)	200 x 200	
Standart vida	M6	
Vida sayısı	4	
Duvara montaj braketi	LSW200B(G) 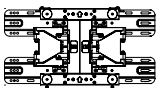	LSW220BX 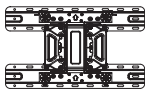
Model	47LT64** 47LT66**, 47LT38**, 47LT74**, 47LT76**,	
VESA (A x B)	400 x 400	
Standart vida	M6	
Vida sayısı	4	
Duvara montaj braketi	LSW420BX 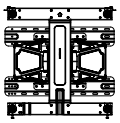	

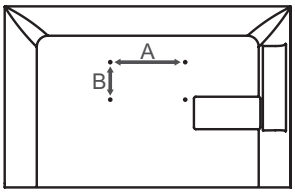

DİKKAT

- Öncelikle fişi çekin, ardından TV'yi taşıyın veya kurun. Aksi halde elektrik çarpabilir.
- TV'yi tavana veya eğimli bir duvara monte ederseniz TV düşerek ciddi yaralanmalara yol açabilir. LG tarafından onaylanmış bir duvara montaj aparatı kullanın ve yerel satıcınızla veya yetkili personelle temas kurun.
- TV'ye hasar verebileceği ve garantinizin geçersiz kalmasına yol açabileceğinden vidaları çok fazla sıkmayın.
- VESA standartlarını karşılayan vidaları ve duvar montaj aparatlarını kullanın. Hatalı kullanım veya uygun olmayan aksesuarların kullanılmasından kaynaklanan hasar ve yaralanmalar garanti kapsamına girmez.
- 47LT**** modellerde M6 x 51 vidaları kullanın.
- Duvara montaj braketini kullanırsanız standın montajı için vidayı deliklere sabitlemeyin.

NOT

- VESA standart vida teknik özelliklerinde belirtilen vidaları kullanın.
- Duvara montaj kiti kurulum kılavuzunu ve gerekli parçaları içerir.
- Duvara montaj braketi isteğe bağlı bir aksesuardır. Yerel satıcınızdan ilave aksesuarlar alabilirsiniz.
- Vidaların boyları duvara montaj aparatına göre değişiklik gösterebilir. Uygun boyda vida kullandığınızdan emin olun.
- Daha fazla bilgi için duvara montaj aparatıyla birlikte verilen kılavuza bakın.

Sehpa Tipi Ayak kullanılmaması durumunda

(Yalnızca 32/37/42/47LT64**, 32/37/42/47LT66**, 32/37/42/47LT38**, 32/37/42/47LT74**, 32/37/42/47LT76**)

Gösterilen resim sizin TV'nizden farklı olabilir.
Duvar montaj braketini bağlarken, Koruma kapağını kullanın.
Koruma kapağını geçme sesi (klik) duyulana kadar TV'nin içine yerleştirin.

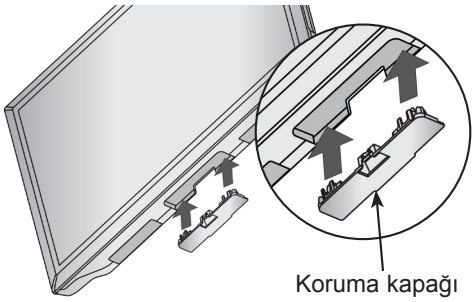

Kabloların düzenlenmesi

(Yalnızca 32/37/42/47LT64**, 32/37/42/47LT66**, 32/37/42/47LT38**, 32/37/42/47LT74**, 32/37/42/47LT76**)

1 Güç Kablosu Tutucusunu ve Güç Kablosunu takın. Bu, güç kablosunun kazayla yerinden çıkmasını önlemeye yardımcı olacaktır.

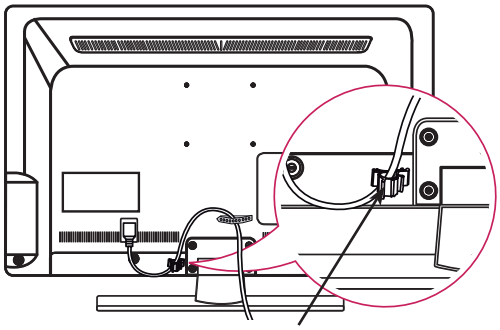

2 Kabloları Kablo Tutucuyla bir araya getirerek bağlayın.

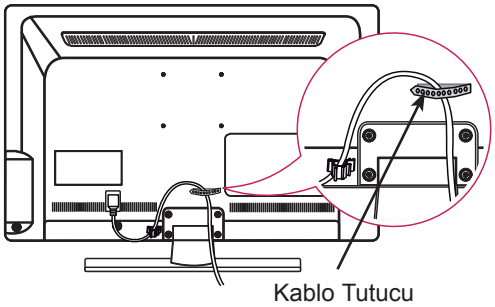

(Yalnızca 22/26LT64**, 26LT66**, 22/26LT38**. 26LT76**)

1 Kabloları Kablo Tutucuyla bir araya getirerek bağlayın.

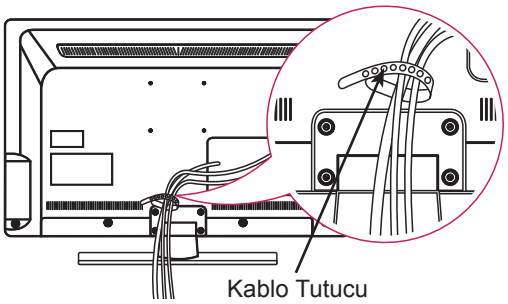

DİKKAT

- TV'yi Kablo Tutucu ve Güç Kablosu Tutucudan tutarak hareket ettirmeyin, aksi halde Kablo tutucuları kırılabilir, TV hasar görebilir ve yaralanmalar meydana gelebilir.

Dual Lock™ Kullanılması

(Tato funkce není dostupná ve všech zemích.)
Set ütü kutuyu TV'nize sabitleyin ve istediğinizde kullanın.

1 Koruyucu kağıdı çıkardıktan sonra Dual Lock'ı gösterilen şekilde TV'nize ve Set üstü kutunuza yapıştırın.

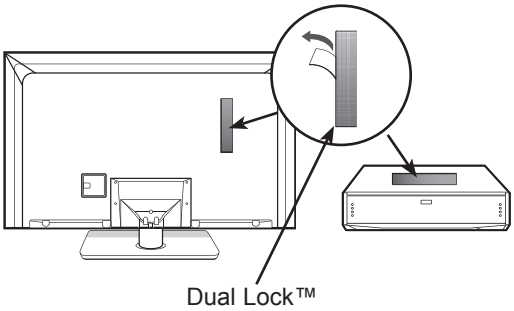

2 Velcro şeritlerine basarak set üstü kutunuzu TV'ye takın.

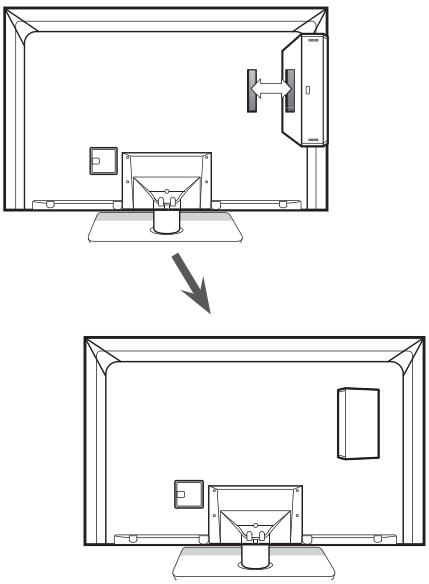

NOT

- Ürün yüzeyinde yabancı maddeler olmadığından emin olduktan sonra Dual Lock'ı yapıştırınız.
- TV'ye set üstü kutunuzu takmadan önce Dual Lock'ı en az 3 gün kurumaya bırakın.

TÜRKÇE

BAĞLANTILARIN YAPILMASI

BAĞLANTILARI YAPMAK Bu bölüm ağırlıklı olarak 32LT66 ** modelleri için diyagramları kullanır.
TV'ye çeşitli harici cihazlar bağlayın ve bir harici cihaz seçmek için giriş modlarına geçin. Harici cihaz bağlantısı
hakkında daha fazla bilgi için cihazlarla birlikte verilen kılavuza bakın.
Kullanılabilir harici cihazlar şunlardır: HD alıcılar, DVD oynatıcılar, VCR'ler, ses sistemleri, USB depolama aygıtları, PC, oyun cihazları ve diğer harici cihazlar.

NOT

- Harici cihaz bağlantısı modele göre değişiklik gösterebilir.
- Harici cihazları TV'ye, TV bağlantı noktalarını dikkate almaksızın bağlayın.
- DVD kayıt cihazına ya da VCR cihazına bir TV programı kaydederken TV sinyal giriş kablosunun DVD kayıt cihazı ya da VCR üzerinden TV'ye bağlandığından emin olun. Kayıt hakkında daha fazla bilgi için, bağlanan cihazla birlikte verilen kılavuza bakın.
- Kullanım talimatları için harici cihazın kullanım kılavuzuna başvurun.
- TV'ye bir oyun cihazı bağlarsanız, oyun cihazıyla birlikte verilen kabloyu kullanın.
- PC modunda, çözünürlük, dikey desen, kontrast veya parlaklığa bağlı parazit görülebilir. Parazit varsa PC çıkışını başka bir çözünürlüğe ayarlayın, yenileme hızını değiştirin veya net bir görüntü elde edene kadar GÖRÜNTÜ menüsünden parlaklık ve kontrast ayarlarını değiştirin.
- PC modunda bazı çözünürlük ayarları grafik kartına bağlı olarak çalışmayabilir.

Bağlantısı

(Yalnızca 22/26LT64**, 26LT66**, 22/26LT38**)

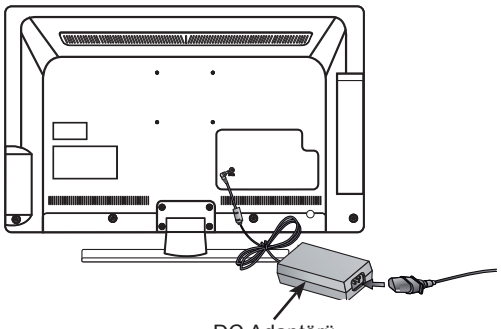

1 Anten kablosunu TV üzerinde bulunan anten giriş bağlantı noktasına bağlayın.
2 DC adaptör fişini TV üzerinde bulunan güç giriş jakına bağlayın.
3 Güç kablosunu DC adaptörüne bağladıktan sonra güç kablosunu duvarda bulunan elektrik prizine takın.

Antenin bağlanması

TV'yi, bir RF kablosu (75 Ω) ile duvar anten soketine bağlayın..

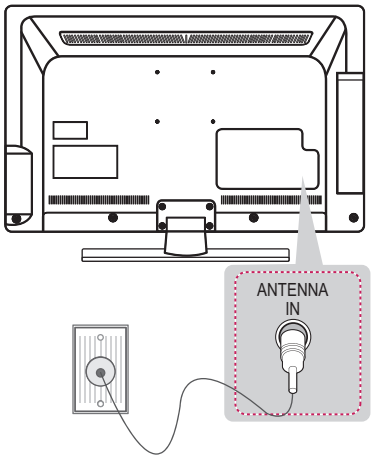

NOT

- En iyi görüntü kalitesini elde etmek için, anten yönünü ayarlayın.
- Sinyalin zayıf olduğu alanlarda daha iyi görüntü kalitesi elde etmek için, antene bir sinyal amplifikatörü yerleştirmeniz gerekebilir.
- Anten bağlıyken görüntü kalitesi kötüyse, anteni doğru yöne yönlendirin.
- Anten kablosu ve dönüştürücü tedarik edilmemiştir.
- Desteklenen DTV Ses: MPEG, Dolby Digital, Dolby Digital Plus, HE-AAC

HDMI bağlantısı

Harici cihazdan TV'ye dijital video ve ses sinyalleri gönderir. Harici cihaz ve TV'yi aşağıdaki şekilde gösterildiği gibi HDMI kablosuyla bağlayın. Bağlanmak için herhangi bir HDMI giriş bağlantı noktasını seçin. Kullandığınız bağlantı noktası önemli değildir.

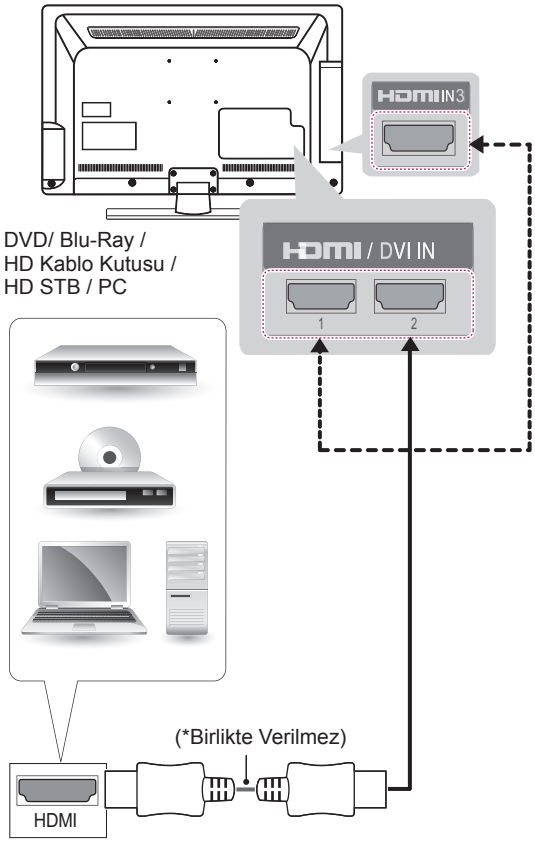

NOT

- En iyi görüntü kalitesi için, TV'nin HDMI bağlantısıyla kullanılması önerilir.
- CEC (Tüketici Elektronik Kontrolü) fonksiyonlu en son Yüksek Hızlı HDMI™ Kablosunu kullanın.
- Yüksek Hızlı HDMI™ Kablolarının 1080p ve üzerine kadar HD sinyalini taşıyabildiği test edilmiştir.
- Desteklenen HDMI Ses biçimi: Dolby Digital, PCM (En fazla 192 KHz, 32KHz/44.1KHz/ 48KHz/88KHz/ 96KHz/176KHz/192KHz, DTS desteklenmez.)

(Yalnızca 26/32/37/42/47LT76**)

ARC (Audio Return Channel)

- HDMI/DVI IN 1 (ARC) bağlantı noktası kullanılarak SIMPLINK ve ARC'yi destekleyen harici bir ses cihazının bağlanması gerekir.
- ARC'yi destekleyen harici ses cihazı, yüksek hızlı bir HDMI kablosuyla bağlandığında ek optik ses kablosu eklemeye gerek kalmadan optik SPDIF çıkışı sağlar ve SIMPLINK fonksiyonunu destekler..

Komponent Bağlantısı

(Yalnızca LT64**, LT66**, LT38**, LT74**)
Harici cihazdan TV'ye analog video ve ses sinyalleri gönderir. Harici cihaz ile TV'yi komponent kablosuyla aşağıdaki şekilde gösterildiği gibi bağlayın.

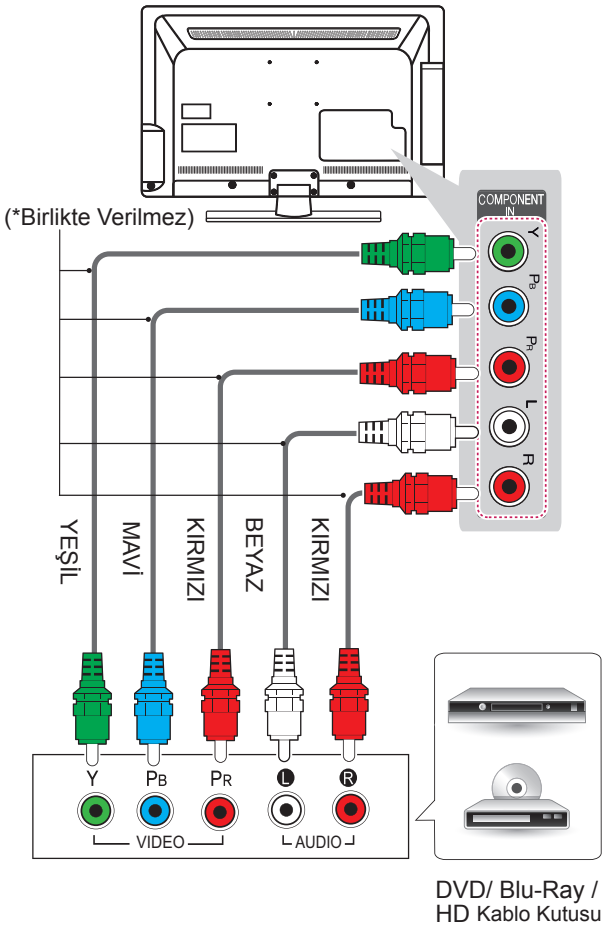

(Yalnızca LT769*)

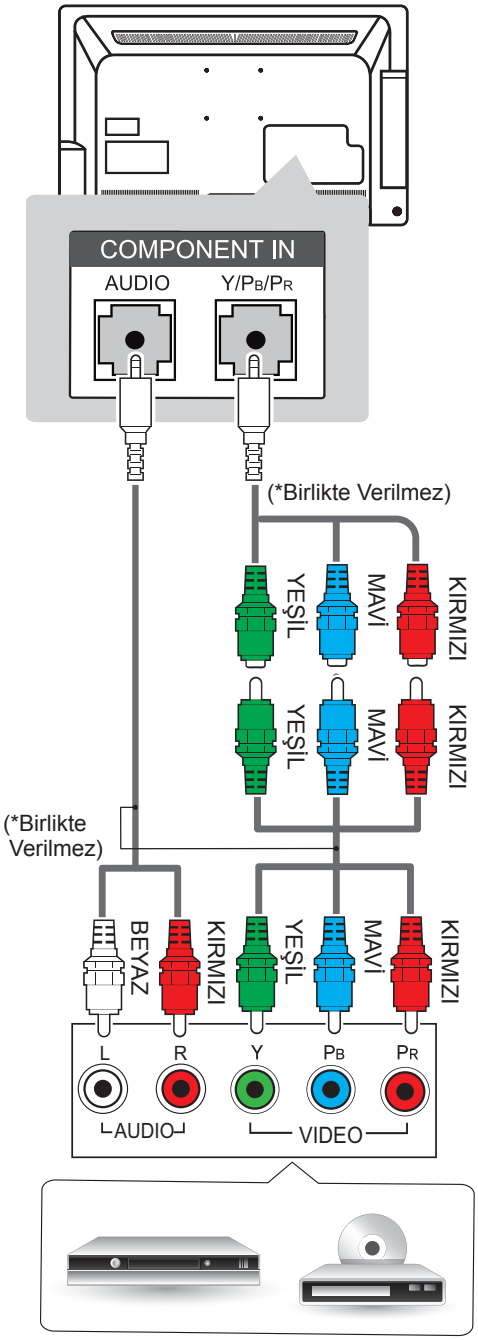

DVD/ Blu-Ray / HD Cable Box

NOT

- Kabloların yanlış takılması, görüntünün siyah beyaz veya bozuk renklerle gösterilmesine neden olabilir.

DVI-HDMI bağlantısı

Harici cihazdan TV'ye dijital video sinyalleri gönderir.
Harici cihaz ve TV'yi aşağıdaki şekilde gösterildiği gibi DVI-HDMI kablosuyla bağlayın. Ses sinyali göndermek için, bir ses kablosu bağlayın.
Bağlanmak için herhangi bir HDMI giriş bağlantı noktasını seçin. Kullandığınız bağlantı noktası önemli değildir.

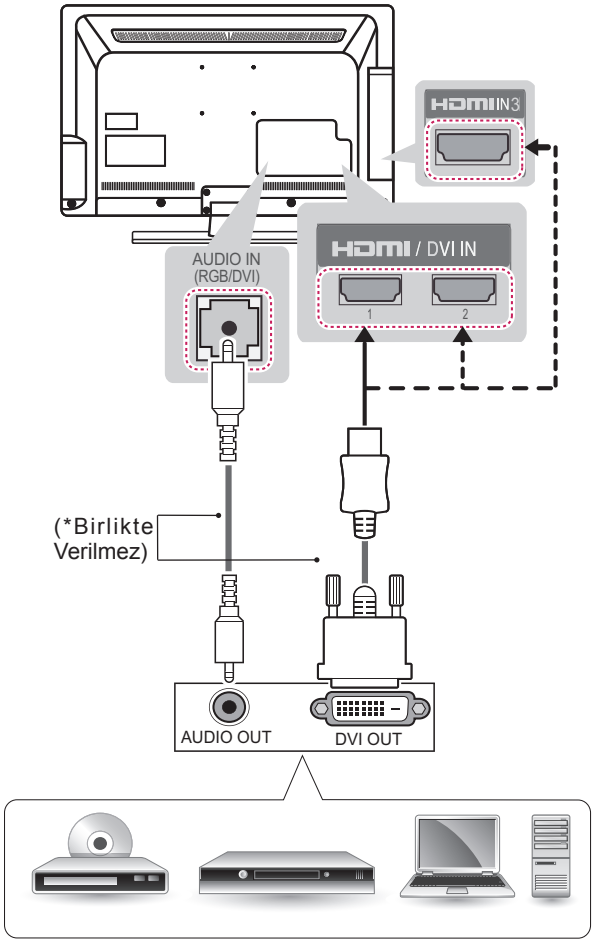

DVD/ Blu-Ray / HD Kablo Kutusu / PC

NOT

- Grafik kartına bağlı olarak, HDMI-DVI Kablosu kullanılıyorsa DOS modu çalışmayabilir.

RGB Bağlantısı

(Yalnızca LT64**, LT66**, LT38**, LT74**, LT760*)
PC'den TV'ye video sinyali gönderir. Ses sinyali göndermek için bir ses kablosu bağlayın.

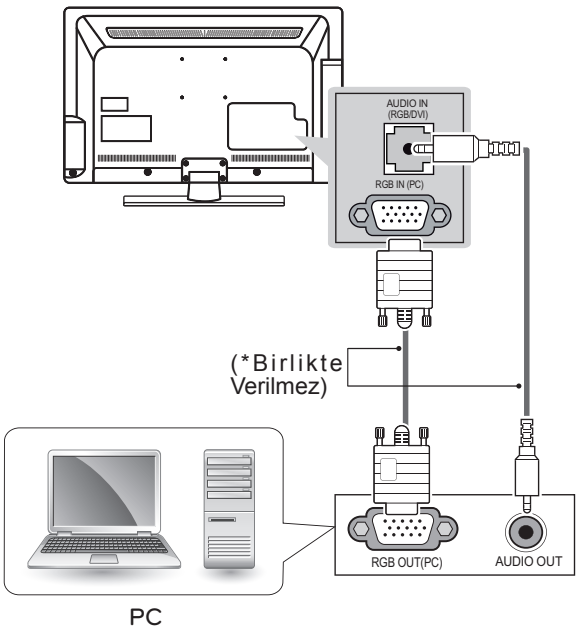

Kulaklık bağlantısı

(Yalnızca LT64**, LT66**, LT38**, LT74**, LT769*)
TV'den harici cihaza kulaklık sinyali gönderir. Harici cihaz ve TV'yi aşağıdaki şekilde gösterildiği gibi kulaklıkla bağlayın.

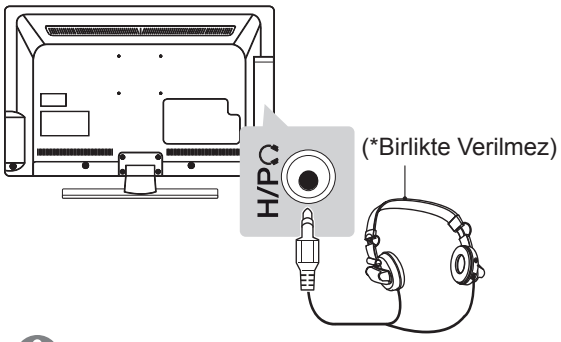

NOT

- Ses Menüsü opsiyonları, kulaklığın kullanılması ile işlevlerini yerine getiremez.
- Kulaklığın bağlı olduğu durumda AV MODE değişikliği yapılması halinde, değişiklik videoya uygulanır ancak sese uygulanmaz.
- Optik Dijital Ses Çıkışı kulaklık takılı olduğunda etkin değildir.
- Kulaklık empedansı: 16 Ω
- Kulaklığın maks. ses çıkışı: 9 mW ila 15 mW
- Kulaklık jakı boyutu: 0,35 cm

AĞ AYARI

(Yalnızca LT74**, LT76**)

Kablolu Ağ Bağlantısı

Bu TV, LAN bağlantı noktası aracılığıyla bir yerel ağa (LAN) bağlanabilir. Fiziksel bağlantı gerçekleştirildikten sonra TV'nin ağ bağlantısı için ayarlanması gerekir.
(Gösterilen resim sizin TV'nizden farklı olabilir.)

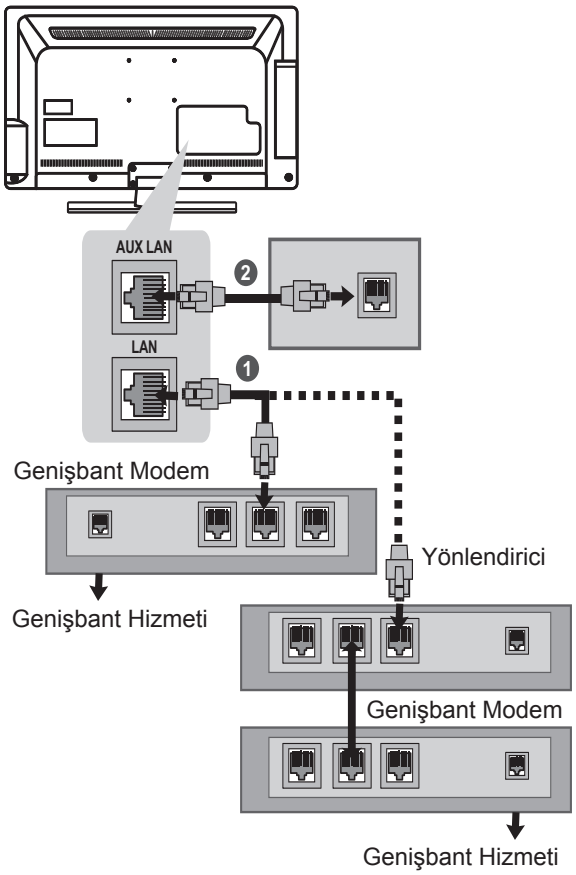

❶ Modem veya Yönlendiricinin LAN bağlantı noktasını TV'nin LAN bağlantı noktasına takın.
❷ PC'nin LAN bağlantı noktasını TV'deki AUX LAN bağlantı noktasına bağlayın. (Yalnızca LT74**, LT760*)

DİKKAT

- AUX LAN : Yalnızca LT74**, LT760*
- LAN bağlantı noktasına modüler telefon kablosu bağlamayın..
- Çeşitli bağlantı yöntemleri olduğundan, telekomünikasyon ve ya İnternet hizmeti sağlayıcınızın talimatlarına uyun.

TÜRKÇE

Ses Bağlantısı

(Yalnızca 32/37/42/47LT64**, 32/37/42/47LT66**, 32/37/42/47LT38**, 32/37/42/47LT74**, 32/37/42/47LT76**)

Dahili hoparlör yerine isteğe bağlı bir harici ses sistemi kullanabilirsiniz.

NOT

- Dahili hoparlör yerine isteğe bağlı harici bir ses cihazı kullanırsanız, TV hoparlörü özelliğini kapalı olarak ayarlayın.

Dijital optik ses bağlantısı

TV'den harici cihaza dijital ses sinyali gönderir. Harici cihaz ve TV'yi aşağıdaki şekilde gösterildiği gibi optik ses kablosuyla bağlayın.

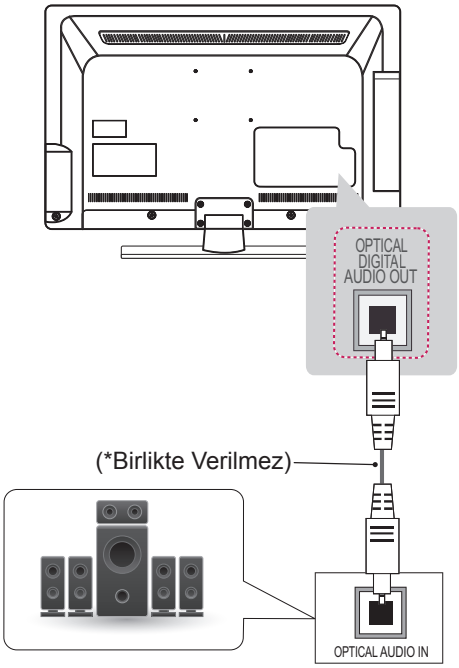

Dijital Ses Sistemi

NOT

- Optik çıkış bağlantı noktasına doğru bakmayın. Lazer ışınına bakmak görmenize zarar verebilir.
- ACP (Ses Kopyalama Koruması) özelliğine sahip sesler dijital ses çıkışını engelleyebilir.

Hoparlör çıkış Kurulumu

Harici hoparlörü TV'nin Hoparlör çıkışı (STEREO) jakına bağlayın.

(Yalnızca LT64**, LT66**, LT38**, LT74**, LT760*)

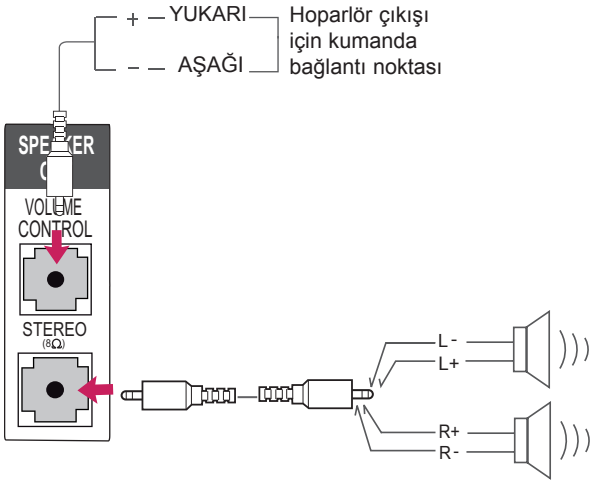

(Yalnızca LT769*)

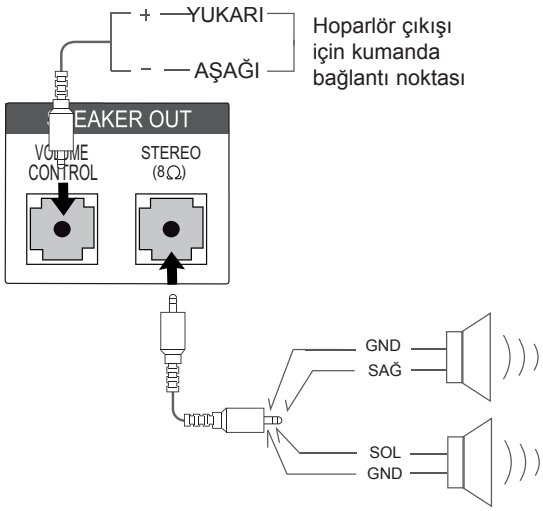

Ses kumandası bağlantı noktası yöntemi

Kablo Özell.	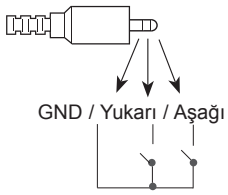	• Her bir Yukarı/ Aşağı pini CPU GPIO ile 3,3V çekilir. • CPU ses kontrolü için 3,3V ila GND seviyesini tespit eder.

USB'ye Bağlama

Çeşitli multimedya dosyalarını kullanmak için TV'ye USB flaş bellek, harici sabit disk ya da USB bellek kartı okuyucu gibi bir USB depolama aygıtı bağlayın.

(Yalnızca LT64**, LT66**, LT38**, LT74**)

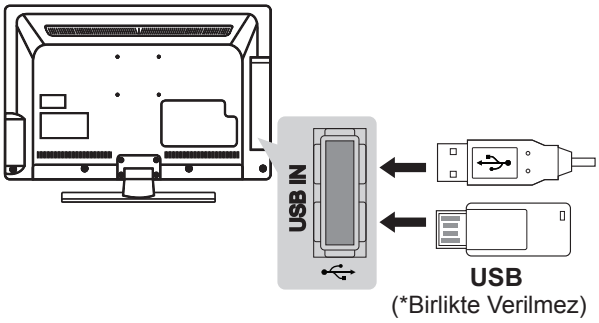

(Yalnızca LT76**)

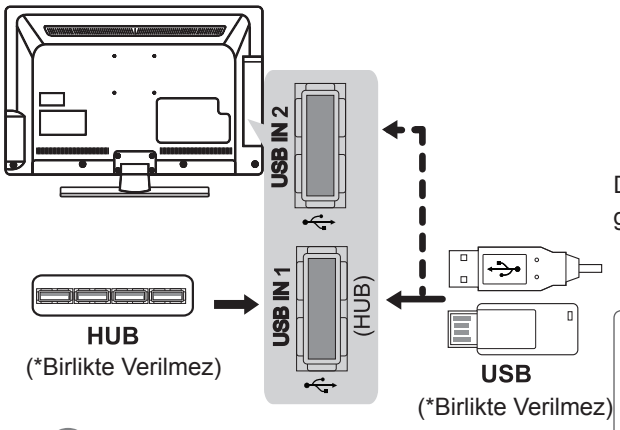

NOT

- TUSB Hub cihazı kullanmak için cihazın **USB IN 1 (HUB)** bağlantı noktasına bağlandığından emin olun.
- Bazı USB Hubları çalışmayabilir. USB Hubı ile bağlanan bir USB aygıtı çalışmazsa, doğrudan TV üzerindeki USB bağlantı noktasına bağlayın.

CI Modülü bağlama

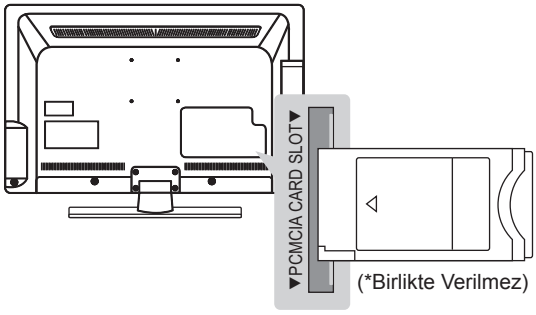

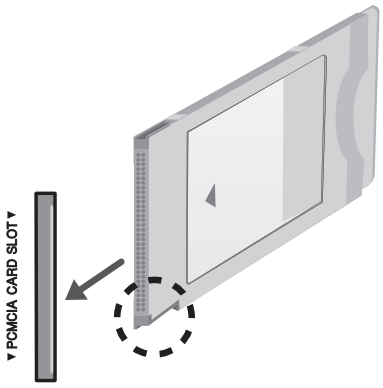

Dijital TV modunda şifreli (paralı) servisleri görüntüler. Bu özellik her ülkede kullanılamayabilir.

NOT

- CI modülünün PCMCIA kart yuvasına doğru yönde takıldığından emin olun. Modül doğru takılmadığında, TV'nin ve PCMCIA kart yuvasının zarar görmesine neden olabilir.

TÜRKÇE

Euro Scart bağlantısı

Harici cihazdan TV setine video ve ses sinyalleri gönderir. Harici cihaz ve TV setini aşağıdaki şekilde gösterildiği gibi Euro Scart kablosuyla bağlayın. Görüntüleri aşamalı tarama ile görüntülemek için, Euro Scart kablosunu kullandığınızdan emin olun.

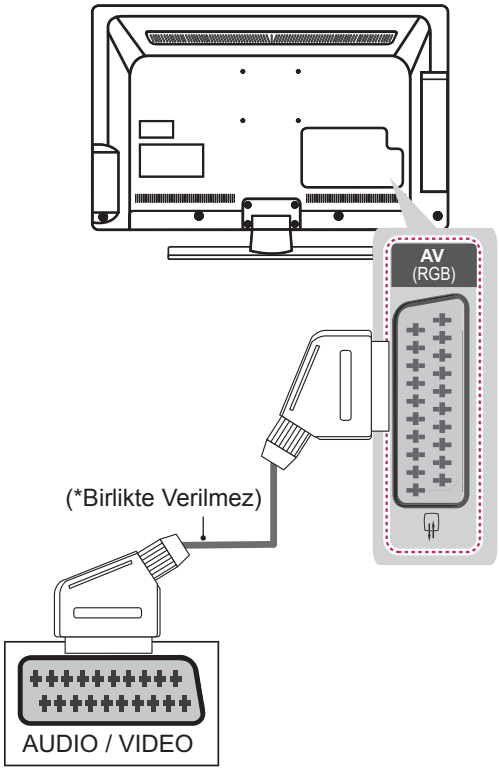

Çıkış tipi / Mevcut giriş modeli	AV (TV Çıkışı[1])
Dijital TV	Dijital TV
Analog TV, AV	Analog TV
Komponent / RGB	Analog TV
HDMI	Analog TV

1 TV Çıkışı: Analog TV veya Dijital TV sinyalleri çıkışları.

NOT

- Kullanılacak Euro Scart kablosu sinyal korumalı olmalıdır.

UZAKTAN KUMANDA

Bu kılavuzdaki açıklamalar uzaktan kumanda üzerinde bulunan düğmeler temel alınarak verilmiştir. Lütfen bu kılavuzu dikkatlice okuyun ve TV'yi doğru şekilde kullanın.
Pilleri değiştirmek için pil kapağını açın, pilleri (1,5 V AAA) ⊕ ve ⊖ uçları pil yuvasındaki etiketle eşleşecek şekilde değiştirin ve pil kapağını kapatın.
Pilleri yerinden çıkarmak için pil takma işlemlerini ters sıra ile yapın.

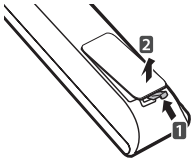

DİKKAT

- Eski ve yeni pilleri birlikte kullanmayın, aksi halde uzaktan kumanda hasar görebilir.

Uzaktan kumandayı, TV üzerindeki uzaktan kumanda sensörüne doğru tuttuğunuzdan emin olun.

(Yalnızca LT38**)

⏻ TV'yi açar veya kapatır.
ENERGY SAVING (ENERJİ TASARRUFU) Enerji tüketimini azaltmak için ekranın parlaklığını ayarlar.
AV MODE (AV Modu) Bir AV modu seçer.
INPUT (Giriş) Giriş kaynağını değiştirir; TV'yi açar.
TV/RAD Radyo, TV ve DTV programını seçer.
GUIDE (Rehber) Program rehberini gösterir.
ALARM Alarm fonksiyonunu ayarlar.
INFO ⓘ Mevcut program ve ekran bilgilerini görüntüler.
Gezinme düğmeleri (yukarı/aşağı/sol/sağ) Menüler ve opsiyonlar arasında gezinmenizi sağlar.
OK (Tamam) Menüleri ve opsiyonları seçer ve girişinizi onaylar.
Home (Ana Menü) Bir menü seçer. Ekran üzerindeki tüm görüntü pencerelerini kapayarak herhangi bir menüden normal televizyon izleme moduna döner.
⮌ Önceki seviyeye döner.
EXIT (Çıkış) Tüm ekran üstü görüntülerini silerek tekrar TV'yi görüntülemeye döner.
Q. MENU Hızlı menülere erişim sağlar.
AD Ses Tanımını Açar veya Kapatır.

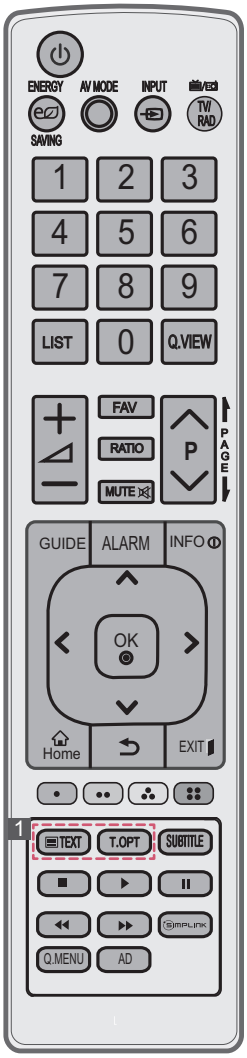

Sayı düğmeleri Sayıları girer.
LIST (Liste) Kayıtlı program listesine erişim sağlar.
Q.VIEW İzlediğiniz bir önceki programa döner.
+ ◿ − Ses seviyesini ayarlar.
FAV Favori program listenize erişim sağlar.
RATIO Bir görüntüyü yeniden boyutlandırır.
MUTE (SESSİZ) Tüm sesleri kapatır.
∨P∧ Kayıtlı programlar arasında gezinmenizi sağlar.
PAGE (SAYFA) Önceki veya sonraki ekrana geçer.
Renkli düğmeler Bu düğmeler bazı menülerde bulunan özel fonksiyonlara erişim sağlar. (: Kırmızı, : Yeşil, : Sarı, : Mavi)
1 TELETEXT DÜĞMELERİ Bu düğmeler teletext için kullanılır.
SUBTITLE (ALTYAZI) Dijital modda tercih ettiğiniz altyazıyı çağırır.
Kontrol düğmeleri (■, ▶, II, ◀◀, ▶▶) Premium içeriği, DVR veya Smart Share menülerini veya SIMPLINK uyumlu cihazları (USB veya SIMPLINK ya da DVR) kumanda eder.
SIMPLINK HDMI kablosuyla bağlanan AV aygıtlarına HDMI-CEC üzerinden erişir. SIMPLINK menüsünü açar.

TÜRKÇE

(Yalnızca LT64**, LT66**, LT760*)

⏻
TV'yi açar veya kapatır.

ENERGY SAVING (ENERJİ TASARRUFU)
Enerji tüketimini azaltmak için ekranın parlaklığını ayarlar.

AV MODE (AV Modu)
Bir AV modu seçer.

INPUT (Giriş)
Giriş kaynağını değiştirir; TV'yi açar.

TV/RAD
Radyo, TV ve DTV programını seçer.

GUIDE (Rehber)
- Program rehberini gösterir.(Yalnızca LT640H, LT660H, LT760H)
- İçerik Listesini EzSign modunda gösterir. (Yalnızca LT640E)

PORTAL
- Etkileşimli otel menüsünü görüntüler ve kaldırır.(Yalnızca LT640H, LT660H, LT760H)
- EzSign içeriğini TV Ekranında gösterir. (Yalnızca LT640E)

INFO ⓘ
- Mevcut program ve ekran bilgilerini görüntüler.(Yalnızca LT640H, LT660H, LT760H)
- EzSign modunda TV uzaktan kumanda düğmelerindeki bilgileri gösterir veya gizler. (Yalnızca LT640E)

Gezinme düğmeleri (yukarı/aşağı/sol/sağ)
Menüler ve opsiyonlar arasında gezinmenizi sağlar.

OK (Tamam)
Menüleri ve opsiyonları seçer ve girişinizi onaylar.

Home (Ana Menü)
Bir menü seçer.
Ekran üzerindeki tüm görüntü pencerelerini kapayarak herhangi bir menüden normal televizyon izleme moduna döner.

↩
Önceki seviyeye döner.

EXIT (Çıkış)
Tüm ekran üstü görüntülerini silerek tekrar TV'yi görüntülemeye döner.

Q. MENU
Hızlı menülere erişim sağlar.

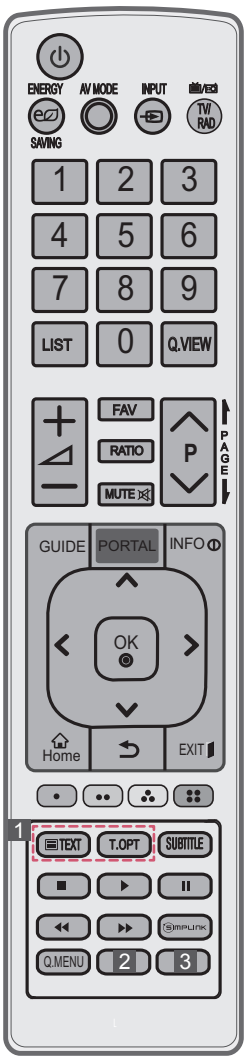

Sayı düğmeleri
Sayıları girer.

LIST (Liste)
Kayıtlı program listesine erişim sağlar.

Q.VIEW
İzlediğiniz bir önceki programa döner.

+ ◿ −
Ses seviyesini ayarlar.

FAV
Favori program listenize erişim sağlar.

RATIO
Bir görüntüyü yeniden boyutlandırır.

MUTE (SESSİZ)
Tüm sesleri kapatır.

∨P∧
Kayıtlı programlar arasında gezinmenizi sağlar.

PAGE (SAYFA)
Önceki veya sonraki ekrana geçer.

Renkli düğmeler
Bu düğmeler bazı menülerde bulunan özel fonksiyonlara erişim sağlar.
(•: Kırmızı, ••: Yeşil, ⁂: Sarı, ⁞⁞: Mavi)

1 TELETEXT DÜĞMELERİ
Bu düğmeler teletext için kullanılır.

SUBTITLE (ALTYAZI)
Dijital modda tercih ettiğiniz altyazıyı çağırır.

Kontrol düğmeleri (■, ▶, ❚❚, ◀◀, ▶▶)
- Premium içeriği, DVR veya Smart Share menülerini veya SIMPLINK uyumlu cihazları (USB veya SIMPLINK ya da DVR) kumanda eder. (Yalnızca LT640H, LT660H)
- Premium içeriği, DVR veya Smart Share menülerini veya SIMPLINK uyumlu cihazları (USB veya SIMPLINK ya da DVR) kumanda eder. (Yalnızca LT760H)
- EzSign içeriği oynatılırken çalışmaz. (Yalnızca LT640E)

SIMPLINK
HDMI kablosuyla bağlanan AV aygıtlarına HDMI-CEC üzerinden erişir.
SIMPLINK menüsünü açar.

2 AD
Ses Tanımını Açar veya Kapatır.

3 ALARM
Alarm fonksiyonunu ayarlar.

(Yalnızca LT74**)

⏻
TV'yi açar veya kapatır.

ENERGY SAVING (ENERJİ TASARRUFU)
Enerji tüketimini azaltmak için ekranın parlaklığını ayarlar.

AV MODE (AV Modu)
Bir AV modu seçer.

INPUT (Giriş)
Giriş kaynağını değiştirir; TV'yi açar.

TV/RAD
Radyo, TV ve DTV programını seçer.

GUIDE (Rehber)
Program rehberini gösterir.

PORTAL
Etkileşimli otel menüsünü görüntüler ve kaldırır.

INFO
Mevcut program ve ekran bilgilerini görüntüler.

Gezinme düğmeleri (yukarı/aşağı/sol/sağ)
Menüler ve opsiyonlar arasında gezinmenizi sağlar.

OK (Tamam)
Menüleri ve opsiyonları seçer ve girişinizi onaylar.

Home (Ana Menü)
Bir menü seçer.
Ekran üzerindeki tüm görüntü pencerelerini kapayarak herhangi bir menüden normal televizyon izleme moduna döner.

BACK
Önceki seviyeye döner.

EXIT (Çıkış)
Tüm ekran üstü görüntülerini silerek tekrar TV'yi görüntülemeye döner.

AD
Ses Tanımını Açar veya Kapatır.

1 TELETEXT DÜĞMELERİ
Bu düğmeler teletext için kullanılır.

SIMPLINK
HDMI kablosuyla bağlanan AV aygıtlarına HDMI-CEC üzerinden erişir.
SIMPLINK menüsünü açar.

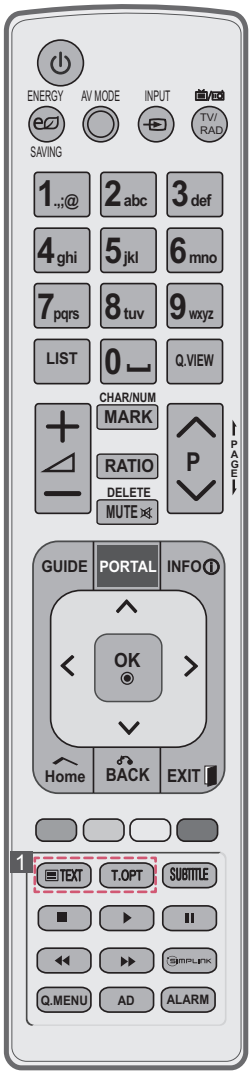

Sayı düğmeleri
Sayıları girer.

LIST (Liste)
Kayıtlı program listesine erişim sağlar.

Q.VIEW
İzlediğiniz bir önceki programa döner.

+ ◿ −
Ses seviyesini ayarlar.

MARK
Resim Sihirbazı ayarlarını uygulamak için girişi seçer.
USB menüsündeki programları işaretler ve işaretini kaldırır.

CHAR/NUM (Karakter/Numara)
Karaktere veya Numaraya geçer.

RATIO
Bir görüntüyü yeniden boyutlandırır.

MUTE (SESSİZ)
Tüm sesleri kapatır.

DELETE (Sil)
Ekran klavyesinden bir karakter girildiğinde, girilen karakteri siler.

∨P∧
Kayıtlı programlar arasında gezinmenizi sağlar.

PAGE (SAYFA)
Önceki veya sonraki ekrana geçer.

Renkli düğmeler
Bu düğmeler bazı menülerde bulunan özel fonksiyonlara erişim sağlar.
(▭: Kırmızı, ▭: Yeşil, ▭: Sarı, ▭: Mavi)

SUBTITLE (ALTYAZI)
Dijital modda tercih ettiğiniz altyazıyı çağırır.

Kontrol düğmeleri (■, ▶, ❚❚, ◀◀, ▶▶)
Premium içeriği, DVR veya Smart Share menülerini veya SIMPLINK uyumlu cihazları (USB veya SIMPLINK ya da DVR) kumanda eder.

Q. MENU
Hızlı menülere erişim sağlar.

ALARM
Alarm fonksiyonunu ayarlar.

TÜRKÇE

(Yalnızca LT769*)

ENERGY SAVING (ENERJİ TASARRUFU)
Enerji tüketimini azaltmak için ekranın parlaklığını ayarlar.

POWER
TV'yi açar veya kapatır.

TV/RAD
Radyo, TV ve DTV programını seçer.

GUIDE
Program rehberini gösterir.

INFO
Mevcut program ve ekran bilgilerini görüntüler.

SUBTITLE (ALTYAZI)
Dijital modda tercih ettiğiniz altyazıyı çağırır.

Q. MENU
Hızlı menülere erişim sağlar.

INPUT (Giriş)
Giriş kaynağını değiştirir; TV'yi açar.

Sayı düğmeleri
Sayıları girer.

LIST
Kayıtlı program listesine erişim sağlar.

Q.VIEW
İzlediğiniz bir önceki programa döner.

PORTAL
Etkileşimli otel menüsünü görüntüler ve kaldırır.

SETTINGS Ana menülere erişim sağlar.

Gezinme düğmeleri (yukarı/aşağı/sol/sağ)
Menüler ve opsiyonlar arasında gezinmenizi sağlar.

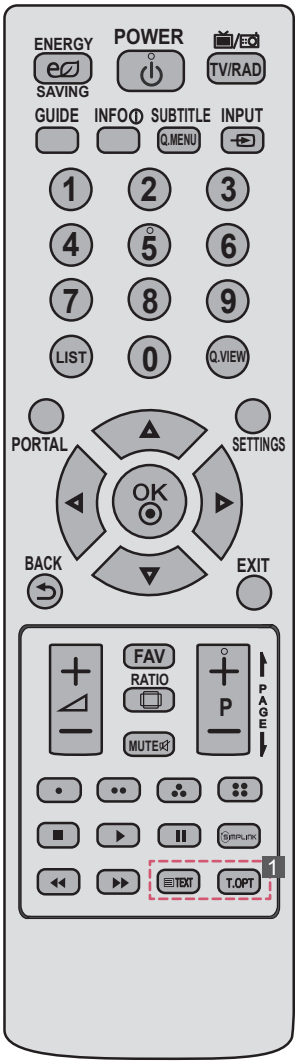

BACK
Önceki seviyeye döner.

EXIT
Tüm ekran üstü görüntülerini silerek tekrar TV'yi görüntülemeye döner.

+ ⊿ –
Ses seviyesini ayarlar.

FAV
Favori program listenize erişim sağlar.

RATIO Bir görüntüyü yeniden boyutlandırır.

MUTE
Tüm sesleri kapatır.

+ P –
Kayıtlı programlar arasında gezinmenizi sağlar.

PAGE
Önceki veya sonraki ekrana geçer.

Renkli düğmeler
Bu düğmeler bazı menülerde bulunan özel fonksiyonlara erişim sağlar.
(: Kırmızı, : Yeşil, : Sarı, : Mavi)

Kontrol düğmeleri (■, ▶, II, ◀◀, ▶▶)
Premium içeriği, DVR veya Smart Share menülerini veya SIMPLINK uyumlu cihazları (USB veya SIMPLINK ya da DVR) kumanda eder.

SIMPLINK
HDMI kablosuyla bağlanan AV aygıtlarına HDMI-CEC üzerinden erişir.
SIMPLINK menüsünü açar.

1 TELETEXT DÜĞMELERİ
Bu düğmeler teletext için kullanılır.

BAKIM

TV'nizin temizlenmesi

Yüksek performansı korumak ve ürünün kullanım ömrünü uzatmak için TV'nizi düzenli olarak temizleyin.

DİKKAT

- Gücün kapandığından, güç kablosu ve diğer tüm kabloların çıkarıldığından emin olun.
- TV'nin uzun süre kullanılmayacaksa, olası yıldırım ve voltaj dalgalanmalarından dolayı hasar görmesini önlemek için güç kablosunu duvar prizinden çekin.

Ekran, çerçeve, kabin ve ayaklık

- Tozu ve hafif kirleri temizlemek için, yüzeyi kuru, temiz ve yumuşak bir bezle silin.
- Ağır kirleri temizlemek için, yüzeyi temiz su veya hafif deterjana batırılmış bir bezle silin. Ardından hemen kuru bir bezle kurulayın.

DİKKAT

- Hasar görmesine yol açabileceğinden ekrana hiçbir koşulda dokunmayın.
- Ekranda çiziklere ve görüntü bozulmalarına neden olabileceğinden dolayı, ekran yüzeyine tırnağınızla veya sivri bir nesneyle dokunmayın, bastırmayın ve vurmayın.
- Yüzeye zarar verebileceğinden dolayı herhangi bir kimyasal madde kulla nmayın.
- Yüzeye sıvı püskürtmeyin. TV'ye su girmesi durumunda, yangın, elektrik çarpması ya da arıza meydana gelebilir.

Güç kablosu

Güç kablosunda biriken toz ve kirleri düzenli olarak temizleyin.

SORUN GİDERME

Performansı iyileştirmek için yazılım sürümü güncellenebilir. Müşteri, ekipmanının LGE yazılımıyla uyumlu olduğundan emin olmalıdır. Gerektiğinde lütfen LGE'ye danışın ve LGE'nin sağladığı rehberlik doğrultusunda, revize edilmiş yazılım sürümünü yükleyin.

Sorun	Çözüm
TV uzaktan kumandayla kontrol edilemiyor.	• Ürün üzerindeki uzaktan kumanda sensörünü kontrol edin ve tekrar deneyin. • Ürün ve uzaktan kumanda arasında engel olup olmadığını kontrol edin. • Pillerin hala çalışır durumda olduğunu ve düzgün takılıp takılmadığını kontrol edin(pilin ⊕ ucu yuvanın ⊕ ucuna, ⊖ ucu ise yuvanın ⊖ ucuna gelmelidir).
Görüntü ve ses gelmiyor.	• Ürünün açık olup olmadığını kontrol edin. • Güç kablosunun bir duvar prizine bağlı olup olmadığını kontrol edin. • Başka ürünler bağlayarak prizde bir sorun olup olmadığını kontrol edin.
TV aniden kapanıyor.	• Güç kontrol ayarlarını gözden geçirin. Güç kaynağı kesintiye uğramış olabilir. • Saat ayarlarında Otomatik kapanma özelliğinin devrede olup olmadığını kontrol edin.
PC'ye (RGB/ HDMI DVI) bağladığımda 'Sinyal yok' veya 'Geçersiz Format' mesajı görüntüleniyor.	• Uzaktan kumandayı kullanarak TV'yi açıp kapatın. • RGB/HDMI kablosunu yeniden bağlayın. • TV açıkken PC'yi yeniden başlatın.

DİKKAT EZSIGN KULLANIM UYARISI

Yalnızca 22/26/32/37/42/47LT640E

- Veri kopyalanırken USB sürücüsünü çıkartmayın. Bu durumda veriler bozulabilir ve EzSign doğru şekilde çalışmayabilir.
- USB cihazı veya dongle yüklenirken, TV'niz normalden daha yavaş çalışabilir.
- Kullanıcı tarafından oluşturulan bazı altyazılar düzgün çalışmayabilir.
- Altyazılarda bazı özel karakterler görüntülenememektedir.
- Altyazılarda HTML etiketleri desteklenmemektedir.
- Altyazılar desteklenen dillerin dışında kullanılamamaktadır.
- EzSign TV fonksiyonu, ilk kurulum Sihirbazı tamamlanmadan çalışmaz. Kurulumdan sonra TV'nizi açarak ilk kurulum Sihirbazı'nı tamamlayın.
- Saat TV sinyaline göre ayarlandıysa bazı bölgeler için doğru olmayabilir. Bu durumda, saati manuel olarak ayarlayın.
- Uzun süre doğrudan USB bellekten oynatılması aygıtın aşırı ısınmasına neden olabileceğinden dolayı, dosyaları oynatmadan önce TV belleğine kopyalamanız tavsiye edilir.
- EzSign TV modunda bazı kumanda tuşları çalışmayabilir.
- EzSign TV, USB HUB'ı desteklemez. Doğru bir biçimde çalışmayabileceğinden, USB cihazını, USB uzatma kablosu olmadan doğrudan TV'ye takmanız önerilir.
- EzSign TV'yi günlük standart olan 8 saatlik süre içerisinde kullanmanız önerilir.
- Ayrıntılar için EzSign Editor kullanıcı kılavuzuna bakın.
- EzSign TV, Store Demo'yu desteklemez.
- Desteklenen harici altyazı formatı:*.smi/*.srt/*.sub(MicroDVD, Subviewer 1.0/2.0)/*.ass/*.ssa/*.txt(TMPlayer)/*.psb(PowerDivX)
- EzSign içeriğini aynı anda kablosuz ağ ve USB sürücüyle güncellemeyin. Ayrıca, EzSign içeriğini kablosuz ağ üzerinden güncellerken USB sürücüsünden içerik oynatmayın.

TEKNİK ÖZELLİKLER

Yukarıda gösterilen ürün teknik özellikleri, ürün fonksiyonlarının yükseltilmesinden dolayı önceden haber verilmeksizin değiştirilebilir.
Güç kaynağı ve güç tüketimi için ürüne yapıştırılmış olan etikete bakın.

MODELLER		22LT64**	22LT38**
		22LT640H-ZA 22LT640E-ZA	22LT380H-ZA
Boyutlar (W x H x D)	Ayaklı(mm)	516.6 x 385.7 x 192.0	516.6 x 385.7 x 192.0
	Ayaksız(mm)	516.6 x 332.2 x 41.6	516.6 x 332.2 x 41.6
Ağırlık	Ayaklı(kg)	3.7	3.7
	Ayaksız(kg)	3.1	3.1
Güç gerekliliği		DC 24 V, 1.4 A AC-DC adaptor : 24 V ⎓, 2.5 A / AC 100-240 V~ 50 / 60 Hz	DC 24 V, 1.4 A AC-DC adaptor : 24 V ⎓, 2.5 A / AC 100-240 V~ 50 / 60 Hz
Güç tüketimi		40 W	40 W

MODELLER		26LT64**	26LT66**	26LT38**
		26LT640H-ZA 26LT640E-ZA	26LT660H-ZA	26LT380H-ZA
Boyutlar (W x H x D)	Ayaklı(mm)	625.9 x 453.5 x 192.0	625.9 x 453.5 x 192.0	625.9 x 453.5 x 192.0
	Ayaksız(mm)	625.9 x 393.2 x 46.6	625.9 x 393.2 x 46.6	625.9 x 393.2 x 46.6
Ağırlık	Ayaklı(kg)	4.7	4.7	4.7
	Ayaksız(kg)	4.1	4.1	4.1
Güç gerekliliği		DC 24 V, 1.8 A AC-DC adaptor : 24 V ⎓, 2.5 A / AC 100-240 V~ 50 / 60 Hz	DC 24 V, 1.8 A AC-DC adaptor : 24 V ⎓, 2.5 A / AC 100-240 V~ 50 / 60 Hz	DC 24 V, 1.8 A AC-DC adaptor : 24 V ⎓, 2.5 A / AC 100-240 V~ 50 / 60 Hz
Güç tüketimi		50 W	50 W	50 W

MODELLER		26LT76**	32LT64**	32LT66**
		26LT769H-ZA 26LT769H-ZB	32LT640H-ZA 32LT640E-ZA	32LT660H-ZA
Boyutlar (W x H x D)	Ayaklı(mm)	-	765.6 x 535.6 x 231.9	765.6 x 535.6 x 231.9
	Ayaksız(mm)	625.9 x 393.2 x 56.1	765.6 x 475.8 x 68.5	765.6 x 475.8 x 68.5
Ağırlık	Ayaklı(kg)	-	9.2	9.2
	Ayaksız(kg)	5.1	8.0	8.0
Güç gerekliliği		AC 100-240 V~ 50 / 60 Hz	AC 100-240 V~ 50 / 60 Hz	AC 100-240 V~ 50 / 60 Hz
Güç tüketimi		60 W	60W	60W

MODELLER		32LT38**	32LT74**	32LT76**
		32LT380H-ZA	32LT740H-ZA	32LT760H-ZA 32LT760H-ZB
Boyutlar (W x H x D)	Ayaklı(mm)	765.6 x 535.6 x 231.9	765.6 x 535.6 x 231.9	765.6 x 535.6 x 231.9
	Ayaksız(mm)	765.6 x 475.8 x 68.5	765.6 x 475.8 x 68.5	765.6 x 475.8 x 68.5
Ağırlık	Ayaklı(kg)	9.2	9.2	9.2
	Ayaksız(kg)	8.0	8.0	8.0
Güç gerekliliği		AC 100-240 V~ 50 / 60 Hz	AC 100-240 V~ 50 / 60 Hz	AC 100-240 V~ 50 / 60 Hz
Güç tüketimi		80W	60W	60W

MODELLER		37LT64**	37LT66**	37LT38**
		37LT640H-ZA 37LT640E-ZA	37LT660H-ZA	37LT380H-ZA
Boyutlar (G x Y x D)	Ayaklı(mm)	867,3 x 592,8 x 231,9	867,3 x 592,8 x 231,9	867,3 x 592,8 x 231,9
	Ayaksız(mm)	867,3 x 532,8 x 68,6	867,3 x 532,8 x 68,6	867,3 x 532,8 x 68,6
Ağırlık	Ayaklı(kg)	11,2	11,2	11,2
	Ayaksız(kg)	10,0	10,0	10,0
Güç gerekliliği		AC 100-240 V~ 50 / 60 Hz	AC 100-240 V~ 50 / 60 Hz	AC 100-240 V~ 50 / 60 Hz
Güç tüketimi		90W	90W	90W
MODELLER		37LT74**	37LT76**	42LT64**
		37LT740H-ZA	37LT760H-ZA	42LT640H-ZA 42LT640E-ZA
Boyutlar (G x Y x D)	Ayaklı(mm)	867,3 x 592,8 x 231,9	867,3 x 592,8 x 231,9	991,7 x 666,5 x 273,1
	Ayaksız(mm)	867,3 x 532,8 x 68,6	867,3 x 532,8 x 68,6	991,7 x 604,0 x 55,0
Ağırlık	Ayaklı(kg)	11,2	11,2	15,5
	Ayaksız(kg)	10,0	10,0	13,5
Güç gerekliliği		AC 100-240 V~ 50 / 60 Hz	AC 100-240 V~ 50 / 60 Hz	AC 100-240 V~ 50 / 60 Hz
Güç tüketimi		100W	90W	100W
MODELLER		47LT64**	42LT66**	42LT38**
		47LT640H-ZA 47LT640E-ZA	42LT660H-ZA	42LT380H-ZA
Boyutlar (G x Y x D)	Ayaklı(mm)	1101,0 x 728,5 x 273,1	991,7 x 666,5 x 273,1	991,7 x 666,5 x 273,1
	Ayaksız(mm)	1101,0 x 665,4 x 54,5	991,7 x 604,0 x 55,0	991,7 x 604,0 x 55,0
Ağırlık	Ayaklı(kg)	17,3	15,5	15,5
	Ayaksız(kg)	15,3	13,5	13,5
Güç gerekliliği		AC 100-240 V~ 50 / 60 Hz	AC 100-240 V~ 50 / 60 Hz	AC 100-240 V~ 50 / 60 Hz
Güç tüketimi		120W	100W	100W
MODELLER		42LT74**	42LT76**	47LT76**
		42LT740H-ZA	42LT760H-ZA 42LT760H-ZB	47LT760H-ZA
Boyutlar (G x Y x D)	Ayaklı(mm)	991,7 x 666,5 x 273,1	991,7 x 666,5 x 273,1	1101,0 x 728,5 x 273,1
	Ayaksız(mm)	991,7 x 604,0 x 55,0	991,7 x 604,0 x 55,0	1101,0 x 665,4 x 54,5
Ağırlık	Ayaklı(kg)	15,5	15,5	17,3
	Ayaksız(kg)	13,5	13,5	15,3
Güç gerekliliği		AC 100-240 V~ 50 / 60 Hz	AC 100-240 V~ 50 / 60 Hz	AC 100-240 V~ 50/60 Hz
Güç tüketimi		120W	100W	120 W

MODELLER		47LT74**	47LT66**	47LT38**
		47LT740H-ZA	47LT660H-ZA	47LT380H-ZA
Boyutlar (G x Y x D)	Ayaklı(mm)	1101,0 x 728,5 x 273,1	1101,0 x 728,5 x 273,1	1101,0 x 728,5 x 273,1
	Ayaksız(mm)	1101,0 x 665,4 x 54,5	1101,0 x 665,4 x 54,5	1101,0 x 665,4 x 54,5
Ağırlık	Ayaklı(kg)	17,3	17,3	17,3
	Ayaksız(kg)	15,3	15,3	15,3
Güç gerekliliği		AC 100-240 V~ 50 / 60 Hz	AC 100-240 V~ 50 / 60 Hz	AC 100-240 V~ 50 / 60 Hz
Güç tüketimi		120W	120W	120W

CI Modülü Boyutu (Genişlik x Yükseklik x Derinlik)		100,0 mm x 55,0 mm x 5,0 mm
Çevre şartları	Çalışma Sıcaklığı Çalışma	0 °C ila 40 °C
	Nemi	% 80'den az
	Saklama Sıcaklığı	-20 °C ila 60 °C
	Saklama Nemi	% 85'den az

		Dijital TV	Analog TV
Televizyon Sistemi		DVB-T DVB-C	PAL/SECAM B/G/D/K/I/I', SECAM L/L'
Program Kapsamı		VHF, UHF	VHF: E2 - E12, UHF: E21 - E69, CATV: S1 - S20, HYPER: S21 - S47
Kaydedilebilen maksimum program sayısı	LT64**, T66**, LT38**	1,086	
	LT74**[1]	500	
	LT76**	1,200	
Harici Anten Empedansı		75 Ω	

1 Dijital yayın düzenlemesinin tam oturmadığı ülkelerde, bazı DTV işlevleri dijital yayın koşullarına bağlı olarak çalışmayabilir.(Yalnızca DTV)

(Yalnızca LT760*)

Kablosuz LAN modülü (TWFM-B003D) teknik özellikleri	
Standart	IEEE802.11a/b/g/n
Frekans Aralığı	2400 - 2483,5 MHz 5150 - 5250 MHz 5725 - 5850 MHz (AB Dışındaki Ülkeler İçin)
Modülasyon	CCK / OFDM / MIMO
Çıkış Gücü (Tipik)	802.11a: 11 dBm 802.11b: 15 dBm 802.11g: 13 dBm 802.11n - 2.4 GHz: 13 dBm 802.11n - 5 GHz: 13 dBm
Veri hızı	802.11a/g: 54 Mbps 802.11b: 11 Mbps 802.11n: 300 Mbps
Anten Kazancı (Tipik)	2400 - 2483,5 MHz: -2,5 dBi 5150 - 5250 MHz: -2,2 dBi 5725 - 5850 MHz: -2,9 dBi
Kullanılan bant genişliği	802.11a/b/g: HT20 802.11n: HT20/40
• Ülkede kullanılan bant kanalı farklı olabileceği için, kullanıcı çalışma frekansını değiştiremez veya ayarlayamaz ve bu ürün bölgesel frekans tablosuna göre ayarlanmıştır. CE 0197 ⓘ	

HDMI/DVI-DTV destekli mod

Çözünürlük	Yatay Frekans (kHz)	Dikey Frekans (Hz)
720x480	31,469 31,5	59,94 60
720x576	31,25	50
1280x720	37,5 44,96 45	50 59,94 60
1920x1080	33,72 33,75 28,125 26,97 27 33,716 33,75 56,25 67,43 67,5	59,94 60 50 23,97 24 29,976 30,00 50 59,94 60

RGB-PC, HDMI/DVI-PC destekli mod

Çözünürlük	**Yatay Frekans (kHz)**	**Dikey Frekans (Hz)**
720x400	31,468	70,08
640x480	31,469	59,94
800x600	37,879	60,31
1024x768	48,363	60,00
1280x720	45	60
1280x768	47,78	59,87
1360x768	47,72	59,80
1280x1024	63,981	60,02
1920x1080 (RGB-PC)	66,587	59,93
1920x1080 (HDMI-PC)	67,5	60,00

(Yalnızca 37/42/47LT64**, 37/42/47LT66**, 37/42/47LT38**, 37/42/47LT74**, 37/42/47LT760*)

Komponent bağlantı noktası bağlantı bilgileri

(Yalnızca LT64**, LT66**, LT38**, LT74**, LT769*)

TV üzerindeki TV	Y	P_B	P_R

DVD oynatıcısı üzerindeki Video çıkış bağlantı noktaları	Y	P_B	P_R
	Y	B-Y	R-Y
	Y	Cb	Cr
	Y	Pb	Pr

Sinyal	Komponent
480i/576i	O
480p/576p	O
720p/1080i	O
1080p	O (Sadece 50 Hz / 60 Hz)

TÜRKÇE

IR KODLARI

- Bu özellik her modelde mevcut değildir.

Kod (H.desimal)	Fonksiyon	NOT
08	⏻ (GÜÇ)	Uzaktan kumanda Düğmesi (Açma/Kapama)
95	ENERGY SAVING (ENERJİ TASARRUFU)	Uzaktan kumanda Düğmesi
30	AV MODE (AV MODU)	Uzaktan kumanda Düğmesi
0B	INPUT (GİRİŞ)	Uzaktan kumanda Düğmesi
F0	TV/RAD	Uzaktan kumanda Düğmesi
10-19	Sayı Düğmesi 0-9	Uzaktan kumanda Düğmesi
53	LIST	Uzaktan kumanda Düğmesi
1A	Q.VIEW	Uzaktan kumanda Düğmesi
02	◿ +	Uzaktan kumanda Düğmesi
03	◿ –	Uzaktan kumanda Düğmesi
79	RATIO (ORAN)	Uzaktan kumanda Düğmesi
1E	FAV	Uzaktan kumanda Düğmesi
09	MUTE (SESSİZ)	Uzaktan kumanda Düğmesi
00	P∧	Uzaktan kumanda Düğmesi
01	P∨	Uzaktan kumanda Düğmesi
AB	GUIDE (KILAVUZ)	Uzaktan kumanda Düğmesi
0C	PORTAL	Uzaktan kumanda Düğmesi
AA	INFO (BİLGİ)	Uzaktan kumanda Düğmesi
43	Home (Ana menü)	Uzaktan kumanda Düğmesi
28	⮌ (BACK)	Uzaktan kumanda Düğmesi
5B	EXIT (ÇIKIŞ)	Uzaktan kumanda Düğmesi
44	OK (TAMAM)	Uzaktan kumanda Düğmesi
40	∧	Uzaktan kumanda Düğmesi
41	∨	Uzaktan kumanda Düğmesi
07	<	Uzaktan kumanda Düğmesi
06	>	Uzaktan kumanda Düğmesi
72	KIRMIZI	Uzaktan kumanda Düğmesi
71	YEŞİL	Uzaktan kumanda Düğmesi
63	SARI	Uzaktan kumanda Düğmesi
61	MAVİ	Uzaktan kumanda Düğmesi
20	TEXT (METİN)	Uzaktan kumanda Düğmesi
21	T.OPT(T.Seçenek)	Uzaktan kumanda Düğmesi
39	SUBTITLE (ALTYAZI)	Uzaktan kumanda Düğmesi
B1	■	Uzaktan kumanda Düğmesi
B0	▶	Uzaktan kumanda Düğmesi
BA	❚❚	Uzaktan kumanda Düğmesi
8E	▶▶	Uzaktan kumanda Düğmesi
8F	◀◀	Uzaktan kumanda Düğmesi
7E	SIMPLINK	Uzaktan kumanda Düğmesi
45	Q.MENU (S MENÜ)	Uzaktan kumanda Düğmesi
91	AD	Uzaktan kumanda Düğmesi
E8	ALARM	Uzaktan kumanda Düğmesi
1E	MARK (CHAR/NUM)	Uzaktan kumanda Düğmesi
43	SETTINGS	Uzaktan kumanda Düğmesi

HARİCİ KONTROL CİHAZI KURULUMU

RS-232S Kurulumu

RS-232C (seri bağlantı noktası) giriş jakını harici bir kumanda cihazına (örneğin bir bilgisayar veya bir AV kontrol sistemi) bağlayarak ürün fonksiyonlarını dışarıdan kontrol edebilirsiniz.
Kontrol cihazının seri bağlantı noktasını ürün arka panosundaki RS-232C jakına bağlayın.
Not: RS-232C bağlantı kabloları ürünle birlikte tedarik edilmez.

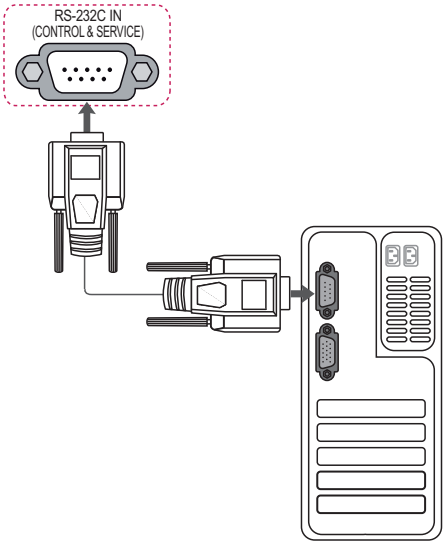

Konnektör tipi: 9 Pimli D-Sub Erkek

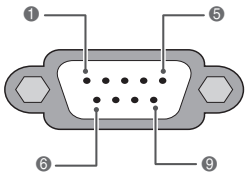

No.	Pin adı
1	3,5V
2	RXD (Veri alma)
3	TXD (Veri yayınlama)
4	IR'den TV'ye
5	GND
6	Bağlantı Yok
7	+5V Güç çıkışı (LT769 hariç*)
8	Bağlantı Yok
9	+12V Güç çıkışı (LT769 hariç*)

RS-232C Yapılandırması

7 Telli Konfigürasyonlar (Standart RS-232C kablosu)

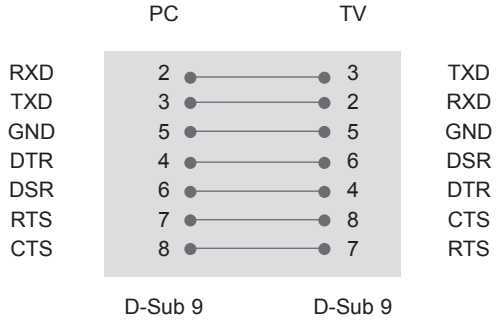

3 Kablolu Konfigürasyon (Standart değil)

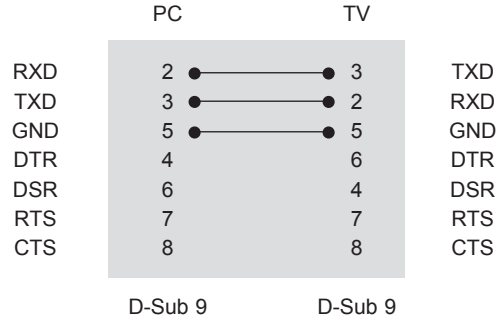

Kimliği Ayarla

Kimlik Numarasını Ayarla. **"Gerçek Veri Eşleme"**

1 Ana menülere erişmek için **Home(Ana menü)** düğmesine basın.

2 **OPSIYON(Seçenek)** öğesine geçmek için gezinme düğmelerine ve **OK(Tamam)** düğmesine basın.

3 **KIMLIĞI AYARLA** öğesine geçmek için Gezinme düğmelerine ve **OK(Tamam)** düğmesine basın.

4 Kimlik numarası ayarlamak için sola ya da sağa ilerleyin ve **Kapat** öğesini seçin. Ayar aralığı 1-99 arasındadır.

5 Tamamladığınızda, **EXIT(Çıkış)** düğmesine basın.

İletişim Parametreleri

- Baud hızı: 9600 bps (UART)
- Veri uzunluğu: 8 bit
- Parite: Yok
- Durdurma biti: 1 bit
- İletişim Kodu: ASCII kodu
- Çapraz bağlı (ters) kablo kullanın.

Komut referans listesi

(Modele bağlı olarak)

	KOMUT1	KOMUT2	VERİ (H.desimal)		KOMUT1	KOMUT2	VERİ (H.desimal)
01. Güç	k	a	00 ila 01	13. Tiz	k	r	00 ila 64
02. İzleme Oranı	k	c	(Bkz. s. 38)	14. Bass	k	s	00 ila 64
03. Ekran Kara-rtma	k	d	(Bkz. s. 38)	15. Denge	k	t	00 ila 64
04. Ses Kap-atma	k	e	00 ila 01	16. Renk Sıcaklığı	x	u	00 ila 64
05. Ses Seviyesi Kontrolü	k	f	00 ila 64	17. Enerji Tasar-rufu	j	q	00 ila 05
06. Kontrast	k	g	00 ila 64	18. Oto. Yapılandırma	j	u	01
07. Parlaklık	k	h	00 ila 64	19. Ayar Komutu	m	a	(Bkz. s. 40)
08. Renk	k	i	00 ila 64	20. Program Ekleme/Atlama	m	b	00 ila 01
09. Ton	k	j	00 ila 64	21. Tuş	m	c	Tuş Kodu
10. Keskinlik	k	k	00 ila 64	22. Arka Işık Kontrolü	m	g	00 ila 64
11. OSD Seç	k	l	00 ila 01	23. Giriş Seçimi (Ana)	x	b	(Bkz. s. 41)
12. Uzaktan Kumanda Kilit Modu	k	m	00 ila 01				

- * Not: DivX veya EMF gibi USB işlemleri sırasında, Power (ka) (Güç; komut:ka) ve Key (mc) (Düğme;komut:mc) dışındaki hiçbir komut çalıştırılmaz ve NG olarak işlenir.

İletim / Alım Protokolü

İletim

[Komut1][Komut2][ ][Kimliği Ayarla][ ][Veri][Cr]

[Komut 1] : TV'yi kontrol etmek üzere ilk komut. (j, k, m ya da x)
[Komut 2] : TV'yi kontrol etmek üzere ikinci komut.
[Kimliği Ayarla] : Opsiyon menüsünde, istenen monitör kimlik numarasını seçmek üzere set kimliğini ayarlayabilirsiniz. Ayarlama aralığı 1 ile 99 arasındadır. Kimliği Ayarla için 0'ı seçerken, bağlı bulunan her set kontrol edilir. Kimliği Ayarla menü üzerinde onluk sistemde olarak (1'den 99'a) ve On altılık sistemde (0x0'dan 0x63'e) iletim/alma protokolü ile belirtilmektedir.
[VERİ] : Komut verisini göndermek için. Komutun durumunu okumak için 'FF' verisini gönderin.
[Cr] : Satırbaşı Yapmak
ASCII kodu '0x0D'
[ ] : ASCII kodu 'boşluk (0x20)'

OK Alındı

[Komut2][ ][Kimliği Ayarla][ ][OK][Veri][x]

* Cihaz normal veri alırken bu formatta ACK (alındı bildirimi) gönderir. Bu sırada veri, veri okuma modundaysa, mevcut durum verisini gösterir. Veri, veri yazma modundaysa, PC'nin verisini geri döndürür.

Hata Alındı

[Komut2][ ][Kimliği Ayarla][ ][NG][Veri][x]

* Cihaz uygulanamaz fonksiyonlara veya iletişim hatalarına ilişkin normal veriler alırken bu formatta ACK (alındı bildirimi) gönderir.

Veri 00: Geçersiz Kod

TÜRKÇE

01. Güç (Komut: k a)

► TV'nin Açma/Kapama kontrolü içindir.

İletim [k][a][ ][Kimliği Ayarla][ ][Veri][Cr]

Veri 00: Güç Kapalı 01: Açma

Alındı [a][ ][Kimliği Ayarla][ ][OK/NG][Veri][x]

► Güç Açık/Kapalı durumunu göstermek için.

İletim [k][a][ ][Kimliği Ayarla][ ][FF][Cr]

Alındı [a][ ][Kimliği Ayarla][ ][OK/NG][Veri][x]

* Benzer şekilde, diğer fonksiyonlar bu formatta '0xFF' verisi gönderirlerse, Alındı bildirim verisi geri beslemesi, her bir fonksiyonla ilgili durumu belirtir.
* OK Alındı, Hata Alındı ve diğer mesajlar TV açıkken ekranda görüntülenebilir.

02.İzleme Oranı (Komut: k c) (Ana Görüntü Boyutu)

► Ekran formatını ayarlamak için. (Ana görüntü formatı)
Görüntü formatını ayrıca Q.MENU veya Görüntü menüsündeki İzleme Oranı komutunu kullanarak da ayarlayabilirsiniz.

İletim [k][c][ ][Kimliği Ayarla][ ][Veri][Cr]

Veri
01 : Normal ekran (4:3)
02 : Geniş ekran (16:9)
04: Yakınlaştırma
06: Orijinal
07: 14:9
09: Sadece Tarayın
0B: Tam Geniş
10 - 1F: Sinema Zoom 1 - 16

Alındı [c][ ][Kimliği Ayarla][ ][OK/NG][Veri][x]

* PC girişini kullanarak, izleme oranını 16:9 veya 4:3 olarak seçebilirsiniz.
* DTV/HDMI (1080i 50 Hz / 60 Hz, 720p 50 Hz / 60 Hz, 1080P 24 Hz / 30 Hz / 50 Hz / 60 Hz), Komponent (720P, 1080i, 1080p 50 / 60 Hz) modunda, Sadece Tarayın kullanılabilir.
* Tam Geniş yalnızca DTV, ATV, SCART için desteklenir.

03. Ekran Karartma (Komut: k d)

► Ekran karartma Açık/Kapalı seçimi için.

İletim [k][d][ ][Kimliği Ayarla][ ][Veri][Cr]

Veri
00: Ekran karartma kapalı (Görüntü açık) Video sesi kapalı özelliği devre dışı
01: Ekran karartma açık (Görüntü kapalı)
10: Video sesi kapalı özelliği etkin

Alındı [d][ ][Kimliği Ayarla][ ][OK/NG][Veri][x]

* Yalnızca video sesi kapalı özelliği etkin durumdayken, TV Ekran Üstü Gösterim (OSD) menüsünü görüntüler. Ancak Ekran sesi kapalı özelliğinin etkin olduğu durumda, TV'de Ekran Üstü Gösterim (OSD) menüsü görüntülenmez.

04. Ses Kapatma (Komut: k e)

► Ses susturma Açık/Kapalı kontrolü için.
Susturma ayarını uzaktan kumanda üstündeki MUTE düğmesiyle de yapabilirsiniz.

İletim [k][e][ ][Kimliği Ayarla][ ][Veri][Cr]

Veri 00: Ses susturma açık (Ses kapalı)
01 : Ses susturma kapalı (Ses açık)

Alındı [e][ ][Kimliği Ayarla][ ][OK/NG][Veri][x]

05. Ses Seviyesi Kontrolü (Komut: k f)

► Ses seviyesini ayarlamak için.
Ses seviyesini uzaktan kumanda üstündeki ses düğmeleriyle de ayarlayabilirsiniz.

İletim [k][f][ ][Kimliği Ayarla][ ][Veri][Cr]

Veri Min: 00 - Maks: 64
* 'Gerçek veri eşleme' tablosuna bakın. Bkz. s. 41.

Alındı [f][ ][Kimliği Ayarla][ ][OK/NG][Veri][x]

06. Kontrast (Komut: k g)

► Ekran kontrastını ayarlamak için.
Kontrastı **RESİM** menüsünden de ayarlayabilirsiniz.

İletim [k][g][ ][Kimliği Ayarla][ ][Veri][Cr]

Veri Min: 00 - Maks: 64
* 'Gerçek veri eşleme' tablosuna bakın. Bkz. s. 41.

Alındı [g][ ][Kimliği Ayarla][ ][OK/NG][Veri][x]

07. Parlaklık (Komut: k h)

► Ekran parlaklığını ayarlamak için.
Parlaklığı **RESİM** menüsünden de ayarlayabilirsiniz.

İletim [k][h][ ][Kimliği Ayarla][ ][Veri][Cr]

Veri Min: 00 - Maks: 64
* 'Gerçek veri eşleme' tablosuna bakın. Bkz. s. 41.

Alındı [h][ ][Kimliği Ayarla][ ][OK/NG][Veri][x]

08. Renk (Komut: k i)

► Ekran rengini ayarlamak için.
Rengi **RESİM** menüsünden de ayarlayabilirsiniz.

İletim [k][i][ ][Kimliği Ayarla][ ][Veri][Cr]

Veri Min: 00 - Maks: 64
* 'Gerçek veri eşleme' tablosuna bakın. Bkz. s. 41.

Alındı [i][ ][Kimliği Ayarla][ ][OK/NG][Veri][x]

09. Ton (Komut: k j)

► **Ekran tonunu ayarlamak için.**
Tonu **RESİM** menüsünden de ayarlayabilirsiniz.

İletim [k][j][ ][Kimliği Ayarla][ ][Veri][Cr]

Veri Kırmızı: 00 - Yeşil: 64
* 'Gerçek veri eşleme' tablosuna bakın. Bkz. s. 41.

Alındı [j][ ][Kimliği Ayarla][ ][OK/NG][Veri][x]

10. Keskinlik (Komut: k k)

► **Ekran keskinliğini ayarlamak için.**
Keskinliği **RESİM** menüsünden de ayarlayabilirsiniz.

İletim [k][k][ ][Kimliği Ayarla][ ][Veri][Cr]

Veri Min: 00 - Maks: 64 (Yalnızca LT64**, LT66**, LT38**, LT74**)
Veri Min: 00 - Maks: 32 (Yalnızca LT76**)
* 'Gerçek veri eşleme' tablosuna bakın. Bkz. s. 41.

Alındı [k][ ][Kimliği Ayarla][ ][OK/NG][Veri][x]

11. OSD Seç (Komut: k l)

► **Uzaktan kumanda ederken OSD (Ekran Üstü Gösterim) Açık/Kapalı seçimi için.**

İletim [k][l][ ][Kimliği Ayarla][ ][Veri][Cr]

Veri 00: OSD kapalı 01: OSD açık

Alındı [l][ ][Kimliği Ayarla][ ][OK/NG][Veri][x]

12. Uzaktan kumanda kilit modu (Komut: k m)

► **Monitör ve uzaktan kumanda üstündeki ön pano kontrollerini kilitlemek için.**

İletim [k][m][ ][Kimliği Ayarla][ ][Veri][Cr]

Veri 00: Kilit kapalı 01: Kilit açık

Alındı [m][ ][Kimliği Ayarla][ ][OK/NG][Veri][x]

* Uzaktan kumandayı kullanmıyorsanız bu modu kullanın.
  Ana güç açıldığında/kapandığında, dışarıdan kontrol kilidi etkisiz hale gelir.
* Bekleme modunda, tuş kilidi açıksa, TV IR ve Yerel Tuşun açma tuşuyla açılamayacaktır.

13. Tiz (Komut: k r)

(Yalnızca LT64**, LT66**, LT38**, LT74**)

► **Sesin tizliğini ayarlamak içindir.**
Tizi **SES** menüsünden de ayarlayabilirsiniz.

İletim [k][r][ ][Kimliği Ayarla][ ][Veri][Cr]

Veri Min: 00 - Maks: 64
* 'Gerçek veri eşleme' tablosuna bakın. Bkz. s. 41.

Alındı [r][ ][Kimliği Ayarla][ ][OK/NG][Veri][x]

14. Bass (Komut: k s)

(Yalnızca LT64**, LT66**, LT38**, LT74**)

► **Sesin bass'ını ayarlamak içindir.**
Bass'ı **SES** menüsünden de ayarlayabilirsiniz.

İletim [k][s][ ][Kimliği Ayarla][ ][Veri][Cr]

Veri Min: 00 - Maks: 64
* 'Gerçek veri eşleme' tablosuna bakın. Bkz. s. 41.

Alındı [s][ ][Kimliği Ayarla][ ][OK/NG][Veri][x]

15. Denge (Komut: k t)

► **Denge ayarı için.**
Denge ayarını **SES** menüsünden de yapabilirsiniz.

İletim [k][t][ ][Kimliği Ayarla][ ][Veri][Cr]

Veri Min: 00 - Maks: 64
* 'Gerçek veri eşleme' tablosuna bakın. Bkz. s. 41.

Alındı [t][ ][Kimliği Ayarla][ ][OK/NG][Veri][x]

16. Ton (Komut: x u)

► **Renk sıcaklığını ayarlamak için. Renk sıcaklığını RESİM menüsünden de ayarlayabilirsiniz.**

İletim [x][u][ ][Kimliği Ayarla][ ][Veri][Cr]

Veri Min: 00 - Maks: 64
* 'Gerçek veri eşleme' tablosuna bakın. Bkz. s. 41.

Alındı [u][ ][Kimliği Ayarla][ ][OK/NG][Veri][x]

TÜRKÇE

17. Enerji tasarrufu (Komut: j q)

► TV'nin güç tüketimini azaltmak içindir. Enerji tasarrufunu **RESİM** menüsünden de ayarlayabilirsiniz.

İletim [j][q][ ][Kimliği Ayarla][ ][Veri][Cr]

Enerji Tasarrufu İşlevi					Seviye				Açıklama
7	6	5	4		3	2	1	0	
0	0	0	0	Düşük Güç	0	0	0	0	Kapalı
0	0	0	0	Düşük Güç	0	0	0	1	Minimum
0	0	0	0	Düşük Güç	0	0	1	0	Orta
0	0	0	0	Düşük Güç	0	0	1	1	Maksimum
0	0	0	0	Düşük Güç	0	1	0	1	Video Sessiz

Alındı [q][ ][Kimliği Ayarla][ ][OK/NG][Veri][x]

18. Oto. Yapılandır(Komut: j u)

► Otomatik olarak görüntü konumunu ayarlamak ve görüntü titremesini en aza indirmek için. Sadece RGB (PC) modunda çalışır.

İletim [j][u][ ][Kimliği Ayarla][ ][Veri][Cr]

Veri 01: Ayarlamak için

Alındı [u][ ][Kimliği Ayarla][ ][OK/NG][Veri][x]

19. Ayar Komutu (Komut: m a)

► Kanalı aşağıdaki fiziksel numaralardan birine ayarlayın.

İletim [m][a][ ][Kimliği Ayarla][ ][Veri0][ ][Veri1][ ][Veri2][Cr]

Veri00: Yüksek kanal verisi
Veri01: Düşük kanal verisi
örn No. 47 -> 00 2F (2FH)
No. 394 -> 01 8A (18AH),
DTV No. 0 -> Dikkate almayınız
Veri02 : [Antenin]
0x00 : ATV Ana
0x10 : DTV Ana
0x20 : Radyo

[Kablosu]
0x80 : ATV Ana
0x90 : DTV Ana
0xA0 : Radyo
Kanal veri aralığı - Min: 01 ila Maks: 1086 (1 ila 1086) arası
Analog - Min: 00 ila Maks: 63 (0 ila 99)
Digital - Min: 00 ila Maks: 3E7 (0 ila 999)

Alındı [a][ ][Kimliği Ayarla][ ][OK/NG][Veri][x]

Veri Min: 00 ila Maks: 7DH

20. Kanal Ekleme/Atlama (Komut: m b)

► Geçerli Program durum atlamasını ayarlamak için.

İletim [m][b][ ][Kimliği Ayarla][ ][Veri][Cr]

Veri 00: Atla 01: Ekle

Alındı [b][ ][Kimliği Ayarla][ ][OK/NG][Veri][x]

21. Tuş (Komut: m c)

► KÖ uzaktan kumanda tuş kodunu göndermek için.

İletim [m][c][ ][Kimliği Ayarla][ ][Veri][Cr]

Veri Tuş kodu - Bkz. s. 34.

Alındı [c][ ][Kimliği Ayarla][ ][OK/NG][Veri][x]

22. Arka Plan Işığının Kontrolü (Komut: m g)

► Arka plan ışığını kontrol etmek için.

İletim [m][g][ ][Kimliği Ayarla][ ][Veri][Cr]

Veri: ver Min: 00 - Maks: 64

Alındı [g][ ][Kimliği Ayarla][ ][OK/NG][Veri][x]

23. Giriş seçimi (Komut: x b)
(Ana Görüntü Girişi)

► Ana görüntü için giriş kaynağını seçmek için.

İletim [x][b][ ][Kimliği Ayarla][ ][Veri][Cr]

Veri Yapısı

MSB LSB

0	0	0	0	0	0	0	0

Harici Giriş — Giriş Numarası

Harici Giriş				Veri
0	0	0	0	DTV
0	0	0	1	Analog
0	0	1	0	AV
0	1	0	0	Komponent
0	1	1	0	RGB
0	1	1	1	HDMI
1	0	0	0	
1	0	0	1	
1	0	1	0	

Giriş Numarası				Veri
0	0	0	0	Giriş1
0	0	0	1	Giriş2
0	0	1	0	Giriş3
0	0	1	1	Giriş4

Alındı [b][ ][Kimliği Ayarla][ ][OK/NG][Veri][x]

*** Gerçek veri eşleme**

00 : Adım 0
⋮
A: Adım 10 (Kimliği Ayarla 10)
⋮
F: Adım 15 (Kimliği Ayarla 15)
10 : Adım 16 (Kimliği Ayarla 16)
⋮
63 : Adım 99 (Kimliği Ayarla 99)
64 : Adım 100
⋮
6E: Adım 110
⋮
73 : Adım 115
74 : Adım 116
⋮
CF: Adım 199
⋮
FE: Adım 254
FF: Adım 255

Kullanım süresi 10 yıldır. (Ürünün fonksiyonlarını yerine getirebilmesi için gerekli yedek parça temin süresi).

NAKLİYE VE TAŞIMA SIRASINDA DİKKAT EDİLMESİ GEREKENLER

1- Cihazın fişini prizden çıkarınız
2- Taşıma sırasında ekranı düşürmeyin, sarsmayarak darbe görmesini önleyiniz.
3- Ürünü normal kullanma konumunda taşıyınız, mümkünse orjinal malzemesiyle paketleyerek taşıyın.
4- Taşıma sırasında cihazın üstüne ağır bir şey koymayınız.
5- Mümkünse iki kişi taşıyınız.
6- Kesinlikle cihazınızı panel üzerine yatırmayınız.

ENERJİ TASARRUF BİLGİLERİ

1- Plazma veya LCD TV nizi kullanmadığınız sürede kapalı tutun
2- Uzun süre kullanmayacaksınız cihazın fişini muhakkak çıkarın
3- Kısa aralıklarda cihazınızı stand-by konumunda bırakabilirsiniz

LG ELECTRONICS TİCARET A.Ş.
Kaptanpaşa Mah. Piyalepaşa Bulvarı No : 73
Ortadoğu Plaza Kat : 7
Şişli - İstanbul - Turkey

Tel: (0 212) 314 52 52
Fax: (0 212) 222 61 44

Yetkili Servisler

Değerli Müşterimiz,

LG Çağrı Yönetim Merkezi 444 6 543 (LGE) no.lu telefon numarası ile, 7 gün / 24 saat hizmet vermektedir (Saat 20:00 ile 09:00 saatleri arasında otomatik kayıt sistemi ile). Bu saatler dışında aradığınızda adınızı, soyadınızı ve telefon numaranızı alan kodu ile bıraktığınızda ilk mesai saatinde sizinle irtibata geçilecektir. Doğrudan bu numarayı çevirerek size en yakın Yetkili Servis telefonunu alabilir veya arzu ettiğiniz hizmeti talep edebilirsiniz.

Çağrı Merkezi
444 6 543 (LGE)

ÇAĞRI MERKEZİMİZİ SABİT TELEFONLARDAN VEYA CEP TELEFONLARINDAN ALAN KODU ÇEVİRMEKSİZİN ARAYABİLİRSİNİZ.

TV'nin model ve seri numarası TV'nin arka tarafında bulunur
Servise ihtiyacınız olması ihtimaline karşılık bir yere kaydedin.

MODEL _____

SERİ _____