۲۷. قالب بندی خودکار (فرمان : j u)
(به مدل بستگی دارد)

◀ برای تنظیم خودکار موقعیت تصویر و کاهش لرزش به کار می رود. فقط در حالتRGB (PC) کار می کند.

Transmission [j][u][ ][Set ID][ ][Data][Cr]

Data 01 : To set

Ack [u][ ][Set ID][ ][OK/NG][Data][x]

۲۴. انتخاب ورودی (فرمان : x b)
(ورودی تصویر اصلی)

◀ برای انتخاب منبع ورودی برای تصویر اصلی.

Transmission [x][b][ ][Set ID][ ][Data][Cr]

Data

00 : DTV
01 : CADTV
02 : Satellite DTV
ISDB-BS (Japan)
10 : ATV
03 : ISDB-CS1 (Japan)
04 : ISDB-CS2 (Japan)
11 : CATV

20 : AV or AV1
21 : AV2

40 : Component1
41 : Component2
60 : RGB

90 : HDMI1
91 : HDMI2
92 : HDMI3
93 : HDMI4

Ack [b][ ][Set ID][ ][OK/NG][Data][x]

* این عملکرد بستگی به مدل و سیگنال دارد.

۲۵. ۳ بعدی (فرمان : x t) (فقط مدل های ۳ بعدی)
(به مدل بستگی دارد)

◀ تغییر حالت ۳ بعدی برای تلویزیون.

Transmission [x][t][ ][Set ID][ ][Data 00][ ][Data 01]
[ ][Data 02][ ][Data 03][Cr]

* (به مدل بستگی دارد)

Data Structure
[Data 00] 00 : 3D On
01 : 3D Off
02 : 3D to 2D
03 : 2D to 3D
[Data 01] 00 : Top and Bottom
01 : Side by Side
02 : Check Board
03 : Frame Sequential
04 : Column interleaving
05 : Row interleaving
[Data 02] 00 : Right to Left
01 : Left to Right
[Data 03] 3D Effect(3D Depth): Min : 00 - Max : 14
(*transmit by Hexadecimal code)

* عملکردهای [Data 02], [Data 03] بستگی به مدل و سیگنال دارند.
* اگر [Data 00] برابر با 00 باشد (3D On) ، [Data 03] مفهومی ندارد.
* اگر [Data 00] برابر با 01 باشد (3D off) یا 02 (3D to 2D) ، [Data 01]، [Data 02] و [Data 03] مفهومی ندارد.
* اگر [Data 00] برابر با 02 (3D to 2D) باشد [Data 01] و [Data 02] مفهومی ندارد.
* اگر [Data 00] برابر با 00 (3D On) یا 03 (2D to 3D) باشد، [Data 03] فقط زمانی عمل می کند که حالت ۳ بعدی دستی باشد.
* با توجه به سیگنال تصویر/ در حال پخش، تمامی گزینه های ۳ بعدی ([Data 01]) ممکن است مقدور نباشند.

[Data 00]	[Data 01]	[Data 02]	[Data 03]
00	O	O	O
01	X	X	X
02	X	X	X
03	X	O	O

X : don't care

Ack [t][ ][Set ID][ ][OK][Data00][Data01][Data02]
[Data03][x]
[t][ ][Set ID][ ][NG][Data00][x]

۲۶. ۳بعدی کامل (فرمان : x v) (فقط مدل های ۳ بعدی) (به مدل بستگی دارد)

◀ تغییر گزینه ۳ بعدی برای تلویزیون.

Transmission [x][v][ ][Set ID][ ][Data 00][ ]
[Data 01][Cr]

[Data 00] 3D option
00 : 3D Picture Correction
01 : 3D Depth (3D Mode is Manual Only)
02 : 3D Viewpoint
06 : 3D Color Correction
07 : 3D Sound Zooming
08 : Normal Image View
09 : 3D Mode (Genre)

[Data 01] It has own range for each 3D option determined by [Data 00].
1) When [Data 00] is 00
00 : Right to Left
01 : Left to Right

2) When [Data 00] is 01, 02
Data Min: 0 - Max: 14 (*transmit by Hexadecimal code)
Data value range(0 - 20) converts Viewpoint range (-10 - +10) automatically (Depending on model)
* This option works when 3D Mode (Genre) is manual only.

۳) وقتی [Data 00] عبارت است از 06, 07
00 : Off
01 : On

۴) وقتی [Data 00] عبارت است از 08
00 : Revert to 3D video from 3D-to-2D converted 2D video
01 : Change 3D video to 2D video, except 2D-to-3D video

* اگر شرایط تبدیل مطلوب نباشد، فرمان NG است.

۵) وقتی [Data 00] عبارت است از 09

00 : Standard
01 : Sport
02 : Cinema
03 : Extreme
04 : Manual
05 : Auto

Ack [v][ ][Set ID][ ][OK][Data00][Data01][x]
[v][ ][Set ID][ ][NG][Data00][x]

شماره

–۲۲ : تلویزیون آنتنی(DTV) – از شماره کانال فیزیکی استفاده نمی کند.

–۲٦ : تلویزیون کابلی(CADTV) – از شماره کانال فیزیکی استفاده نمی کند.

–٤٦ : تلویزیون کابلی (CADTV) – فقط از شماره کانال اصلی استفاده می کند (کانال یک بخشی)

برای اطلاعات کانال اصلی و فرعی دو بایت موجود است، اما به طور معمول بایت پایین به تنهایی مورد استفاده قرار می گیرد (بایت بالا صفر است)

* نمونه های فرمان تنظیم:

۱. تنظیم کانال ۳۵ کابلی آنالوگ (NTSC)

Set ID = All = 00
Data 00 = Channel Data is 35 = 23
Data 01 & 02 = No Major = 00 00
Data 03 & 04 = No Minor = 00 00
Data 05 = Analog Cable TV = 01
Total = **ma 00 23 00 00 00 00 01**

۲. تنظیم کانال ۳–۳۰ آنتن دیجیتال (ATSC)

Set ID = All = 00
Data 00 = Don't know Physical = 00
Data 01 & 02 = Major is 30 = 00 1E
Data 03 & 04 = Minor is 3 = 00 03
Data 05 = Digital Antenna TV = 22
Total = **ma 00 00 00 1E 00 03 22**

Ack [a][ ][Set ID][ ][OK][Data 00][Data 01]
[Data 02][Data 03][Data 04][Data 05]
[x][a][ ][Set ID][ ][NG][Data 00][x]

• برای مدل ژاپن

◀ برای تنظیم شماره فیزیکی/ اصلی/ فرعی زیر.

Transmission [m][a][ ][0][ ][Data00][ ][Data01]
[ ][Data02][ ][Data03][ ][Data04][ ][Data05][Cr]

* آنتن دیجیتال/ ماهواره

Data 00: xx (Don't care)
[Data 01][Data 02]: Major Channel Number
Data 01: High byte Channel Data
Data 02: Low byte Channel Data
- 00 01 ~ 27 0F (Decimal: 1 ~ 9999)

[Data 03][Data 04]: Minor/Branch Channel Number
(Don't care in Satellite)
Data 03: High byte Channel Data
Data 04: Low byte Channel Data

Data 05 : Input Source (Digital/Satellite for Japan)
- 02 : Antenna TV (DTV)
- 07 : BS (Broadcasting Satellite)
- 08 : CS1 (Communication Satellite 1)
- 09 : CS2 (Communication Satellite 2)

* نمونه فرامین تنظیم:

1 Tune to the digital antenna (ISDB-T) channel 17-1.

Set ID = All = 00
Data 00 = Don't know Physical = 00
Data 01 & 02 = Major is 17 = 00 11
Data 03 & 04 = Minor/Branch is 1 = 00 01
Data 05 = Digital Antenna TV = 02
Total = **ma 00 00 00 11 00 01 02**

۲. تنظیم کانال BS۳۰ (ISDB-BS)

Set ID = All = 00
Data 00 = Don't know Physical = 00
Data 01 & 02 = Major is 30 = 00 1E
Data 03 & 04 = Don't Care = 00 00
Data 05 = Digital BS TV = 07
Total = **ma 00 00 00 1E 00 00 07**

* این قابلیت با توجه به مدل متغیر است.

Ack [a][ ][Set ID][ ][OK][Data 00][Data 01]
[Data 02][Data 03][Data 04][Data 05]
[x][a][ ][Set ID][ ][NG][Data 00][x]

۲۱. افزودن/ حذف(پرش) کانال (برنامه)

(فرمان : m b)

◀ برای پرش کانال (برنامه) کنونی در نوبت بعدی

Transmission [m][b][ ][Set ID][ ][Data][Cr]

Data 00 : Del(ATSC,ISDB)/Skip(DVB) 01 : Add

Ack [b][ ][Set ID][ ][OK/NG][Data][x]

* وضعیت کانال ذخیره شده برای حذف (ATSC, ISDB) / پرش (DVB) یا افزودن.

۲۲. کلید (فرمان : m c)

◀ برای ارسال کد کلید کنترل

Transmission [m][c][ ][Set ID][ ][Data][Cr]

Data Key code - p.2.

Ack [c][ ][Set ID][ ][OK/NG][Data][x]

۲۳. کنترل نور زمینه (فرمان : m g)

• برای تلویزیون LCD / تلویزیون LED

◀ برای کنترل نور زمینه.

Transmission [m][g][ ][Set ID][ ][Data][Cr]

Data Min : 00 to Max : 64

Ack [g][ ][Set ID][ ][OK/NG][Data][x]

پانل کنترل نور (فرمان : m g)

• برای تلویزیون پلاسما

◀ برای کنترل نور پانل

Transmission [m][g][ ][Set ID][ ][Data][Cr]

Data Min : 00 to Max : 64

Ack [g][ ][Set ID][ ][OK/NG][Data][x]

1	0	0	پنجمین باند	0	0	1	0	1	20(decimal)

Acknowledgement [v][ ][Set ID][ ][OK/NG][Data][x]

* به مدل بستگی دارد و هنگامی که حالت صدا در حالت مقادیر قابل تنظیم اکولایزر است می توان تنظیم کرد.

۱۹. بهینه سازی مصرف انرژی (فرمان : j q)

◀ برای کاهش مصرف برق تلویزیون. شما همچنین می توانید در منوی تصویر میزان بهینه سازی مصرف انرژی را تنظیم کنید.

Transmission [j][q][ ][Set ID][ ][Data][Cr]

Data
00 : Off
Minimum : 01
Medium : 02
Maximum : 03
Auto : 04 (برای تلویزیونLCD/ تلویزیونLED)/
حس گر هوشمند (برای تلویزیون پلاسما)
Screen off : 05
* (به مدل بستگی دارد)

Ack [q][ ][Set ID][ ][OK/NG][Data][x]

۲۰. فرمان تنظیم (فرمان : m a)

* این فرمان با توجه به مدل و سیگنال، عملکرد متفاوتی دارد.

• برای اروپا، خاورمیانه، کلمبیا، آسیا بجز کره جنوبی و ژاپن

◀ برای اطلاع از شماره فیزیکی، کانال را انتخاب کنید.

Transmission [m][a][ ][Set ID][ ][Data 00][ ]
[Data 01][ ][Data 02][Cr]

* تلویزیون آنالوگ/ کابلی

[Data 00][Data 01] Channel Data
Data 00 : High byte channel data
Data 01 : Low byte channel data
- 00 00 ~ 00 C7 (Decimal : 0 ~ 199)

Data 02 : Input Source (Analog)
- 00 : Antenna TV (ATV)
- 80 : Cable TV (CATV)

* آنتن دیجیتال/ کابلی/ ماهواره

[Data 00][Data 01]: Channel Data
Data 00 : High Channel data
Data 01 : Low Channel data
- 00 00 ~ 27 0F (Decimal: 0 ~ 9999)

Data 02 : Input Source (Digital)
- 10 : Antenna TV (DTV)
- 20 : Antenna Radio (Radio)
- 40 : Satellite TV (SDTV)
- 50 : Satellite Radio (S-Radio)
- 90 : Cable TV (CADTV)
- a0 : Cable Radio (CA-Radio)

* نمونه فرمان های تنظیم:

۱. تنظیم کانال ۱۰ آنتن آنالوگ (پال)

Set ID = All = 00
Data 00 & 01 = Channel Data is 10 = 00 0a
Data 02 = Analog Antenna TV = 00
Result = **ma 00 00 0a 00**

۲. تنظیم کانال ۱ آنتن دیجیتال (DVB-T)

Set ID = All = 00
Data 00 & 01 = Channel Data is 1 = 00 01
Data 02 = Digital Antenna TV = 10
Result = **ma 00 00 01 10**

۳. برای تنظیم کانال ۱۰۰۰ ماهواره (DVB-S)

Set ID = All = 00
Data 00 & 01 = Channel Data is 1000 = 03 E8
Data 02 = Digital Satellite TV = 40
Result = **ma 00 03 E8 40**

Ack [a][ ][Set ID][ ][OK][Data 00][Data 01]
[Data 02][x][a][ ][Set ID][ ][NG][Data 00][x]

• برای کره جنوبی، آمریکای شمالی/ لاتین به جز کلمبیا

◀ برای تنظیم کانال شماره فیزیکی/ اصلی/ فرعی زیر

Transmission [m][a][ ][0][ ][Data00][ ][Data01]
[ ][Data02][ ][Data03][ ][Data04][ ][Data05][Cr]

کانال های دیجیتال دارای شماره کانال فیزیکی، اصلی و فرعی هستند. شماره فیزیکی عبارت است از شماره کانال دیجیتال، شماره اصلی عبارت است از شماره ای که کانال باید ترسیم شود، و شماره فرعی عبارت است از کانال فرعی. از آنجایی که تیونرATSCبه طور خودکار از شماره اصلی/ فرعی ترسیم می کند، پس هنگام ارسال فرمان به صورت دیجیتال، شماره فیزیکی لازم نیست.

* آنتن آنالوگ/ کابلی

Data 00 : شماره کانال فیزیکی
– آنتن (ATV) : (Decimal: 2 ~ 69) 02~45
– کابلی (CATV) :(Decimal : 1, 14~125) 01, 0E~7D

[Data 01 ~ 04]: Major/Minor Channel Number
Data 01 & 02: xx (Don't care)
Data 03 & 04: xx (Don't care)
Data 05: Input Source (Analog)
- 00 : Antenna TV (ATV)
- 01 : Cable TV (CATV)

* آنتن دیجیتال/ کابلی

Data 00 : xx (Don't care)

[Data 01][Data 02]: Major Channel Number
Data 01 : High byte Channel Data
Data 02 : Low byte Channel Data
- 00 01 ~ 27 0F (Decimal: 1 ~ 9999)
[Data 03][Data 04]: Minor Channel Number
Data 03 : High byte Channel Data
Data 04 : Low byte Channel Data

Data 05 : Input Source (Digital)
- 02 : Antenna TV (DTV) – Use Physical Channel Number
- 06 : Cable TV (CADTV) – Use Physical Channel

Data Min : 00 to Max : 64

Ack [i][ ][Set ID][ ][OK/NG][Data][x]

۰۹. Tint (فرمان : k j)

◀ برای تنظیم Tint صفحه.

شما همچنین می توانید در منوی تصویر ، Tint را تنظیم کنید.

Transmission [k][j][ ][Set ID][ ][Data][Cr]

Data Red : 00 to Green : 64

Ack [j][ ][Set ID][ ][OK/NG][Data][x]

۱۰. شفافیت (فرمان : k k)

◀ برای تنظیم شفافیت صفحه.

شما همچنین می توانید در منوی تصویر شفافیت را تنظیم کنید.

Transmission [k][k][ ][Set ID][ ][Data][Cr]

Data Min : 00 to Max : 32

Ack [k][ ][Set ID][ ][OK/NG][Data][x]

۱۱. انتخاب **OSD** (فرمان : k l)

◀ برای انتخاب روشن / خاموش OSD (نمایش روی صفحه) در هنگامی که از راه دور کنترل می شود.

Transmission [k][l][ ][Set ID][ ][Data][Cr]

00 Data : خاموش 01 OSD : روشن

Ack [l][ ][Set ID][ ][OK/NG][Data][x]

۱۲. حالت قفل کنترل از راه دور(فرمان : k m)

◀ برای قفل کردن دستگاه کنترل از راه دور و کلیدهای پانل جلوی تلویزیون.

Transmission [k][m][ ][Set ID][ ][Data][Cr]

00 Data : قفل غیرفعال 01 : قفل فعال

Ack [m][ ][Set ID][ ][OK/NG][Data][x]

* چنانچه از دستگاه کنترل از راه دور استفاده نمی کنید، از این حالت استفاده کنید.

وقتی جریان برق اصلی دستگاه قطع و وصل (خاموش و روشن شدن پس از ۲۰-۳۰ ثانیه)، قفل کنترل جانبی لغو می شود.

* در حالت انتظار (خاموش توسط تایمر یا از طریق فرمان 'ka'، 'mc') ، اگر قفل کلید فعال باشد، تلویزیون از طریق کلید پاور روی کنترل و کلید روی تلویزیون روشن نمی شود.

۱۳. تریبل (فرمان : k r)

◀ برای تنظیم تریبل.

شما همچنین می توانید در منوی صدا تریبلس را تنظیم کنید.

Transmission [k][r][ ][Set ID][ ][Data][Cr]

Data Min : 00 to Max : 64

Ack [r][ ][Set ID][ ][OK/NG][Data][x]

* (به مدل بستگی دارد)

۱۴. باس (فرمان : k s)

◀ برای تنظیم باس.

شما همچنین می توانید در منوی صدا ، باس را تنظیم کنید.

Transmission [k][s][ ][Set ID][ ][Data][Cr]

Data Min : 00 to Max : 64

Ack [s][ ][Set ID][ ][OK/NG][Data][x]

* (به مدل بستگی دارد)

۱۵. بالانس (فرمان : k t)

◀ برای تنظیم بالانس.

شما همچنین می توانید در منوی صدا بالانس را کنترل کنید.

Transmission [k][t][ ][Set ID][ ][Data][Cr]

Data Min : 00 to Max : 64

Ack [t][ ][Set ID][ ][OK/NG][Data][x]

۱۶. شدت رنگ (فرمان : x u)

◀ برای تنظیم شدت رنگ.

شما همچنین می توانید در منوی تصویر، شدت رنگ را تنظیم کنید.

Transmission [x][u][ ][Set ID][ ][Data][Cr]

Data Min : 00 to Max : 64

Ack [u][ ][Set ID][ ][OK/NG][Data][x]

۱۷. روشISM (فرمان : j p)(فقط تلویزیون پلاسما)

◀ برای کنترل روش ISM . شما می توانید در منوی گزینه روش ISM را تنظیم کنید.

Transmission [j][p][ ][Set ID][ ][Data][Cr]

Data Min : 02: Orbiter
08: Normal
20: Color(Colour) Wash

Ack [p][ ][Set ID][ ][OK/NG][Data][x]

۱۸. اکولایزر (فرمان : j v)

◀ تنظیم الکولایزر دستگاه

Transmission [j][v][ ][Set ID][ ][Data][Cr]

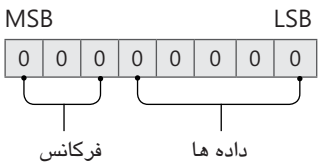

7	6	5	فرکانس	4	3	2	1	0	مرحله
0	0	0	اولین باند	0	0	0	0	0	0(decimal)
0	0	1	دومین باند	0	0	0	0	1	1(decimal)
0	1	0	سومین باند	...	...	...	...	...	...
0	1	1	چهارمین باند	0	0	0	1	1	19(decimal)

* با توجه به مدل و سیگنال، فرامین ممکن است به گونه متفاوتی عمل کنند.

۰۱. روشن / خاموش (فرمان : k a)

◀ برای روشن* یا خاموش کردن تلویزیون .

Transmission[k][a][ ][Set ID][ ][Data][Cr]

Data 00 : خاموش شدن 01 :*روشن شدن

Ack [a][ ][Set ID][ ][OK/NG][Data][x]

◀ برای نشان دادن وضعیت روشن یا خاموش*

Transmission [k][a][ ][Set ID][ ][FF][Cr]

Ack [a][ ][Set ID][ ][OK][Data][x]

* در چنین روشی اگر سایر عملکردها براساس این فرمت اطلاعات 'FF' ارسال کنند، اطلاعات پیام وضعیت پیرامون هریک از عملکردها را نشان می دهد.

۰۲. ابعاد تصویر (فرمان : k c) (اندازه تصویر اصلی)

◀ برای تنظیم فرمت تصویر. (فرمت اصلی تصویر)

شما همچنین می توانید با استفاده از Aspect Ratio در Q.MENU. یا در منوی PICTURE فرمت صفحه را نیز تنظیم کنید.

Transmission [k][c][ ][Set ID][ ][Data][Cr]

01 Data : صفحه عادی (۴:۳)
02 : صفحه عریض (۱۶:۹)
04 : بزرگنمایی
05 : بزرگنمایی ۲
06 : تنظیم بر اساس برنامه / اصلی
07 : 14:9 (فقط اروپا، آسیای مرکزی، چین، هنگ کنگ، ژاپن)
09 : *Just Scan (فقط آمریکای لاتین بجز کلمبیا)
0B : Full Wide (فقط اروپا، تایوان، آسیای مرکزی، چین، هنگ کنگ، کلمبیا)
10 to 1F : Cinema Zoom 1 to 16

Ack [c][ ][Set ID][ ][OK/NG][Data][x]

* با استفاده از ورودی کامپیوتر، شما ابعاد تصویر ۱۶:۹ یا ۴:۳ را انتخاب کنید.
* در حالت DTV/HDMI/Component (high-definition) Just Scan قابل استفاده است.
* حالت کاملاً عریض بر اساس مدل عملکرد متفاوت داشته و از DTV به طور کامل و از ATV, AV به طور نسبی پشتیبانی می کند.

۰۳. خاموشی صفحه (فرمان :k d)

◀ برای انتخاب خاموش/ روشن شدن صفحه.

Transmission [k][d][ ][Set ID][ ][Data][Cr]

00 Data : روشن بودن صفحه (دارای تصویر وصل تصویر
01 : خاموش بودن صفحه (بدون صفحه)
10 : قطع بودن تصویر

Ack [d][ ][Set ID][ ][OK/NG][Data][x]

* درصورتی که فقط حالت قطع تصویر فعال باشد، تلویزیون دارای نمایش روی صفحه خواهد بود. اما در حالت خاموش بودن صفحه، تلویزیون فاقد نمایش روی صفحه خواهد بود.

۰۴. بی صدا (فرمان : k e)

◀ برای قطع / وصل کردن صدا.

شما همچنین می توانید با استفاده از دکمه MUTE برروی دستگاه کنترل از راه دور قطع صدا را تنظیم کنید.

Transmission [k][e][ ][Set ID][ ][Data][Cr]

00 Data : بی صدا فعال (بدون صدا)
01 : بی صدا غیر فعال (وصل صدا)

Ack [e][ ][Set ID][ ][OK/NG][Data][x]

۰۵. کنترل صدا (فرمان ۲ : k f)

◀ برای تنظیم حجم صدا.

شما همچنین می توانید با دکمه های صدا برروی دستگاه کنترل از راه دور، حج صدا را تنظیم کنید.

Transmission [k][f][ ][Set ID][ ][Data][Cr]

Data Min : 00 to Max : 64

Ack [f][ ][Set ID][ ][OK/NG][Data][x]

۰۶. کنتراست (فرمان :k g)

◀ برای تنظیم کنتراست صفحه.

شما همچنین می توانید در منوی PICTURE کنتراست را تنظیم کنید.

Transmission [k][g][ ][Set ID][ ][Data][Cr]

Data Min : 00 to Max : 64

Ack [g][ ][Set ID][ ][OK/NG][Data][x]

۰۷. روشنایی (فرمان: k h)

◀ برای تنظیم روشنایی صفحه.

شما همچنین می توانید در منوی PICTURE روشنایی را تنظیم کنید.

Transmission [k][h][ ][Set ID][ ][Data][Cr]

Data Min : 00 to Max : 64

Ack [h][ ][Set ID][ ][OK/NG][Data][x]

۰۸. رنگ (فرمان: k i)

◀ برای تنظیم رنگ صفحه.

شما همچنین می توانید در منوی PICTURE رنگ را تنظیم کنید.

Transmission [k][i][ ][Set ID][ ][Data][Cr]

پروتوکل انتقال / دریافت

انتقال

[Command 1] [Command 2] [ ] [set ID] [ ] [Data] [Cr]

[Command 1] : اولین فرمان برای کنترل تلویزیون. (x یا j, k, m)

[Command 2]: دومین فرمان برای کنترل تلویزیون.

[Set ID]: شما می توانید در منوی گزینه Set ID را به شماره ID تلویزیون انتخابی دلخواهتان تنظیم کنید. دامنه تنظیم در تلویزیون بین ۱ تا ۹۹ است.

اگر مقادیر[Set ID] در حالت '0' انتخاب شده باشد هر دستگاهی که به تلویزیون متصل است کنترل می شود.

* [Set ID] در منو به عنوان دسیمال (۱ تا ۹۹) و در پروتکل ارسال / دریافت به عنوان هگزدسیمال (0x0~`0x63) مشخص شده است.

[DATA] : ارسال اطلاعات فرمان. ارسال اطلاعات"FF" برای خواندن وضعیت فرمان.

[Cr] : بازگشت حامل – "0x0" ASCIIcods

[ ] : ASCII cods "space(0x20)"

پیام تایید

[Command 2] [ ] [Set ID] [ ] [OK] [Data] [x]

* تلویزیون در هنگام دریافت اطلاعات عادی براساس این فرمت پیام (پیام تایید) می فرستد. در این زمان چنانچه اطلاعات در حالت خواندن اطلاعات باشد، اطلاعات وضعیت حال را نشان می دهد. چنانچه اطلاعات در حالت درج اطلاعات باشد اطلاعات را به رایانه باز می گرداند.

پیام خطا

[Command 2] [ ] [Set ID] [ ] [NG] [Data] [x]

* تلویزیون هنگام دریافت اطلاعات غیرعادی از جانب عملکردهای غیرمعتبر یا خطاهای ارتباطی براساس این فرمت پیام ارسال می کند.

Data 00 : کد غیرقانونی

Real data mapping (Hexadecimal → Decimal)

* هنگام وارد کردن [داده ها] به صورت هگز دسیمال، به جدول تبدیل زیر مراجعه نمایید.
* فرمان Channel Tune (ma)، برای انتخاب شماره کانال از دو بایت هگز دسیمال استفاده می کند.

00 : Step 0	32 : Step 50 (Set ID 50)	FE : Step 254
01 : Step 1 (Set ID 1)	33 : Step 51 (Set ID 51)	FF : Step 255
...	...	...
0A : Step 10 (Set ID 10)	63 : Step 99 (Set ID 99)	01 00 : Step 256
...	...	...
0F : Step 15 (Set ID 15)	C7 : Step 199	27 0E : Step 9998
10 : Step 16 (Set ID 16)	C8 : Step 200	27 0F : Step 9999
...	...	...

پارامترهای ارتباطی

- Baud rate: 9600 bps (UART)
- Data length: 8 bits
- Parity : None
- Stop bit: 1 bit
- Communication code: ASCII code
- Use a crossed (reverse) cable.

فهرست مرجع فرامین

(به مدل بستگی دارد)

	فرمان ۱	فرمان ۲	دیتا (هگز دسیمال)		فرمان ۱	فرمان ۲	دیتا (هگز دسیمال)
۱. روشن/ خاموش*	k	a	00 to 01	۱۵. تعادل صدا	k	t	00 to 64
۲. ابعاد تصویر	k	c	(صفحه ۷)	۱۶. شدت رنگ	x	u	00 to 64
۳. خاموشی صفحه	k	d	(صفحه ۷)	۱۷. حالت ISM (فقط تلویزیون پلاسما)	j	p	(صفحه ۸)
٤. بی صدا	k	e	00 to 01	۱۸. اکولایزر	j	v	(صفحه ۸)
٥. کنترل صدا	k	f	00 to 64	۱۹. صرفه جویی مصرف انرژی	j	q	00 to 05
٦. کنتراست	k	g	00 to 64	۲۰. فرمان تنظیم	m	a	(صفحه ۹)
۷. روشنایی	k	h	00 to 64	۲۱. افزودن/ حذف (پرش) کانال (برنامه)	m	b	00 to 01
۸. رنگ	k	i	00 to 64	۲۲. کلید	m	c	Key Codes
۹. ته رنگ	k	j	00 to 64	۲۳. کنترل نور زمینه، پانل کنترل نور	m	g	00 to 64
۱۰. شفافیت	k	k	00 to 32	۲٤. انتخاب ورودی (اصلی)	x	b	(صفحه ۱۱)
۱۱. انتخاب نمایش روی صفحه	k	l	00 to 01	۲۵. ۳ بعدی (فقط مدل های ۳ بعدی)	x	t	(صفحه ۱۱)
۱۲. حالت قفل دستگاه کنترل از راه دور	k	m	00 to 01	۲٦. ۳ بعدی کامل (فقط مدل های ۳ بعدی)	x	v	(صفحه ۱۱)
۱۳. تریبل	k	r	00 to 64	۲۷. قالب بندی خودکار	j	u	(صفحه ۱۲)
۱٤. باس	k	s	00 to 64				

* توجه: در هنگام پخش یا ضبط رسانه ، تمامی فرامین بجز Power(ka) و Key(mc) اجرا نمی شوند و همانند NG عمل می کنند.

با کابل RS232C، تلویزیون قادر است در حالت روشن یا خاموش ارتباط برقرار کند"ka command". اما با کابل مبدل USB به سریال، فرمان ها فقط در حالت روشن بودن تلویزیون کار می کنند.

نوع جک تلفنی

• برای ارتباط میان رایانه و تلویزیون از نوعی که در دفترچه مشخص شده است، باید کابل جک تلفنی به RS-232 خریداری نمایید.

❋ برای سایر مدلها، به پورت USB متصل کنید.

❋ درگاه اتصال ممکن است با تلویزیون شما تفاوت داشته باشد.

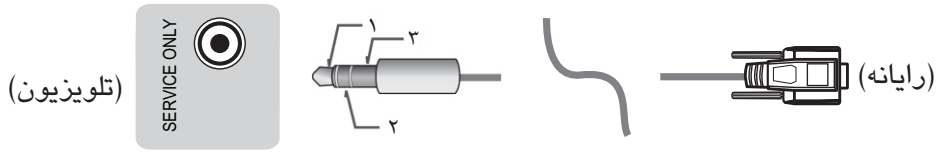

– یا

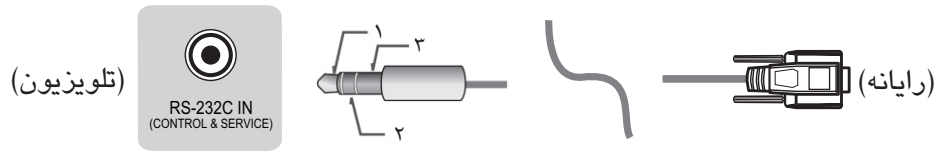

رایانه مشتری

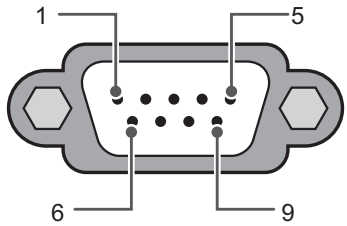

RS-232C
(درگاه سریال)

ترکیب بندی RS-232C

ترکیب بندی ۳ سیم (غیر استاندارد)

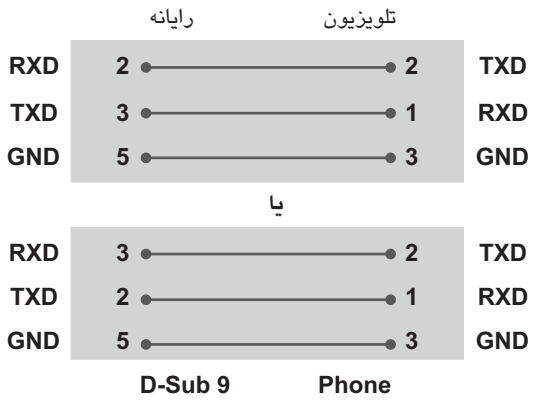

تنظیم آیدی

با مراجعه به **Real Data Mapping** در صفحه ٦ شماره آیدی را تنظیم کنید.

۱ برای دستیابی به منوهای اصلی دکمه ی **SETTINGS** را فشار دهید.

۲ برای حرکت به (❋ **عمومی**←**درباره این تلویزیون**←**گزینه**) از دکمه های چهارجهت استفاده کرده و سپس دکمه **OK** را فشار دهید.

۳ برای حرکت به **تنظیم آیدی** از دکمه های چهارجهت استفاده کرده و سپس دکمه **OK** را فشار دهید.

٤ برای انتخاب شماره آیدی از دکمه چپ یا راست استفاده کرده و سپس گزینه **بستن** را انتخاب کنید. دامنه تنظیم بین ۱ تا ۹۹ است.

٥ در پایان دکمه **EXIT** را فشار دهید.

❋ (به مدل بستگی دارد)

تنظیم دستگاه کنترل جانبی

• شکل نشان داده شده در اینجا ممکن است با تلویزیون شما تفاوت داشته باشد.

برای کنترل بیرونی عملکردهای دستگاه، مبدلUSBبه سریال/ جک ورودی RS-232C را به دستگاه کنترل جانبی (مانند رایانه یا سیستم کنترل A/V) متصل نمایید.

توجه: با توجه به پورت مدل تلویزیون روشهای متعددی برای اتصال به تلویزیون وجود دارد.

❋ توجه داشته باشید که تمامی مدلها از این روش های اتصال پشتیبانی نمی کنند.

❋ کابل ارائه نشده است.

مبدل USB به سریال با کابل USB

نوع USB

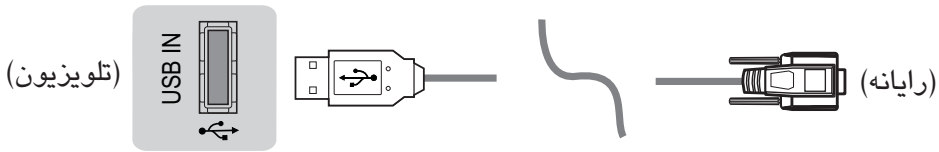

• تلویزیون ال جی از مبدلUSBبه سریالPL2303آی سی دار(Vendor ID : 0x0557, Product ID : 0x2008) که توسط ال جی نه ساخته و و نه ارائه شده است، پشتیبانی می کند.

• این مبدل را از فروشگاه های لوازم رایانه ای خریداری نمایید.

RS-232C با کابل RS-232C

نوع DE9 (D-Sub ۹ پین)

• برای اتصال میان رایانه و تلویزیون که در دفترچه مشخص شده است، باید کابل RS-232C (DE9، نوع مادگی به مادگیD-Sub ۹ پین) خریداری کنید.

درگاه اتصال نشان داده شده در اینجا ممکن است با تلویزیون شما تفاوت داشته باشد.

کدهای کلید

• این قابلیت فقط برای برخی مدلها است.

کد (هگز)	عملکرد	توضیح	کد (هگز)	عملکرد	توضیح
00	CH +, PR +	دکمه روی کنترل	53	List	دکمه روی کنترل
01	CH -, PR -	دکمه روی کنترل	5B	Exit	دکمه روی کنترل
02	Volume +	دکمه روی کنترل	60	PIP(AD)	دکمه روی کنترل
03	Volume -	دکمه روی کنترل	61	آبی	دکمه روی کنترل
06	> (فلش راست)	دکمه روی کنترل	63	زرد	دکمه روی کنترل
07	< (فلش چپ)	دکمه روی کنترل	71	سبز	دکمه روی کنترل
08	Power	دکمه روی کنترل	72	قرمز	دکمه روی کنترل
09	Mute	دکمه روی کنترل	79	Ratio / Aspect Ratio	دکمه روی کنترل
0B	Input	دکمه روی کنترل	91	AD (توضیح صوتی)	دکمه روی کنترل
0E	SLEEP	دکمه روی کنترل	7A	User Guide	دکمه روی کنترل
0F	TV, TV/RAD	دکمه روی کنترل	7C	Smart / Home	دکمه روی کنترل
10 - 19	* کلید اعداد ۰ تا ۹	دکمه روی کنترل	7E	SIMPLINK	دکمه روی کنترل
1A	Q.View / Flashback	دکمه روی کنترل	8E	►► (جلو)	دکمه روی کنترل
1E	FAV (کانال دلخواه)	دکمه روی کنترل	8F	◄◄ (عقب)	دکمه روی کنترل
20	Text (پیام نما)	دکمه روی کنترل	AA	Info	دکمه روی کنترل
21	T. Opt (گزینه پیام نما)	دکمه روی کنترل	AB	Program Guide	دکمه روی کنترل
28	Return (بازگشت)	دکمه روی کنترل	B0	► (پخش)	دکمه روی کنترل
30	حالت AV (صدا/ تصویر)	دکمه روی کنترل	B1	■ (توقف/ لیست فایل)	دکمه روی کنترل
39	Caption/Subtitle	دکمه روی کنترل	BA	II (ساکن/ حرکت آهسته/ مکث)	دکمه روی کنترل
40	∧ (فلش بالا)	دکمه روی کنترل	BB	Soccer	دکمه روی کنترل
41	∨ (فلش پایین)	دکمه روی کنترل	BD	● (ضبط)	دکمه روی کنترل
42	My Apps	دکمه روی کنترل	DC	3D	دکمه روی کنترل
43	Menu / Settings	دکمه روی کنترل	99	AutoConfig	دکمه روی کنترل
44	OK / Enter	دکمه روی کنترل	9F	App / *	دکمه روی کنترل
45	Q.Menu	دکمه روی کنترل			
4C	List، – (فقط ATSC)	دکمه روی کنترل			

* کد کلید 4C (0x4C) در مدل های ATSC/ISDB که از کانال اصلی / فرعی استفاده می کنند، امکان پذیر است.
(برای مدل تلویزیون های کره جنوبی، ژاپن، آمریکای شمالی، آمریکای لاتین به جز کلمبیا)

LG
Life's Good

دفترچه راهنمای

تنظیم دستگاه کنترل جانبی

لطفاً پیش از استفاده از دستگاه، این دفترچه راهنما را با دقت مطالعه کرده و آن را برای استفاده های بعدی نگهدارید.

www.lg.com

شماره مدل و شماره سریال تلویزیون را یادداشت کنید.
در هنگام نیاز به خدمات به برچسب پشت دستگاه مراجعه کرده و اطلاعات را در اختیار فروشنده قرار دهید.

مدل: _____

شماره سریال: _____

فهرست نمایندگان صوتی و تصویری شرکت خدمات گلدیران

شهر	تلفن
قوچان	۲۲۲۱۸۷۵
کازرون	۲۲۴۱۳۵۳-۲۲۳۸۴۸۴
کاشان	۴۲۳۷۹۵۴-۴۲۳۰۰۱۴
کاشمر	۸۲۳۲۷۳۷
کامیاران	۳۵۲۷۹۵۲
کبودر آهنگ	۵۲۲۶۸۰۳
کرج	۳۴۴۳۷۸۸۰-۳۴۴۲۹۴۷۳
کرمان	۲۷۲۳۴۶۳-۲۷۲۵۰۶۰
کرمانشاه	۸۳۵۷۳۱۶-۸۳۵۶۳۷۵
کلاردشت	۲۶۲۳۶۱۰
کلاله	۴۲۴۱۱۱۴
کمالشهر	۳۴۷۰۷۷۲۴-۳۴۷۰۹۲۵۸
کنگاور	۲۲۲۸۲۵۴
کوهدشت	۶۲۴۳۰۳۷
کیش	۴۴۶۲۶۷۴
گچساران	۲۲۲۷۰۷۳
گرگان	۲۲۶۱۴۱۰-۲۲۶۱۴۲۰-۲۲۴۲۴۴۷-۲۲۴۸۴۲۰-۲۲۴۸۴۱۰
گرمسار	۴۲۲۱۸۸۸
گلپایگان	۳۲۲۸۱۸۳
گلوگاه	۶۲۲۵۷۸۵
گناباد	۷۲۲۶۰۰۴
گنبد کاووس	۲۲۳۵۶۰۰
لاهیجان	۲۲۲۸۲۴۵
لنگرود	۵۲۲۹۴۰۱
لوشان	۶۴۲۲۰۷۷
ماکو	۳۲۴۲۶۲۲-۳۲۴۹۳۱۵
ماهشهر	۲۳۴۰۰۱۶
مبارکه	۵۲۲۲۶۸۱
محلات	۳۲۲۸۹۵۷
محمدیه	۲۵۷۷۲۳۷
محمود آباد	۷۷۴۲۹۸۶
مراغه	۲۲۲۹۱۰۲-۲۲۵۳۶۷۹
مرند	۲۲۴۴۶۴۵
مرودشت	۳۳۳۱۲۹۹
مریوان	۳۲۳۰۶۵۳
مسجد سلیمان	۲۲۲۹۵۶۷-۲۲۲۳۳۰۰
مشکین شهر	۵۲۳۴۷۳۲-۵۲۳۶۴۴۴
مشهد	۰۲۱-۸۴۷۳۳
ملایر	۲۲۲۱۲۱۰-۲۲۲۳۸۱۰
ملکان	۸۲۲۱۰۸۶
منجیل	۶۴۴۲۴۲۸
مهاباد	۲۲۲۲۳۹۷-۲۲۲۹۶۸۷

شهر	تلفن
میاندوآب	۲۲۶۷۶۰۴-۵
میانه	۲۲۲۱۰۰۲-۲۲۳۴۶۶۸
میبد	۷۷۲۳۸۵۰
مینودشت	۵۲۲۱۶۷۶
نائین	۲۲۵۵۷۸۸
نجف آباد	۲۶۲۸۷۶۵
نظرآباد	۴۵۳۵۶۸۴۸
نقده	۶۲۲۸۰۹۵-۶۲۲۶۴۴۱-۶۲۳۱۵۷۹-۶۲۳۱۵۸۰
نکاء	۵۶۲۴۲۲۰
نور	۶۲۵۱۹۱۹-۶۲۵۴۱۵۵-۶۲۵۵۵۸-۶۲۵۱۹۲۰
نورآباد دلفان	۷۲۲۴۲۳۲
نوشهر	۳۲۳۲۲۲۶-۳۲۳۴۰۸۰
نهاوند	۳۲۴۶۰۶۷
نهبندان	۶۲۲۱۹۶۱
نیریز	۵۲۲۴۶۴۸
نیشابور	۳۳۳۹۹۵۰-۳۳۳۴۰۹۰
ورامین	۳۶۲۵۲۳۱۶
ولایت جم	۷۶۳۲۱۴۸
هرسین	۳۲۲۱۹۳۱
همدان	۸۲۶۵۸۲۹-۸۲۶۲۵۲۹-۸۲۵۶۸۱۹
یاسوج	۳۳۳۹۶۹۹
یزد	۶۲۴۸۷۱۱

مرکز اطلاع رسانی و خدمات مشتریان گلدیران

خط ویژه : ۰۲۱-۸۴۷۳۳

فهرست نمایندگان صوتی و تصویری شرکت خدمات گلدیران

شهر	تلفن
خلخال	۴۲۲۲۰۲۶
خمام	۴۲۲۲۸۹۰-۴۲۲۳۹۴۰
خمین	۲۲۲۳۹۰۱-۲۲۲۰۲۷۰
خمینی شهر	۳۶۷۸۸۳۳
خواف	۴۲۲۹۲۴۰
خوانسار	۲۲۲۵۱۰۶
خوی	۲۲۵۲۲۹۰-۲۲۵۶۹۹۰
داراب	۶۲۳۸۶۹۱
داران	۴۲۲۳۸۱۲
دامغان	۵۲۳۱۰۵۵
داورزن	۴۲۲۳۵۰۰
درگز	۵۲۲۴۷۵۲
دره شهر	۵۲۲۳۴۸۷
دزفول	۲۲۳۷۵۵۲-۲۲۲۷۲۹۶
دلیجان	۴۲۲۶۸۲۸
دورود	۴۲۳۸۲۲۶
دهدشت	۳۲۲۲۴۲۰-۳۲۲۸۷۱۸
دهلران	۷۲۲۶۹۹۰
رامسر	۵۲۵۷۴۹۰
رامهرمز	۲۲۳۸۴۶۲
رباط کریم	۵۶۴۳۷۰۵۵
رستم آباد رودبار	۶۳۷۳۳۵۳
رشت	۰۲۱-۸۴۷۳۳
رضوانشهر	۴۶۲۰۹۴۴
رفسنجان	۸۲۲۶۱۷۰-۸۲۲۰۵۵۶
رودان	۴۲۲۶۶۱۰
رودسر	۶۲۲۷۸۴۴
زابل	۲۲۲۲۳۹۲-۲۲۲۴۹۰۷
زاهدان	۳۲۲۱۲۹۳-۳۲۱۹۶۴۴
زرین شهر	۲۲۳۱۸۲۱
زنجان	۵۲۴۵۲۵۶-۵۲۵۸۶۲۹
ساری	۲۲۶۳۴۱۰
ساوه	۲۲۲۹۷۸۶-۲۲۲۸۴۸۲
سبزوار	۲۲۲۸۹۶۰
سراب	۲۲۲۴۴۹۹
سرابله	۴۲۲۴۶۱۰
سرپل ذهاب	۲۲۲۳۹۴۰
سرخس	۵۲۲۶۰۳۴
سقز	۳۲۲۱۲۵۰-۳۲۲۱۷۲۹
سلماس	۵۲۲۸۲۲۱
سمنان	۳۳۴۷۰۵۴-۳۳۴۷۰۵۵
سنقر	۴۲۲۴۰۴۰

شهر	تلفن
سنندج	۳۲۳۷۸۶۸-۳۲۴۴۷۰۰
سوادکوه	۵۳۵۴۹۴۱
سیرجان	۴۲۳۳۷۳۵
شادگان	۳۲۲۱۱۲۳
شازند	۴۲۲۳۸۲۴
شاهرود	۳۳۹۱۲۰۰-۳۳۹۱۰۰۰-۲۲۳۰۱۵۰-۳۳۹۱۱۰۰
شاهین دژ	۴۲۲۲۱۸۶
شاهین شهر	۵۲۴۰۹۵۹
شبستر	۲۲۲۴۸۶۸
شفت	۷۸۲۳۰۶۵-۷۸۲۵۰۹۰
شوش دانیال	۵۲۱۴۷۱۵
شوشتر	۶۲۲۰۸۱۱
شهر الوند	۲۲۲۵۷۰۵-۲۲۲۰۷۶۲
شهربابک	۴۲۲۲۸۵۱
شهرقدس	۴۶۸۳۳۵۴۳
شهرضا	۲۲۲۵۱۳۳-۲۲۳۴۲۱۰
شهرکرد	۲۲۲۲۵۵۵-۲۲۲۶۴۷۷
شیراز	۰۲۱-۸۴۷۳۳
شیروان	۶۲۲۸۲۳۰
صحنه	۳۲۲۲۸۲۵
صومعه سرا	۳۲۲۴۲۳۱
طبس	۴۲۲۸۵۵۱-۳
عباس آباد تنکابن	۴۶۲۵۲۵۰
عجبشیر	۶۲۲۶۷۱۵
علی آباد کتول	۶۲۲۱۱۵۶
فارسان	۷۲۲۰۹۵۰
فاروج	۸۲۲۳۹۰۲
فردوس	۲۲۲۹۹۵۴
فریدونکنار	۵۶۶۳۷۰۷-۵۶۶۸۲۱۵
فریمان	۶۲۲۶۲۶۶
فسا	۲۲۲۸۳۶۲
فولاد شهر	۲۶۲۳۶۱۱-۲۳۳۷۸۳۳
فومن	۷۲۲۴۵۵۷-۷۲۳۴۵۵۷
فیروز آباد	۶۲۲۸۲۸۲
فیروزکوه	۷۶۴۴۴۰۱۷
قائم شهر	۲۳۴۷۷۱۲-۳۲۸۵۷۱۲-۳۲۴۷۲۰۶
قاین	۵۲۲۱۰۸۴
قرچک ورامین	۳۶۱۲۵۰۵۵-۳۶۱۲۷۳۴۸
قروه	۵۲۲۶۴۵۴-۵۳۷۳۹۸۴
قره ضیاء الدین	۲۷۲۷۶۵۹
قزوین	۲۲۳۸۵۶۰
قم	۷۲۰۸۷۰۳

فهرست نمایندگان صوتی و تصویری شرکت خدمات گلدیران

شهر	تلفن
آبادان	۴۴۳۷۸۲۶-۴۴۳۷۹۱۲
آباده	۳۳۳۸۲۸۱
آبیک	۲۸۲۶۸۷۵
آستارا	۵۲۲۲۳۵۹
آستانه اشرفیه	۴۲۲۴۶۰۳
آشخانه	۴۲۲۲۸۴۶
آمل	۲۲۲۸۳۶۸
ابرکوه	۶۸۲۳۶۱۷
اراک	۲۲۴۹۰۶۶-۲۲۳۳۹۳۹
اردبیل	۲۲۴۵۵۸۱-۲۲۴۹۳۷۰-۲۲۴۹۳۷۱
اردستان	۵۲۴۲۷۲۰
اردکان	۷۲۳۰۷۸۲
ارسنجان	۷۶۲۳۰۳۹
ارومیه	۲۲۲۴۵۷۱-۲۲۳۷۷۰۰
استهبان	۴۲۲۷۱۸۲
اسدآباد	۳۲۲۴۲۸۶
اسفراین	۷۲۲۹۵۹۶
اسکو	۲۲۲۱۶۱۵
اسلام آباد غرب	۵۲۲۳۹۴۹
اسلامشهر	۵۶۱۴۹۵۹۶-۵۶۱۴۹۵۹۷
اصفهان	۰۲۱-۸۴۷۳۳
اقلید	۴۲۲۹۱۴۴-۴۲۲۸۸۶۰
الشتر	۵۲۲۱۹۶۹
الیگودرز	۲۲۲۱۴۴۴
امیدیه	۳۲۲۵۴۳۰-۳۲۲۳۶۹۷
امیرکلا	۳۲۴۵۰۰۱-۳۲۴۸۰۹۵
اندیشه	۶۵۵۱۰۳۱۴-۶۵۵۳۹۳۱۹-۶۵۵۰۱۰۵۳
اندیمشک	۴۲۲۸۲۲۱-۴۲۲۸۱۲۴
اهر	۲۲۲۳۲۴۲
اهواز	۰۶۱۱-۳۱۳۵
ایذه	۵۲۳۵۰۹۴
ایلام	۳۳۳۸۴۷۳-۳۳۴۶۳۷۸-۳۳۵۱۰۲۱
بابل	۰۲۱-۸۴۷۳۳
بابلسر	۵۲۵۲۸۸۸-۵۲۵۳۸۸۸
باغملک	۴۲۲۴۰۰۱
بانه	۴۲۶۲۵۷۶
بجنورد	۲۲۴۰۶۴۱-۲۲۲۰۰۶۳
برازجان	۴۲۳۰۳۸۹
بروجرد	۲۶۲۸۶۲۸-۲۶۲۳۶۳۰
بروجن	۴۲۲۲۴۱۹
بستان آباد	۴۱۲۴۷۳۳
بم	۲۳۱۱۱۷۷

شهر	تلفن
بناب	۷۲۴۳۸۲۰
بندر انزلی	۴۲۴۸۸۹۶-۴۲۴۳۴۲۳
بندر کیاشهر	۴۸۲۲۸۹۵
بندر عباس	۲۲۳۷۴۶۷
بوئین زهرا	۴۲۲۲۲۹۱
بوشهر	۲۵۴۱۱۱۰-۲۵۲۲۸۹۵
بوکان	۶۲۲۴۴۷۱-۶۲۲۴۸۲۲
بومهن	۷۶۲۲۰۴۴۵-۶
بهار	۴۲۲۴۳۷۲
بهبهان	۳۳۱۵۰۱۰
بهشهر	۵۲۲۸۲۳۹-۵۲۲۴۸۵۶
بیجار	۴۲۲۴۵۳۷-۸
بیرجند	۴۴۴۰۶۶۰
پارس آباد مغان	۷۲۸۵۱۷۸-۷۲۸۳۷۷۰
پاکدشت	۳۶۰۲۳۱۱۹
پاوه	۷۲۲۴۶۳۹
پلدختر	۴۲۲۲۲۰۸
پیرانشهر	۴۲۲۷۷۶۸
تالش	۴۲۳۵۱۱۵-۴۲۲۰۳۰۳
تایباد	۴۲۳۰۷۹۶-۴۲۳۲۵۴۰
تبریز	۰۲۱-۸۴۷۳۳
تربت جام	۲۲۲۷۷۹۱
تربت حیدریه	۲۲۲۳۴۷۱
تکاب	۵۲۲۵۲۸۲
تنکابن	۴۲۸۲۹۳۳
تهران	۰۲۱-۸۴۷۳۳
جاجرم	۳۲۲۳۹۸۲
جغتای	۵۶۲۳۶۷۷
جوانرود	۶۲۲۵۸۴۴
جویبار	۳۲۲۵۵۴۷
جوین	۵۲۲۱۲۱۴
جهرم	۴۴۴۶۰۸۵-۲۲۷۵۶۲۸
جیرفت	۲۴۱۰۸۲۵
چابهار	۲۲۲۰۶۸۹
چالوس	۲۲۲۷۲۵۲
چمستان	۵۲۲۷۲۰۷
چناران	۶۲۲۷۶۹۲-۶۲۲۳۲۳۰
خدابنده (قیدار)	۴۲۲۴۳۲۲
خرم آباد	۲۲۰۷۵۶۷
خرم بید	۳۵۲۴۱۳۹
خرمدره	۵۵۲۷۰۰۰
خرمشهر	۴۲۲۵۰۰۸

اندازه ماژول درگاه مشترک[۱] (عرض× ارتفاع× طول)		100.0 mm x 55.0 mm x 5.0 mm
شرایط محیط	دمای کارکرد	40 °C تا 0 °C
	رطوبت کارکرد	کمتر از 80%
	دمای نگهداری	60 °C تا -20 °C
	رطوبت نگهداری	کمتر از 85%

۱ فقط مدل های دارای گیرنده ماهواره

	تلویزیون دیجیتال (به کشور بستگی دارد)	تلویزیون آنالوگ (به کشور بستگی دارد)
سیستم تلویزیون	DVB-T[3] DVB-T/T2[1] DVB-T/T2/C/S/S2[2]	PAL B/B, PAL B/G, PAL D/K, PAL-I SECAM B/G, SECAM D/K NTSC-M
پوشش برنامه	VHF, UHF C-Band[2], Ku-Band[2]	VHF, UHF, CATV
حداکثر تعداد برنامه های قابل ذخیره	1,500 : تلویزیون آنالوگ & DVB-T/T2 DVB-S/S2 : 6,000	
امپدانس آنتن بیرونی	75 Ω	

۱ فقط مدلهایی که ازDVB-T2 پشتیبانی می کنند.

۲ فقط مدلهایی که از DVB-T2/C/S2 پشتیبانی می کنند.

۳ با وجود آنکه این مدل DVB-T است، اما عملکرد DVB-T در هند و فیلیپین کارآیی ندارد.

مدلها		**42LB75****	**47LB75****	**55LB75****
		42LB7500-TE 42LB750T-TE	47LB7500-TE 47LB750T-TE	55LB7500-TE 55LB750T-TE
ابعاد (عرض× ارتفاع× طول)	با پایه (میلیمتر)	949 x 608 x 213	1061 x 666 x 227	1231 x 766 x 237
	بدون پایه (میلیمتر)	949 x 560 x 55.1	1061 x 623 x 55.1	1231 x 718 x 55.1
وزن	با پایه (کیلوگرم)	10.7	13.7	19.6
	بدون پایه (کیلوگرم)	10	12.8	18.5
شرایط برق		AC 100-240 V~ 50 / 60 Hz	AC 100-240 V~ 50 / 60 Hz	AC 100-240 V~ 50 / 60 Hz

مدلها		**60LB75****	**65LB75****	
		60LB7500-TE 60LB750T-TE	65LB7500-TE 65LB750T-TE	
ابعاد (عرض× ارتفاع× طول)	با پایه (میلیمتر)	1338.4 x 826.2 x 268.4	1449.5 x 894.4 x 293.1	
	بدون پایه (میلیمتر)	1338.4 x 778.8 x 58.1	1449.5 x 840.8 x 58.1	
وزن	با پایه (کیلوگرم)	22.6	27.9	
	بدون پایه (کیلوگرم)	21.3	26.5	
شرایط برق		AC 100-240 V~ 50 / 60 Hz	AC 100-240 V~ 50 / 60 Hz	

مدلها		**49LB87****	**55LB87****	**60LB87****
		49LB870T-TA 49LB870Y-TA 49LB879Y-TA	55LB870T-TA 55LB870Y-TA 55LB879Y-TA	60LB870T-TA 60LB870Y-TA 60LB879Y-TA
ابعاد (عرض× ارتفاع× طول)	با پایه (میلیمتر)	1091 x 690 x 229	1227 x 769 x 229	1335 x 830 x 261
	بدون پایه (میلیمتر)	1091 x 632 x 34.7	1227 x 709 x 34.7	1335 x 770 x 35.7
	با نگهدارنده بار صوتی (میلیمتر)	1091 x 688 x 34.7	1227 x 765 x 34.7	1335 x 826 x 35.7
وزن	با پایه (کیلوگرم)	17.4	22.6	27.1
	بدون پایه (کیلوگرم)	16.7	21.9	26.2
شرایط برق		AC 100-240 V~ 50 / 60 Hz	AC 100-240 V~ 50 / 60 Hz	AC 100-240 V~ 50 / 60 Hz

مدلها		55LB67**	42LB69**	47LB69**
		55LB6700-TA 55LB670T-TA 55LB670Y-TA 55LB679Y-TA	42LB6900-TA 42LB690T-TA 42LB690Y-TA 42LB692V-TB	47LB6900-TA 47LB690T-TA 47LB690Y-TA 47LB692V-TB
ابعاد (عرض× ارتفاع× طول)	با پایه (میلیمتر)	1229.8 x 767.5 x 247.5	949 x 608 x 211	1061 x 670 x 247
	بدون پایه (میلیمتر)	1229.8 x 716.6 x 55.1	949 x 560 x 55.1	1061 x 623 x 55.1
وزن	با پایه (کیلوگرم)	18.5	10.4	13.3
	بدون پایه (کیلوگرم)	18	10	12.8
شرایط برق		AC 100-240 V~ 50 / 60 Hz	AC 100-240 V~ 50 / 60 Hz	AC 100-240 V~ 50 / 60 Hz

مدلها		55LB69**	42LB72**	47LB72**
		55LB6900-TA 55LB690T-TA 55LB690Y-TA 55LB692V-TB	42LB7200-TA 42LB720T-TA 42LB720Y-TA 42LB729Y-TA	47LB7200-TA 47LB720T-TA 47LB720Y-TA 47LB729Y-TA
ابعاد (عرض× ارتفاع× طول)	با پایه (میلیمتر)	1231 x 769 x 247	949 x 608 x 211	1061 x 670 x 247
	بدون پایه (میلیمتر)	1231 x 718 x 55.1	949 x 560 x 55.1	1061 x 623 x 55.1
وزن	با پایه (کیلوگرم)	19	10.4	13.3
	بدون پایه (کیلوگرم)	18.5	10	12.8
شرایط برق		AC 100-240 V~ 50 / 60 Hz	AC 100-240 V~ 50 / 60 Hz	AC 100-240 V~ 50 / 60 Hz

مدلها		55LB72**	60LB72**	65LB72**
		55LB7200-TA 55LB720T-TA 55LB720Y-TA 55LB729Y-TA	60LB7200-TA 60LB720T-TA 60LB720Y-TA 60LB729Y-TA	65LB7200-TA 65LB720T-TA 65LB720Y-TA 65LB729Y-TA
ابعاد (عرض× ارتفاع× طول)	با پایه (میلیمتر)	1231 x 769 x 247	1338.4 x 834.7 x 288.9	1449.5 x 883.7 x 313.9
	بدون پایه (میلیمتر)	1231 x 718 x 55.1	1338.4 x 778.8 x 58.1	1449.5 x 840.8 x 58.1
وزن	با پایه (کیلوگرم)	19	22.2	27.9
	بدون پایه (کیلوگرم)	18.5	21.3	26.5
شرایط برق		AC 100-240 V~ 50 / 60 Hz	AC 100-240 V~ 50 / 60 Hz	AC 100-240 V~ 50 / 60 Hz

مدلها		55LB65**	
		55LB6500-TA 55LB650T-TA 55LB650V-TA 55LB6520-TB 55LB652T-TB 55LB652Y-TB 55LB659Y-TB	55LB6500-TH 55LB650T-TH
ابعاد (عرض× ارتفاع× طول)	با پایه (میلیمتر)	1241 x 772 x 247	1241 x 769 x 230
	بدون پایه (میلیمتر)	1241 x 725 x 55.5	1241 x 725 x 55.5
وزن	با پایه (کیلوگرم)	18.7	18.6
	بدون پایه (کیلوگرم)	18.3	18.3
شرایط برق		AC 100-240 V~ 50 / 60 Hz	AC 100-240 V~ 50 / 60 Hz
مدلها		60LB65**	70LB65**
		60LB6500-TA 60LB650T-TA 60LB650V-TA 60LB6520-TB 60LB652T-TB 60LB652Y-TB 60LB659Y-TB	70LB6560-TA 70LB656T-TA 70LB656V-TA 70LB656Y-TA 70LB659Y-TA
ابعاد (عرض× ارتفاع× طول)	با پایه (میلیمتر)	1351 x 834 x 271	1574 x 970 x 314
	بدون پایه (میلیمتر)	1351 x 788 x 57.5	1574 x 919 x 60.2
وزن	با پایه (کیلوگرم)	22.4	31.6
	بدون پایه (کیلوگرم)	21.8	30.1
شرایط برق		AC 100-240 V~ 50 / 60 Hz	AC 100-240 V~ 50 / 60 Hz

مدلها		42LB67**	47LB67**	50LB67**
		42LB6700-TA 42LB670T-TA 42LB670Y-TA 42LB679Y-TA	47LB6700-TA 47LB670T-TA 47LB670Y-TA 47LB679Y-TA	50LB6700-TA 50LB670T-TA 50LB670Y-TA 50LB679Y-TA
ابعاد (عرض× ارتفاع× طول)	با پایه (میلیمتر)	948.2 x 606.9 x 210.9	1059.9 x 671.9 x 247.5	1116.1 x 704.9 x 247.5
	بدون پایه (میلیمتر)	948.2 x 558.2 x 55.1	1059.9 x 621 x 55.1	1116.1 x 652.9 x 55.1
وزن	با پایه (کیلوگرم)	10.4	13.2	14.6
	بدون پایه (کیلوگرم)	10.0	12.7	14.1
شرایط برق		AC 100-240 V~ 50 / 60 Hz	AC 100-240 V~ 50 / 60 Hz	AC 100-240 V~ 50 / 60 Hz

مدلها		42LB65**	
		42LB6500-TA 42LB650T-TA 42LB650V-TA 42LB6520-TB 42LB652T-TB 42LB652Y-TB 42LB659Y-TB	42LB6500-TH 42LB650T-TH
ابعاد (عرض× ارتفاع× طول)	با پایه (میلیمتر)	960 x 610 x 218	960 x 612 x 193
	بدون پایه (میلیمتر)	960 x 567 x 54.5	960 x 567 x 54.5
وزن	با پایه (کیلوگرم)	9.9	9.9
	بدون پایه (کیلوگرم)	9.6	9.6
شرایط برق		AC 100-240 V~ 50 / 60 Hz	AC 100-240 V~ 50 / 60 Hz
مدلها		47LB65**	
		47LB6500-TA 47LB650T-TA 47LB650V-TA 47LB6520-TB 47LB652T-TB 47LB652Y-TB 47LB659Y-TB	47LB6500-TH 47LB650T-TH
ابعاد (عرض× ارتفاع× طول)	با پایه (میلیمتر)	1072 x 677 x 247	1072 x 675 x 230
	بدون پایه (میلیمتر)	1072 x 629 x 54.5	1072 x 629 x 54.5
وزن	با پایه (کیلوگرم)	13.4	13.3
	بدون پایه (کیلوگرم)	13.0	13.0
شرایط برق		AC 100-240 V~ 50 / 60 Hz	AC 100-240 V~ 50 / 60 Hz
مدلها		50LB65**	
		50LB6500-TA 50LB650T-TA 50LB650V-TA 50LB6520-TB 50LB652T-TB 50LB652Y-TB 50LB659Y-TB	50LB6500-TH 50LB650T-TH
ابعاد (عرض× ارتفاع× طول)	با پایه (میلیمتر)	1127 x 710 x 247	1127 x 706 x 230
	بدون پایه (میلیمتر)	1127 x 660 x 54.5	1127 x 660 x 54.5
وزن	با پایه (کیلوگرم)	14.7	14.6
	بدون پایه (کیلوگرم)	14.3	14.3
شرایط برق		AC 100-240 V~ 50 / 60 Hz	AC 100-240 V~ 50 / 60 Hz

به دلیل ارتقاء عملکردهای دستگاه، مشخصات فنی بدون اطلاع قبلی قابل تغییر است.

برای اطلاع از منبع تغذیه و مصرف برق، به برچسب دستگاه مراجعه شود.

		42LB63**	47LB63**	55LB63**
مدلها		42LB6310-TC 42LB631T-TC 42LB6330-TD 42LB633T-TD 42LB633Y-TD 42LB639Y-TD	47LB6310-TC 47LB631T-TC 47LB6330-TD 47LB633T-TD 47LB633Y-TD 47LB639Y-TD	55LB6310-TC 55LB631T-TC 55LB6330-TD 55LB633T-TD 55LB633Y-TD 55LB639Y-TD
ابعاد (عرض× ارتفاع× طول)	با پایه (میلیمتر)	960 x 610 x 218	1072 x 677 x 247	1241 x 772 x 247
	بدون پایه (میلیمتر)	960 x 567 x 54.5	1072 x 629 x 54.5	1241 x 725 x 55.5
وزن	با پایه (کیلوگرم)	9.9	13.4	18.7
	بدون پایه (کیلوگرم)	9.6	13.0	18.3
شرایط برق		AC 100-240 V~ 50 / 60 Hz	AC 100-240 V~ 50 / 60 Hz	AC 100-240 V~ 50 / 60 Hz

		32LB65**	
مدلها		32LB6500-TA 32LB650T-TA 32LB650V-TA 32LB6520-TB 32LB652T-TB 32LB652Y-TB 32LB659Y-TB	32LB6500-TH 32LB650T-TH
ابعاد (عرض× ارتفاع× طول)	با پایه (میلیمتر)	731 x 484 x 207	731 x 475 x 185
	بدون پایه (میلیمتر)	731 x 437 x 54.5	731 x 437 x 54.5
وزن	با پایه (کیلوگرم)	6.5	6.5
	بدون پایه (کیلوگرم)	6.3	6.3
شرایط برق		AC 100-240 V~ 50 / 60 Hz	AC 100-240 V~ 50 / 60 Hz

		39LB65**	
مدلها		39LB6500-TA 39LB650T-TA 39LB650V-TA 39LB6520-TB 39LB652T-TB 39LB652Y-TB 39LB659Y-TB	39LB6500-TH 39LB650T-TH
ابعاد (عرض× ارتفاع× طول)	با پایه (میلیمتر)	884 x 569 x 218	884 x 570 x 193
	بدون پایه (میلیمتر)	884 x 524 x 54.5	884 x 524 x 54.5
وزن	با پایه (کیلوگرم)	8.6	8.6
	بدون پایه (کیلوگرم)	8.3	8.3
شرایط برق		AC 100-240 V~ 50 / 60 Hz	AC 100-240 V~ 50 / 60 Hz

مشخصات فنی

مشخصات ماژول شبکه بی سیم (LGSBW41)			
شبکه بی سیم		بلوتوث	
استاندارد	IEEE 802.11a/b/g/n	استاندارد	نگارش بلوتوث 3.0
دامنه فرکانس	2400 MHz تا 2483.5 MHz 5150 MHz تا 5250 MHz 5725 MHz تا 5850 MHz (به جز کشورهای اروپایی)	دامنه فرکانس	2400 MHz تا 2483.5 MHz
توان خروجی (حداکثر)	802.11a: 13 dBm 802.11b: 15 dBm 802.11g: 14 dBm 802.11n - 2.4GHz: 16 dBm 802.11n - 5GHz: 16 dBm	توان خروجی (حداکثر)	10 dBm یا کمتر

- از آنجایی که کانال باند مورد استفاده توسط کشور ممکن است متفاوت باشد، کاربر نمی تواند فرکانس کارکرد را تغییر داده یا تنظیم کند و این محصول مطابق جدول فرکانس منطقه ای تنظیم شده است.
- این دستگاه حداقل باید در فاصله ۲۰ سانتیمتری از بدن نصب و استفاده گردد. این مطلب باید به عنوان یک اصل کلی در محیط کاربر رعایت گردد.

CE0197

نگهداری

تمیز کردن تلویزیون

به منظور عملکرد بهتر و افزایش طول عمر دستگاه، تلویزیون را به طور مرتب تمیز کنید.

اخطار

- ابتدا از خاموش بودن تلویزیون اطمینان حاصل کرده سپس سیم برق و سایر کابل ها را جدا کنید.
- اگر برای مدت زمان طولانی از تلویزیون استفاده نمی کنید، به منظور پیشگیری از آسیب ناشی از رعد و برق و نوسانات برقی، دوشاخه دستگاه را از پریز جدا کنید.

صفحه، قاب، کابینت و پایه

- به منظور پاک کردن گرد و غبار و کثیفی های مختصر، سطح دستگاه را با یک پارچه خشک، نرم و تمیز پاک کنید.
- به منظور پاک کردن کثیفی ها، از یک پارچه نرم آغشته به آب تمیز یا ماده شوینده بسیار ملایم و رقیق شده استفاده کنید. سپس با یک پارچه آن را به طور کامل خشک کنید.

اخطار

- به طور کلی به صفحه دست نزنید، چون می تواند منجر به خرابی صفحه شود.
- از فشار آوردن بر صفحه توسط اشیاء تیز، نوک انگشتان و همچنین هل دادن آن یا مالش صفحه خودداری کنید چون ممکن است منجر به ایجاد خط و خش برروی تصویر شود.
- هیچگونه ماده شیمیایی در مورد دستگاه به کار نبرید چرا که منجر به خرابی آن می شود.
- از پاشیدن مایعات برروی سطح دستگاه خودداری کنید. در صورت ورود آب به تلویزیون منجر به آتش سوزی، شوک الکتریکی یا خرابی آن می شود.

سیم برق

گرد و غبار یا کثیفی تجمع یافته برروی سیم برق را به طور مرتب تمیز کنید.

عیب یابی

ایراد	راه حل
تلویزیون با دستگاه کنترل کار نمی کند.	• سنسور دستگاه کنترل از راه دور برروی تلویزیون را بررسی کرده و دوباره امتحان کنید. • ببینید آیا مانعی بین تلویزیون و دستگاه کنترل قرار گرفته است. • ببینید آیا باطری ها درست کار می کنند و درست قرار گرفته اند. (⊕ با ⊕ ، ⊖ با ⊖)
هیچ تصویری نمایان نبوده و صدایی شنیده نمی شود.	• ببینید آیا تلویزیون روشن است. • آیا دوشاخه دستگاه به پریز متصل است. • با اتصال سایر لوازم به پریز از وجود برق مطمئن شوید.
تلویزیون به طور ناگهانی خاموش می شود.	• تنظیمات کنترل برق را بررسی کنید. ممکن است جریان برق قطع باشد. • شاید در قسمت تنظیمات **Timers** (**تایمرها**)، عملکرد **Sleep Timer** (**تایمر خاموشی**) یا **Timer Power Off** (**زمان خاموشی تایمر**) فعال باشد. • چنانچه در حالت تلویزیون سیگنالی دریافت نشود، تلویزیون پس از ۱۵ دقیقه به طور خودکار خاموش می شود.
هنگام اتصال به رایانه (HDMI/DVI) عبارت "سیگنال موجود نیست" یا "فرمت معتبر نیست" نمایان می شود.	• با استفاده از دستگاه کنترل از راه دور تلویزیون را روشن / خاموش کنید. • کابل HDMI را دوباره متصل کنید. • تلویزیون و رایانه را دوباره راه اندازی کنید.

احتیاط در هنگام استفاده از دستگاه کنترل جادویی

- فاصله عملکرد دستگاه کنترل تا ۱۰ متر است. در صورت قرار گرفتن مانع یا افزایش فاصله خطای ارتباط حاصل می شود.
- با توجه به وجود متعلقات در نزدیکی دستگاه کنترل جادویی ممکن است یک سری خطاهای ارتباطی ایجاد شود.
- در صورت نزدیک بودن دستگاه ها امکان ایجاد خطای ارتباطی وجود دارد. دستگاه های برقی نظیر ماکروویو یا دستگاه های شبکه بی سیم که از پهنای باند یکسان با دستگاه کنترل جادویی (۲/٤ گیگاهرتز) استفاده می کنند، موجب اختلال می شوند.
- در صورتی که فاصله روتر بی سیم (اکسس پوینت) از تلویزیون کمتر از ۱ متر باشد، دستگاه کنترل جادویی کار نخواهد کرد. فاصله روتر بی سیم از تلویزیون بیش از ۱ متر باید باشد.
- از گرم کردن باتری ها یا باز کردن آنها خودداری کنید. از پرتاب باتری ها خودداری کنید. از وارد کردن شوک به باتری ها خودداری کنید.
- قرار دادن باتری ها به صورت برعکس ممکن است منجر به انفجار شود.

استفاده از راهنمای کاربر

راهنمای کاربر امکان دسترسی آسان به اطلاعات بیشتر پیرامون تلویزیون را در اختیار کاربر قرار می دهد.

۱ برای دستیابی به منوی HOME دکمه (**نمایش خانگی**) را فشار دهید.

۲ **راهنمای کاربر** را انتخاب کرده و دکمه مدور(**OK**)را فشار دهید.

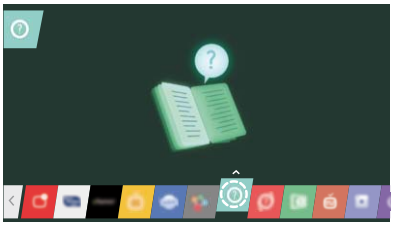

توجه

- شما می توانید با فشار دکمه (**راهنمای کاربر**) بر روی دستگاه کنترل از راه دور به قسمت راهنمای کاربر دسترسی داشته باشید. (به مدل بستگی دارد)

جستجوی صوتی (به مدل بستگی دارد)
برای استفاده از عملکرد جستجوی صوتی، به اتصال شبکه نیاز دارید.

۱ دکمه ی جستجوی صوتی را فشار دهید.
۲ با نمایان شدن واژه ی Voice در سمت چپ صفحه تلویزیون، جمله تان را بیان کنید.
- اگر خیلی سریع یا خیلی آرام بیان کنید، عمل شناسایی صورت نمی گیرد.
- فاصله دستگاه کنترل جادویی از صورت نباید بیش از ۱۰ سانتیمتر باشد.
- با توجه به خصوصیات کاربر (صدا، نحوه ی بیان، زیر و بمی صدا و سرعت) و محیط (سر و صدا و صدای تلویزیون) میزان تشخیص متغیر است.

ثبت دستگاه کنترل جادویی

نحوه ی ثبت دستگاه کنترل جادویی

برای استفاده از دستگاه کنترل جادویی ابتدا باید آن را با تلویزیون هماهنگ کنید.
۱. باتری ها را در داخل دستگاه کنترل جادویی قرار داده و تلویزیون را روشن کنید.
۲. دستگاه کنترل جادویی را به طرف تلویزیون گرفته و دکمه **مدور(OK)**را فشار دهید.
» در صورت ناموفق بودن عمل ثبت، تلویزیون را خاموش و روشن کنید، سپس دوباره مرحله فوق را تکرار کنید.

نحوه لغو ثبت دستگاه کنترل جادویی

(برگشت)
(نمایش خانگی)

برای عدم هماهنگی دستگاه کنترل جادویی با تلویزیون دکمه های (برگشت) و (نمایش خانگی) را همزمان مدت ۵ ثانیه فشار دهید.
» با فشار دکمه **(برگشت به برنامه در حال پخش)** و نگهداشتن آن می توانید در یک مرحله عمل لغو و ثبت مجدد دستگاه کنترل جادویی را انجام دهید.

نحوه استفاده از دستگاه کنترل جادویی

- برای نمایان شدن اشاره گر بر روی صفحه، دستگاه کنترل جادویی را کمی به چپ و راست حرکت داده و یا دکمه های (**نمایش خانگی**)، **INPUT** / 123، 3D را فشار دهید.
» وقتی دکمه مدور را می چرخانید اشاره گر نمایان خواهد شد. (به مدل بستگی دارد)
- اگر برای مدت زمانی از دستگاه کنترل جادویی استفاده نکنید و یا آن را بر روی سطح صافی قرار دهید، اشاره گر محو خواهد شد.
- اگر اشاره گر عملکرد یکنواختی نداشته باشد، با حرکت آن به کناره صفحه، بازنشانی خواهد شد.
- به دلیل عملکردهای اضافه تر دستگاه کنترل جادویی، باتری های آن زودتر از شرایط معمول تمام می شود.

عملکردهای دستگاه کنترل جادویی

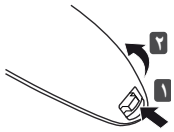

وقتی پیغام"Magic Remote Control battery is low. Change the battery"(باتری کنترل جادویی ضعیف است. باتری را تعویض کنید) نمایان شد باطری را تعویض کنید.
برای تعویض باطری درپوش باطری را باز کرده و باطری های (۱/۵ ولت AA) را با توجه به برچسب داخل محفظه و رعایت صحیح قطب ⊕ و ⊖ در محل قرار دهید و درب باطری را ببندید. هنگام استفاده از دستگاه کنترل جادویی آن را به طرف گیرنده دستگاه کنترل از راه دور تلویزیون بگیرید.
برای درآوردن باطری ها مراحل نصب را برعکس کنید.

اخطار

- باطری های نو و کهنه را با هم استفاده نکنید، دستگاه کنترل از راه دور آسیب می بیند.
- در تلویزیون آنالوگ و برخی کشورها، برخی از دکمه های دستگاه کنترل از راه دور ممکن است کار نکنند.

(فقط LB63**, LB65**, LB67**, LB69**, LB72**, LB75**, LB87**)

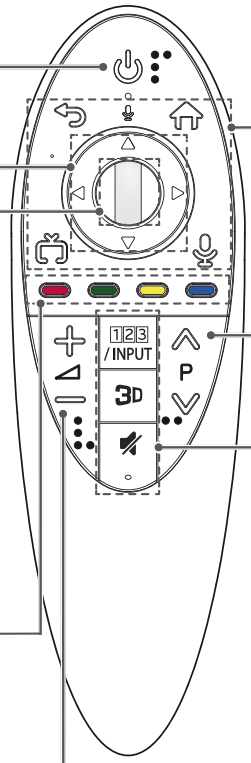

(روشن/ خاموش)
تلویزیون را روشن یا خاموش می کند.

دکمه های جهت
(بالا/ پایین/ چپ/ راست)
برای حرکت در منو دکمه بالا، پایین، چپ یا راست را فشار دهید.
وقتی که اشاره گر در حال استفاده است اگر دکمه های ◁ ▷ ▽ △ را فشار دهید، اشاره گر از روی صفحه محو شده و دستگاه کنترل جادویی همانند یک دستگاه کنترل از راه دور معمولی عمل می کند.
برای نمایان شدن اشاره گر، دستگاه کنترل جادویی را به چپ و راست حرکت دهید.

دکمه ی مدور(OK)
برای انتخاب یک منو، مرکز دکمه ی مدور را فشار دهید. با استفاده از دکمه ی مدور می توانید کانال ها را تعویض کنید.

دکمه های رنگی
دستیابی به عملکردهای ویژه در برخی منوها.
(قرمز، سبز، زرد، آبی)

میزان صدا را تنظیم می کند.

(بازگشت)
به مرحله قبلی بازمی گردد.

(نمایش خانگی)
دستیابی به منوی نمایش خانگی

(برگشت به برنامه در حال پخش)
از ورودی های مختلف به برنامه در حال پخش(آنتن) تغییر وضعیت می دهد.

(جستجوی صوتی)
(به مدل بستگی دارد)

P
حرکت در برنامه ها یا کانال های ذخیره شده.

123 / INPUT
کنترل صفحه نمایشی را نشان می دهد.
* دستیابی به منوی کنترل صفحه نمایشی.
(به مدل بستگی دارد)
* فشار دکمه **INPUT / 123** و نگهداشتن آن منویی را برای انتخاب دستگاه جانبی متصل به تلویزیون نشان می دهد.

3D
برای تماشای تصاویر سه بعدی به کار می رود.
(فقط مدل های ۳ بعدی)

(قطع صدا)
صدا را قطع می کند.
* با فشار دادن دکمه AD و نگهداشتن آن عملکرد توضیح صوتی فعال می شود.
(به مدل بستگی دارد)

فارسی

دستگاه کنترل از راه دور

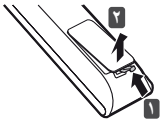

توضیحات این قسمت از راهنما براساس دکمه های دستگاه کنترل از راه دور است.
لطفاً این راهنما را به دقت مطالعه کرده و به درستی از تلویزیون استفاده کنید.
برای قرار دادن باطری ها، درپوش باطری را باز کنید، باطری ها (۱/۵ ولت AAA)
را با رعایت قطب صحیح ⊕ و ⊖ در محل قرار داده و درپوش باطری را ببندید.
برای درآوردن باطری ها، مراحل نصب باطری را معکوس نمایید.

اخطار

- هرگز باطری های نو و کهنه را با هم استفاده نکنید چرا که دستگاه کنترل آسیب می بیند.
- در تلویزیون آنالوگ و در برخی کشورها، برخی از دکمه های دستگاه کنترل از راه دور ممکن است کار نکنند.
- دستگاه کنترل از راه دور فقط برای برخی از کشورها ارائه شده است.

هنگام استفاده از دستگاه کنترل از راه دور آن را به طرف تلویزیون بگیرید.
(به مدل بستگی دارد)

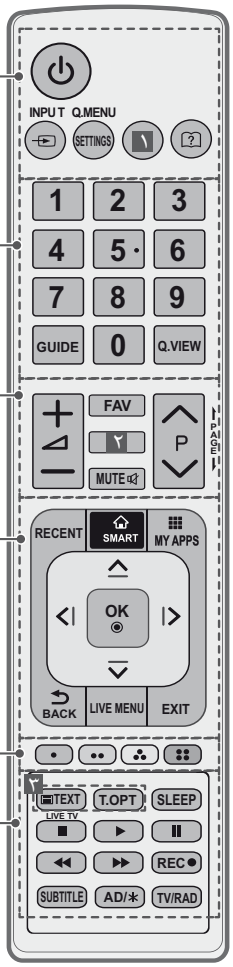

(روشن/ خاموش) تلویزیون را روشن یا خاموش می کند.
INPUT منبع ورودی را تغییر می دهد.
SETTINGS دستیابی به منوهای اصلی
۱ INFO اطلاعات برنامه و صفحه فعلی را نشان می دهد.
(به مدل بستگی دارد)
۱ RATIO ابعاد تصویر را تغییر می دهد. (به مدل بستگی دارد)
Q. MENU دستیابی به منوهای سریع
(راهنمای کاربر) راهنمای کاربر را نشان می دهد.

دکمه های اعداد اعداد را وارد می کند.
GUIDE راهنمای برنامه را نشان می هد.
Q.VIEW به برنامه مشاهده شده قبلی باز می گردد.

+ / − صدا را تنظیم می کند.
FAV دسترسی به فهرست کانال دلخواه تان.
۲ 3D برای تماشای تصاویر سه بعدی به کار می رود. (به مدل بستگی دارد)
۲ INFO اطلاعات برنامه و صفحه فعلی را نشان می دهد.
(به مدل بستگی دارد)
MUTE صداها را قطع می کند.
P حرکت رو به بالا یا پایین برنامه های ذخیره شده.
PAGE حرکت به صفحه قبل یا بعد.

RECENT عملکرد قبلی را نشان می دهد.
SMART دستیابی به منوهای نمایش خانگی.
My APPS فهرست برنامه های کاربردی را نشان می دهد.
دکمه های چهار جهت (بالا / پایین / چپ / راست) منوها یا گزینه ها را حرکت می دهد.
OK منوها یا گزینه ها را انتخاب کرده و انتخاب شما را تایید می کند.
BACK به مرحله قبل باز می گردد.
LIVE MENU لیست برنامه و موارد ضبط شده را نشان می دهد.
EXIT نمایش روی صفحه را حذف کرده و به نمایش برنامه تلویزیون باز می گردد.

دکمه های رنگی برای دستیابی به عملکردهای ویژه در برخی منوها.
(: قرمز، : سبز، : زرد ، : آبی)

۳ دکمه های پیام نما این دکمه ها برای پیام نما به کار می روند.
SLEEP تایمر خاموشی را تنظیم می کند.
LIVE TV به برنامه تلویزیون باز می گردد.
دکمه های کنترل (■, ▶, ❚❚, ◀◀, ▶▶) محتوای ویژه، ماشین زمان یا منوهای Smart Share یا دستگاه های سازگار با SIMPLINK را کنترل می کند. (USBیاSIMPLINK یا ماشین زمان)
● REC شروع به ضبط کرده و منوی ضبط را نشان می دهد. (فقط مدل های دارای ماشین زمان پشتیبانی می شوند.)
SUBTITLE در حالت دیجیتال زیرنویس دلخواه تان را فراخوان می کند.
AD/* یا فشار دکمهADعملکرد توضیح صوتی فعال می شود. (به مدل بستگی دارد)
TV/RAD برنامه رادیو، تلویزیون وDTV را انتخاب می کند.

فارسی

اتصال MHL

اتصالHigh-definition موبایل(MHL) عبارت است از درگاه انتقال سیگنال های صوتی و تصویری دیجیتال گوشی های همراه به تلویزیون.

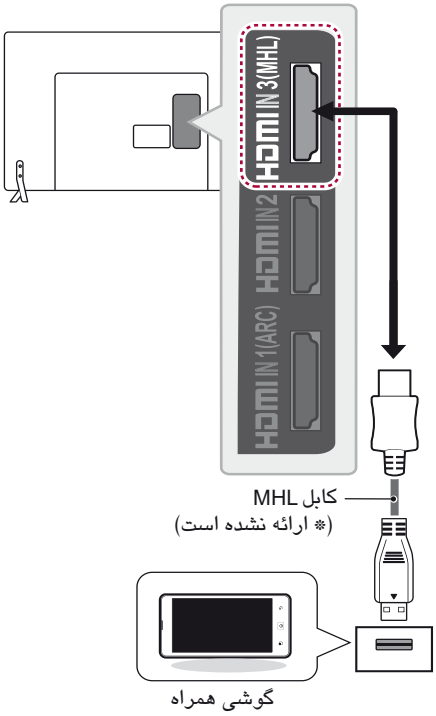

توجه

- برای مشاهده صفحه گوشی همراه بر روی تلویزیون گوشی همراه را به پورت **HDMI IN 3 (MHL)** یا **HDMI/DVI IN 4 (MHL)** وصل کنید.
- برای اتصال تلویزیون و گوشی همراه باید کابلMHL داشته باشید.
- این قابلیت فقط برای گوشی های دارایMHL است.
- برخی از برنامه های کاربردی از طریق دستگاه کنترل از راه دور قابل انجام است.
- برخی از گوشی های همراه که ازMHL پشتیبانی می کنند را می توانید با دستگاه کنترل از راه دور جادویی، کنترل نمایید.
- در موارد زیر کابل MHL را از تلویزیون جدا کنید:
  » غیر فعال بودن قابلیت MHL.
  » گوشی همراه در حالت انتظار به طور کامل شارژ شده باشد.

اتصال اسکارت

(فقط برای مدل های دارای گیرنده ماهواره)

سیگنال های تصویر و صدای دستگاه جانبی را به تلویزیون ارسال می کند. مطابق شکل زیر و با استفاده از کابل اسکارت دستگاه جانبی را به تلویزیون وصل کنید.

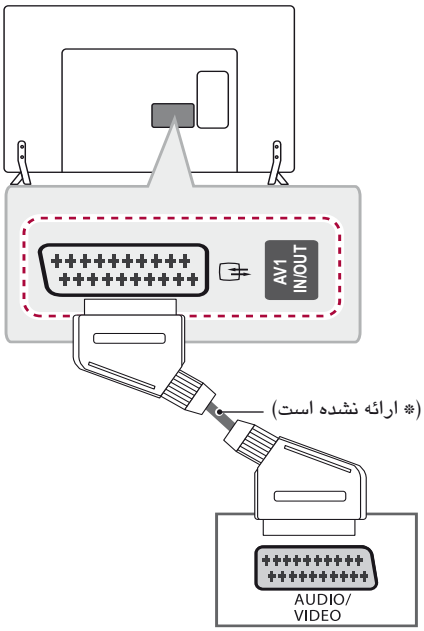

نوع خروجی / حالت ورودی فعلی	AV1 (TV Out (خروجی تلویزیون)[۱])
تلویزیون دیجیتال	تلویزیون دیجیتال
تلویزیون آنالوگ،AV	تلویزیون آنالوگ
کامپوننت	
HDMI	

۱ TV Out(خروجی تلویزیون) : سیگنال های تلویزیون آنالوگ یا دیجیتال را پخش می کند.

توجه

- کابل اسکارت مورد استفاده باید دارای محافظ سیگنال باشد.
- هنگام تماشای تلویزیون دیجیتال در حالت تصویر۳ بعدی، فقط سیگنال های تصویر ۲ بعدی از طریق کابل اسکارت پخش می شوند (فقط مدل های ۳ بعدی)
- هنگام استفاده از عملکرد ماشین زمان (Time Machine) در حالت تلویزیون دیجیتال، سیگنال های خروجی تصویر از طریق کابل اسکارت پخش نمی شوند.

اتصال صدا

شما می توانید به جای استفاده از بلندگوهای داخلی از سیستم صوتی جانبی استفاده کنید.

اتصال صدای اپتیکال دیجیتال

سیگنال صدای دیجیتال تلویزیون را به دستگاه جانبی ارسال می کند. دستگاه جانبی و تلویزیون را با استفاده از کابل صدای اپتیکال مطابق شکل زیر به یکدیگر وصل کنید.

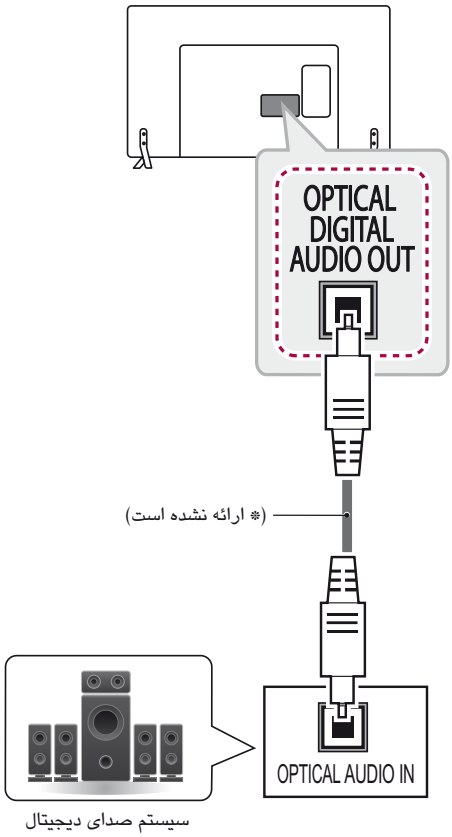

توجه

- به پورت خروجی اپتیکال نگاه نکنید.
  نگاه کردن به اشعه لیزر برای بینایی زیان بار است.
- صدای مجهز به عملکرد ACP (محافظت از کپی فایل صوتی) می تواند خروجی صدای دیجیتال را قطع کند.

اتصال USB

دستگاه ذخیره USB نظیر فلش مموری، HDD جانبی یا کارتخوان حافظه USB را به تلویزیون وصل کرده و با دستیابی به منوی SmartShare از فایل های متعدد صوتی و تصویری استفاده کنید.

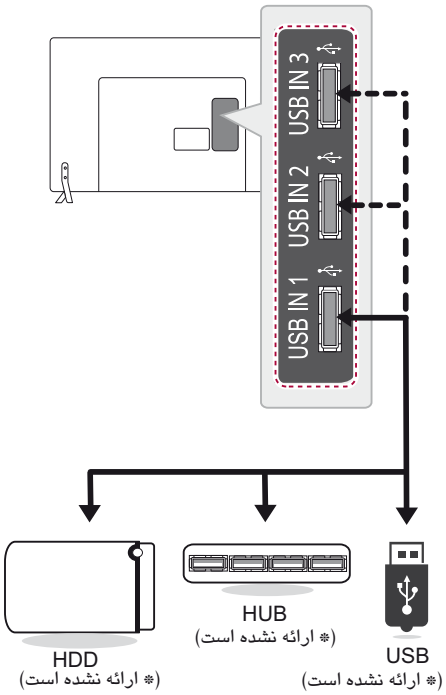

توجه

- برخی از USB Hub ها ممکن است کار نکنند. در صورتی که دستگاه USB متصل شده از طریق USB Hub شناسایی نشود، آن را به طور مستقیم به پورت USB تلویزیون وصل کنید.
- اگر USB تان به منبع تغذیه بیرونی نیاز دارد، آن را وصل کنید.

اتصال کامپوزیت

سیگنال های صدا و تصویر آنالوگ را از دستگاه جانبی به تلویزیون ارسال می کند. با استفاده از کابل کامپوزیت دستگاه جانبی را به تلویزیون وصل کنید. مطابق شکل زیر.

(فقط LB72**, LB69** , LB67** ,LB65** ,LB63** ,LB75**)

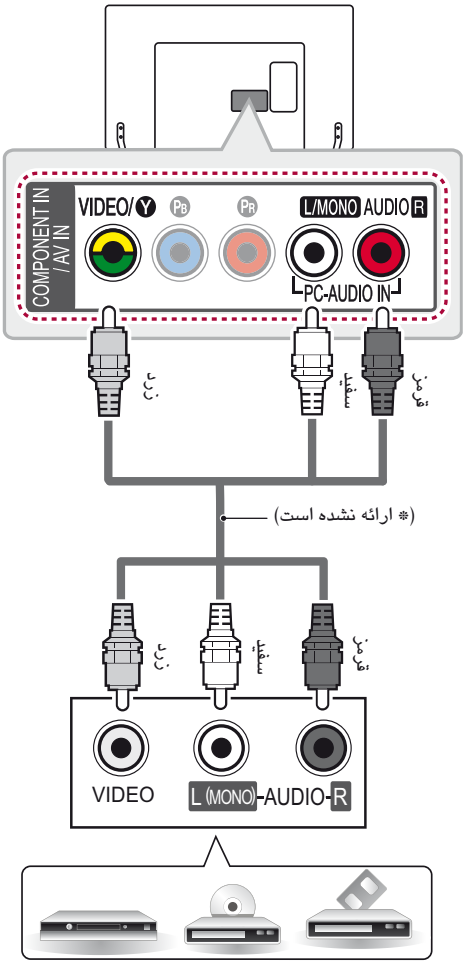

DVD / Blu-Ray / HD Cable Box / VCR

(فقط LB87**)

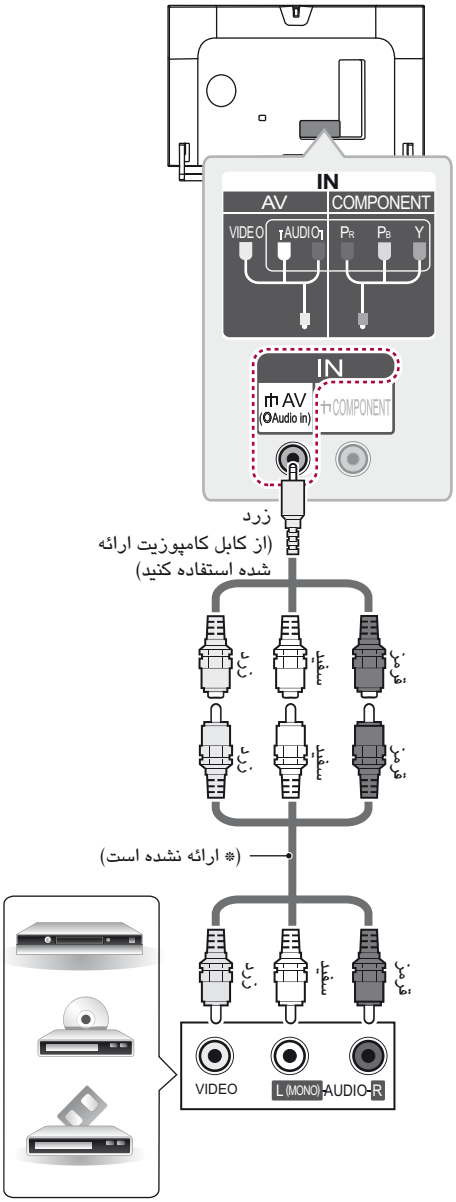

VCR / DVD / Blu-Ray / HD Cable Box

اتصال کامپوننت

سیگنال های صدا و تصویر آنالوگ را از دستگاه جانبی به تلویزیون ارسال می کند. با استفاده از کابل کامپوننت دستگاه جانبی را به تلویزیون وصل کنید. مطابق شکل زیر.

(فقط LB63**, LB65**, LB67**, LB69**, LB72**, LB75**)

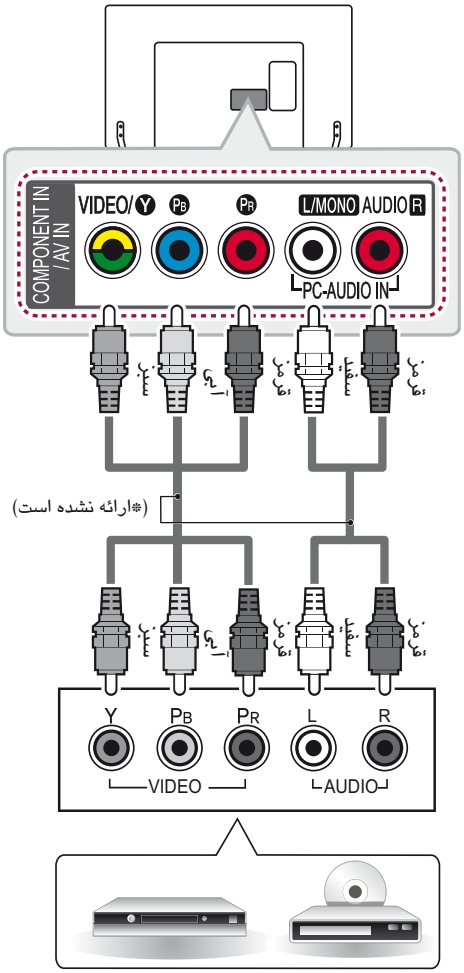

(فقط LB87**)

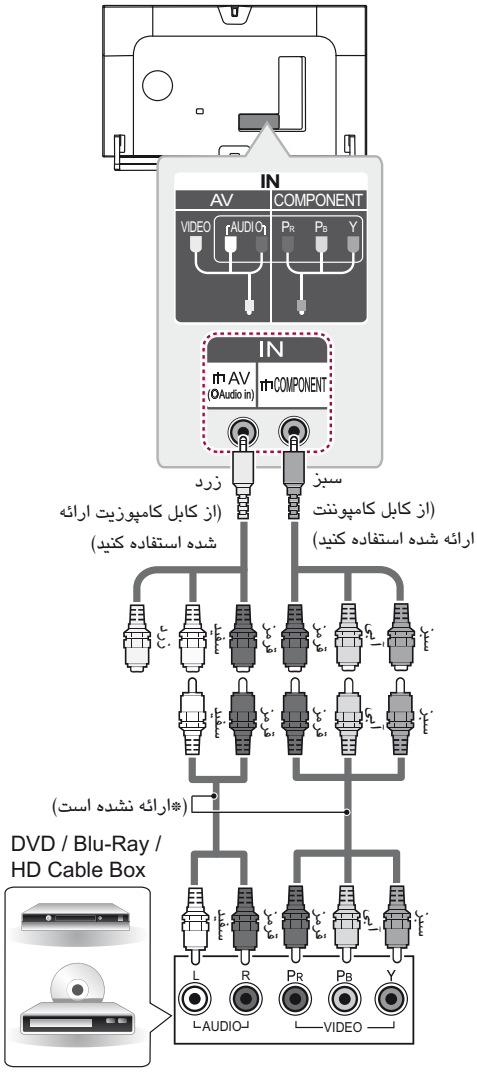

توجه

- اگر کابل ها درست وصل نشوند تصویر سیاه و سفید بوده یا رنگ های آن به هم ریخته است.

اتصال DVI به HDMI

سیگنال تصویری دیجیتال را از دستگاه جانبی به تلویزیون ارسال می کند. مطابق شکل زیر و با استفاده از کابل DVI-HDMIدستگاه جانبی را به تلویزیون وصل کنید. برای ارسال سیگنال صدا، کابل صدا را وصل کنید.

پورت ورودی HDMI را برای اتصال انتخاب کنید. این پورت ها هیچ تفاوتی با هم ندارند.

(فقط LB63** , LB65**,LB67** , LB69**, LB72**, LB75**)

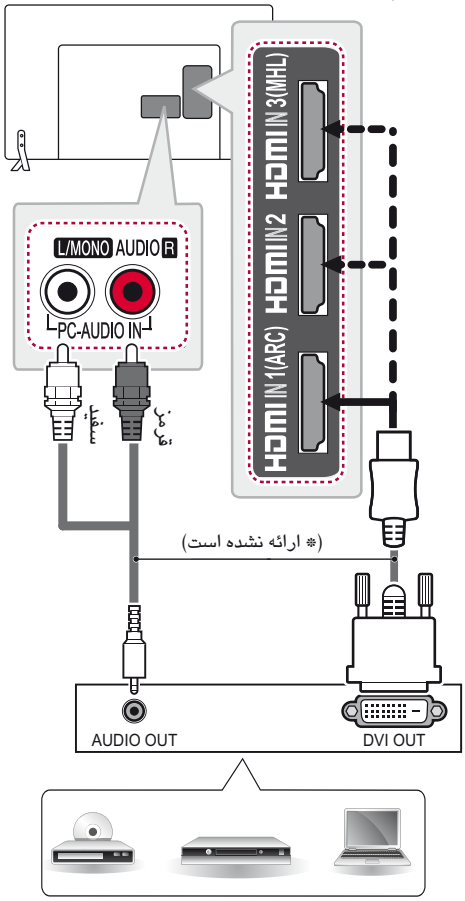

DVD / Blu-Ray / HD Cable Box / PC / HD STB

(فقط LB87**)

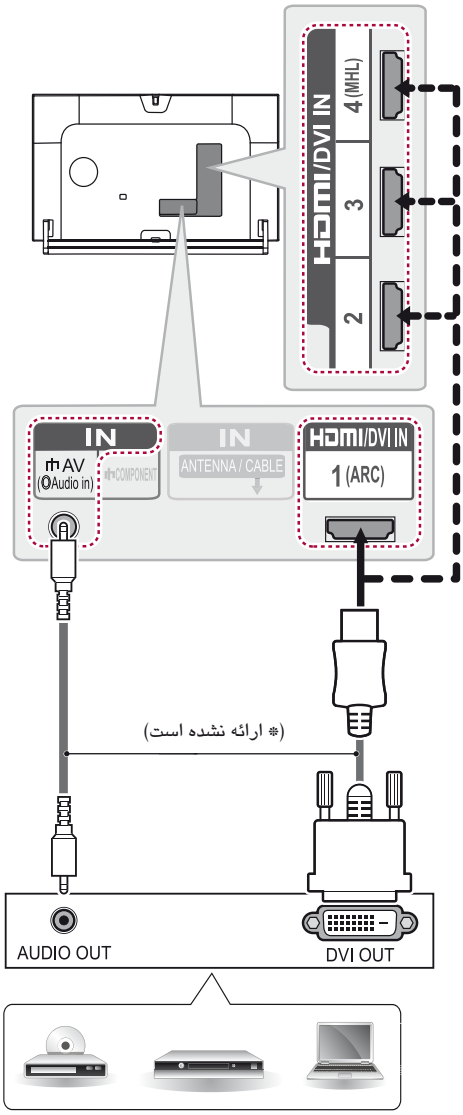

DVD / Blu-Ray / HD Cable Box / PC / HD STB

توجه

- با توجه به کارت گرافیک، در صورتی که کابلHDMI به DVI در حال استفاده باشد، حالت DOS عمل نمی کند.
- هنگام استفاده از کابل HDMI/DVI ، فقط از کابل تک پشتیبانی می شود.

فارسی

اتصال HDMI

سیگنال تصویر دیجیتال و سیگنال های صدا را از دستگاه جانبی به تلویزیون ارسال می کند. مطابق شکل زیر و با استفاده از کابل HDMI دستگاه جانبی را به تلویزیون وصل کنید.

پورت ورودی HDMI را برای اتصال انتخاب کنید. این پورت ها هیچ تفاوتی با هم ندارند.

ARC (کانال بازگشت صدا)

- دستگاه صوتی جانبی که از SIMPLINK و ARC پشتیبانی می کند را به پورت **HDMI IN 1 (ARC)** یا **HDMI/DVI IN 1 (ARC)** متصل کنید.
- هنگام اتصال کابل HDMI پرسرعت، دستگاه صوتی جانبی که از ARC پشتیبانی می کند بدون نیاز به کابل اپتیکال صدای SPDIF را پخش کرده و از عملکرد SIMPLINK پشتیبانی می کند.

(فقط LB63** ,LB65** , LB67**, LB69**, LB72**, LB75**)

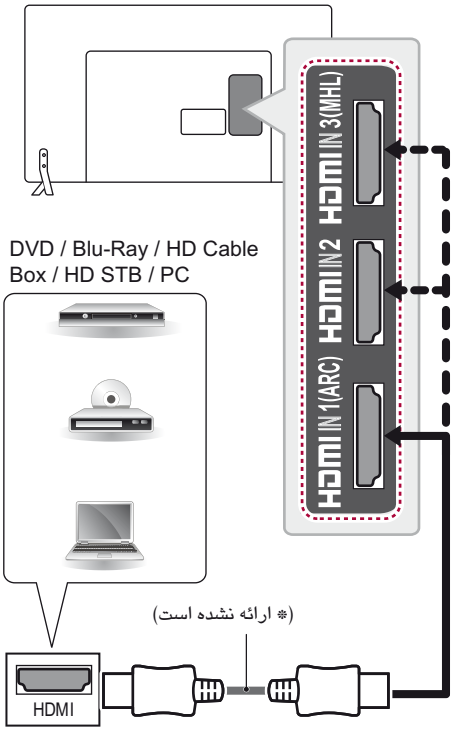

(فقط LB87**)

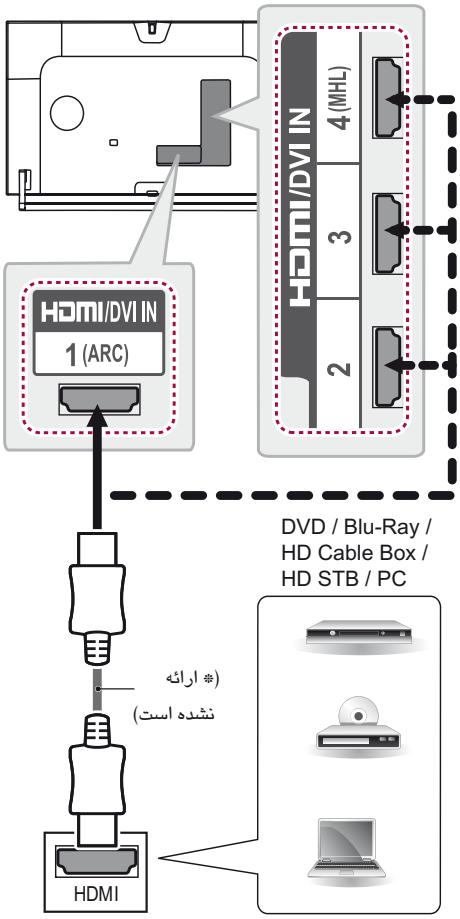

توجه

- به منظور داشتن بهترین کیفیت تصویر توصیه می شود از اتصال HDMI استفاده کنید.
- از کابل HDMI پرسرعت مجهز به قابلیت CEC (کنترل الکترونیکی کاربر) استفاده کنید.
- کابل های پرسرعت HDMI به منظور انتقال سیگنال تا کیفیت 1080P و حتی بالاتر مورد استفاده قرار می گیرند.
- فرمت صوتی HDMI پشتیبانی شده :
Dolby Digital (32 KHz, 44.1 KHz, 48 KHz),
DTS (44.1 KHz, 48 KHz),
PCM (32 KHz, 44.1 KHz, 48 KHz, 96 KHz, 192 KHz)

اتصال آنتن ماهواره

(فقط مدل های دارای گیرنده ماهواره)

با استفاده از کابل RF ماهواره (Ω۷۵)، آنتن ماهواره را به تلویزیون وصل کنید.

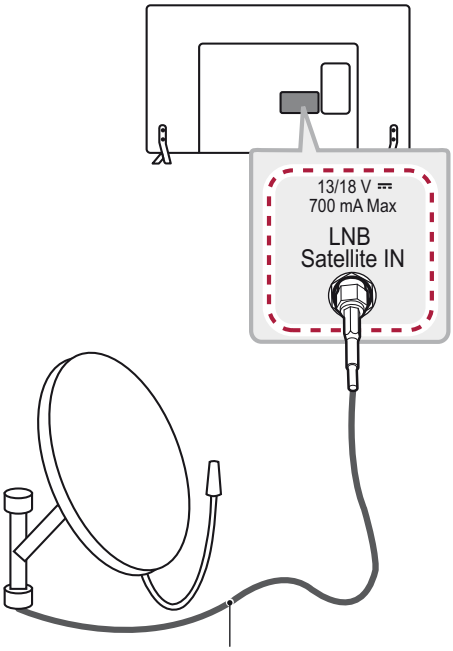

(* ارائه نشده است)

اتصال هدفون

سیگنال هدفون را از تلویزیون به دستگاه جانبی منتقل می کند. هدفون را مطابق شکل زیر به تلویزیون و دستگاه جانبی وصل کنید.

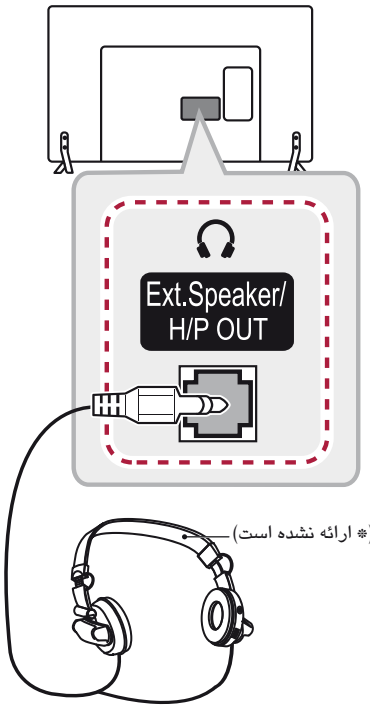

(* ارائه نشده است)

توجه

- هنگام اتصال هدفون، گزینه های منویAUDIO(صدا) غیر فعال می شوند.
- هنگام اتصال هدفون، خروجی صدای دیجیتال اپتیکال مقدور نیست.
- امپدانس هدفون : ۱٦ اهم
- حداکثر خروجی صدای هدفون:۰/٦۲۷ تا۱/۳۳٤ میلی وات
- اندازه جک هدفون :۰/۳۵ سانتیمتر

اتصالات

در قسمت **اتصالات** به طور عمده از تصاویر مدل های 42LB67** استفاده شده است.

دستگاه های جانبی گوناگون را به تلویزیون وصل کنید و برای انتخاب آن حالت های ورودی را تغییر دهید. برای اطلاعات بیشتر پیرامون اتصال دستگاه جانبی به دفترچه راهنمای ارائه شده همراه دستگاه مراجعه کنید.

دستگاه های جانبی قابل اتصال : گیرنده های HD، دستگاه های پخش DVD ، ویدئو کاست ها، سیستم های صوتی، دستگاه ذخیره USB ، رایانه، دستگاه های بازی و سایر دستگاه های جانبی.

توجه

- اتصال دستگاه جانبی در دستگاه های مختلف متفاوت است.

  (LB87** : HDMI/DVI IN1/2/3/4)
- صرف نظر از ترتیب ورودی تلویزیون دستگاه جانبی را به تلویزیون وصل کنید.
- اگر برنامه تلویزیون را برروی دستگاه ضبط DVD یا ویدئو کاست ضبط می کنید، مطمئن شوید که کابل ورودی سیگنال تلویزیون از طریق دستگاه ضبط DVD یا ویدئو کاست متصل شده است. برای اطلاعات بیشتر به دفترچه راهنمای دستگاه ضبط مراجعه نمایید.
- برای استفاده از راهنما به دفترچه راهنمای دستگاه جانبی مراجعه نمایید.
- اگر کنسول بازی را به تلویزیون وصل کرده اید از کابل ارائه شده همراه کنسول بازی استفاده کنید.
- در حالت رایانه ممکن است نویزهایی همراه با وضوح، الگوی عمودی، کنتراست یا روشنایی همراه باشد. در صورت مشاهده نویز، وضوح خروجی رایانه را تغییر دهید، تنظیمات را تغییر دهید یا میزان روشنایی و کنتراست را در منوی تصویر تنظیم کنید تا تصویر نمایان شود.
- در حالت رایانه برخی از تنظیمات وضوح با توجه به کارت گرافیک ممکن است به درستی نمایان نشود.

اتصال آنتن

با استفاده از یک کابل RF (۷۵Ω) تلویزیون را به پریز آنتن دیواری وصل کنید.

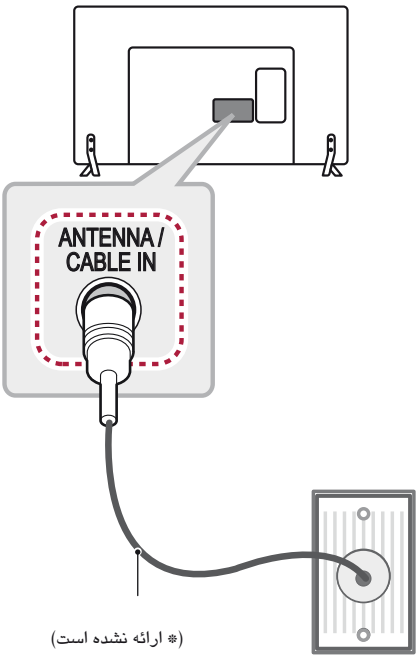

(* ارائه نشده است)

توجه

- برای اتصال بیش از ۲ تلویزیون از اسپلیتر سیگنال استفاده کنید.
- در صورتی که کیفیت تصویر ضعیف باشد از تقویت کننده سیگنال استفاده کنید.
- در صورتی که کیفیت تصویر با استفاده از آنتن متصل شده نامناسب باشد، جهت آنتن را تغییر دهید.
- کابل آنتن و مبدل ارائه نشده است.
- صدای DTV پشتیبانی شده :

  MPEG, Dolby Digital, Dolby Digital Plus, HE-AAC

فارسی

۳ هنگامی که از دوربین استفاده نمی کنید، آن را به طرف پایین فشار دهید.

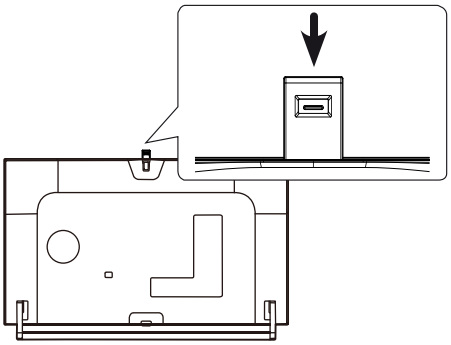

نام قسمت های دوربین داخلی

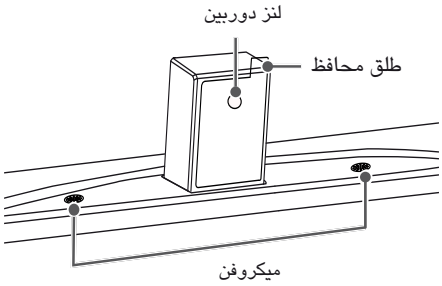

بررسی محدوده تصویربرداری دوربین

۱ برای نمایش منوی نمایش خانگی دکمه (**نمایش خانگی**) بر روی دستگاه کنترل از راه دور را فشار دهید.

۲ **CAMERA** (دوربین) را انتخاب کرده و سپس دکمه مدور (OK) را فشار دهید.

توجه

- فاصله مطلوب از دوربین برای استفاده از عملکرد تشخیص حرکت، بین ۱/۵ تا ۴/۵ متر است.

استفاده از دوربین داخلی

(فقط LB87**)

با استفاده از دوربین داخلی تلویزیون می توانید از تماس ویدئویی Skype یا عملکرد تشخیص حرکت استفاده نمایید.
این تلویزیون از دوربین جانبی پشتیبانی نمی کند.

توجه

- پیش از استفاده از دوربین داخلی، باید بدانید که شما مسئول استفاده یا سوء استفاده از دوربین با توجه به قوانین ملی کشورتان هستید و سوء استفاده از آن جرم بوده و پیگرد قانونی دارد.
- قوانین مربوطه شامل قانون حفاظت از اطلاعات شخصی و انتقال اطلاعات شخصی و قوانینی است که استفاده از دوربین را در اماکن کاری و سایر محیط ها محدود می کند.
- هنگام استفاده از دوربین داخلی، از شرایط غیرقانونی یا مشکوک اجتناب کنید. برای استفاده در اماکن عمومی یا مجامع باید اجازه کتبی داشته باشید. توصیه می شود در موارد زیر از دوربین استفاده نکنید:
  (۱) در محل هایی که استفاده از دوربین غیر مجاز است نظیر استراحتگاه، رختکن، اتاق پرو و نواحی امنیتی.
  (۲) استفاده از دوربین در هنگام ارتکاب تخلف.
  (۳) استفاده از دوربین در هنگام نقض قوانین و مقررات مربوطه.

آماده سازی دوربین داخلی

۱ دکمه کشویی واقع در پشت تلویزیون را به طرف بالا بکشید.

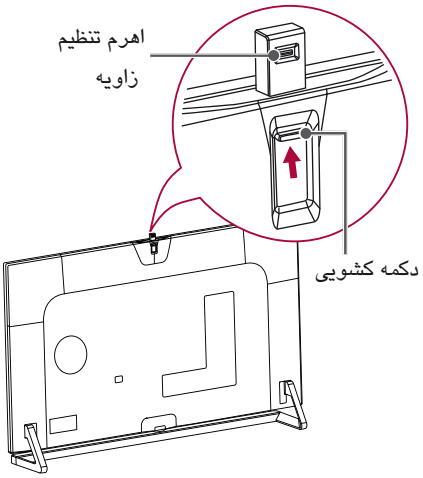

توجه

- پیش از استفاده از دوربین داخلی، طلق محافظ آن را جدا کنید.

۲ با استفاده از اهرم تنظیم زاویه واقع در پشت دوربین داخلی می توانید زاویه دوربین را تنظیم کنید.

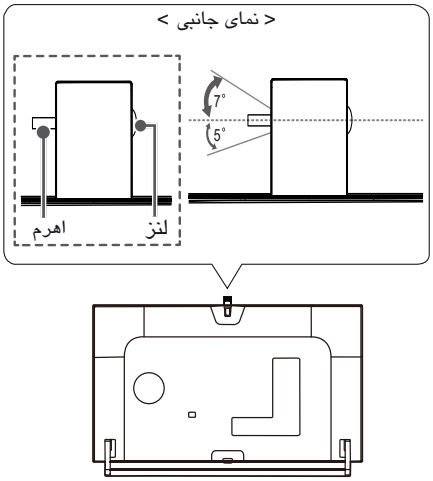

(فقط 32LB65**-TH)

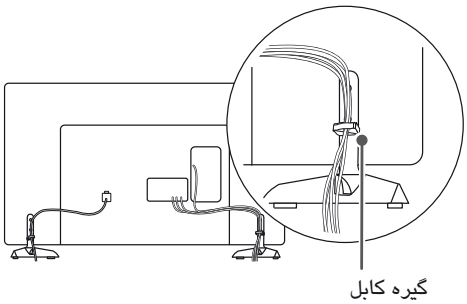

(فقط LB87**)

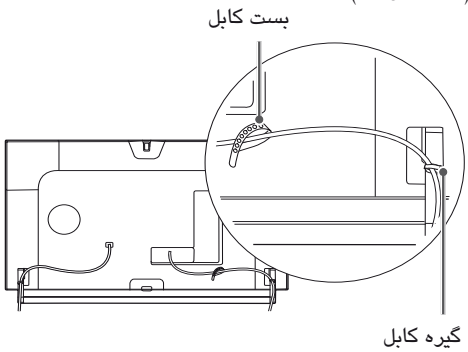

(فقط 39/42/47/50/55LB65**-TH)

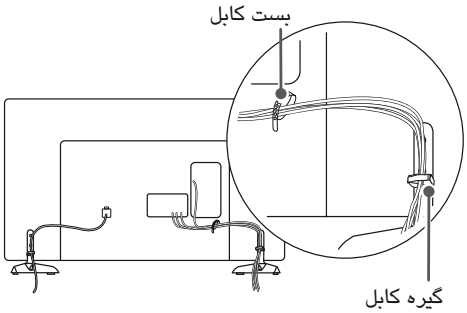

(فقط LB75**)

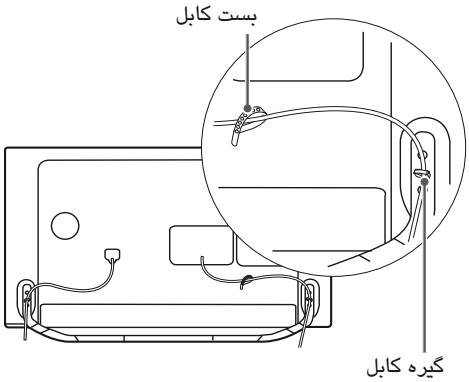

اخطار

- هنگام حمل تلویزیون، بست های کابل را نگیرید چرا که با شکستن آنها تلویزیون سقوط کرده و علاوه بر خرابی موجب بروز حادثه جانی می شود.

توجه

- از پیچ هایی که در مشخصات فنی پیچ های استاندارد VESA آمده است استفاده کنید.
- مجموعه نصب دیواری شامل راهنمای نصب و قطعات اصلی است.
- براکت نصب دیواری اختیاری بوده و شما این قبیل لوازم را باید از فروشنده تلویزیون خریداری کنید.
- طول پیچ ها با توجه به پایه دیواری متفاوت است. مطمئن شوید که از پیچ مناسب استفاده کرده اید.
- برای اطلاعات بیشتر، به راهنمای براکت دیواری مراجعه کنید.
- هنگام اتصال براکت دیواری به تلویزیون، به منظور تنظیم زاویه عمودی تلویزیون اسپیسرهای دیواری را در روزنه های مربوط به نصب دیواری تلویزیون قرار دهید.

(فقط 42LB63**, 42LB65**)

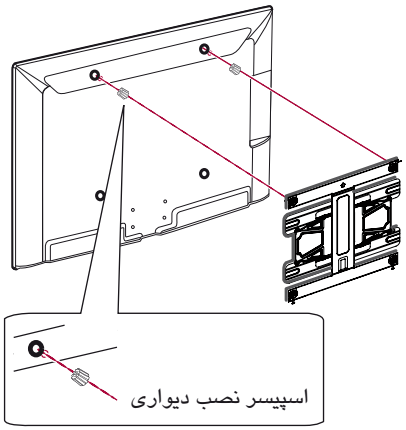

جمع کردن کابل ها

تصویر نشان داده شده در اینجا ممکن است با تلویزیون شما تفاوت داشته باشد.

۱ با استفاده از بست کابل، کابل ها را جمع کرده و ببندید. (به مدل بستگی دارد)

۲ گیره کابل را به تلویزیون وصل کنید.

(فقط LB63**, 39/42/47/50/55/60LB65**-TA/TB, LB67**, LB69**, LB72**)

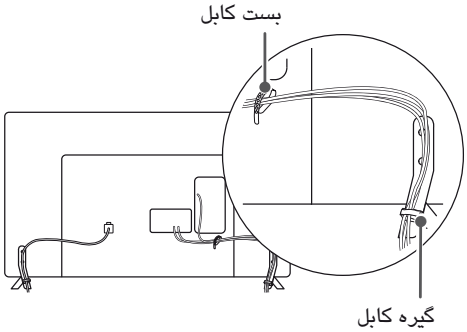

(فقط 32LB65**-TA/TB)

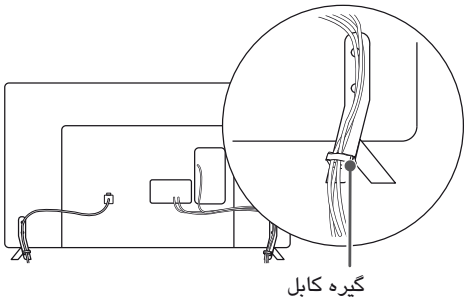

(فقط 70LB65**-TA)

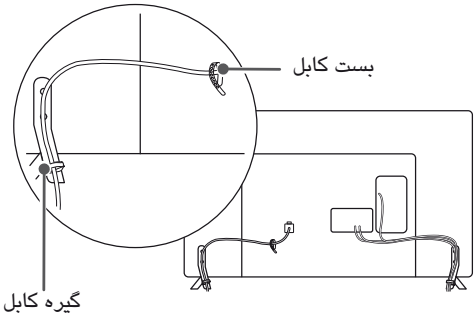

مطمئن شوید که پیچ های مورد استفاده و براکت دیواری مطابق با استاندارد VESA است. ابعاد استاندارد مجموعه نصب دیواری مطابق جدول زیر است.

جداگانه خریداری شود (براکت دیواری)

مدل	32/39LB65**	42/47/55LB63** 42/47/50/55LB65** 49/55LB87**
VESA (A x B)	200 x 200	400 x 400
پیچ استاندارد	M6	M6
تعداد پیچ ها	٤	٤
براکت نصب دیواری	LSW240B MSW240	LSW440B MSW240
مدل	60LB65** 42/47/50/55LB67** 42/47/55LB69** 42/47/55/60/65LB72** 42/47/55/60/65LB75** 60LB87**	70LB65**
VESA (A x B)	400 x 400	600 x 400
پیچ استاندارد	M6	M8
تعداد پیچ ها	٤	٤
براکت نصب دیواری	LSW440B	LSW640B

براکت دیواری			
LSW240B	LSW440B	LSW640B	MSW240
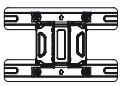		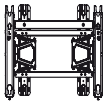	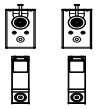

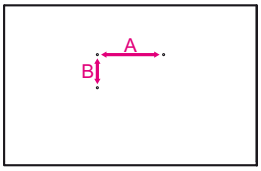

اخطار

- ابتدا برق را قطع کنید، سپس تلویزیون را حرکت داده یا نصب کنید، در غیر این صورت احتمال شوک الکتریکی وجود دارد.
- اگر تلویزیون را برروی سقف یا دیوار مایل نصب کنید احتمال افتادن و آسیب شدید وجود دارد.
  از براکت دیواری ویژه ال جی استفاده کرده و با مرکز خدمات مجاز تماس بگیرید.
- از سفت کردن بیش از حد پیچ ها خودداری کنید چرا که تلویزیون آسیب دیده و از ضمانت ساقط می گردد.
- از پیچ ها و براکت دیواری مطابق با استاندارد VESA استفاده کنید. هرگونه آسیب یا خسارت ناشی از استفاده نادرست یا استفاده از متعلقات نامناسب باعث ابطال ضمانت می گردد.

تثبیت تلویزیون بر روی دیوار

(این قابلیت فقط برای برخی مدلها است.)

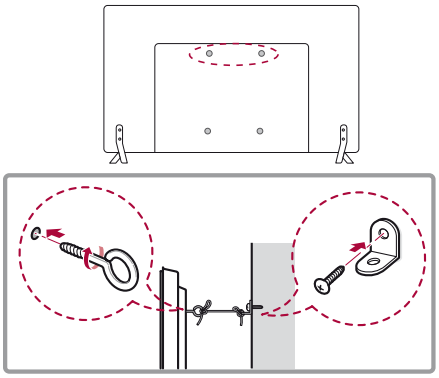

۱ پیچ های حلقه ای را قرار داده و سفت کنید یا براکت های تلویزیون و پیچ ها را برروی پشت تلویزیون نصب کنید.
– چنانچه در محل پیچ های حلقه ای، پیچ هایی وجود دارد، ابتدا آنها را درآورید.

۲ براکت های دیواری را با استفاده از پیچ برروی دیوار نصب کنید. محل براکت دیواری و پیچ های حلقه ای پشت تلویزیون را تنظیم کنید.

۳ پیچ های حلقه ای و براکت های دیواری را با یک تسمه به هم متصل کنید.
از افقی بودن تسمه اطمینان حاصل کنید.

اخطار

- مراقب باشید تا کودکان از تلویزیون بالا نرفته یا از آن آویزان نشوند.

توجه

- برای اطمینان از استقرار محکم تلویزیون از یک کابینت یا صفحه بزرگ و قدرتمند استفاده کنید.
- براکت ها، پیچ ها و تسمه ها ارائه نشده اند و شما باید آنها را از فروشگاه های منطقه خود تهیه کنید.

نصب برروی دیوار

براکت دیواری را با دقت به پشت تلویزیون متصل نموده و سپس براکت دیواری را برروی یک دیوار محکم عمود بر زمین نصب کنید. هنگام اتصال تلویزیون به سایر قسمت های ساختمان لطفاً با افراد مجرب مشورت کنید.

ال جی توصیه می کند که نصب دیواری توسط نصاب حرفه ای انجام شود.

ما توصیه می کنیم از براکت نصب دیواری ال جی استفاده کنید.

اگر نمی خواهید از براکت نصب دیواری ال جی استفاده کنید، لطفاً از براکتی استفاده کنید که فاصله کافی بین دستگاه و دیوار ایجاد کند تا بتوانید به راحتی به دستگاه های جانبی دسترسی داشته باشید.

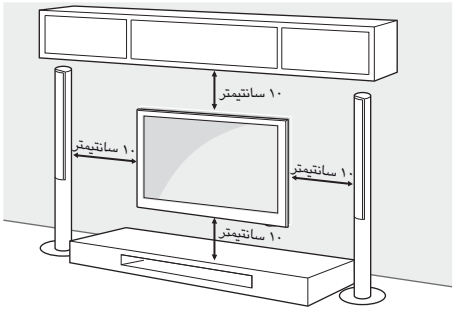

استفاده از سیستم ایمنی کنسینگتون

(به مدل بستگی دارد)

- تصویر نشان داده شده ممکن است با تلویزیون شما تفاوت داشته باشد.

کانکتور سیستم ایمنی کنسینگتون در پشت تلویزیون قرار دارد. برای اطلاع بیشتر از نصب و استفاده به راهنمای ارائه شده در رابطه با سیستم ایمنی کنسینگتون مراجعه کرده یا از تارنمای http://www.kensington.com دیدن کنید.

کابل سیستم ایمنی کنسینگتون را بین تلویزیون و میز متصل کنید.

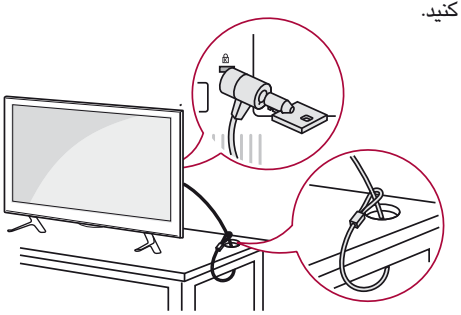

هشدار

- اگر تلویزیون بر روی سطح ثابتی قرار نگرفته باشد، احتمال سقوط آن وجود دارد. با رعایت موارد زیر می توان از بسیاری صدمات از جمله صدماتی که متوجه کودکان است پیشگیری نمود:

» استفاده از میز یا پایه هایی که توسط کارخانه سازنده توصیه شده است.

» فقط از میزهایی استفاده کنید که به اندازه کافی برای تحمل وزن تلویزیون محکم هستند.

» قرار نگرفتن تلویزیون در لبه ی میز.

» قرار ندادن تلویزیون بر روی اشیاء بلند (نظیر کمد یا کتابخانه) مگر آنکه تلویزیون و شیء تحتانی آن، به جایی تثبیت شده باشند.

» از قرار دادن پارچه یا سایر اشیاء میان تلویزیون و پایه خودداری کنید.

» کودکان را از خطرات بالا رفتن از میز تلویزیون، آگاه کنید.

اخطار

- هنگام اتصال نگهدارنده بلندگوی خطی به تلویزیون، تلویزیون را در حالیکه صفحه ی آن رو به پایین است بر روی بالش یا سطح نرم قرار دهید تا صفحه ی آن مخدوش نشود.
- از اینکه پیچ ها به طور کامل سفت شده اند، مطمئن شوید.(در صورتی که به اندازه کافی سفت نشوند، پس از نصب، تلویزیون به جلو خم خواهد شد)
  پیچ ها را بیش از حد سفت نکنید. در غیر اینصورت پیچ ها هرز شده و پیچ ها سفت نخواهند شد.
- نگهدارنده بلندگوی خطی فقط باید بر روی دیوار نصب شود.
- پس از سرهم کردن براکت های دیواری بلندگوی خطی، هنگامی که تلویزیون بر روی بلندگوی خطی قرار دارد یا زمانی که بار صوتی را گرفته اید از تنظیم زاویه تلویزیون خودداری کنید.
- هنگامی جابجایی یا بلند کردن دستگاه از کمک نفر دیگری استفاده کرده و تلویزیون را به صورت عمود بر روی سطح صاف قرار دهید.
  هنگام حمل دو نفره، یک نفر باید در سمت راست و دیگری در سمت چپ دستگاه قرار گیرد.
  هنگام جابجایی دستگاه، گوشه های بالا و پایین را بگیرید.
- هنگام جابجایی یا بلند کردن دستگاه، بلندگوی خطی را نگیرید. چنانچه هنگام بلند کردن دستگاه، بلندگوی خطی را بگیرید، احتمال آسیب بلندگوی خطی وجود دارد.

<هنگام بلند کردن دستگاه>

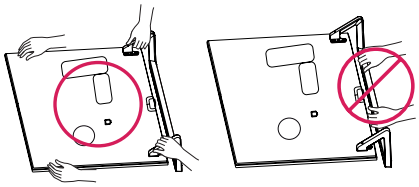

<هنگام جابجایی دستگاه>

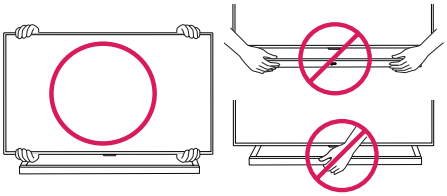

توجه

- پیش از نصب پایه با معکوس کردن مراحل اتصال نگهدارنده بلندگوی خطی، نگهدارنده بلندگوی خطی را جدا کنید.
- درپوش پیچ مانع از تجمع گرد و غبار در روزنه می شود.

قرار دادن بر روی میز

۱ تلویزیون را به طور عمود بر روی میز قرار دهید.

– برای تهویه مناسب، فاصله ۱۰ سانتیمتری (حداقل) از دیوار ایجاد کنید.

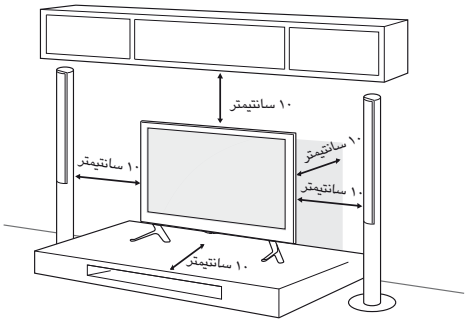

۲ سیم برق را به پریز متصل کنید.

اخطار

- از قرار دادن تلویزیون در نزدیکی منابع حرارتی خودداری کنید چرا که موجب خرابی تلویزیون یا بروز آتش سوزی می شود.

اتصال نگهدارنده بلندگوی خطی

(در صورت نصب دیواری)

LB87**

۱

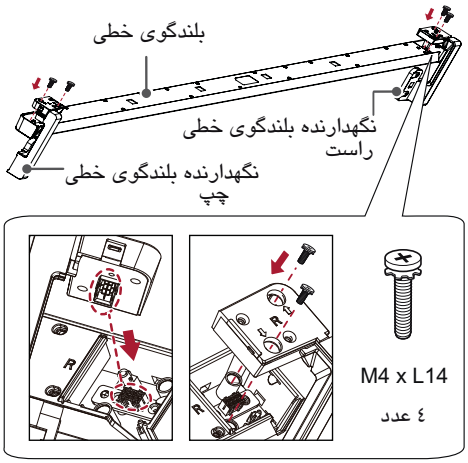

۲

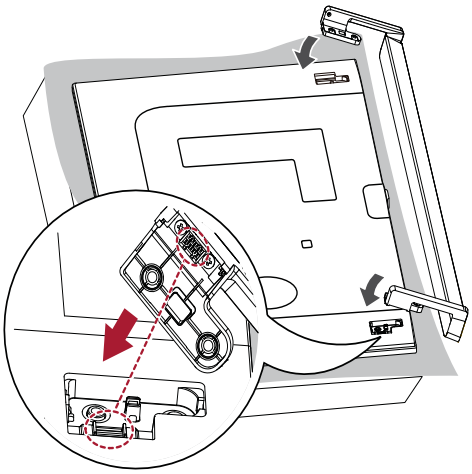

۳

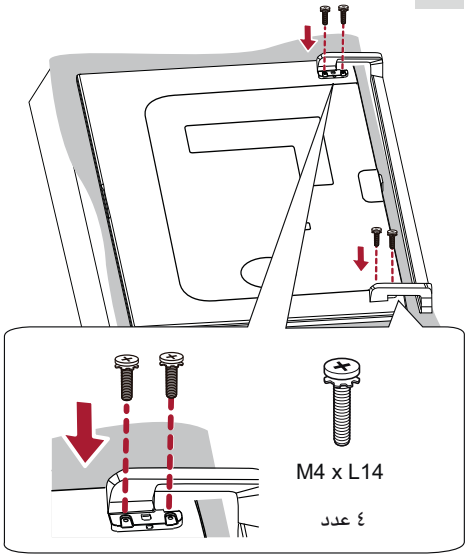

۴

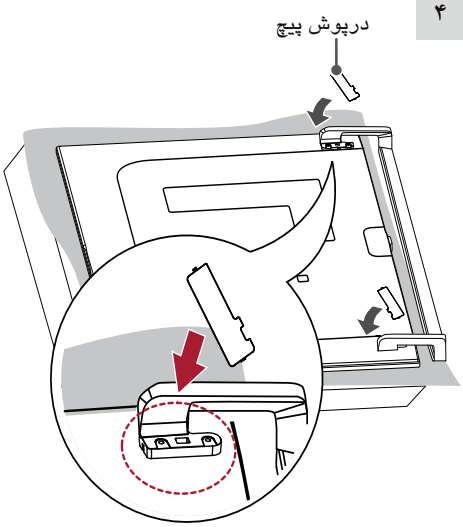

۳

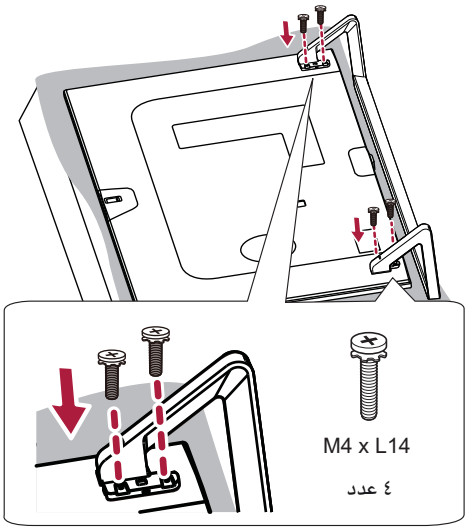

اخطار

- برای سوار کردن پایه، تلویزیون را در حالیکه صفحه ی آن رو به پایین است بر روی بالش یا سطح نرم قرار دهید تا صفحه ی آن مخدوش نشود.
- از اینکه پیچ ها به طور کامل سفت شده اند، مطمئن شوید. (در صورتی که به اندازه کافی سفت نشوند، پس از نصب، تلویزیون به جلو خم خواهد شد)
  پیچ ها را بیش از حد سفت نکنید. در غیر اینصورت پیچ ها هرز شده و پیچ ها سفت نخواهند شد.

توجه

- پیش از نصب تلویزیون به دیوار، پایه رومیزی آن را جدا کنید. برای جدا کردن پایه کافیست مراحل نصب آن را معکوس کنید.
- درپوش پیچ مانع از تجمع گرد و غبار در روزنه می شود.

۴

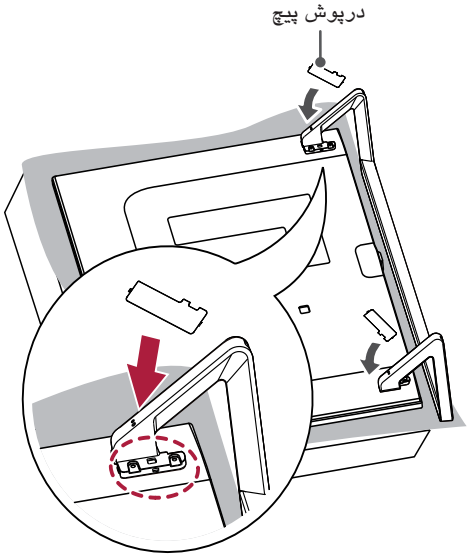

LB87**

۱

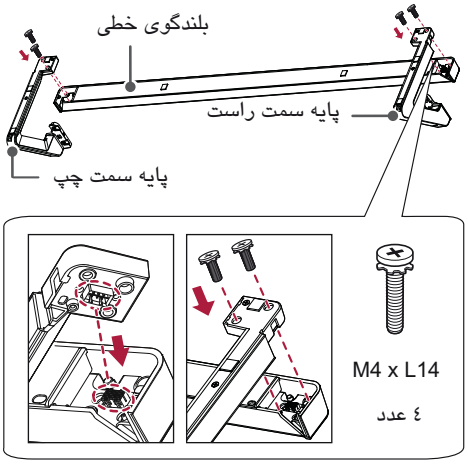

۳

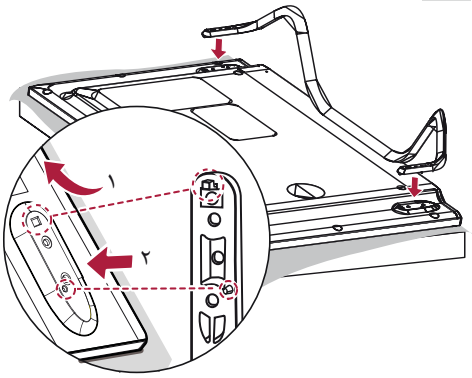

۱ با استفاده از روزنه نصب بالایی واقع در پشت تلویزیون پایه را به تلویزیون وصل کنید.

۲ با استفاده از اتصال پایینی واقع در پشت تلویزیون، پایه را به تلویزیون وصل کنید.

۲

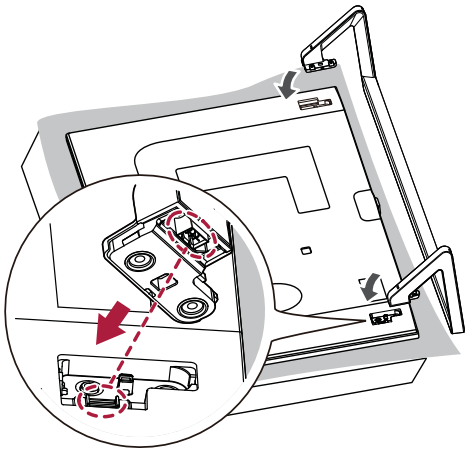

۴

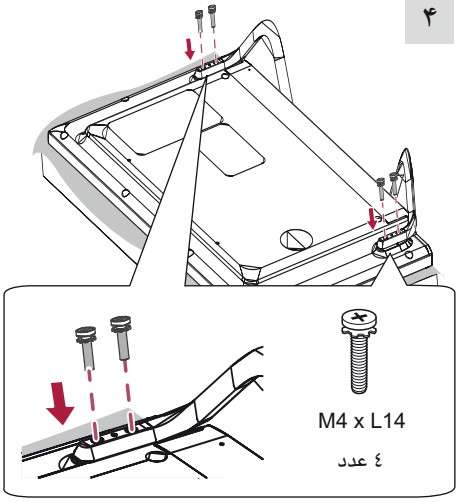

LB65**-TH

۱

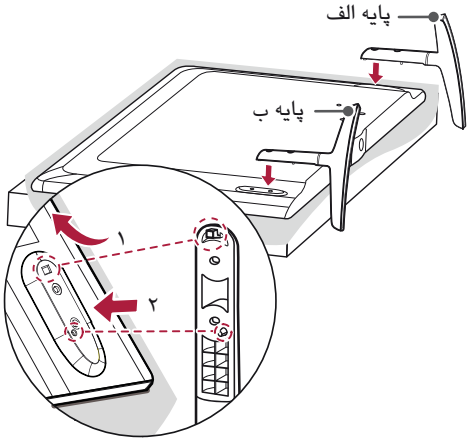

۱ با استفاده از روزنه نصب بالایی واقع در پشت تلویزیون پایه را به تلویزیون وصل کنید.

۲ با استفاده از اتصال پایینی واقع در پشت تلویزیون، پایه را به تلویزیون وصل کنید.

۲

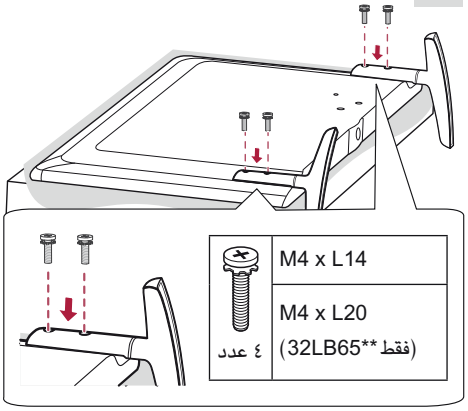

LB75**

۱

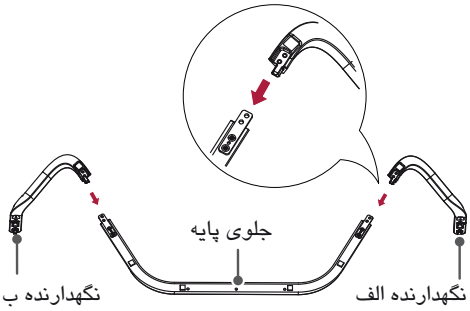

۲

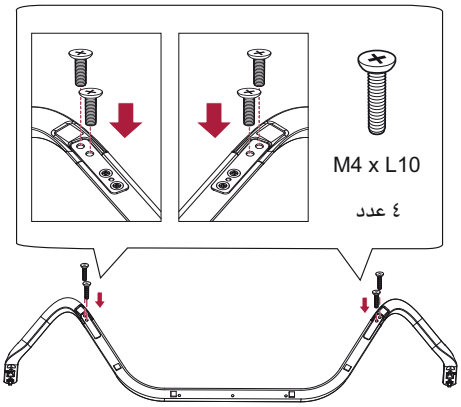

راه اندازی تلویزیون

تصویر نشان داده شده در اینجا ممکن است با تلویزیون شما تفاوت داشته باشد.

اتصال پایه

LB63**, 32/39/42/47/50/55/60LB65**-TA/TB

۱

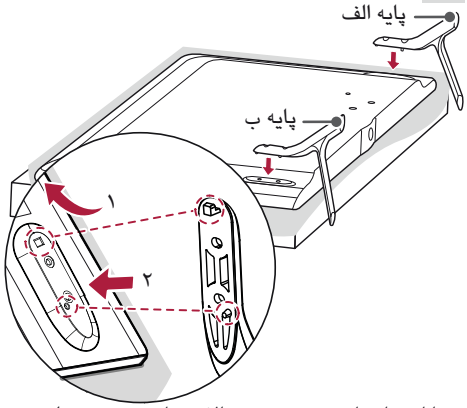

۱ با استفاده از روزنه نصب بالایی واقع در پشت تلویزیون پایه را به تلویزیون وصل کنید.

۲ با استفاده از اتصال پایینی واقع در پشت تلویزیون، پایه را به تلویزیون وصل کنید.

۲

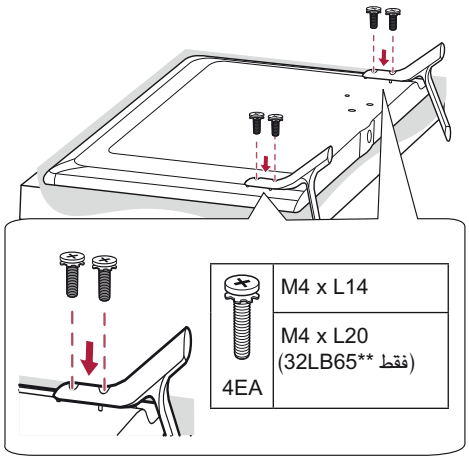

70LB65**-TA, LB67**, LB69** , LB72**

۱

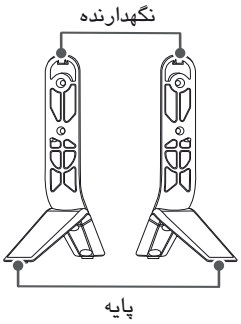

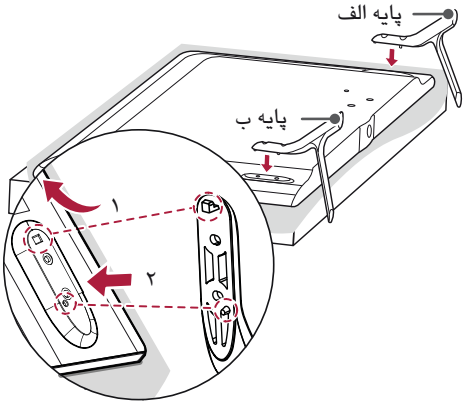

۱ با استفاده از روزنه نصب بالایی واقع در پشت تلویزیون پایه را به تلویزیون وصل کنید.

۲ با استفاده از اتصال پایینی واقع در پشت تلویزیون، پایه را به تلویزیون وصل کنید.

۲

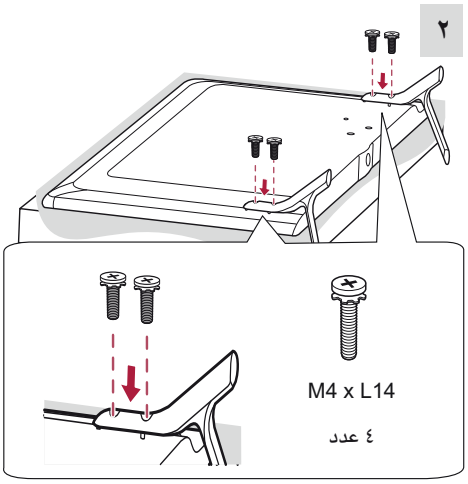

بلند کردن و جابجایی تلویزیون

هنگام بلند کردن یا حمل تلویزیون، موارد زیر را مطالعه کنید تا تلویزیون آسیب ندیده یا مخدوش نشود و همچنین صرف نظر از نوع و اندازه، حمل با اطمینان صورت گیرد.

اخطار

- هیچگاه صفحه را لمس نکنید، چرا که ممکن است منجر به آسیب صفحه یا برخی از پیکسل های مورد استفاده برای ایجاد تصاویر بشود.

- توصیه می شود برای حمل تلویزیون آن را در کارتن با متعلقات بسته بندی اصلی قرار دهید.
- پیش از جابجایی یا بلند کردن تلویزیون سیم برق و تمامی کابل ها را جدا کنید.
- هنگام گرفتن تلویزیون، صفحه نباید به طرف خودتان باشد زیرا امکان مخدوش شدن صفحه وجود دارد.

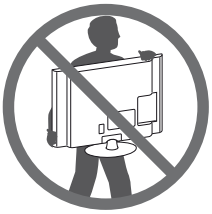

- قسمت بالا و پایین تلویزیون را محکم بگیرید.
  مطمئن شوید که از قسمت شیشه ای، بلندگو یا قسمت صفحه بلندگو نگرفته اید.

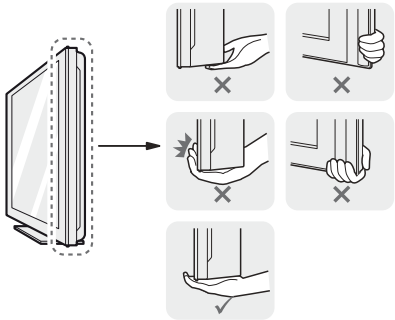

- هنگام حمل تلویزیون های بزرگ حداقل باید ۲ نفر اقدام به این کار کنند.
- هنگام حمل تلویزیون توسط دست، تلویزیون را مطابق شکل زیر بگیرید.

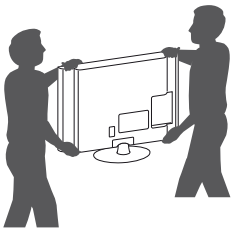

- هنگام حمل تلویزیون از تکان یا ارتعاشات شدید خودداری کنید.
- هنگام حمل تلویزیون، دستگاه را عمود گرفته و هرگز آن را به پهلو یا متمایل به چپ یا راست نکنید.
- اعمال نیروی بیش از حد به فریم تلویزیون منجر به آسیب صفحه می شود.
- هنگام حمل تلویزیون مراقب باشید جوی استیک آسیب نبیند.

استفاده از دکمه جوی استیک

با فشار این دکمه می توانید تلویزیون را روشن/ خاموش کنید یا با حرکت دادن آن را به چپ، راست، بالا یا پایین تلویزیون را کنترل کنید.

عملکردهای اصلی

	روشن کردن	وقتی تلویزیون خاموش است، انگشت تان را بر روی دکمه جوی استیک قرار داده و آن را فشار داده و سپس رها کنید.
	خاموش کردن	وقتی تلویزیون روشن است، انگشت تان را بر روی دکمه جوی استیک قرار داده و آن را چند ثانیه فشار دهید و سپس رها کنید.
	کنترل صدا	اگر انگشت تان را بر روی دکمه جوی استیک قرار دهید و آن را به چپ یا راست حرکت دهید، می توانید میزان صدا را کنترل کنید.
	کنترل برنامه ها	اگر انگشت تان را بر روی دکمه جوی استیک قرار دهید و آن را به بالا و پایین حرکت دهید، می توانید در برنامه های ذخیره شده بالا یا پایین بروید.

توجه

- هنگامی که انگشت تان را بر روی دکمه جوی استیک قرار می دهید و آن را به بالا، پایین، چپ یا راست حرکت می دهید، مراقب باشید آن را فشار ندهید. اگر در ابتدا دکمه جوی استیک را فشار دهید دیگر نمی توانید صدا یا برنامه های ذخیره شده را تنظیم کنید.

تنظیم منو

وقتی تلویزیون روشن است، دکمه جوی استیک را یک بار فشار دهید.

با حرکت دادن دکمه جوی استیک به چپ یا راست می توانید عناوین منو (⏻, ✕,) را تنظیم کنید.

	⏻	**تلویزیون خاموش**	دستگاه را خاموش می کند.
	✕	**بستن**	نمایش روی صفحه را پاک کرده و به وضعیت پخش برنامه تلویزیونی باز می گردد.
		ورودی	منبع ورودی را تغییر می دهد.

نوع د: LB75**

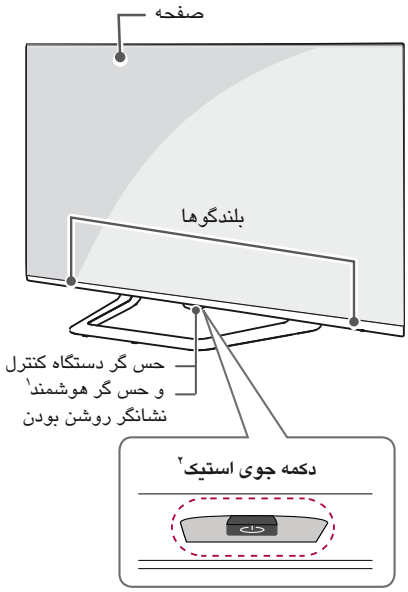

نوع ه:LB87**

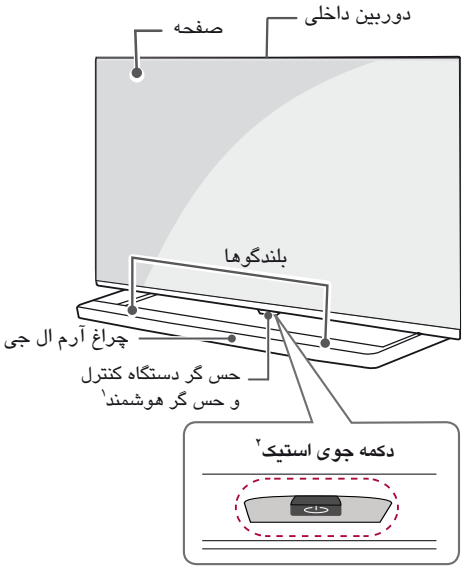

۱ حس گر هوشمند – کیفیت و روشنایی تصویر را بر اساس نور محیط تنظیم می کند.

۲ دکمه جوی استیک – این دکمه در زیر صفحه تلویزیون قرار دارد.

توجه

- شما می توانید نور آرم ال جی یا نشانگر روشن بودن را با انتخاب **General**(عمومی) در منوهای اصلی، روشن یا خاموش کنید. (به مدل بستگی دارد)

بخش ها و دکمه ها

نوع الف: LB63**, LB65**-TA/TB

نوع ب: LB65**-TH

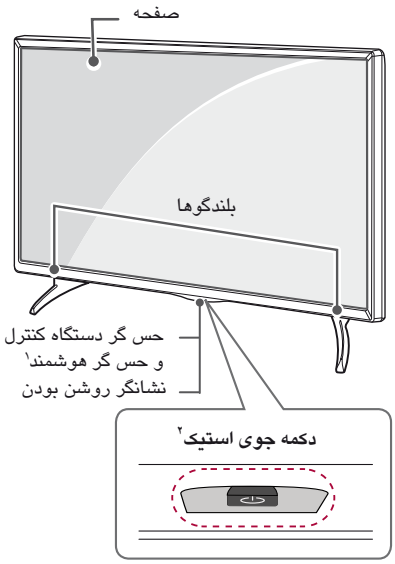

نوع ج: LB67** , LB69** , LB72**

مواردی که باید جداگانه خریداری شوند

لوازمی که باید جداگانه خریداری شوند به منظور بهبود کیفیت بدون اطلاع قبلی قابل‌تغییر یا اصلاح هستند.

برای خرید این لوازم با فروشنده دستگاه تماس بگیرید.

این لوازم فقط با مدل های خاصی سازگار هستند.

AG-F*DP**
عینک Dual Play

AG-F***
عینک سینما ۳ بعدی

AN-MR500
دستگاه کنترل جادویی

AN-VC5**
دوربین تماس ویدئویی

دستگاه صوتی ال جی

سازگاری	LB63**	LB65**, LB67**, LB69**, LB72**, LB75**	LB87**
AG-F*DP** عینک Dual Play		•	•
AG-F*** عینک سینما ۳ بعدی		•	•
AN-MR500 دستگاه کنترل جادویی	•	•	•
AN-VC5** دوربین تماس ویدئویی	•	•	
دستگاه صوتی ال جی	•	•	•

با توجه به ارتقاء عملکردهای دستگاه و تصمیم گیری های کارخانه، طرح یا نام مدل ممکن است تغییر کند.

پیچ های پایه
٤ عدد، M4 x L14
(فقط LB63**,
39/42/47/50/55/60/70LB65**,
LB67**, LB69**, LB72**, LB75**)
8EA, M4 x L14
(فقط LB87**)
(صفحه ۲۰، ۲۱، ۲۲، ۲۳، ۲٤)

پیچ های پایه
٤ عدد، M4 x L10
(فقط LB75**)
(صفحه ۲۱)

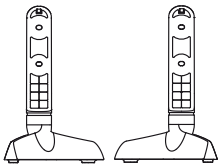

پایه
(فقط LB65**-TH)
(صفحه ۲۱)

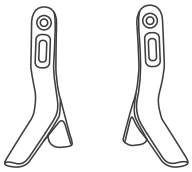

پایه
(فقط LB63**,
32/39/42/47/50/55/60LB65**
-TA/TB)
(صفحه ۲۰)

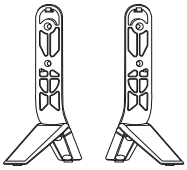

پایه
(**نگهدارنده/ پایه**)
(فقط 70LB65**-TA, LB67**,
LB69**, LB72**)
(صفحه ۲۰)

جلوی پایه
(فقط LB75**)
(صفحه ۲۱)

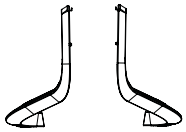

نگهدارنده پایه
(فقط LB75**)
(به صفحه ۲۱ مراجعه شود)

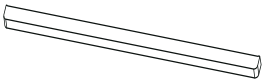

بلندگوی خطی
(فقط LB87**)
(به صفحه ۲۲، ۲٤ مراجعه شود)

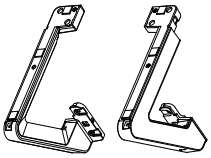

پایه
(فقط LB87**)
(به صفحه ۲۲ مراجعه شود)

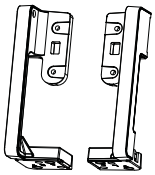

نگهدارنده بلندگوی خطی
(فقط LB87**)
(به صفحه ۲٤ مراجعه شود)

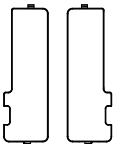

درپوش پیچ ها
(فقط LB87**)
(به صفحه ۲۳، ۲٤ مراجعه شود)

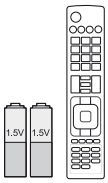

دستگاه کنترل از راه دور و باتری ها (AAA)

دستگاه کنترل از راه دور فقط برای برخی از کشورها ارائه شده است.

(به مدل بستگی دارد)

(به صفحه ٤٢ مراجعه شود)

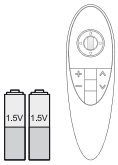

دستگاه کنترل جادویی، باتری ها (AA)

(فقط LB63**, LB65**, LB67**, LB69**, LB72**, LB75**, LB87**)

(به صفحه ٤٣ مراجعه شود)

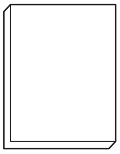

دفترچه ی راهنما

عینک سینما ۳ بعدی

با توجه به کشور یا مدل تلویزیون تعداد عینک ها متغیر است.

(فقط LB65**, LB67**, LB69**, LB72**, LB75**, LB87**)

اسپیسرهای نصب دیواری

۲ عدد

(فقط 42LB63**, 42LB65**)

(صفحه ۲۹)

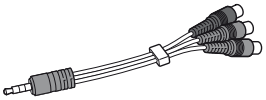

کابل تصویر کامپوننت

(فقط LB87**)

(صفحه ۳۷ مراجعه شود)

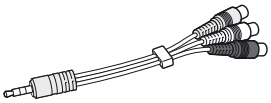

کابل تصویر کامپوزیت

(فقط LB87**)

(صفحه ۳۷، ۳۸ مراجعه شود)

سیم برق

(به مدل بستگی دارد)

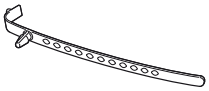

بست کابل

(به مدل بستگی دارد)

(صفحه ۲۹، ۳۰ مراجعه شود)

گیره کابل

۲ عدد

(فقط LB63**, LB65**, LB67**, LB69**, LB72**)

(صفحه ۲۹، ۳۰)

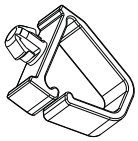

گیره کابل

۲ عدد

(فقط LB75**)

(صفحه ۳۰)

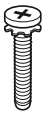

پیچ های پایه

٤ عدد، M4 x L20

(فقط 32LB65**)

(صفحه ۲۰، ۲۱)

سرهم بندی و آماده سازی

باز کردن کارتن

موارد زیر را بررسی کرده و از وجود آنها در داخل کارتن اطمینان حاصل کنید. در صورت نبود هریک از متعلقات، با فروشگاهی که دستگاه را از آنجا خریداری کرده اید تماس بگیرید. تصاویر نشان داده شده در این دفترچه ممکن است با محصول واقعی کمی تفاوت داشته باشند.

اخطار

- به منظور ایمنی و افزایش طول عمر دستگاه از وسایل متفرقه استفاده نکنید.
- خرابی ناشی از استفاده ی لوازم غیراصلی تحت پوشش ضمانت نمی باشد.
- در برخی مدلها یک طلق نازک به صفحه الصاق شده است از جدا کردن این طلق خودداری کنید.

توجه

- با توجه به مدل دستگاه شما، لوازم ارائه شده همراه محصول ممکن است متفاوت باشد.
- به منظور ارتقاء عملکرد دستگاه، مشخصات فنی یا محتوای این دفترچه بدون اطلاع قبلی قابل تغییر است.
- برای اتصال مطلوب، کابل های HDMI و دستگاه هایUSB باید دارای ضخامت کمتر از ۱۰ میلیمتر و عرض ۱۸ میلیمتر باشند.

  در صورتی که کابلUSB یا مموری استیک USB مناسب با پورت USB نیستند از کابل رابطی که از USB 2.0 پشتیبانی کند استفاده نمایید.

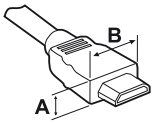

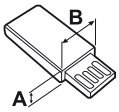

A* ≦ 10 میلیمتر

B* ≦ 18 میلیمتر

- از کابل مرغوب دارای نشانHDMI استفاده کنید.
- در صورت استفاده از کابلHDMI نامرغوب، تصویر نمایان نشده و یا پیغام خطای ارتباط نشان داده می شود. (انواع کابلHDMI پیشنهادی)

  – کابل™ /®HDMI پرسرعت

  – کابل ™ /®HDMI پرسرعت مجهز به اترنت

توجه

- تصویر نشان داده شده در اینجا ممکن است با تلویزیون شما تفاوت داشته باشد.
- تصویر روی صفحه تلویزیون شما ممکن است با تصاویر این دفترچه کمی تفاوت داشته باشد.
- منوها و گزینه های موجود ممکن است با توجه به مدل دستگاه شما و منبع ورودی متفاوت باشند.
- قابلیت های جدید در آینده به این تلویزیون افزوده خواهند شد.
- به منظور کاهش مصرف برق، تلویزیون را می توانید در حالت انتظار قرار دهید.
  اگر برای مدت زمان قابل توجهی از تلویزیون استفاده نمی کنید تلویزیون را حتماً خاموش کنید تا در مصرف انرژی صرفه جویی شود.
- چنانچه در هنگام استفاده از تلویزیون میزان روشنایی صفحه را کم کنید در مصرف هزینه های جاری برق صرفه جویی خواهد شد.

مراحل نصب

۱ کارتن را باز کرده و از موجود بودن تمامی متعلقات اطمینان حاصل نمایید.

۲ پایه را به تلویزیون وصل کنید.

۳ دستگاه جانبی را به تلویزیون وصل کنید.

٤ از موجود بودن اتصال شبکه اطمینان حاصل نمایید.

تنها پس از برقراری اتصال شبکه، شما می توانید از عملکردهای شبکه تلویزیون استفاده نمایید.

- وقتی که تلویزیون را پس از خرید برای نخستین بار روشن می کنید، راه اندازی تلویزیون چند دقیقه به طول می انجامد.

دیدن تصاویر سه بعدی (فقط مدل های ۳ بعدی)

هشدار

شرایط تماشا

- زمان تماشا
  - هنگام تماشای فیلم های سه بعدی، در ازای هر ۱ ساعت بین ۵ تا ۱۵ دقیقه وقفه ایجاد کنید. تماشای طولانی مدت تصاویر سه بعدی منجر به سردرد، سرگیجه، خستگی یا فشار چشم می شود.

افراد حساس به نور یا دارای بیماری های مزمن

- برخی از افراد هنگامی که در معرض نورهای شدید یا تصاویر خاصی از سه بعدی قرار می گیرند دچار علائم غیرعادی یا حملات ناگهانی می شوند.
- اگر چنانچه احساس تهوع دارید یا باردار هستید و/ یا بیماریهای مزمن نظیر صرع، بیماری های قلبی یا فشار خون دارید به تصاویر سه بعدی نگاه نکنید.
- افرادی که دچار ضعف شدید هر دو چشم یا موارد غیرعادی هستند، توصیه می شود به تصاویر سه بعدی نگاه نکنند. این افراد ممکن است دچار دوبینی یا ناراحتی شوند.
- اگر دچار انحراف مردمک چشم، ضعف شدید بینایی یا استیگماتیسم هستید ممکن است دچار اشکال در دید عمق میدان وضوح شده و همچنین به دلیل مشاهده دو تصویر احساس خستگی کنید. توصیه می شود بیش از افراد عادی در هنگام تماشا وقفه ایجاد نمایید.
- چنانچه دید چشم راست و چپ تان یکسان نیست، پیش از تماشای تصاویر سه بعدی نسبت به اصلاح دیدتان اقدام نمایید.

علائمی که باعث می شود شما دست از تماشای تصاویر سه بعدی بکشید.

- چنانچه احساس خستگی ناشی از کم خوابی، پرکاری می کنید به تصاویر سه بعدی نگاه نکنید.
- هنگام احساس علائم زیر دست از تماشای تصاویر سه بعدی کشیده و تا برطرف شدن علائم استراحت کنید.
  - در صورتی که علائم تداوم داشتند با پزشک مشورت کنید.

علائمی چون سردرد، چشم درد، سرگیجه، تهوع، تپش قلب، تاری چشم، ناراحتی، دوبینی، خستگی و اذیت چشم.

اخطار

شرایط دید

- فاصله دید
  - هنگام تماشای تصاویر سه بعدی حداقل فاصله باید دوبرابر قطر اریب تلویزیون باشد. اگر هنگام تماشای تصاویر سه بعدی احساس ناراحتی می کنید از تلویزیون دور شوید.

سن افراد

- کودکان
  - استفاده / تماشای فیلم های سه بعدی برای کودکان زیر ۵ سال ممنوع است.
  - کودکان زیر ۱۰ سال به دلیل آن که قوه بینایی شان در حال رشد است ممکن است دچار فعالیت بیش از حد یا هیجان بیش از حد شوند (به عنوان مثال : سعی کنند به صفحه تلویزیون دست بزنند یا سعی در پریدن به سمت صفحه تلویزیون کنند) هنگام تماشای تصاویر سه بعدی مراقبت و توجه خاصی به کودکان داشته باشید.
  - کودکان به دلیل آنکه فاصله بین دو چشم شان کمتر از افراد بزرگسال است بیشتر دچار اختلاف دید می شوند. بنابراین آنها در هنگام تماشای تصاویر سه بعدی بیش از افراد بزرگسال عمق دید سه بعدی را دریافت می کنند.
- نوجوانان
  - نوجوانان کمتر از ۱۹ سال نسبت به تحریک روشنایی در تصاویر سه بعدی، واکنش حساسیتی نشان می دهند. توصیه می شود هنگامی که احساس خستگی می کنند دست از تماشای تصاویر سه بعدی بکشند.
- افراد مسن
  - افراد مسن جلوه سه بعدی را در مقایسه با افراد جوان کمتر دریافت می کنند. بنابراین سعی نکنید در فاصله نزدیک تری از تلویزیون بنشینید.

اخطار هنگام استفاده از عینک های سه بعدی

- هنگام تماشای تصاویر سه بعدی حتماً از عینک استفاده کنید در غیر این صورت قادر به تماشای تصاویر سه بعدی نخواهید بود.
- هرگز از عینک سه بعدی به جای عینک طبی، آفتابی یا عینک محافظ استفاده نکنید.
- استفاده از عینک سه بعدی اصلاح شده منجر به فشار چشم یا مخدوش شدن تصویر می شود.
- از قرار دادن عینک های سه بعدی در دمای کم یا زیاد خودداری کنید. منجر به تغییر شکل آن می شود.
- عینک های سه بعدی شکننده بوده و به راحتی مخدوش می شوند. هنگام تمیز کردن از پارچه نرم استفاده کنید. هرگز اشیاء تیز یا مواد شیمیایی برروی شیشه های آن نکشید.

- به منظور تمیز کردن قسمت داخلی دستگاه، یک بار در سال با مرکز خدمات تماس بگیرید. تجمع گرد و غبار منجر به عیوب مکانیکی می شود.

- تمامی امور سرویس را به پرسنل مرکز خدمات واگذار کنید. در صورت خرابی تلویزیون نظیر آسیب دوشاخه، سیم برق، پاشیده شدن آب یا مایعات، افتادن اجسام در داخل دستگاه، قرار گیری دستگاه در معرض باران و رطوبت، خراب شدن دستگاه یا افتادن آن، باید عمل سرویس انجام شود.

- در صورت سرد بودن دستگاه، احتمال میزان کمی چشمک در هنگام روشن کردن وجود دارد. این امر عادی بوده و به منزله خرابی دستگاه نیست.

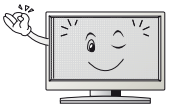

- این پانل از فن آوری بالا با وضوح ۲ تا ٦ میلیون پیکسل برخوردار است. ممکن است نقاط مشکی و رنگی روشن (قرمز، آبی یا سبز) برروی صفحه دیده شود. این به معنای خرابی نبوده و تاثیری بر عملکرد دستگاه ندارد. این پدیده در محصولات اشخاص ثالث عارض شده و دلیلی برای عودت یا تعویض نمی باشد.

- ممکن است متوجه تفاوت رنگ و روشنایی در پانل شوید و این بستگی به موقعیت دید شما دارد (چپ/ راست/ بالا/ پایین) این موضوع به دلیل خصوصیت پانل است و ارتباطی به عملکرد دستگاه ندارد و ایراد محسوب نمی شود.

- نمایش طولانی مدت تصویر ثابت (به عنوان مثال آرم کانال، منوی روی صفحه، صحنه ای از بازی تلویزیونی)منجر به آسیب صفحه و در نتیجه تصویر سوختگی می شود. این مورد تحت پوشش ضمانت نیست. از نمایش تصویر ساکن برای مدت زمان طولانی (برای تلویزیون های ال سی دی ۲ ساعت یا بیشتر و برای تلویزیون های پلاسما بیش از ۱ ساعت) خودداری کنید.
  از مشاهده تلویزیون با ابعاد تصویر ٤:۳ برای مدت طولانی خودداری کنید، چرا که موجب اشکال در کناره های پانل می شود.
  این امر در محصولات اشخاص ثالث اتفاق می افتد و دلیلی بر تعویض یا پس دادن دستگاه نیست.

- **ایجاد صدا**
  صدای ترق : صدای ترک خوردن در هنگام تماشای تلویزیون یا خاموش کردن آن به دلیل انقباض لوازم پلاستیکی یا انبساط و همچنین وجود رطوبت است. این صدا در هنگام تغییر دما برای بیشتر لوازم اتفاق می افتد. صدای وز وز پانل / هوم مدار برقی : این صدای ضعیف حاصل از تغییر سریع مدار برای تامین جریان بالای راه اندازی دستگاه می باشد. در محصولات مختلف این میزان متفاوت است.این صدا تاثیری بر عملکرد دستگاه ندارد.
- در نزدیکی تلویزیون از وسایل برقی ولتاژ بالا (مانند پشه کش برقی) استفاده نکنید.
  ممکن است منجر به خرابی دستگاه شود.

- هنگام تماشای طولانی مدت تلویزیون، از دست زدن به روزنه های تهویه خودداری کنید، چرا که خیلی داغ می شوند. این موضوع بر کارکرد تلویزیون اثری ندارد.

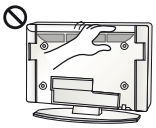

- هر چند وقت یک بار سیم تلویزیون را بررسی کنید و در صورت تغییر حالت، یا ترک و معیوب شدن، دوشاخه را از پریز بیرون کشیده و از دستگاه استفاده نکنید. به منظور تعویض سیم با مرکز خدمات تماس بگیرید.

- مانع از تجمع گرد و خاک برروی دوشاخه یا پریز شوید. خطر آتش سوزی وجود دارد.

- از سیم برق در برابر استفاده نادرست یا اشکالات فیزیکی نظیر خم شدن، له شدن، تا شدن، ماندن لای درب یا ماندن در زیر پا محافظت کنید. همواره توجه خاصی به دوشاخه، پریز و محل خروج سیم از دستگاه داشته باشید.

- از وارد کردن فشار به پانل توسط دست یا اشیاء تیز نظیر ناخن، مداد یا خودکار خودداری کنید چرا که مخدوش می شود.

- از دست زدن به صفحه یا قرار دادن انگشتان بر روی آن برای مدت زمان طولانی خودداری کنید. چرا که ممکن است اثرات کوتاه مدتی برروی صفحه ایجاد نماید.

- هنگام تمیز کردن دستگاه و لوازم آن ابتدا دوشاخه را از پریز بیرون بکشید سپس با یک پارچه نرم آن را تمیز کنید. اعمال نیروی بیش از حد منجر به مخدوش شدن یا تغییر رنگ آن می شود. از پاشیدن آب یا پاک کردن با دستمال مرطوب خودداری کنید. هرگز از شیشه شوی، براق کننده خودرو یا مواد صنعتی، مواد زبر یا واکس، بنزین، الکل استفاده نکنید. در غیر این صورت منجر به شوک الکتریکی، آتش سوزی یا خرابی دستگاه می شود. (تغییر شکل، پوسیدگی یا نشتی)

- تا زمانی که دستگاه به پریز متصل است، حتی اگر دستگاه را توسط سوییچ خاموش کرده باشید، دستگاه دارای جریان است.

- هنگام درآوردن دوشاخه، سیم آن را نکشید. در صورت قطع شدن سیم های داخل کابل برق، آتش سوزی بروز خواهد کرد.

- هنگام جابجایی تلویزیون ابتدا آن را خاموش کنید. سپس کابل های برق، آنتن و تمامی کابل ها را جدا کنید. در غیر اینصورت تلویزیون یا سیم برق آسیب دیده و در نتیجه منجر به آتش سوزی یا شوک الکتریکی می شود.

- هنگام باز کردن کارتن یا جابجایی محصول از نیروی کمکی استفاده کنید. چرا که دستگاه سنگین است. در غیر اینصورت منجر به آسیب جدی می شود.

- اگر تلویزیون را برروی پایه نصب کرده اید باید اقداماتی انجام دهید که مانع از چرخش بیش از حد دستگاه شود. در غیر این صورت دستگاه افتاده و باعث آسیب جانی می شود.

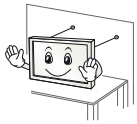

- در صورت نصب تلویزیون برروی دیوار، لوازم استانداردVESA (جداگانه باید خریداری شود) را باید به پشت تلویزیون متصل کنید. هنگام نصب تلویزیون برروی دیوار باید براکت نصب (جداگانه خریداری شود) را به کار ببرید تا مانع از افتادن تلویزیون شود.
- فقط از لوازم جانبی توصیه شده از سوی کارخانه استفاده کنید.
- هنگام اتصال آنتن، با یک شخص مجرب مشورت کنید. چرا که احتمال آتش سوزی یا شوک الکتریکی وجود دارد.

- توصیه می کنیم که فاصله افراد از تلویزیون۲ تا ۷ برابر قطر اریب تلویزیون باشد. در صورت تماشای طولانی مدت تلویزیون، احتمال تار شدن بینایی وجود دارد.

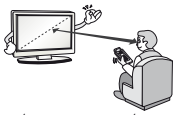

- فقط از باطری های توصیه شده استفاده کنید. در غیر اینصورت دستگاه کنترل از راه دور معیوب خواهد شد.

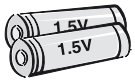

- از ادغام باطری نو و کهنه خودداری کنید.
این امر منجر به افزایش حرارت و نشتی می شود.

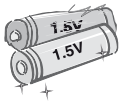

- از قرار دادن باتری ها در معرض حرارت زیاد نظیر نور مستقیم آفتاب، شومینه و بخاری خودداری کنید.
- از شارژ کردن باتری های معمولی (غیر قابل شارژ) خودداری کنید.
- از این که هیچ مانعی بین تلویزیون و دستگاه کنترل از راه دور نیست مطمئن شوید.

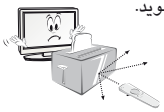

- سیگنال حاصل از دستگاه کنترل از راه دور در صورت مجاورت با نور خورشید یا سایر نورهای شدید دچار اختلال می شود. در چنین مواردی اتاق را تاریک کنید.

- هنگام اتصال دستگاه به لوازمی چون کنسول بازی از طول مناسب کابل های متصل شده اطمینان حاصل نمایید.
در غیر این صورت احتمال افتادن دستگاه و خرابی آن یا جراحت افراد وجود دارد.

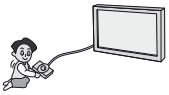

- برای روشن / خاموش کردن دستگاه هرگز از روش اتصال و درآوردن دوشاخه از پریز استفاده نکنید.
این امر منجر به عیوب مکانیکی یا شوک الکتریکی می شود.

- به منظور پیشگیری از داغ شدن دستگاه دستورالعمل های نصب ذکر شده در پایین را رعایت کنید.
– فاصله تلویزیون از دیوار باید بیش از ۱۰ سانتی متر باشد.
– از نصب دستگاه در مکان های فاقد جریان هوا (نظیر کتابخانه یا کمد) خودداری کنید.
– از قرار دادن تلویزیون برروی فرش یا سطوح نرم خودداری کنید.
– مطمئن شوید که روزنه های تهویه توسط دستمال یا پرده مسدود نشده اند.
در غیر این صورت احتمال آتش سوزی وجود دارد.

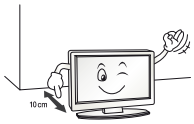

- از برخورد اشیاء با تلویزیون خودداری کنید و مانع از برخورد اجسام با صفحه آن شوید.
  احتمال خرابی آن و جراحت شما وجود دارد.

- در هوای طوفانی و رعد و برق از دست زدن به تلویزیون یا آنتن خودداری نمایید. احتمال شوک الکتریکی وجود دارد.

- در هنگام نشتی گاز به پریز دست نزده و پنجره ها را برای تهویه هوا باز کنید. احتمال آتش سوزی براثر جرقه وجود دارد.

- هرگز خودتان اقدام به تعمیر یا ایجاد تغییر در دستگاه نکنید.
  احتمال شوک الکتریکی و آتش سوزی وجود دارد.
  برای تعمیر یا تنظیم با مرکز خدمات تماس بگیرید.

- در شرایط زیر، دوشاخه دستگاه را بلافاصله از پریز بیرون کشیده و با مرکز خدمات تماس بگیرید.
  - وارد آمدن ضربه به دستگاه
  - معیوب شدن دستگاه
  - ورود اجسام خارجی به داخل دستگاه
  - انتشار بو یا دود غیرعادی از دستگاه
  در غیر اینصورت منجر به آتش سوزی یا شوک الکتریکی می شود.

- اگر برای مدت زمان طولانی از دستگاه استفاده نمی کنید دوشاخه را از پریز بیرون بکشید. تجمع گرد و خاک منجر به آتش سوزی یا تضعیف عایق و در نتیجه منجر به نشتی، شوک الکتریکی و آتش سوزی می شود.

- دستگاه نباید در معرض پاشیده شدن آب یا قطرات آب قرار گیرد همچنین از قرار دادن اشیاء حاوی آب نظیر گلدان بر روی دستگاه خودداری کنید.

- از نصب دستگاه بر روی دیواری که در معرض روغن یا دود حاصل از روغن است، خودداری کنید.
  در غیر اینصورت منجر به خرابی دستگاه و سقوط آن می شود.

اخطار

- دستگاه را در محلی که عاری از امواج رادیویی است نصب کنید.

- فاصله کافی باید بین آنتن هوایی و خطوط برق وجود داشته باشد که در صورت افتادن آنتن با آنها برخورد نکند.

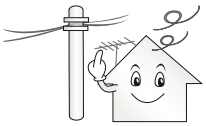

- از نصب دستگاه برروی سطوح ناپایدار یا مایل خودداری کنید.
  همچنین از نصب دستگاه برروی سطوح مرتعش خودداری کنید.
  در غیر این صورت با افتادن دستگاه علاوه بر خرابی تلویزیون احتمال آسیب جانی وجود دارد.

- هنگام نصب تلویزیون برروی دیوار مطمئن شوید که تلویزیون از کابل برق و کابل های سیگنال آویزان نشده است.
در غیر این صورت منجر به آتش سوزی و شوک الکتریکی می شود.

- از به کار بردن سه راهی برق با چندین وسیله الکتریکی خودداری کنید.
در غیر این صورت منجر به افزایش حرارت و آتش سوزی می شود.

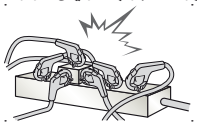

- از انداختن دستگاه یا افتادن آن هنگام اتصال دستگاه های جانبی خودداری کنید. در غیر این صورت منجر به آسیب دستگاه یا جراحت می شود.

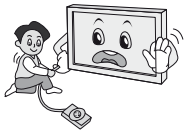

- مواد ضد رطوبت داخل کارتن دستگاه یا کیسه پلاستیک های لوازم دستگاه را از دسترس کودکان دور نگه دارید.
مواد ضد رطوبت بسیار خطرناک هستند در صورت بلعیده شدن تصادفی، فرد را وادار به برگرداندن آن کنید و به نزدیک ترین مرکز درمانی مراجعه نمایید. بعلاوه پلاستیک های متعلقات دستگاه می تواند منجر به خفگی شوند. آنها را از دسترس کودکان دور نگه دارید.

- اجازه ندهید کودکان از تلویزیون بالا رفته یا از آن آویزان شوند.
در غیر این صورت احتمال افتادن دستگاه و جراحت وجود دارد.

- باطری های کهنه را به طور صحیح معدوم کنید تا کودکان آنها را نبلعند. در صورت بلعیده شدن فوراً به پزشک مراجعه نمایید.

- هنگامی که دوشاخه در پریز قرار دارد از قرار دادن اشیاء هادی در روزنه های سردیگر کابل خودداری کنید.
همچنین پس از اتصال دوشاخه به پریز از دست زدن به کابل برق خودداری کنید. احتمال شوک الکتریکی وجود دارد. (به مدل بستگی دارد)

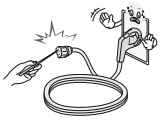

- از به کار بردن یا نگهداری اشیاء قابل اشتعال در نزدیکی دستگاه خودداری کنید. احتمال انفجار یا آتش سوزی براثر بی دقتی در استفاده از مواد قابل اشتعال وجود دارد.

- از انداختن اشیاء فلزی نظیر سکه، سنجاق سر یا سیم در داخل دستگاه و همچنین اشیاء قابل اشتعال نظیر کاغذ و کبریت خودداری کنید.
همواره مراقب کودکان باشید.
در صورت ورود اشیاء خارجی به داخل دستگاه احتمال شوک الکتریکی یا آتش سوزی یا جراحت وجود دارد. در این موارد دوشاخه را از پریز بیرون کشیده و با مرکز خدمات تماس بگیرید.

- از پاشیدن آب برروی دستگاه یا تمیز کردن آن با مواد قابل اشتعال (تینر یا بنزین) خودداری کنید. احتمال آتش سوزی یا شوک الکتریکی وجود دارد.

دستورالعمل های ایمنی

لطفاً پیش از استفاده از دستگاه این دستورالعمل های ایمنی را با دقت مطالعه کنید.

فارسی

هشدار

- تلویزیون و دستگاه کنترل از راه دور را در محل های زیر قرار ندهید.
  - محلی که در معرض نور مستقیم آفتاب است.
  - محل های بسیار مرطوب نظیر حمام.
  - در نزدیکی منابع حرارتی همچون شوفاژ، شومینه و سایر منابع حرارتی.
  - در آشپزخانه یا نزدیک دستگاه مرطوب کننده که در این صورت به راحتی بخار یا روغن وارد دستگاه می شود.
  - محل هایی که در معرض باران یا باد هستند.
  - در نزدیکی ظروف حاوی آب، نظیر گلدان.

  در غیر این صورت می تواند منجربه آتش سوزی، شوک الکتریکی، خرابی یا تغییر شکل دستگاه شود.

- از قرار دادن دستگاه در معرض مستقیم گرد و خاک خودداری کنید. این امر می تواند منجر به آتش سوزی شود.

- دوشاخه برای قطع برق دستگاه است. دوشاخه باید همواره در دسترس باشد.

- هرگز با دستان مرطوب به دوشاخه دست نزنید. در صورتی که دوشاخه مرطوب یا پوشیده از گرد و غبار باشد، آن را به طور کامل خشک کرده یا پاک کنید. احتمال شوک الکتریکی شما به دلیل رطوبت بیش از حد وجود دارد.

- از این که کابل برق دستگاه را به پریز دارای اتصال زمین وصل کرده اید، مطمئن شوید. (به جز دستگاه هایی که دارای اتصال زمین نیستند.) در غیر اینصورت احتمال شوک الکتریکی یا آسیب شما وجود دارد.

- دوشاخه را به طور کامل در پریز قرار دهید. اگر دوشاخه محکم نباشد احتمال آتش سوزی وجود دارد.

- از این که سیم برق دستگاه در تماس با منابع حرارتی چون بخاری نیست مطمئن شوید. در غیر اینصورت منجر به آتش سوزی یا شوک الکتریکی می شود.

- از قرار دادن اشیاء سنگین برروی دستگاه یا کابل های برق خودداری کنید. در غیر این صورت منجر به آتش سوزی و شوک الکتریکی می شود.

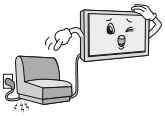

- کابل آنتن میان داخل و خارج ساختمان را خم کنید تا آب باران در آن جاری نشود. ورود آب به داخل دستگاه منجر به خرابی آن و شوک الکتریکی می شود.

امتیازها

امتیازهای پشتیبانی شده با توجه به مدل متفاوت هستند. برای اطلاعات بیشتر پیرامون امتیازها از تارنمای www.lg.com دیدن کنید.

اطلاعیه نرم افزار منبع آزاد

برای دریافت کد GPL, LGPL, MPL و سایر امتیازهای منبع آزاد که در این محصول به کار رفته است، لطفاً از تارنمای http://opensource.lge.com دیدن کنید.

علاوه بر کد منبع، تمامی شروط امتیاز اشاره شده، رد تعهد و اطلاعیه های کپی رایت برای دانلود موجود هستند.

ال جی الکترونیکس برروی لوح فشرده ای کد منبع آزاد را به منظور تامین هزینه های اجرای توزیع (نظیر هزینه مدیا، حمل و نقل) را تهیه کرده است از طریق ایمیل به opensource@lge.com درخواست بفرستید. این ویژگی به مدت ۳ سال از زمان خرید دستگاه تان دارای اعتبار است.

تنظیم دستگاه کنترل جانبی

برای دستیابی به اطلاعات دستگاه کنترل جانبی، لطفاً از تارنمای www.lg.com دیدن کنید.

فهرست

۳ امتیازها

۳ اطلاعیه نرم افزار منبع آزاد

۳ تنظیم دستگاه کنترل جانبی

٤ دستورالعمل های ایمنی
۱۰ دیدن تصاویر سه بعدی (فقط مدل های ۳ بعدی)

۱۱ مراحل نصب

۱۲ سرهم بندی و آماده سازی
۱۲ باز کردن کارتن
۱۵ مواردی که باید جداگانه خریداری شوند
۱٦ بخش ها و دکمه ها
۱۸ – استفاده از دکمه جوی استیک
۱۹ بلند کردن و جابجایی تلویزیون
۲۰ راه اندازی تلویزیون
۲۰ – اتصال پایه
۲٤ – اتصال نگهدارنده بلندگوی خطی
۲۵ قرار دادن برروی میز
۲۷ نصب برروی دیوار
۲۹ جمع کردن کابل ها
۳۱ استفاده از دوربین داخلی
۳۱ – آماده سازی دوربین داخلی
۳۲ – نام قسمت های دوربین داخلی
۳۲ – بررسی محدوده تصویربرداری دوربین

۳۳ اتصالات
۳۳ اتصال آنتن
۳٤ اتصال آنتن ماهواره
۳٤ اتصال هدفون
۳۵ اتصال HDMI
۳٦ اتصال DVI به HDMI
۳۷ اتصال کامپوننت
۳۸ اتصال کامپوزیت
۳۹ اتصال صدا
۳۹ – اتصال صدای اپتیکال دیجیتال
۳۹ اتصال USB
٤۰ اتصال اسکارت (Scart)
٤۱ اتصال MHL

٤۲ دستگاه کنترل از راه دور

٤۳ عملکردهای دستگاه کنترل جادویی
٤٤ ثبت دستگاه کنترل جادویی
٤٤ نحوه استفاده از دستگاه کنترل جادویی
٤۵ احتیاط در هنگام استفاده از دستگاه کنترل جادویی

٤۵ استفاده از راهنمای کاربر

٤٦ نگهداری
٤٦ تمیز کردن تلویزیون
٤٦ – صفحه، قاب، کابینت و پایه
٤٦ – سیم برق

٤٦ عیب یابی

٤۷ مشخصات فنی

فارسی

هشدار

- نادیده گرفتن پیام های هشدار منجر به جراحت شدید شده و حتی احتمال مرگ وجود دارد.

اخطار

- نادیده گرفتن پیام های اخطار منجر به جراحت کاربر و خرابی دستگاه می شود.

توجه

- این موارد منجر به درک شما و استفاده صحیح از دستگاه می شود. لطفاً پیش از استفاده این نکات را با دقت مطالعه کنید.

LG
Life's Good

دفترچه راهنمای

تلویزیون* LED

* تلویزیونLEDال جی عبارت است از تلویزیون LCDبا نور زمینهLED .

لطفاً پیش از استفاده، این دفترچه راهنما را با دقت مطالعه کرده
و آن را برای استفاده های بعدی نگهدارید.

LB63**
LB65**
LB67**
LB69**
LB72**
LB75**
LB87**

www.lg.com