LG
Life's Good

MANUAL DEL PROPIETARIO

SISTEMA MINI HI-FI

Lea este manual detenidamente antes de utilizar su equipo y guárdelo para referencias futuras.

CM9750 (CM9750, CMS9750F)

www.lg.com

Información de seguridad

PRECAUCIÓN: PARA REDUCIR EL RIESGO DE DESCARGAS ELÉCTRICAS, NO RETIRE LA TAPA (O PARTE TRASERA). NO HAY NINGUNA PIEZA QUE PUEDA SER REPARADA POR EL USUARIO. ACUDA A PERSONAL TÉCNICO CUALIFICADO.

Este símbolo de relámpago con punta de flecha dentro de un triángulo equilátero está diseñado para alertar al usuario de la presencia de voltajes peligrosos no aislados en el interior del producto, que podrían tener la suficiente magnitud como para constituir un riesgo de descarga eléctrica.

El signo de exclamación dentro de un triángulo equilátero está diseñado para alertar al usuario de la presencia de instrucciones importantes de operación y mantenimiento (reparación) en la documentación incluida con el producto.

ADVERTENCIA: PARA PREVENIR RIESGOS DE INCENDIO O DESCARGAS ELÉCTRICAS, NO EXPONGA EL APARATO A LA LLUVIA NI LA HUMEDAD.

PRECAUCIÓN: El aparato no debe exponerse al agua (goteo o salpicaduras) y no debe colocar sobre el aparato objetos llenos de líquidos, como floreros.

ADVERTENCIA: No instale este equipo en un espacio cerrado, como una estantería o mueble similar.

PRECAUCIÓN: No utilice productos de alta tensión alrededor de este producto. (ej. matamoscas eléctrico) Este producto podría no funcionar correctamente debido a las descargas eléctricas.

PRECAUCIÓN: Este producto utiliza un sistema láser. Para garantizar el uso adecuado de este producto, por favor, lea detenidamente este manual del propietario y consérvelo para futuras referencias. Si la unidad requiere mantenimiento, póngase en contacto con un servicio técnico autorizado.
El uso de los controles, ajustes o la realización de procedimientos diferentes de los aquí especificados puede causar una exposición peligrosa a la radiación. Para evitar la exposición directa al rayo láser, no intente abrir el cerramiento.

PRECAUCIÓN: No bloquee las salidas de ventilación. Realice la instalación según las instrucciones del fabricante.
Las ranuras y los orificios del gabinete cumplen un propósito de ventilación y aseguran el correcto funcionamiento del producto, ya que lo protegen contra el sobrecalentamiento. No bloquee las aberturas colocando el aparato sobre una cama, sofá, alfombra o superficie similar. Este producto no debería colocarse en una instalación empotrada como una estantería o repisa, a menos que se disponga de la ventilación adecuada o se haya cumplido con las instrucciones del fabricante.

PRECAUCIÓN sobre el cable de alimentación

Para la mayor parte de los aparatos eléctricos se recomienda la utilización de un circuito dedicado;

Es decir, un circuito de salida utilizado solo por ese aparato y sin salidas o adicionales o derivaciones. Para asegurarse, consulte la página de especificaciones del manual del propietario. No sobrecargue las tomas de pared. Las tomas sobrecargadas, sueltas o dañadas, las alargaderas, los cables de alimentación desgastados o el aislamiento de los cables dañados pueden ser peligrosos. Las citadas condiciones pueden dar lugar al riesgo de descargas eléctricas o un incendio. Examine periódicamente el cable del aparato y, si su aspecto indica algún daño o deterioro, desenchúfelo, no lo utilice y solicite su reparación a un servicio técnico autorizado. Proteja el cable de alimentación de los abusos físicos o mecánicos, evitando que se retuerza o se enganche en una puerta y no pisándolo. Preste especial atención a los enchufes, tomas eléctricas y el punto en el que el cable sale del aparato.

El enchufe es el dispositivo de desconexión. En caso de emergencia, el enchufe debe estar fácilmente accesible.

Este aparato está equipado con una pila o acumulador.

Manera segura de retirar la pila del equipo: Retire la pila usada o el pack de baterías, y siga los pasos en el orden inverso al de la instalación. Para impedir la contaminación del medio ambiente o los posibles efectos adversos sobre la salud de humanos y animales, deposite la pila usada o el acumulador en el contenedor apropiado de los puntos de recogida designados para tal fin. No elimine las pilas o el acumulador junto con otros residuos. Se recomienda utilizar pilas y acumuladores con sistema de reembolso gratuito en su localidad. No exponga las pilas a un calor excesivo, por ejemplo, la luz solar directa, fuego, etc.

Declaración de conformidad

CE 0197

Por la presente, LG Electronics European Shared Service Center B.V., declara que este SISTEMA MINI HI-FI cumple con los requisitos esenciales y otras disposiciones relevantes de la Directiva 1999/5/EC. La declaración de conformidad completa puede solicitarse a través de la siguiente dirección de correo postal:

LG Electronics European Shared Service Center B.V.
European Standard Team
Krijgsman 1
1186 DM Amstelveen
The Netherlands

o puede solicitarse en nuestro sitio web DoC dedicado:

http://www.lg.com/global/support/cedoc/cedoc#

Este dispositivo es un sistema de transmisión de banda ancha de 2,4 GHz, diseñado para su uso en los países miembros de la UE y países de la EFTA.

Índice

1 Inicio

2 Información de seguridad
6 Funciones únicas
6 Accesorios
7 Requisitos de archivos reproducibles
7 – Requisitos de archivos de música
7 – Dispositivos USB compatibles
7 – Requisitos de dispositivos USB
8 Mando a distancia
10 Panel frontal
11 Panel trasero

2 Conexión

12 Colocación del núcleo de ferrita
12 – Coloque el núcleo de ferrita para el cable de alimentación y los cables de los altavoces
12 Conexión a los altavoces
12 – Conexión de los cables de luz del altavoz a la unidad
13 Conexión de equipos opcionales
13 – Conexión AUX IN
14 – Conexión AUX OUT
14 – Conexión PORT. IN
15 – Conexión USB
15 – Conexión de la antena

3 Funcionamiento

16 Funcionamiento básico
16 – Funcionamiento CD /USB
17 – Reproducción automática
17 – Seleccionar una carpeta y un archivo MP3/WMA
18 – Eliminación de archivos MP3/WMA.
18 Efectos de reproducción
18 – DJ EFFECT
18 – Efecto SCRATCH
19 – AUTO DJ
20 Cómo usar la tecnología inalámbrica Bluetooth®
20 – Escuchar música almacenada en dispositivos Bluetooth
22 – Emparejar su unidad y un dispositivo Bluetooth a través de una etiqueta NFC.
23 Uso de la aplicación Music Flow Bluetooth
23 – Instale la aplicación "Music Flow Bluetooth" en su dispositivo Bluetooth.
24 – Active el Bluetooth con la aplicación "Music Flow Bluetooth"
25 Funcionamiento de la radio
25 – Cómo escuchar la radio
25 – Cómo mejorar una baja calidad de recepción de emisiones en FM
25 – Presintonización de las emisoras de radio
25 – Eliminación de todas las emisoras guardadas
26 – Visualizar la información acerca de una emisora de radio
27 Ajuste de sonido
27 – Ajuste del modo de sonido
27 – Configurar USER EQ
28 Operaciones avanzadas
28 – Grabación a USB
30 – Reproducción programada

31 Otras operaciones
31 – Apagar el sonido temporalmente.
31 – Modo CHILDSAFE
31 – Visualización de la información del archivo (ETIQUETA ID3)
31 – DEMO
32 – Uso del micrófono
32 – LIGHTING
33 – Ajuste del reloj con la aplicación "Music Flow Bluetooth"
33 – Utilización del reproductor como despertador
34 – Ajuste del programador de apagado
34 – Atenuador de luces
34 Apagado automático
35 – Encendido AUTO POWER
35 – Cambio de función automático
36 LG Sound Sync

4 Solución de problemas

37 Solución de problemas
37 – General

5 Apéndice

39 Especificaciones generales
40 Especificaciones de los altavoces
40 Marcas comerciales y licencias
41 Mantenimiento
41 – Notas sobre los discos
41 – Manejo de la unidad

Funciones únicas

Bluetooth®

Le permite escuchar la música almacenada en su dispositivo **Bluetooth**.

Entrada portátil

Para escuchar música con su dispositivo portátil. (MP3, notebook, etc.)

Efectos de reproducción

Le permite escuchar música con varios efectos de sonido y reproducción.

Grabación directa USB

Graba música en su dispositivo USB.

Music Flow Bluetooth

Music Flow Bluetooth es una aplicación diseñada para permitirle tomar el control de algunos de los aparatos de audio más recientes de LG. Consulte la página 23.

LG Sound Sync

Controla el nivel del volumen de esta unidad con el mando a distancia de los televisores LG compatibles con LG Sound Sync.

Accesorios

Revise e identifique los accesorios facilitados.

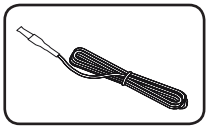

Antena FM (1)

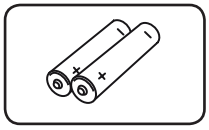

Pilas (2)

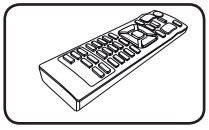

Mando a distancia (1)

Requisitos de archivos reproducibles

Requisitos de archivos de música

La compatibilidad de los archivos MP3/WMA con este equipo está limitada del modo siguiente.

- Frecuencia de muestreo: de 32 a 48 kHz (MP3), de 32 a 48 kHz (WMA)
- Velocidad de transferencia de bits: de 32 a 320 kbps (MP3),
  de 40 a 192 kbps (WMA)
- Número máximo de archivos: CD de datos: 999 / USB: 2000
- Número máximo de carpetas: CD de datos: 99 / USB: 200
- Extensiones de archivo: ".mp3"/ ".wma"
- Es posible que ciertos archivos MP3/WMA no puedan reproducirse según el tipo o el formato del archivo.
- Formato de archivo CD-ROM: ISO 9660/ JOLIET
- Recomendamos que utilice el programa Easy-CD Creator, el cual crea un sistema de archivos ISO 9660.

DTS no es compatible. En el caso del formato de audio DTS, no hay salida de audio.

Debe seleccionar la opción de formato de disco en [Mastered] para compatibilizar los discos con los reproductores LG a la hora de formatear discos regrabables. Cuando configure la opción en Sistema Archivo en Directo, no podrá usarla en reproductores LG.

(Digitalizado/Sistema de Archivo en Directo: Sistema de formato de disco para Windows Vista)

Dispositivos USB compatibles

- Reproductor MP3: reproductor MP3 tipo flash.
- Controlador USB flash:
  dispositivo que admite USB2.0 o USB1.1.
- La función USB de esta unidad no es compatible con algunos dispositivos USB.

Requisitos de dispositivos USB

- No se admiten los dispositivos que requieran la instalación de un programa adicional cuando los haya conectado a un ordenador.
- No retire el dispositivo USB durante el funcionamiento.
- Para los USB de gran capacidad, puede necesitarse más de un minuto para realizar la búsqueda.
- Para evitar la pérdida de datos, haga una copia de seguridad de todos los datos.
- Si utiliza un cable de extensión USB o un hub USB, no se reconocerá el dispositivo USB.
- El sistema de archivos NTFS no es compatible. (Solo el sistema de archivos FAT (16/32) es compatible).
- Esta unidad reconoce hasta 2000 archivos.
- No se admiten unidades de discos duros externos, lectores de tarjetas, dispositivos bloqueados o dispositivos USB de tipo rígido.
- No se puede conectar el puerto USB de la unidad a un ordenador. La unidad no puede utilizarse como un dispositivo de almacenamiento.
- Es posible que algunos dispositivos USB no funcionen con esta unidad.

Mando a distancia

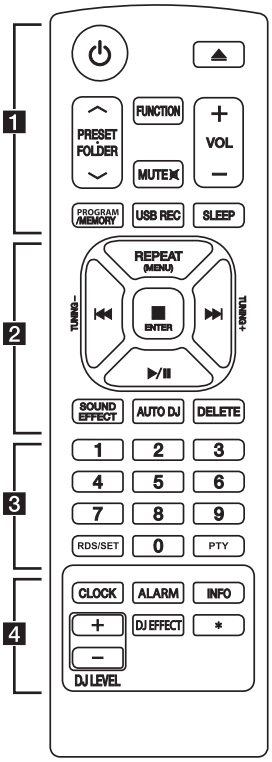

Instalación de la pilas

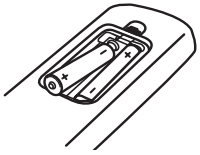

Retire la tapa de la parte trasera del mando a distancia e introduzca dos pilas (tamaño AAA) con ⊕ y ⊖ colocados correctamente.

1

⏻ (Encendido/Apagado)**:** ENCIENDE o APAGA la unidad.

⏏ (Abrir/Cerrar)**:** Abre y cierra la bandeja para el disco.

PRESET·FOLDER ∧/∨:

- Busca una carpeta de archivos MP3/WMA. Cuando se está reproduciendo un CD/USB con archivos MP3/WMA en varias carpetas, pulse **PRESET·FOLDER ∧/∨** para seleccionar la carpeta que desea reproducir.
- Selecciona un número presintonizado para una emisora de radio.

FUNCTION: Selecciona la función y la fuente de entrada.

MUTE 🔇: Silencia el sonido.

VOL +/-: Ajusta el volumen del altavoz.

PROGRAM/MEMORY:

- Memoriza emisoras de radio
- Borra todas las emisoras guardadas
- Crea una lista programada de las canciones que usted desea escuchar.

USB REC: grabación directa USB.

SLEEP: configura el sistema para que se apague automáticamente a una hora especificada. (Atenuador: la pantalla se oscurecerá a medias).

2

REPEAT (MENU): Le permite escuchar sus pistas/archivos repetidamente o aleatoriamente.

TUNING-/+: Selecciona las emisoras de radio.

⏮/⏭ (Saltas/Buscar)**:**

- Salta el avance o retroceso rápido.
- Busca una sección en pistas/archivos.

■ ENTER:

- Detiene la reproducción o la grabación.
- Cancela la función DELETE.

►/❚❚ (Reproducir/Pausa)**:**

- Inicia la reproducción o realiza una pausa.
- Selecciona STEREO/MONO.

SOUND EFFECT: Selecciona impresiones de sonido.

AUTO DJ: Selecciona el modo AUTO DJ. (Para obtener más información, consulte la página 19)

DELETE:

- Borra los archivos MP3/WMA. (solo USB)
- Borra una canción de la lista programada.

3

Botones numéricos **0** a **9:** Selecciona pistas/archivos numerados, o un número preconfigurado.

RDS/SET:

- RDS (Sistema de Datos de Radio) (Consulte la página 26.)
- Confirma los ajustes.

PTY: Busca emisoras de radio por tipo de radio.

4

CLOCK: Configura el reloj y comprueba la hora.

ALARM: Con la función ALARM puede encender la reproducción de CD o USB y la recepción del sintonizador a la hora deseada.

INFO

- Ve las informaciones acerca de su música. Un archivo MP3 a menudo incorpora una etiqueta ID3. La etiqueta incluye información de Título, Artista, Álbum o Tiempo.
- Ve la dirección del dispositivo **Bluetooth** conectado en modo Bluetooth.

DJ EFFECT: Selecciona el modo DJ EFFECT. (Consulte la página 18.)

DJ LEVEL +/-: Ajusta el nivel de sonido DJ EFFECT.

***:** Este botón no está disponible.

Panel frontal

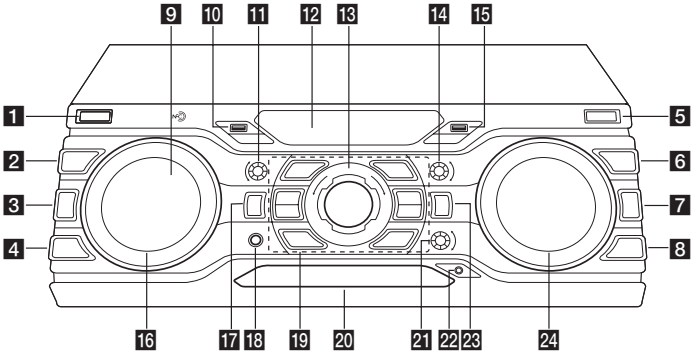

1 ⏻/❙(Encendido/Apagado)

2 **DJ EFFECT**

Selecciona el modo DJ EFFECT. (Para obtener más información, consulte la página 18)

3 **BASS BLAST**

Selecciona directamente el efecto BASS o STANDARD.

4 **AUTO DJ / RDS**

Selecciona el modo AUTO DJ. (Para obtener más información, consulte la página 19) / Utiliza RDS (Sistema de Datos de Radio) (Consulte la página 26.)

5 **USB REC**

Graba a USB.

6 **FOLDER**

Cambia a la carpeta y archivo en el modo de selección.

7 **ENTER**

Selecciona una carpeta cuando busca un archivo.

8 **DELETE**

-Borra una canción de la lista programada.
-Borra archivos MP3/WMA. (Solo USB).

9 NFC : Puede conectar fácilmente dispositivos Bluetooth mediante la etiqueta NFC. (Consulte la página 22)

10 Puerto USB 1

Puede reproducir o grabar archivos de sonido conectando el dispositivo USB.

11 **BASS**

Ajusta el nivel de sonido BASS al configurar USER EQ.

12 Ventana de pantalla

13 **MASTER VOLUME**

Ajusta el volumen del altavoz.

14 **TREBLE**

Ajusta el nivel de sonido TREBLE al configurar USER EQ.

15 Puerto USB 2

Puede reproducir o grabar archivos de sonido conectando el dispositivo USB.

16 **SCRATCH & CONTROL**

Gire en sentido horario o antihorario para crear sonido Scratch. / Ajusta el valor de demora en el modo in X-BOOM PLUS. / Ajuste el nivel de DJ EFFECT.

17 **X-BOOM PLUS/DEMO**

Pulse para seleccionar el modo X-BOOM PLUS. / Aparece el modo Demo.

18 Toma **MIC.**

19 I<< / >>I

- Realiza un avance o retroceso rápido. -
Busca una sección dentro de una pista/archivo.

□

Detiene la reproducción o cancela la función DELETE.

>II

- Inicia o pausa la reproducción.
- Selecciona Estéreo/Mono.

USER EQ
Controla el registro de sonido.

LG EQ
Elige impresiones de sonido.

LIGHTING
Enciende/apaga los efectos de iluminación.

EJECT
Abre y cierra la bandeja para el disco.

20 Bandeja de disco

21 **MIC VOL.**

22 Toma **PORT. IN**

23 **FUNCTION**
Selecciona la función y la fuente de entrada.

24 **SEARCH**
Busca una carpeta y un archivo en la función CD/USB.

Panel trasero

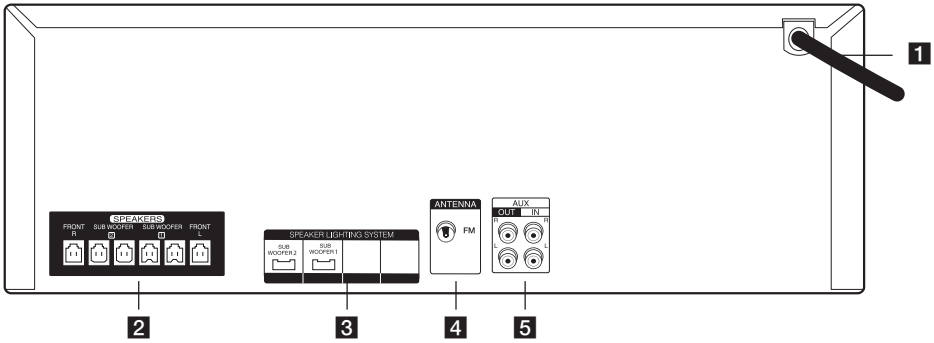

1 Cable de alimentación

Precaución

- Conecte el cable de alimentación a la toma de pared directamente si es posible. O cuando utilice una alargadera, se recomienda encarecidamente que sea de 110 V / 15 A o 230 V / 15 A, de lo contrario, la unidad puede no funcionar adecuadamente debido a la falta alimentación eléctrica
- No sobrecargue la alargadera con una carga eléctrica excesiva.

2 Conector **SPEAKERS**

3 **SPEAKER LIGHTING SYSTEM**

4 **ANTENNA** (FM)

5 **AUX IN** (L/R)
AUX OUT (L/R)

Colocación del núcleo de ferrita

El núcleo de ferrita puede no estar incluido, dependiendo de la normativa de cada país.

Coloque el núcleo de ferrita para el cable de alimentación y los cables de los altavoces

Debe colocar un núcleo de ferrita para reducir o eliminar las interferencias eléctricas.

1. Tire del tope [a] del núcleo de ferrita para abrirlo.
2. Enrolle el cable alrededor del núcleo de ferrita dos veces (una vez para el cable del 110 V).
   Enrolle los cables SPEAKERS alrededor del núcleo de ferrita una vez.
   Enrolle los cables de SPEAKER LIGHTING SYSTEM alrededor del núcleo de ferrita una vez.
3. Cierre el núcleo de ferrita hasta oír un clic.

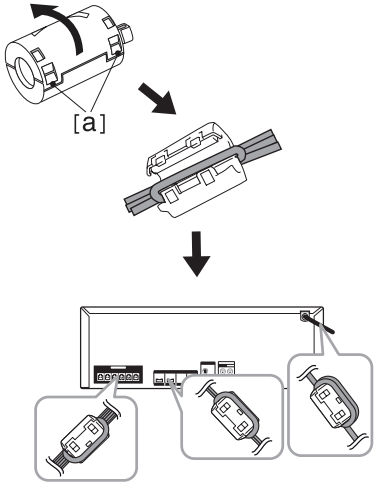

Conexión a los altavoces

Conecte las clavijas del cable del altavoz al conector los conectores SPEAKERS. Asegúrese de conectar el conector del altavoz en la toma de altavoz correspondiente.

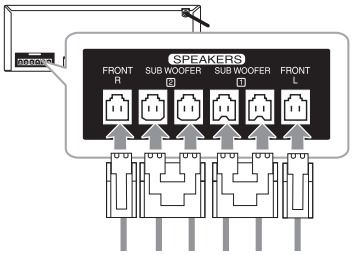

Conexión de los cables de luz del altavoz a la unidad

Para conectar el cable de luz del altavoz a la unidad, introduzca el cable en los conectores **SPEAKER LIGHTING SYSTEM** de la unidad.

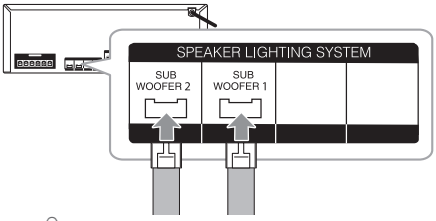

Precaución

- Asegúrese de que los conectores y los altavoces coinciden correctamente.
- Asegúrese de conectar los cables firmemente a los conectores de la unidad.

Precaución

- No intente levantar el altavoz sin ayuda. Se necesitan dos personas para levantar el altavoz. De lo contrario, puede conllevar el mal funcionamiento del altavoz y causar heridas personales y/o daños a los bienes.
- Al conectar los altavoces a la unidad, asegúrese de conectar el cable y el conector del altavoz al altavoz correspondiente.
- Compruebe el nivel del volumen antes de reproducir música para evitar que los enfermos, los niños y las mujeres embarazadas sufran el sonido repentino y potente procedente de la unidad.
- No utilice la unidad en un espacio limitado. Puede dañar el oído. Se recomienda utilizarlo en un espacio amplio.
- Asegúrese de que los niños no coloquen las manos ni objetos en el conducto del altavoz.
- Los altavoces contienen piezas magnéticas, por lo que pueden producirse irregularidades en los colores del televisor el monitor del ordenador. Utilice los altavoces alejados del televisor o la pantalla del ordenador.
- Evite mirar a la luz de los altavoces durante mucho tiempo. Puede dañar la vista.

Conexión de equipos opcionales

Conexión AUX IN

Conecte una salida de un dispositivo auxiliar (videocámara, televisor, reproductor, etc.) al conector **AUX IN**(L/R).

Si su dispositivo tiene solo una salida para audio (mono), conéctelo a la toma de audio izquierda de la unidad.

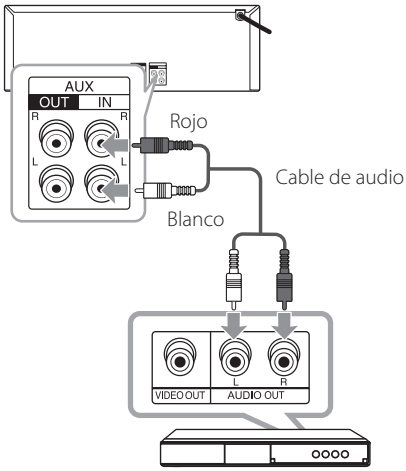

DVD, reproductor Blu-ray, etc.

Conexión AUX OUT

Conecte una salida del dispositivo auxiliar al conector **AUX OUT** (L/R).

Si su dispositivo tiene solo una salida para audio (mono), conéctelo a la toma de audio izquierda de la unidad.

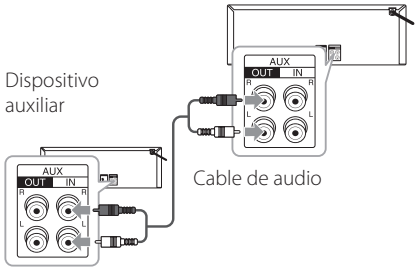

X-BOOM PLUS

Puede conectar dos unidades para reproducir al mismo tiempo la música de ambas.

1. Conecte el conector **AUX OUT** de una unidad al conector **AUX IN** de la otra usando el cable de audio.
2. Pulse **X-BOOM PLUS/DEMO** en la unidad conectada a través de AUX OUT.
   Se muestra X-BOOM PLUS.
3. Gire **SCRATCH & CONTROL** en sentido horario o antihorario para realizar el ajuste de retardo.
4. Pulse **X-BOOM PLUS/DEMO** para guardar el ajuste de retardo.

Nota

- Está función está disponible en la función CD, USB 1, USB 2, BT o PORTABLE.
- El retardo inicial es de 0 ms y cambia a 30 ms cuando se mantiene pulsado **X-BOOM PLUS/DEMO**. El retardo del dispositivo conectado puede ser diferente. Si no se corresponde la sincronización de audio, ajuste el retardo de X-BOOM PLUS/DEMO para sincronizar el sonido.
- Está disponible para sincronizar el retardo de 0 ms a 100 ms. Según los distintos aparatos, la sincronización del tempo podría no estar disponible.
- El valor de retardo se guarda hasta que se apaga la unidad.

Conexión PORT. IN

Conecte una salida (auriculares o salida de línea) del dispositivo portátil (MP3 o PMP, etc.) al conector de entrada **PORT. IN**.

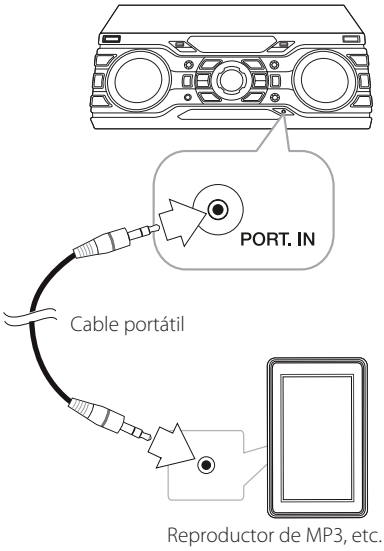

Escuchar música desde su reproductor portátil o un dispositivo externo.

La unidad se puede utilizar para reproducir música desde muchos tipos de reproductores portátiles o dispositivos externos.

1. Conecte el reproductor portátil en el conector PORT. IN de la unidad.

   O

   Conecte el dispositivo externo al conector AUX IN de la unidad.
2. Encienda el dispositivo, para ello pulse ⏻/❙.
3. Pulse **FUNCTION** para seleccionar la función PORTABLE o AUX.
4. Encienda el reproductor portátil o dispositivo externo e inicie su reproducción.

Conexión USB

Conecte un dispositivo USB (o un reproductor MP3, etc.) a los puertos USB de la unidad.

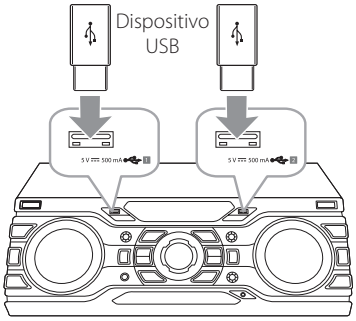

Nota

Retirar el dispositivo USB de la unidad:

1. Elija una función/modo diferente o pulse ■ **ENTER** en el mando a distancia o □ en la unidad dos veces seguidas.
2. Retire el dispositivo USB del aparato.

Conexión de la antena

Conecte la antena FM suministrada para escuchar la radio.

Conecte la antena del cable FM al conector de antena FM.

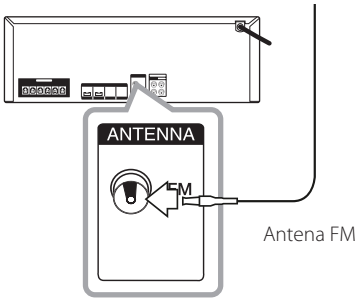

Nota

- Asegúrese de extender completamente el cable de la antena FM.

Funcionamiento básico

Funcionamiento CD /USB

1. Inserte el disco pulsando ⏏ en el mando a distancia o **EJECT** en la unidad.
   conecte el dispositivo USB al puerto USB.
2. Seleccione la función CD o USB pulsando **FUNCTION**.

Para	Haga esto
Detener	Pulse ■ **ENTER** en el mando a distancia o ☐ en la unidad.
Reproducción	Pulse ▶/II en el mando a distancia o >II en la unidad.
Pausa	Pulse ▶/II en el mando a distancia o >II en la unidad durante la reproducción.
Buscar una sección dentro de una pista / un archivo	Mantenga pulsado I◀◀/▶▶I en la unidad o I<</>>I en el mando a distancia durante la reproducción y suéltelo en el punto donde desea retomar la reproducción.
Selección directa de una pista/archivo	Pulse los botones numéricos **0** a **9** del mando a distancia para ir directamente al archivo o pista deseados.
Salta a la pista/ al archivo anterior/ siguiente.	- En estado de parada, Pulse I◀◀ / ▶▶I en el mando a distancia o I<< / >>I en la unidad para ir a la siguiente/anterior pista/ archivo. - Durante la reproducción, (1) Usando los botones I◀◀ / ▶▶I: Pulse ▶▶I en el mando a distancia o >>I en la unidad para ir a la siguiente pista/archivo. En menos de 2 segundos de reproducción, pulse I◀◀ en el mando a distancia o I<< en la unidad para ir a la pista/archivo anterior. Tras 3 segundos de reproducción, pulse I◀◀ en el mando a distancia o I<< en la unidad para ir al inicio de la pista/archivo. (2) Usando **SEARCH** : Gire **SEARCH** en la unidad y presione ▶ / II para reproducir la pista/ archivo.
Reproducción repetida o aleatoria	Pulse **REPEAT(MENU)** en el mando a distancia repetidamente. Consulte la nota para más detalles acerca del cambio de visualización.

Nota

- La pantalla cambia en el orden siguiente

USB	MP3/WMA CD	AUDIO CD
RPT 1	RPT 1	RPT 1
RPT*DIR	RPT DIR	-
RPT ALL	RPT ALL	RPT ALL
RANDOM	RANDOM	RANDOM
OFF	OFF	OFF

*DIR : Directorio

- Cuando se reproduce la lista programada, solo están disponibles RPT 1 y RPT ALL.
- Incluso tras haber reiniciado la unidad o pasado de una función a otra, puede escuchar música a partir del último punto reproducido.
- Si deja la bandeja del disco abierta durante 5 minutos, se cerrará automáticamente.

Reproducción automática

- Se reproduce AUDIO/MP3/WMA CD automáticamente tras abrirse y cerrarse la bandeja de discos.
- Cambia automáticamente a la función de CD si se abre y se cierra la bandeja cuando no hay un disco en su interior.

Seleccionar una carpeta y un archivo MP3/WMA

En la unidad

1. Pulse **FOLDER** y gire **SEARCH** hasta que aparezca la carpeta deseada.
2. Pulse **ENTER** y gire **SEARCH** hasta que aparezca el archivo deseado. Pulse **>II** para reproducirlo.

En el mando a distancia.

1. Pulse **PRESET·FOLDER ∧/∨** en el mando a distancia repetidamente hasta que aparezca la carpeta deseada.
2. Pulse **►/II** para reproducirlo. Se reproducirá el primer archivo de la carpeta.

Nota

- CD / Carpetas USB / Archivos se reconocen como a continuación.

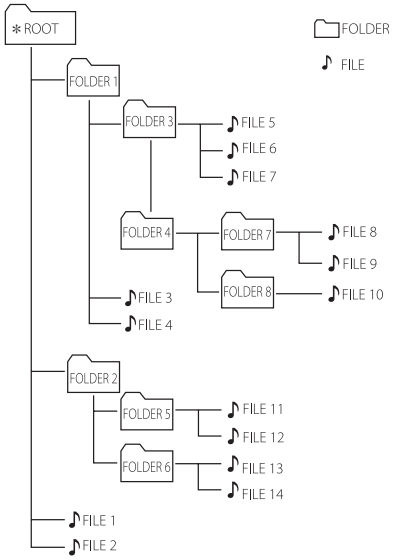

- Si no hay ningún archivo en una carpeta, la carpeta no aparecerá.
- Las carpetas se presentarán en el orden siguiente:
  ROOT →FOLDER 1 →FOLDER 3 →FOLDER 7 →FOLDER 8 →FOLDER 5 →FOLDER 6
- El archivo se reproducirá de ♪ archivo Nº 1 a ♪ archivo Nº 14 uno por uno.
- Los archivos y las carpetas se presentarán en el orden en que han sido grabados y se pueden presentar de otra manera de acuerdo a las circunstancias de grabación.
- *ROOT: la primera pantalla que puede visualizar cuando un ordenador reconoce el USB es "ROOT"

Eliminación de archivos MP3/ WMA.

Se puede eliminar un archivo, carpeta o formato, pulsando **DELETE**. Esta función sólo está disponible en estado de parada. (Solo para USB)

1. -Seleccione el archivo que desea borrar y pulse **DELETE**.

   -Seleccione la carpeta que desea borrar pulsando **FOLDER** y girando **SEARCH** en la unidad y pulse **DELETE**.
   O seleccione la carpeta que desea borrar pulsando **PRESET·FOLDER** ∧/∨ en el mando a distancia y pulse **DELETE**.

   -Mantenga pulsado **DELETE** para formatear el dispositivo USB.

   O

   Presione **DELETE** repetidamente durante la selección del archivo MP3/WMA.

   La pantalla cambia en el orden siguiente

   - DEL FILE : Borra el archivo
   - DEL DIR : Borra la carpeta
   - FORMAT : Formatea el USB

2. Para borrar una carpeta/archivo o formatearlos, pulse ►/II en el mando a distancia o pulse >II en la unidad.
   Si desea salir del modo actual, pulse ■ **ENTER** en el mando a distancia o pulse □ en la unidad.

Precaución

- No retire el dispositivo USB durante el funcionamiento. (reproducir, borrar, etc.)
- Se recomienda hacer una copia de seguridad regularmente para evitar la pérdida de datos.
- La función de borrado puede no estar disponible dependiendo del estado del USB. (bloqueo, etc.)

Efectos de reproducción

La unidad es compatible con diferentes efectos de sonido y reproducción: DJ EFFECT, SCRATCH, AUTO DJ.

DJ EFFECT

Permite disfrutar DJ EFFECT, por ejemplo, el sonido scratch y el efecto Flanger/Phaser/Chorus/Delay.

1. Pulse **DJ EFFECT** para seleccionar el DJ EFFECT deseado (FLANGER, PHASER, CHORUS, DELAY, OFF).
2. Gire **SCRATCH & CONTROL** en sentido horario o antihorario a un ajuste del nivel DJ EFFECT entre 0 y 15.

Nota

- El modo DJ EFFECT se muestra durante 3 segundos cuando se presiona una tecla **DJ EFFECT**.
- El indicador comienza con un nivel inicial de 7.
- Cuando se ajusta el nivel se muestra el indicador actual.
- Si cambia la función o se apaga y se enciende la unidad, se apaga el modo DJ EFFECT con DJ EFFECT.

Efecto SCRATCH

Puede reproducir y combinar los efectos de sonido de SCRATCH.

Gire el control **SCRATCH & CONTROL** para mezclar el sonido de scratch.

- Puede escuchar dos tipos de sonido scratch dependiendo de la dirección en la que gire **SCRATCH & CONTROL**.

AUTO DJ

AUTO DJ combina el final de una canción con el principio de otra para una reproducción homogénea. Ecualiza el volumen de las pistas/los archivos para una reproducción sin interrupciones.

Pulse **AUTO DJ** en el mando a distancia repetidamente, y la pantalla cambiará de la siguiente manera. RANDOM (AUTO DJ RANDOM) -> RPT (AUTO DJ SEQUENTIAL) -> (AUTO DJ OFF)

Modo	Ventana de visualización	Descripción
OFF	- (AUTO DJ OFF)	-
RANDOM	RANDOM (AUTO DJ RANDOM)	En este modo la música se reproduce de forma aleatoria.
REPEAT	RPT (AUTO DJ SEQUENTIAL)	En este modo la música se reproduce de forma repetitiva.

Nota

- El modo AUTO DJ no es compatible con la búsqueda de una sección en una pista/archivo o para la reproducción repetida o al azar.
- Si se desplaza a otras funciones o detiene la música usando ☐ en la unidad (o ■ **ENTER** en el mando a distancia) en el modo AUTO DJ, la función AUTO DJ se deshabilitará.
- AUTO DJ no es compatible en un archivo de música de longitud inferior a 60 segundos.
- Durante la grabación, la función AUTO DJ no está disponible.
- Solo se selecciona AUTO DJ SEQUENTIAL cuando se reproduce la lista programada.

Cómo usar la tecnología inalámbrica Bluetooth®

Acerca de Bluetooth

Bluetooth® es una tecnología de comunicación inalámbrica para conexiones de corta distancia.

El sonido puede interrumpirse si se producen interferencias de otras ondas electrónicas o si se conecta el Bluetooth en otras habitaciones.

La conexión de dispositivos individuales bajo tecnología inalámbrica ***Bluetooth®*** no causa ningún cambio. Se puede usar un teléfono con tecnología inalámbrica ***Bluetooth®*** a través de Cascade si la conexión se ha realizado con tecnología inalámbrica ***Bluetooth®***. Dispositivos disponibles: teléfono móvil, MP3, ordenador portátil, PDA.

Perfiles de Bluetooth

Para utilizar la tecnología inalámbrica ***Bluetooth®*** los dispositivos deben tener capacidad para interpretar ciertos perfiles. Esta unidad es compatible con el perfil siguiente.

A2DP (Perfil de distribución de audio avanzado)

Escuchar música almacenada en dispositivos Bluetooth

Emparejar su equipo y un aparato Bluetooth

Antes de comenzar el procedimiento de emparejamiento, asegúrese de que se haya activado la función **Bluetooth** del aparato **Bluetooth**. Consulte la guía de usuario de su dispositivo **Bluetooth**. Una vez realizado con éxito el emparejamiento, no es necesario volver a realizarlo.

1. Seleccione la función Bluetooth utilizando **FUNCTION** hasta que se seleccione la función BT.
   Aparece "BT READY" en la pantalla.
2. Encienda el dispositivo **Bluetooth** y realice el emparejamiento. Durante la búsqueda de esta unidad con el dispositivo **Bluetooth**, quizás se muestre una lista de los dispositivos encontrados en la pantalla del dispositivo **Bluetooth**, dependiendo del tipo de dispositivo de que se trate. Su unidad aparece como "LG CM9750(XX)".

Nota

- XX son los dos últimos dígitos de la dirección Bluetooth. Por ejemplo, si su unidad tiene una dirección Bluetooth como 9C:02:98:4A:F7:08, usted verá "LG CM9750(08)" en el dispositivo Bluetooth.
- Dependiendo del tipo de dispositivo Bluetooth, algunos dispositivos tienen un proceso de emparejamiento diferente. Introduzca el código PIN (0000) según sea necesario.
- Puede conectar esta unidad hasta a 3 dispositivos Bluetooth de forma simultánea utilizando el método descrito anteriormente, solo en la función Bluetooth.
- La conexión de emparejamiento múltiple solo es compatible con dispositivos Android o iOS. (La conexión de emparejamiento múltiple puede no ser compatible dependiendo de las especificaciones del dispositivo conectado.)
- Los dispositivos Bluetooth desmontables/separables (Ej.: Dongle etc.) no son compatibles con el emparejamiento múltiple.

3. Cuando esta unidad se conecta con éxito a su dispositivo **Bluetooth**, aparece "PAIRED" en la pantalla y cambia al nombre del dispositivo **Bluetooth** en unos segundos.

Nota

- "PAIRED" aparece momentáneamente en la pantalla cuando se conectan otros dispositivos para el emparejamiento múltiple.
- Si el nombre del dispositivo no está disponible, se mostrará "_".

4. Escuchar música.
   Para reproducir música almacenada en su dispositivo **Bluetooth**, consulte la guía de usuario del dispositivo **Bluetooth**.

Nota

- Cuando utilice tecnología **Bluetooth®**, deberá hacer una conexión entre la unidad y el dispositivo Bluetooth lo más cerca posible y mantener la distancia.
  Sin embargo, puede no funcionar correctamente en determinadas situaciones, por ejemplo:
  - Hay un obstáculo entre la unidad y el dispositivo Bluetooth.
  - Hay un dispositivo que utiliza la misma frecuencia con tecnología **Bluetooth®**, como un aparato médico, un microondas o un dispositivo LAN inalámbrico.
- Debe conectar su dispositivo Bluetooth de nuevo a esta unidad cuando la reinicie.
- Incluso si esta unidad se ha conectado a 3 dispositivos Bluetooth en modo Bluetooth, puede reproducir y controlar la música usando solo uno de los dispositivos conectados.

Nota

- Cuando esta unidad está conectada a múltiples dispositivos Bluetooth, solo el dispositivo que se está reproduciendo mantiene la conexión Bluetooth cuando se cambia la función a los otros.
- El sonido podría interrumpirse cuando la conexión tenga interferencias electrónicas de otros dispositivos.
- Puede no ser posible controlar el dispositivo Bluetooth con esta unidad.
- Dependiendo del tipo de aparato, quizás no pueda usar la función Bluetooth.
- Puede disfrutar del sistema inalámbrico con el teléfono, el MP3, el notebook, etc.
- Cuanto mayor sea la distancia entre la unidad y el dispositivo Bluetooth, peor será la calidad del sonido.
- La conexión Bluetooth se desconectará cuando se apague la unidad o se aleje el dispositivo Bluetooth de ella.
- Si se desconecta la conexión Bluetooth, vuelva a conectar el dispositivo Bluetooth a la unidad.
- Cuando un dispositivo Bluetooth no está conectado, aparece "BT READY" en la pantalla.
- Cuando utilice la función BT, ajuste el volumen a un nivel adecuado en el dispositivo Bluetooth.
- Si no está en función BT, solo se puede conectar un dispositivo.
- Si se conecta un dispositivo Bluetooth cuando se está usando LG TV, el televisor LG se desconecta, y se conecta el dispositivo Bluetooth.
- Cuando se conecta un dispositivo Bluetooth (dispositivo iOS, etc.) a esta unidad o cuando se utiliza el dispositivo, se puede sincronizar su nivel de volumen.

Emparejar su unidad y un dispositivo Bluetooth a través de una etiqueta NFC.

Acerca de las etiquetas NFC

Haga la conexión al **Bluetooth** utilizando los dispositivos **Bluetooth** compatibles con NFC (Near Field Communication) .

1. Active la función NFC de su teléfono compatible con NFC.
2. Encienda la unidad.
3. Pase la parte posterior de su teléfono habilitado para NFC sobre la unidad.

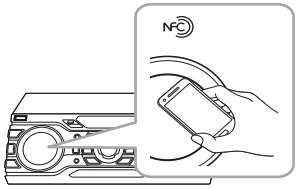

4. Se muestra "PAIRED" en la unidad si el **Bluetooth** se ha emparejado con éxito.
5. Podrá escuchar la música reproducida en este equipo con el aparato **Bluetooth**.

Nota

- Utilice un dispositivo con la función NFC disponible.
- El área de reconocimiento de NFC puede ser diferente dependiendo del tipo de dispositivo Bluetooth. Compruebe la posición del área de reconocimiento de NFC del dispositivo Bluetooth antes del tagging.
- Si la pantalla del dispositivo Bluetooth está bloqueada, podría no reconocerse la etiqueta NFC.
- En algunos, el dispositivo puede no reconocer el NFC.
  - Cuando la carcasa del dispositivo Bluetooth es de material cromado plateado.
  - Según el material y el grosor de la carcasa del dispositivo Bluetooth.
  - Según el rendimiento del NFC del dispositivo Bluetooth.
- SO Android: Ver 4.1.2 (o posterior)
- Debe activar la característica NFC en su teléfono habilitado para NFC.

Uso de la aplicación Music Flow Bluetooth

Nota

Solo el sistema operativo Android está disponible para usar la aplicación "Music Flow Bluetooth" con esta unidad.

Acerca de la aplicación "Music Flow Bluetooth"

La aplicación “Music Flow Bluetooth” incluye un conjunto de nuevas funciones para esta unidad.

Para disfrutar de más funciones, le recomendamos que descargue e instale la aplicación gratuita “Music Flow Bluetooth”.

Instale la aplicación “Music Flow Bluetooth” en su dispositivo Bluetooth.

Hay dos formas de instalar la aplicación "Music Flow Bluetooth" en su dispositivo **Bluetooth**.

Instale la aplicación “Music Flow Bluetooth” a través del código QR.

1. Instale la aplicación “Music Flow Bluetooth” a través del código QR. Utilice el software de escaneado para escanear el código QR.
2. Toque un icono para la instalación.
3. Toque un icono para la descarga.

Nota

- Asegúrese de que su dispositivo Bluetooth esté conectado a Internet.
- Asegúrese de que su dispositivo Bluetooth tenga una aplicación de software de escaneo. Si no la tiene, descargue una de “Google Android Market (Google Play Store)”.
- Dependiendo del área, el código QR podría no funcionar.

Instale la aplicación "Music Flow Bluetooth" a través de "Google Android Market (Google Play Store)"

1. Toque el icono "Google Android Market (Google Play Store)".
2. Escriba “Music Flow Bluetooth” en la barra de búsqueda y realice la búsqueda.
3. Encuentre y toque “Music Flow Bluetooth” en la lista de resultados para iniciar la descarga de la aplicación Bluetooth.
4. Toque un icono para la instalación.
5. Toque un icono para la descarga.

Nota

- Asegúrese que su dispositivo Bluetooth esté conectado a Internet.
- Asegúrese de que el dispositivo Bluetooth está equipado con "Google Android Market (Google Play Store)".

Active el Bluetooth con la aplicación "Music Flow Bluetooth"

"Music Flow Bluetooth" permite conectar su dispositivo Bluetooth con esta unidad.

1. Toque el icono de la aplicación "Music Flow Bluetooth" en la pantalla de inicio para abrir la aplicación "Music Flow Bluetooth", y vaya al menú principal.
2. Toque [Menu] y seleccione la unidad que desee.
3. Si desea obtener información adicional sobre el funcionamiento, toque [Setting] para abrir la guía de usuario.

Nota

- La aplicación "Music Flow Bluetooth" estará disponible en la versión de software como sigue;
  - SO Android: Ver 4.0.3 (o posterior)
- Si usa la aplicación "Music Flow Bluetooth" para manejarlo, podría haber algunas diferencias entre la aplicación "Music Flow Bluetooth" y el mando a distancia suministrado. Use el mando a distancia suministrado según lo requiera.
- Dependiendo del dispositivo Bluetooth, la aplicación "Music Flow Bluetooth" podría no funcionar.
- Tras la conexión de la aplicación "Music Flow Bluetooth", puede reproducirse música desde su dispositivo. En este caso, intente de nuevo el procedimiento de conexión.
- Si utiliza otras aplicaciones o cambia los ajustes de su dispositivo Bluetooth mientras está utilizando la aplicación "Music Flow Bluetooth" , esta aplicación podría no funcionar correctamente.
- Cuando "Music Flow Bluetooth" no funcione correctamente, compruebe su dispositivo Bluetooth y la conexión de la aplicación "Music Flow Bluetooth" e inténtelo de nuevo.
- Dependiendo del sistema operativo del smartphone, pueden darse algunas diferencias en el uso de "Music Flow Bluetooth".
- Compruebe los ajustes de Bluetooth de su dispositivo Bluetooth si la conexión de la aplicación "Music Flow Bluetooth" no funciona correctamente.

Funcionamiento de la radio

Asegúrese de que esté conectada la antena de FM. (Consulte la página 15.)

Cómo escuchar la radio

1. Pulse **FUNCTION** hasta que aparezca FM en la pantalla.
   Se sintoniza la última emisora recibida.
2. Sintonización automática:
   Mantenga pulsado **TUNING-/+** en el mando a distancia o **I<< / >>I** en la unidad durante aproximadamente dos segundos hasta que la indicación de frecuencia empiece a cambiar, y suelte. La búsqueda se detiene cuando la unidad sintoniza una emisora.

   O

   Sintonización manual :
   Pulse **TUNING-/+** en el mando a distancia o **I<< / >>I** en la unidad repetidamente.
3. Ajuste el volumen girando el mando de volumen de la unidad o pulsando **VOL +/-** en el mando a distancia repetidamente.

Cómo mejorar una baja calidad de recepción de emisiones en FM

Pulse **>II** en la unidad o **►/II** en el mando a distancia. Esto cambiará el sintonizador de estéreo a mono y normalmente mejorará la recepción.

Presintonización de las emisoras de radio

Puede memorizar 50 emisoras de FM.

Antes de la sintonización, asegúrese de bajar el volumen.

1. Pulse **FUNCTION** hasta que aparezca FM en la pantalla de visualización.
2. Seleccione la frecuencia deseada presionando **TUNING -/+** en el mando a distancia o **I<< / >>I** en la unidad.
3. Pulse **PROGRAM/MEMORY** en el mando a distancia. Parpadeará un número predefinido en la pantalla.
4. Pulse **PRESET·FOLDER ∧/∨** en el mando a distancia para seleccionar el número presintonizado deseado.
5. Pulse **PROGRAM/MEMORY** en el mando a distancia. Se memorizará la emisora.
6. Repita los pasos 2 a 5 para memorizas otras emisoras.
7. Para escuchar una emisora presintonizada, pulse **PRESET·FOLDER ∧/∨** o los botones numéricos **0** a **9** en el mando a distancia.

Eliminación de todas las emisoras guardadas

1. Mantenga pulsado **PROGRAM/MEMORY** en el mando a distancia durante dos segundos. Parpadeará "ERASEALL" en la pantalla de la unidad.
2. Pulse **PROGRAM/MEMORY** en el mando a distancia para borrar todas las emisoras de radio sintonizadas.

Visualizar la información acerca de una emisora de radio

El sintonizador de FM incorpora la función RDS (Radio Data System). De esta forma obtendrá información acerca de la emisora de radio que está escuchando. Pulse **RDS/SET** repetidamente en el mando a distancia para desplazarse por los diferentes tipos de datos:

PS (Nombre del servicio de programas)

Aparecerá en la pantalla el nombre del canal.

PTY (Reconocimiento de tipo de programa)

El tipo de programa (por ejemplo, Jazz o Noticias) aparecerá en la pantalla.

RT (Radio texto)

Un mensaje de texto que contiene información especial de la emisora.

Este texto puede desplazarse por la pantalla.

CT (Fecha y hora controladas por el canal)

Muestra la hora según la emite la emisora.

Puede buscar las emisoras de radio por tipo de programa pulsando **RDS/SET** en el mando a distancia. El último PTY en uso aparecerá en la pantalla. Pulse **PTY** una o varias veces para seleccionar su tipo de programa preferido. Mantenga pulsado **⏮ / ⏭**. El sintonizador buscará automáticamente. La búsqueda se detendrá cuando se encuentre la emisora.

Ajuste de sonido

Ajuste del modo de sonido

Este sistema cuenta con un número de campos de sonido surround predeterminados. Puede seleccionar el modo de sonido que desee mediante **SOUND EFFECT** en el mando a distancia.

Los elementos visualizados para el ecualizador pueden ser diferentes dependiendo de las fuentes y efectos de sonido.

En pantalla	Descripción
NATURAL	Puede disfrutar de un sonido natural y confortable.
Ecualizador especializado local (Opcional)	Efecto de sonido optimizado regionalmente. (FORRO/FUNK/SERTANEJ/DANGDUT/ARABIC/PERSIAN/INDIA/REGUETON/MERENGUE/SALSA/SAMBA/CUMBIA/AFRO/AXE/TECNO BR)
AUTO EQ	Utiliza el ecualizador de sonido más similar al género que se incluye en la etiqueta ID3 MP3 de los archivos de canciones.
POP CLASSIC JAZZ ROCK	Este programa proporciona una atmósfera entusiasta al sonido, dándole la impresión que se encuentra realmente en un concierto de rock, pop, jazz o música clásica.
BASS	Refuerza los agudos, los bajos y el efecto de sonido surround.
FOOTBALL	Puede disfrutar del efecto de sonido FOOTBALL STADIUM.
FLAT	Proporciona un sonido equilibrado.
BOOST	Incremento del rango medio para reforzar el sonido.
TRE/BASS	Refuerza los graves y agudos.
STANDARD	Puede disfrutar de un sonido optimizado.

Nota

- Es posible que el sonido no se escuche o que se escuche bajo en algunos altavoces dependiendo del modo de sonido.
- Puede ser necesario reiniciar el modo de sonido, tras el cambio en la entrada, en ocasiones, incluso después de cambiar el sonido de la pista/archivo.
- Pulsando **BASS BLAST** en la unidad puede seleccionar directamente el efecto STANDARD o BASS.

Configurar USER EQ

Puede ajustar el nivel de sonido de agudos y graves según sus preferencias.

1. Pulse **USER EQ** en la unidad. Se visualiza "USER EQ".
2. Gire **BASS** o **TREBLE** para ajustar el nivel de sonido.
3. Pulse **USER EQ** para guardar el ajuste.

Operaciones avanzadas

Grabación a USB

Puede grabar varias fuentes de sonido en el USB (CD, AUX, PORTABLE, Sintonizador, USB)

1. Conecte el dispositivo USB a la unidad.
2. Pulse **FUNCTION** para seleccionar la función que desea grabar.

   Grabación de una pista/archivo - Puede grabar a USB tras reproducir una pista/archivo.
   Grabación de todas las pistas/archivos - Puede grabar a USB en estado de parada completa.
   Grabación de lista de programas - Tras mostrar la lista programada puede grabarla a USB.
   (Consulte la página 30)
3. Inicie la grabación pulsando **USB REC**.
   -Si conecta USB1 y USB2, presione **USB REC** en el mando a distancia cuando el USB1 o USB2 que desea grabar parpadee en la pantalla.
4. Para detener la grabación, pulse ☐ en la unidad o ■ **ENTER** en el mando a distancia.

Pausar la grabación

Durante la grabación de una cinta, pulse **>II** en la unidad o **►/II** en el mando a distancia para hacer una pausa en la grabación. Pulse de nuevo para reiniciar la grabación.
(Solo Sintonizador/AUX/PORTABLE)

Para seleccionar la velocidad de bits y velocidad de grabación

1. Mantenga pulsado **USB REC** 3 segundos.
2. Pulse **I◄◄/►►I** en el mando a distancia o **I<<</>>>I** en la unidad para seleccionar la velocidad de bits deseada.
3. Pulse **USB REC** para ajustar.
4. Pulse **I◄◄/►►I** en el mando a distancia o **I<<</>>>I** en la unidad para seleccionar la velocidad de grabación deseada. (Solo AUDIO CD)

   X1 SPEED
   - Puede escuchar la música mientras la graba.

   X2 SPEED
   - Puede solo grabar el archivo de música.
5. Pulse **USB REC** para finalizar el ajuste.

Copia de USB

Puede copiar archivos de audio de USB 1 a USB 2.

1. Conecte un dispositivo USB con los archivos de sonido deseados al puerto USB (1) y seleccione la función USB 1.
2. Conecte otro dispositivo USB al puerto USB (2).
3. Pulse **USB REC** para iniciar la grabación.
4. Para detener la grabación, pulse ☐ en la unidad o ■ **ENTER** en el mando a distancia.

La creación de copias no autorizadas de material protegido contra copia, incluidos incluye programas informáticos, archivos, emisiones y grabaciones de sonido, puede constituir una violación de los derechos de autor y un delito penal.
No utilice este equipo a tales fines.
Sea responsable.
Respete los derechos de autor.

Nota

- Puede comprobar el porcentaje de grabación de USB en la pantalla durante la misma. (Sólo MP3/WMA CD)
- Durante la grabación de MP3/WMA no hay sonido.
- Para una grabación estable, el nivel de sonido de salida baja por si solo cuando graba música del CD al USB.
- Durante la grabación solo se puede cambiar el volumen entre MIN y 30. (Solo función CD)
- Cuando usted detiene la grabación durante la reproducción, el archivo que se está grabando en ese momento queda almacenado. (Excepto archivos MP3/WMA)
- No retire el dispositivo USB ni apague el equipo durante la grabación USB. De lo contrario, puede crearse un archivo incompleto y que no se borrará en el ordenador.
- Si la grabación en USB no funciona, el mensaje “NO USB”, “ERROR”, “USB FULL” o “NO REC” se mostrará en la pantalla.
- No se pueden usar para grabaciones USB lectores de tarjetas múltiples o discos duros externos.
- Se grabará un archivo de aproximadamente 512 Mbytes cuando grabe durante un tiempo prolongado.

Nota

- Puede grabar varios sonidos usando DJ EFFECT, SCRATCH o MIC. (Excepto copia USB)
- Puede controlar el sonido MIC grabado según el volumen de MIC.
- Es posible que no pueda guardar más de 2000 archivos.
- No se puede grabar en el modo AUTO DJ.
- En la función CD, el sonido de MIC, SCRATCH o DJ EFFECT se graba solo durante la velocidad de grabación AUDIO CD X1 REC. Se graba también la fuente AUDIO CD.
- En el caso de archivos MP3/WMA no compatibles, puede detenerse la grabación de los archivos.
- Se guardará del modo siguiente.

AUDIO CD	MP3/WMA
CD_REC TRK_0001 TRK_0002 -	FILE_REC ABC(File name) DEF(File name) -
La otra fuente*	Sintonizador
OTHERS_REC AUDIO_0001 AUDIO_0002 -	TUNER_REC AUDIO_0001_107-7FM - -

* : AUX y similar.

Sintonizador: Se muestra la frecuencia de grabación actual.

Reproducción programada

La función de programa le permite guardar sus archivos favoritos desde cualquier disco o dispositivo USB.

Un programa puede contener 20 pistas/archivos para cada medio. (CD, USB1,USB2) Se puede guardar un total de 60 pistas/archivos.

Creación de la lista programada

Solo se admite en modo parada.

1. Pulse **PROGRAM/MEMORY** en el mando a distancia.
2. Pulse **⏮/⏭** en el mando a distancia para seleccionar una pista/archivo.
3. Pulse **PROGRAM/MEMORY** en el mando a distancia para guardar y seleccionar la siguiente pista/archivo.
4. Repita los pasos 2 - 3 para guardar otras pistas/archivos.
   (Puede modificar la lista pulsando **PRESET·FOLDER ∧/∨** en el mando a distancia para seleccionar el número de programa.)
5. Pulse de nuevo **PROGRAM/MEMORY** en el mando a distancia.

Para reproducir la lista programada, pulse **►/❚❚** tras elaborar la lista.

Nota

Cuando se elabora o modifica la lista programada, el modo REPEAT se desactiva.

Borrado de la lista programada

La función de borrado solo funciona en el modo de edición.

1. Pulse **PROGRAM/MEMORY** en el mando a distancia en estado de parada.
2. Seleccione una canción pulsando **PROGRAM/MEMORY** o **PRESET·FOLDER ∧/∨** repetidamente en el mando a distancia.
3. Pulse **DELETE** cuando hay una canción seleccionada.

Nota

- El programa se apaga en el caso siguiente.
  - Cambio a una función diferente.
  - Apague y encienda la unidad.
  - Uso de los botones numéricos del mando a distancia.
- En los casos siguientes se borra la lista programada.
  - Retirada del disco o el dispositivo USB.
  - Borrado o grabación de archivos de música en el dispositivo USB.
  - Desconexión del cable de alimentación.

Otras operaciones

Apagar el sonido temporalmente.

Pulse **MUTE** en el mando a distancia para silenciar el sonido.

Puede silenciar su unidad, por ejemplo, para contestar a una llamada telefónica y se mostrará "MUTE" en la pantalla.

Para cancelarlo, pulse **MUTE** de nuevo o cambie el nivel de volumen.

Modo CHILDSAFE

Este modo evita sorpresas al encender la unidad si el volumen se encuentra en un nivel muy alto.

Para activar el modo CHILDSAFE, mantenga pulsado ENTER en la unidad cuando el volumen esté en nivel “MIN”.

En modo CHILDSAFE el volumen aumenta gradualmente.

Para desactivar el modo CHILDSAFE, mantenga pulsado ENTER en la unidad cuando el volumen esté en nivel “MIN” y este modo activado.

Nota

En el caso de la función CD, USB o BT, el modo CHILDSAFE no funciona después de aproximadamente 2 minutos tras el encendido en la unidad, incluso si se activa este modo.

Visualización de la información del archivo (ETIQUETA ID3)

Durante la reproducción de un archivo MP3 con información de archivo, puede mostrar la información pulsando **INFO**.

DEMO

En estado apagado, pulse una vez X-BOOM PLUS/DEMO en la unidad. La unidad se encenderá y mostrará cada una de las funciones en la pantalla. Para cancelar la función DEMO, pulse X-BOOM PLUS/DEMO una vez más.

Nota

- En DEMO, la unidad permanecerá en estado DEMO, incluso si se desenchufa el cable de alimentación.
- Puede disfrutar de otras funciones en estado DEMO, que hará una pausa temporal.
  - - Si no toca ninguna tecla en 10 segundos, la DEMO se reproducirá automáticamente.

Uso del micrófono

1. Conecte su micrófono a la toma del MIC.
2. Reproduzca la música que desee.
3. Cante con el acompañamiento. Ajuste el volumen del micrófono girando **MIC VOL.** en la unidad en sentido horario o antihorario.

Nota

- Cuando no esté utilizando el micrófono, ponga **MIC VOL.** al mínimo o apague MIC y retire el micrófono de la toma MIC jack.
- Si el micrófono se configura demasiado cerca del altavoz, se puede generar un sonido muy fuerte. En este caso, aleje el micrófono del altavoz o baje el volumen del micrófono utilizando el control **MIC VOL.**.
- Si el sonido a través del micrófono es extremadamente potente, puede distorsionarse. En este caso, gire **MIC VOL.** al mínimo.

LIGHTING

Esta función crea una atmósfera similar a un Club con la iluminación de altavoces.

1. Pulse **LIGHTING** en la unidad.

   El modo cambia cada vez que se presiona:
   OFF → VOLCANO → POLICE→THUNDER→ PSYCHE → CAOS→ OFF

Nota

- La función de iluminación está disponible en todas las funciones.
- La función de iluminación mantiene su modo anterior cuando se pulsa en primer lugar **LIGHTING**, pulse de nuevo para cambiar modos.

Ajuste del reloj

1. Encienda el aparato.
2. Mantenga pulsado **CLOCK**.
3. Seleccione el modo de hora pulsando **⏮ / ⏭** en el control remoto.

   - AM 12:00 (para mostrar el formato AM y PM) o 0:00 (para mostrar el formato de 24 horas)
4. Pulse **RDS/SET** para confirmar su selección.
5. Seleccione las horas pulsando **⏮ / ⏭** en el mando a distancia.
6. Pulse **RDS/SET**.
7. Seleccione los minutos pulsando **⏮ / ⏭** en el control remoto.
8. Pulse **RDS/SET**.

Ajuste del reloj con la aplicación "Music Flow Bluetooth"

Instale la aplicación "Music Flow Bluetooth" en su dispositivo

Android. (Consulte la página 23.)

El reloj de la unidad se sincronizará automáticamente con el dispositivo activando la conexión **Bluetooth** a través de la aplicación "Music Flow Bluetooth".

Utilización del reproductor como despertador

1. Encienda el aparato.
2. Mantenga pulsado **ALARM**.
3. Pulse **⏮ / ⏭** en el mando a distancia para cambiar las horas y los minutos y pulse **RDS/SET** para guardar.
4. Pulse **⏮ / ⏭** en el mando a distancia para seleccionar la función y pulse **RDS/SET** para guardar.
   - Pulse **⏮ / ⏭** en el mando a distancia para seleccionar un nº de memoria cuando seleccione el sintonizador y, a continuación, pulse **RDS/SET**.
   Si no hay nº de memoria, se omite este paso.
5. Pulse **⏮ / ⏭** en el mando a distancia para cambiar el volumen y pulse **RDS/SET** para guardarlo. El icono del reloj "🕒" muestra que la alarma está activada.

Nota

- Si se pone el reloj en hora, podrá comprobar la hora pulsando **CLOCK** incluso con la unidad apaga.
- Puede configurar la alarma tras ajustar la hora del reloj.
- Si quiere configurar la hora del reloj y la alarma, puede comprobar el icono de la alarma "🕒" pulsando **CLOCK** incluso cuando la unidad esté apagada.
- Si ajusta la hora y la alarma, puede comprobar el icono de alarma "🕒" y la información de configuración pulsando **ALARM** incluso con la unidad apagada.
- Puede configurar el modo ALARM ON/OFF pulsando **ALARM**.

Ajuste del programador de apagado

Pulse **SLEEP** repetidamente para seleccionar un tiempo de retardo entre 10 y 180 minutos. Tras el tiempo de retardo, la unidad se apagará.

Para cancelar la función de apagado automático, pulse **SLEEP** varias veces hasta que aparezca "SLEEP 10" y, a continuación, pulse **SLEEP** de nuevo mientras visualiza "SLEEP 10".

Nota

- Puede comprobar el tiempo restante antes de que la unidad se apague.
- Pulse **SLEEP**. El tiempo restante se muestra en la pantalla.

Atenuador de luces

Pulse **SLEEP** una vez. La pantalla se oscurecerá a medias. Para cancelarlo, pulse **SLEEP** repetidamente hasta que se apague la atenuación.

Nota

- Se apagan todos los LED cuando se utiliza el atenuador.

Apagado automático

Esta unidad se apagará automáticamente para evitar el consumo de electricidad si la unidad principal no se conecta a un dispositivo externo y no se utiliza durante 20 minutos.
También se apagará después de seis horas si la unidad principal se conecta a otro dispositivo utilizando entradas analógicas.

Desconexión de la red inalámbrica o el dispositivo inalámbrico

Apague la unidad pulsando el botón de encendido/apagado durante más de 5 segundos.

Encendido AUTO POWER

Esta unidad se enciende automáticamente con una fuente de entrada: TV LG o **Bluetooth**.

Si intenta conectar su dispositivo **Bluetooth**, la unidad se encenderá y realizará la conexión con el dispositivo **Bluetooth**. Puede reproducir su música.

Nota

- Dependiendo del dispositivo conectado, puede no estar disponible esta función.
- Dependiendo del dispositivo conectado, se enciende la unidad, pero puede no conectarse el dispositivo Bluetooth.
- Si desconecta la conexión Bluetooth desde esta unidad, algunos dispositivos Bluetooth intentarán conectarse con la unidad continuamente. Por lo tanto, se recomienda realizar la desconexión antes de apagar la unidad.
- Si intenta la conexión a la aplicación "Music Flow Bluetooth", se encenderá la función Bluetooth de esta unidad.
- Si enciende la unidad utilizando la función LG TV o Bluetooth, se activará la función adecuada de esta unidad.
- Si ya está emparejada con esta unidad, la unidad se puede encender automáticamente con una fuente de entrada cuando la unidad está apagada.
- Si apaga la unidad pulsando el botón de encendido/apagado durante más de 5 segundos, se desactivará la función de encendido automático. Para activarla, encienda la unidad.

Cambio de función automático

Esta unidad reconoce señales de entrada como **Bluetooth** y LG TV y cambia a la función adecuada automáticamente.

Cuando se intenta conectar un dispositivo Bluetooth

Cuando intente conectar su dispositivo **Bluetooth** a esta unidad, se seleccionará la función Bluetooth. Reproduzca la música en el dispositivo **Bluetooth**.

Cuando se conecta el televisor LG

Cuando encienda su televisor LG conectado con LG Sound Sync, esta unidad cambiará la función al televisor LG. Podrá oír el sonido del televisor.

Nota

- Esta función no está disponible durante la grabación o borrado.
- Esta función solo se activa con dispositivos previamente conectados.

LG Sound Sync

Sound Sync Wireless

Puede controlar algunas funciones de esta unidad con el mando a distancia de su televisor con LG Sound Sync. Puede utilizarse con televisores LG compatibles con LG Sound Sync. Asegúrese de que su televisor tiene el logo LG Sound Sync.

Funciones controlables mediante el mando a distancia del televisor LG: subir/bajar volumen, silencio.

Consulte el manual de instrucciones del televisor para más información sobre LG Sound Sync.

Nota

- También puede usar el mando a distancia de la unidad mientras utiliza LG Sound Sync. Si utiliza el mando a distancia del televisor de nuevo, la unidad se sincronizará con el televisor.
- Si falla la conexión, compruebe el estado de esta unidad y del televisor: encendido/apagado, función.
- Asegúrese del estado de esta unidad y de la conexión en los casos abajo descritos cuando utilice LG Sound Sync.
  - Apagado de la unidad.
  - Cambio a una función diferente.
  - Desconexión de la conexión inalámbrica debido a una interferencia o a la distancia.
- El tiempo necesario para apagar esta unidad es diferente dependiendo de su televisor.
- Si intenta cambiar la función mientras está utilizando LG TV, el volumen cambiará de acuerdo al nivel de volumen de la función LG TV.
- Los detalles del menú de ajustes del televisor pueden variar dependiendo de los fabricantes o de los modelos de televisor.
- Si conecta LG Sound Sync cuando está conectada la aplicación "Music Flow Bluetooth", el control se puede hacer a través de la aplicación.
- Si ha apagado la unidad directamente pulsando ⏻/❙ (Encendido/Apagado), se desconectará LG Sound Sync. Para volver a usar esta función, deberá conectar de nuevo el televisor y la unidad.
- Si se conecta un televisor LG mientras se está usando el Bluetooth, el Bluetooth se desconectará y se conectará el televisor LG.

1. Encienda la unidad pulsando ⏻/❙ (Encendido/Apagado).
2. Pulse **FUNCTION** hasta que se seleccione la función LG TV.
3. Configure la salida de sonido del televisor para escuchar el sonido a través de esta unidad :
   TV setting menu [Sound] -> [TV Sound output] -> [LG Sound Sync (Wireless)]
   Aparece el mensaje "PAIRED" en la pantalla durante aproximadamente 3 segundos y después puede visualizarse "LG TV" si la conexión entre la unidad y su televisor se ha realizado correctamente.

Solución de problemas

General

Problema	Causa y solución
La unidad no funciona correctamente.	• Apague esta unidad y el dispositivo externo conectado (TV, Woofer, reproductor DVD, Amplificador, etc.) y vuelva a encenderlos. • Desconecte el cable de alimentación de esta unidad y el dispositivo externo conectado (TV, Woofer, reproductor DVD, Amplificador, etc.) e intente de nuevo la conexión. • Los ajustes previos podrían no guardarse cuando se apaga el dispositivo.
No hay corriente.	• El cable de alimentación no está conectado. Conecte el cable de alimentación • Compruebe si existe un fallo eléctrico. Compruebe el estado hacienda funcionar otros dispositivos electrónicos.
No hay sonido.	• Compruebe si ha seleccionado la función adecuada. Pulse **FUNCTION** y compruebe la función seleccionada. • Compruebe que los altavoces estén conectados correctamente. Cables de altavoz conectados correctamente.
La unidad no inicia la reproducción.	• Se ha insertado un disco no reproducible. Compruebe el disco reproducible. • No hay ningún disco insertado. Inserte un disco. • El disco está sucio. Limpie el disco. (Consulte la página 41) • El disco se ha introducido al revés. Coloque el disco con la etiqueta o el lado impreso hacia arriba.
Las emisoras de radio no se sintonizan correctamente.	• La antena está débilmente posicionada o conectada. Conecte la antena de manera segura. • La fuerza de la señal de la emisora de radio es demasiado débil. Sintonice la emisora manualmente. • No se ha presintonizado ninguna emisora o se han borrado las emisoras presintonizadas (cuando se sintonizan a través de la búsqueda de canales presintonizados). Presintonización de algunas emisoras de radio; para más información, consulte la página 25.

Problema	Causa y solución
El mando a distancia no funciona correctamente.	• El mando a distancia está demasiado lejos de la unidad. No lo utilice a una distancia superior a aproximadamente 7 m. • Hay un obstáculo entre el mando a distancia y la unidad. Retírelo. • Las pilas del mando a distancia están agotadas. Sustitúyalas por unas nuevas.
No hay luz procedente del altavoz	• Compruebe que los cables de la luz del altavoz están correctamente conectados a la unidad. Conecte los cables de la luz del altavoz a la unidad correctamente. • Compruebe los efectos de iluminación de los altavoces pulsando **LIGHTING**.
La sincronización del sonido no funciona.	• Compruebe si su televisor LG es compatible con LG Sound Sync. • Compruebe la conexión de LG Sound Sync. • Compruebe el ajuste de sonido de su televisor y de esta unidad.

Especificaciones generales

General	
Requisitos de alimentación	Refiérase a la etiqueta principal
Consumo de energía	Refiérase a la etiqueta principal
	Reposo en red: 0,4 W (Si están activados todos los puertos de red.)
Dimensiones (An x Al x F)	450 mm x 160 mm x 355 mm
Peso neto (aprox.)	6,5 kg
Temperatura de funcionamiento	De 5ºC a 35ºC
Humedad de funcionamiento	60 %
Alimentación de bus	5 V ⎓ 500 mA

Entradas	
AUX IN	2,0 Vrms (1 kHz, 0 dB), 600 Ω, conector RCA (izq., der.)
PORT. IN	1,2 Vrms (conector 3,5 Ø)
MIC	27 mV

Sintonizador	
Rango de sintonía FM	De 87,5 a 108,0 MHz o de 87,50 a 108,00 MHz

CD	
Respuesta de frecuencia	40 a 20000 Hz
Relación señal a ruido	75 dB
Rango dinámico	80 dB

Amplificador	
Salida total	3000 W
FRENTE	500 W x 2 (4 Ω a 1 kHz)
WOOFER	1000 W x 2 (8 Ω a 70 Hz)
THD	25 %

- El diseño y las especificaciones están sujetos a cambios sin previo aviso.

Especificaciones de los altavoces

Altavoz delantero	
Tipo	Delanteros: 2 altavoces de 2 vías Subwoofer: 1 altavoz de 1 vía
Impedancia	Delanteros: 4 Ω Subwoofer: 8 Ω
Potencia de entrada nominal	Delanteros: 500 W Subwoofer: 1000 W
Potencia máx. de entrada	Delanteros: 1000 W Subwoofer: 2000 W
Dimensiones netas (An x Al x F)	414 mm x 562 mm x 376 mm
Peso neto	18,3 kg

- El diseño y las especificaciones están sujetos a cambios sin previo aviso.

Marcas comerciales y licencias

Bluetooth®

La tecnología inalámbrica **Bluetooth®** es un sistema que permite el contacto por radio de dispositivo electrónicos.

La conexión de aparatos individuales bajo tecnología inalámbrica **Bluetooth®** no incurre en ningún cargo. Se puede utilizar un teléfono móvil con tecnología inalámbrica **Bluetooth®** a través de Cascade, si la conexión se ha realizado con tecnología inalámbrica **Bluetooth®**.

El término, la marca y los logotipos **Bluetooth®** son propiedad de **Bluetooth®** SIG, Inc. y cualquier uso que LG Electronics haga de ellos estará bajo licencia.

Otras marcas comerciales y nombre comerciales son propiedad de sus respectivos propietarios.

Mantenimiento

Notas sobre los discos

Manejo de los discos

No adhiera etiquetas ni adhesivos a ninguna cara de los discos.

Almacenar los discos

Tras la reproducción, guarde el disco en su caja. No exponga los discos a la radiación solar directa o a fuentes de calor, y no lo deje nunca en un coche aparcado expuesto a la luz solar directa.

Limpieza de los discos

Las huellas de los dedos y el polvo en el disco pueden conllevar una mala calidad de la imagen y la distorsión del sonido. Antes de reproducir, limpie el disco con un paño limpio. Limpie el disco del centro hacia fuera.

No utilice disolventes como el alcohol, la bencina, los diluyentes, los productos de limpieza disponibles en los comercios, o pulverizadores antiestáticos concebidos para los antiguos discos de vinilo.

Manejo de la unidad

Envío del aparato

Guarde la caja y los materiales de embalaje originales. Si necesita enviar la unidad, para la máxima protección, vuelva a embalarla como la recibió originalmente de fábrica.

Para mantener las superficies exteriores limpias

No utilice líquidos volátiles, del tipo de sprays insecticidas, cerca del aparato. Si limpia apretando con fuerza, podría dañar la superficie. No deje productos de goma o plástico en contacto con el aparato durante un periodo prolongado de tiempo.

Limpieza de la unidad

Para limpiar el reproductor, utilice un paño suave y seco. Si las superficies están muy sucias, utilice un trapo suave ligeramente humedecido con una solución de detergente suave. No utilice productos fuertes, como alcohol, bencina o disolvente, porque podrían dañar la superficie de la unidad.

Mantenimiento de la unidad

Esta unidad es un dispositivo de precisión de alta tecnología. Si la lente del lector óptico y las partes de la unidad de disco están sucias o gastadas, la calidad de la imagen podría verse reducida. Para más detalles, póngase en contacto con su centro de servicio autorizado más cercano.

LG

Life's Good