LG
Life's Good

BEDIENUNGSANLEITUNG

Micro-Hi-Fi-Anlage

Bitte lesen Sie diese Bedienungsanleitung vor der Bedienung des Gerätes sorgfältig durch und bewahren Sie es zum späteren Nachschlagen auf.

FA168 (FA168, CMS2640F)

MFL69322002

www.lg.com

Sicherheitshinweise

VORSICHT:
GEFAHR VON STROMSCHLÄGEN. NICHT ÖFFNEN.

VORSICHT: ZUR VERMEIDUNG VON STROMSCHLÄGEN DIE ABDECKUNG (BZW. RÜCKWAND) NICHT ABNEHMEN. ES BEFINDEN SICH KEINE VOM BENUTZER ZU WARTENDEN BAUTEILE IM INNERN. WARTUNGSARBEITEN NUR VON FACHPERSONAL DURCHFÜHREN LASSEN.

Das Blitzsymbol innerhalb eines gleichseitigen Dreiecks warnt den Benutzer vor nicht isolierter gefährlicher Spannung im Inneren des Produktgehäuses, die so stark sein kann, dass die Gefahr von Stromschlägen besteht.

Das Ausrufungszeichen innerhalb eines gleichseitigen Dreiecks weist den Benutzer auf wichtige Anleitungen zu Betrieb und Wartung in der mit dem Gerät gelieferten Literatur hin.

ACHTUNG: ZUR VERMEIDUNG VON BRÄNDEN ODER STROMSCHLÄGEN DAS GERÄT NIEMALS REGEN ODER FEUCHTIGKEIT AUSSETZEN.

ACHTUNG: Das Gerät nicht an einem beengten Ort einbauen, wie z. B. in einem Bücherregal o.ä.

VORSICHT: Belüftungsöffnungen dürfen nicht verdeckt werden. Das Gerät muss gemäß den Richtlinien des Herstellers aufgestellt werden. Schlitze und Öffnungen im Gehäuse dienen zur Belüftung, gewährleisten einen ordnungsgemäßen Betrieb des Produktes und schützen das Gerät vor Überhitzung. Die Öffnungen sollten niemals verdeckt werden, indem das Produkt auf ein Bett, ein Sofa, einen Teppich oder eine ähnliche Oberfläche gestellt wird. Dieses Produkt sollte nicht in einen eingelassenen Bereich, wie z. B. einem Bücherschrank oder einem Regal, aufgestellt werden, falls keine ordnungsgemäße Belüftung gewährleistet werden kann oder falls die Richtlinien des Herstellers nicht befolgt werden können.

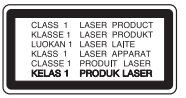

VORSICHT: Dieses Gerät besitzt ein Laser-System. Um das Gerät richtig zu verwenden, lesen Sie diese Bedienungsanleitung sorgfältig durch und bewahren Sie es auf. Setzen Sie sich zur Wartung mit einem qualifizierten Servicebetrieb in Verbindung.
Durch Bedienungen, Einstellungen oder Verfahren, die in dieser Anleitung nicht erwähnt werden, kann gefährliche Strahlung freigesetzt werden.
Um direkten Kontakt mit dem Laserstrahl zu vermeiden, darf das Gehäuse nicht geöffnet werden.

VORSICHTSHINWEISE zum Netzkabel

Die meisten Geräte sollten an einen eigenen Stromkreis angeschlossen werden.

D. h. eine einzelne Steckdose, an die ausschließlich das jeweilige Gerät angeschlossen wird und die keine weiteren Steckdosen oder Zweigschaltkreise besitzt. Beachten Sie hierzu die technischen Daten des Gerätes in dieser Bedienungsanleitung. Steckdosen niemals überlasten. Überlastete, lockere oder beschädigte Steckdosen, Verlängerungskabel, beschädigte Stromkabel oder rissige Leitungsisolationen bergen Gefahren und können Stromschläge oder Brände verursachen. In diesen Fällen besteht die Gefahr von Stromschlägen oder Bränden. Überprüfen Sie regelmäßig die Kabel des Gerätes. Bei Schäden oder Verschleiß das entsprechende Kabel abziehen, das Gerät nicht mehr verwenden und das Kabel von einem zugelassenen Kundendienst durch ein gleichwertiges Kabel ersetzen lassen. Vermeiden Sie eine unsachgemäße physikalische oder mechanische Nutzung des Stromkabels, wie z. B. Verdrehen, Knicken, Zerstechen, Einklemmen in einer Tür oder Darauftreten. Achten Sie besonders auf Stecker, Steckdosen und auf die Punkte, an denen das Kabel aus dem Gerät heraustritt. Das Netzkabel beim Abziehen immer am Netzstecker selbst festhalten. Achten Sie bei der Montage des Gerätes darauf, dass der Netzstecker leicht zugänglich ist.

Dieses Gerät besitzt eine tragbare Batterie oder Akku-Batterie.

Sicherheitshinweise zum Herausnehmen der Batterie aus dem Gerät: Führen Sie zum Herausnehmen der verbrauchten Batterie bzw. das Batteriepakets die Einzelschritte zum Einlegen der Batterie in umgekehrter Reihenfolge durch. Um eine Gefährdung der Umwelt sowie mögliche Gesundheitsgefährdungen von Menschen und Tieren zu vermeiden, sollten Altbatterien in einen geeigneten Behälter einer Sammelstelle gegeben werden. Altbatterien niemals zusammen mit dem Hausmüll entsorgen. Bitte geben Sie Altbatterien an einer kostenlosen Sammelstelle für Batterien und Akku-Batterien ab. Die Batterie keiner extremen Hitze aussetzen, wie z. B. direkte Sonneneinstrahlung, Feuer o. ä.

VORSICHT: Das Gerät sollte keinem Wasser ausgesetzt werden (Tropf- oder Spritzwasser) und es sollten keine mit Flüssigkeiten gefüllten Behälter auf das Gerät gestellt werden, wie z. B. Vasen.

Hinweise der Europäischen Union zu schnurlosen Geräten

CE 0197

Hiermit erklärt LG Electronics, dass diese(s) Produkt(e) die grundlegenden Anforderungen und die sonstigen Bestimmungen der Richtlinien 1999/5/EC, 2004/108/EC, 2006/95/EC, 2009/125/EC und 2011/65/EU erfüllt/erfüllen.

Eine Kopie der DoC (Konformitätserklärung) erhalten Sie unter der folgenden Adresse.

Kontaktanschrift bezüglich der Konformität dieses Gerätes:

LG Electronics Inc.
EU Representative, Krijgsman 1,
1186 DM Amstelveen, Niederlande

- Bitte beachten Sie, dass dies KEIN Ansprechpartner für den Kundendienst ist. Informationen zu Kundedienstleistungen finden Sie auf der Garantiekarte oder beim Händler, bei dem Sie dieses Gerät erworben haben.

Nur in geschlossenen Räumen verwenden.

Erklärung zur HF-Strahlenbelastung

Dieses Gerät sollte in einem Mindestabstand von 20 cm zwischen Sender und Körper aufgestellt und betrieben werden.

Entsorgung von Altgeräten

1. Alle elektrischen und elektronischen Produkte sollten getrennt vom Hausmüll bei einer Sammelstelle eines staatlichen oder lokalen Entsorgungsunternehmens entsorgt werden.
2. Eine ordnungsgemäße Entsorgung des Altgerätes hilft bei der Vermeidung von Umwelt- und Gesundheitsschäden.
3. Informationen zur Entsorgung Ihrer Altgeräte erhalten Sie bei Ihrer Stadtverwaltung, Ihrem Entsorgungsunternehmen oder beim Händler, bei dem Sie das Produkt erworben haben.

Entsorgung von Batterien/Akku-Batterien

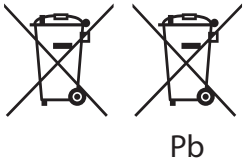

1. Dieses Symbol kann mit chemischen Symbolen für Quecksilber (Hg), Kadmium (Cd) oder Blei (Pb) kombiniert sein, wenn die Batterie mehr als 0.0005% Quecksilber, 0.002% Kadmium oder 0.004% Blei enthält.
2. Alle Batterien/Akkus sollten getrennt vom Hausmüll über die ausgewiesenen Sammelstellen entsorgt werden, die von staatlichen oder regionalen Bohörden dazu bestimmt wurden.
3. Mit der ordnungsgemäßen Entsorgung des alten Geräts vermeiden Sie Umweltschäden und eine Gefährdung der persönlichen Gesundheit.
4. Weitere Informationen zur Entsorgung des alten Geräts erhalten Sie bei der Stadtverwaltung, beim Entsorgungsamt oder in dem Geschäft, wo Sie das Produkt erworben haben.

Inhaltsverzeichnis

1 Erste Schritte

2 Sicherheitshinweise
6 Einzigartige Funktionen
7 Voraussetzungen zur Dateiwiedergabe
7 – Voraussetzungen für MP3-/WMA-/FLAC-Audiodateien
8 Bedienungsfeld
10 Rückseite
11 Fernbedienung

2 Anschlüsse

12 Anschluss der Lautsprecher
12 – Anschluss der Lautsprecher an das Gerät
12 Antennenanschluss
13 Anschluss von Zusatzgeräten
13 – USB-Anschluss
13 – PORT.IN-Anschluss
14 – PHONES Kopfhöreranschluss

3 Bedienung

15 Grundfunktionen
15 – CD-/USB-Bedienung
15 – Android-Gerät Bedienung
18 Verwendung von Bluetooth-Drahtlos-Technologie
18 – Musik vom Bluetooth-Gerät hören
20 Verwendung der Bluetooth-App
20 – Über die "LG Bluetooth Remote"-App
20 – Installieren Sie den "LG Bluetooth Remote" App auf Ihr Bluetooth Gerät.
21 – Bluetooth über die "LG Bluetooth Remote"-App aktivieren
22 Radiobetrieb
22 Radio hören
22 – Schlechten UKW-Empfang verbessern
22 – Speichern von Radiosendern
22 – Alle gespeicherten Sender löschen
22 – Hinweise über Radiosender anzeigen
23 Andere Betriebsart
23 – Programmierte Wiedergabe
23 – Dateiinformationen anzeigen
23 – Ton vorübergehend stummschalten
23 – DEMO
24 – Ordner und MP3-/WMA-/FLAC-Dateien auswählen
24 – MP3-/WMA-/FLAC-Datei löschen
25 Klangeinstellungen
25 – Einstellung des Sound-Modus
25 Uhrzeit einstellen
25 – Stellen Sie die Uhrzeit mit der „LG Bluetooth Remote" App
26 – Player als Wecker verwenden
26 – Einstellen des Sleep-Timers
26 – Dimmer
26 – Automatische Abschaltung
27 Fortgeschrittene Bedienung
27 – Aufnahme auf einem USB-Gerät
27 – Bitrate und Geschwindigkeit für die Aufnahme auswählen

4 Störungsbehebung

28 Störungsbehebung

5 Anhang

29 Marken und Lizenzen
30 Technische Daten
31 Wartung
31 – Hinweise zu Discs
31 – Umgang mit dem Gerät

Einzigartige Funktionen

Bluetooth®

Wiedergabe von auf einem Bluetooth-Gerät gespeicherter Musik.

Eingang für tragbare Geräte

Wiedergabe von Musik auf Ihrem tragbaren Gerät. (zum Beispiel für MP3s oder Notebooks)

Für Android-Geräte

Genießen Sie Musik direkt von Ihrem Android-Gerät dank der einfachen Verbindung.

USB-Sofortaufnahme

Musik auf einem USB-Gerät aufnehmen.

LG Bluetooth Remote

LG Bluetooth Remote ist eine App, die es Ihnen ermöglicht einige der aktuellsten LG-Audiogeräte zu steuern. Siehe Seite 20-21.

Voraussetzungen zur Dateiwiedergabe

Voraussetzungen für Musikdateien

Die Kompatibilität dieses Gerätes mit MP3-/WMA-/FLAC-Dateien unterliegt folgenden Einschränkungen:

- Abtastfrequenz:
  MP3: 8 bis 48 kHz
  WMA: 8 bis 48 kHz
  FLAC: 8 bis 96 kHz (USB),
  8 bis 48 kHz (CD)
- Bitrate: 8 bis 320 kbps (MP3),
  40 bis 192 kbps (WMA)
- Maximale Anzahl Dateien: Unter 999
- Dateierweiterungen: ".mp3"/".wma"/".flac"
- CD-ROM-Dateiformat: ISO9660/JOLIET
- Unterstützte Kanäle (FLAC): Bis zu 2 Kanäle
- Unterstützte Ausgabe in Bits/Sample (FLAC): 16 Bit
- bps (FLAC): Bis zu 2,5 Mbps

DTS wird nicht unterstützt. Das DTS-Audioformat kann nicht ausgegeben werden.

Die Einstellung zur Disc-Formatierung muss auf [Mastered] eingestellt werden, damit wiederbeschreibbare Discs nach der Formatierung mit LG Playern kompatibel sind. Discs, die mit dem Live File System formatiert wurden, können nicht auf LG Playern wiedergegeben werden. (Mastered/Live File System: Disc-Formatierungssystem unter Windows Vista)

Kompatible USB-Geräte

- MP3-Player: MP3-Player mit Flash-Funktion.
- USB-Flash-Laufwerk:
  Geräte mit USB 2.0- oder USB 1.1-Unterstützung.
- Von der USB-Funktion dieses Gerätes werden u. U. nicht alle USB-Geräte unterstützt.

Anforderungen an USB-Geräte

- Geräte, für die zum Anschluss an einen Computer eine zusätzliche Softwareinstallation erforderlich ist, werden nicht unterstützt.
- Das USB-Gerät niemals während der Dateiübertragung trennen.
- Der Suchlauf kann bei USB-Geräten mit hoher Kapazität etwas länger als eine Minute dauern.
- Zur Vermeidung von Datenverlust sollten Sicherungskopien sämtlicher Daten erstellt werden.
- Bei Verwendung eines USB-Verlängerungskabels oder USB-Hubs wird das USB-Gerät nicht erkannt.
- Geräte, die mit dem NTFS-Dateisystem formatiert sind, werden nicht unterstützt. (Es werden nur das FAT16- und das FAT32-Dateisystem unterstützt.)
- Es dürfen maximal 1.000 Dateien auf dem Gerät gespeichert sein.
- Externe Festplatten, Kartenleser, gesperrte Geräte, USB-Festplatten und Mobiltelefone werden nicht unterstützt.
- Der USB-Anschluss des Gerätes kann nicht mit einem PC verbunden werden. Das Gerät kann somit nicht als Speichergerät eingesetzt werden.
- Bestimmte USB-Geräte funktionieren nicht zusammen mit diesem Gerät.
- Bei eingeschaltetem Gerät kann ein Android-Gerät über den USB-Anschluss aufgeladen werden.

Bedienungsfeld

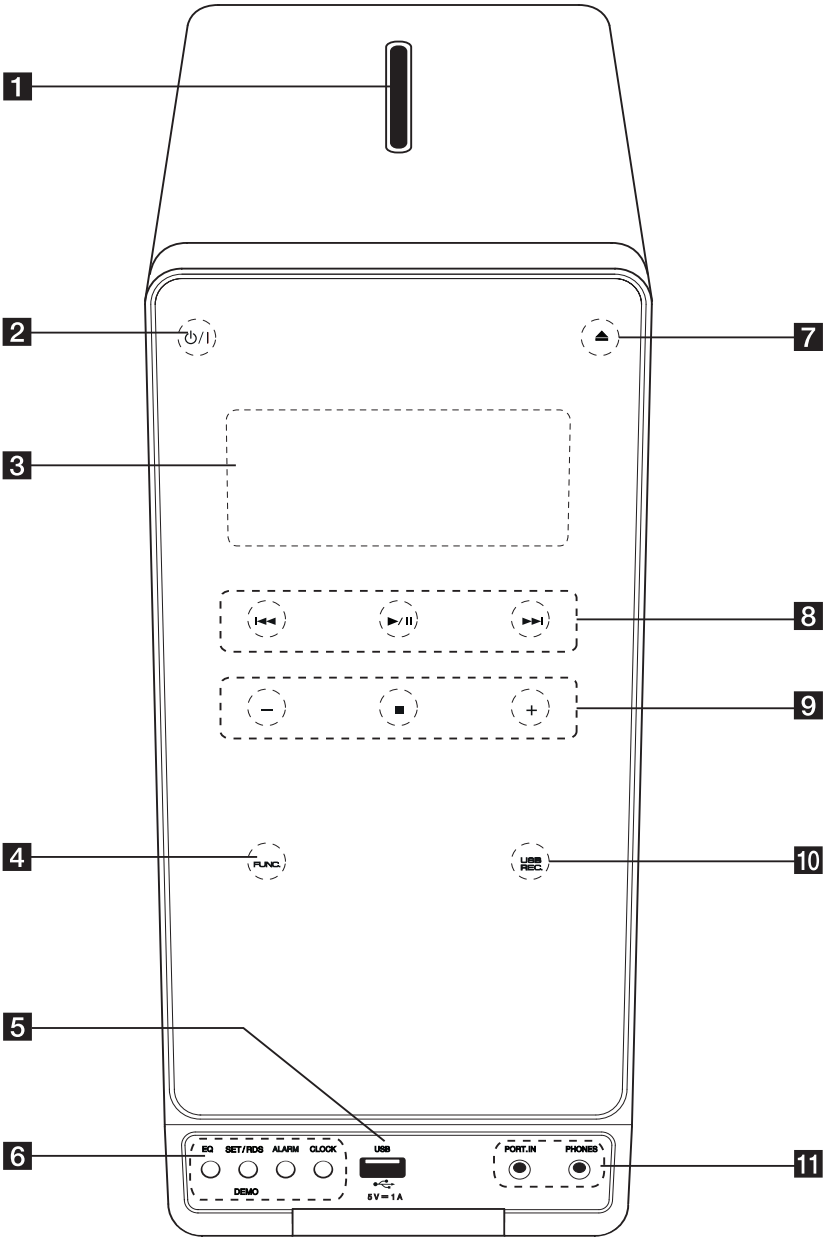

1 CD-Schacht
Legen Sie eine CD in das CD-Fach mit der bedruckten Seite nach links.

2 ⏻/❙ (POWER)
Schaltet das Gerät EIN und AUS.

3 Anzeigefenster
Der derzeitige Betriebsmodus des Players.

4 **FUNC.** (FUNCTION)
Auswahl einer Eingangsquelle oder Funktion.

5 USB-Anschluss
Anschluss eines USB-Gerätes.

6 **EQ**
Klangeffekte auswählen.

SET/RDS, DEMO
Bestätigt die Einstellung./ RDS (Radio Data System). Drücken Sie die Taste DEMO in ausgeschaltetem Zustand zum Vorführen Die Funktion auf dem Display angezeigt. Um den Vorgang abzubrechen, drücken Sie die Taste DEMO erneut.

ALARM
Mit Hilfe der ALARM-Funktion können Sie die CD- und USB-Wiedergabe sowie den TUNER-Empfang zur gewünschten Uhrzeit ein- und ausschalten.

CLOCK
Uhrzeit einstellen und überprüfen.

7 ⏏ (Öffnen/Schliessen)
Eine Disc in den Disc-Einschub einziehen oder auswerfen.

8 **⏮/⏭** (Skip/Search):
Zur nächsten oder vorherigen Datei/zum Track.
Suchlauf zurück oder vor (Halten Sie die Taste)
Einstellen des gewünschten Radiosenders.

►/❚❚ (PLAY / PAUSE)
Wiedergabe starten.
Wiedergabe vorübergehend unterbrechen.
Zum Fortfahren der Wiedergabe nochmal drücken.
Wählen Sie Stereo/Mono im FM-Modus.

9 **+ / —** (VOLUME)
Einstellen der Lautstärke.

■ (STOP)
Wiedergabe anhalten.

10 **USB REC.**
USB-Aufnahme.

11 **PORT. IN**
Anschluss eines tragbaren Players mit Audioausgängen.

PHONES
Musikwiedergabe über Kopfhörer. (3,5 mm)

⚠ Vorsicht

Vorsichtshinweise zur Bedienung der Sensortasten

- Tippen Sie die Sensortasten nur mit sauberen und trockenen Händen an.
  - Falls Sie sich in einer feuchten Umgebung befinden, wischen Sie die Sensortasten vor dem Antippen ab.
- Drücken Sie nicht zu fest auf die Sensortasten.
  - Wenn die Sensortasten mit zu viel Kraft gedrückt werden, können die Tasten beschädigt werden.
- Um eine Funktion korrekt auszuführen, tippen Sie genau auf die entsprechende Taste.
- Berühren Sie die Sensortasten nicht mit Strom leitenden Gegenständen, wie z. B. Metallen. Ansonsten können Fehlfunktionen auftreten.

Rückseite

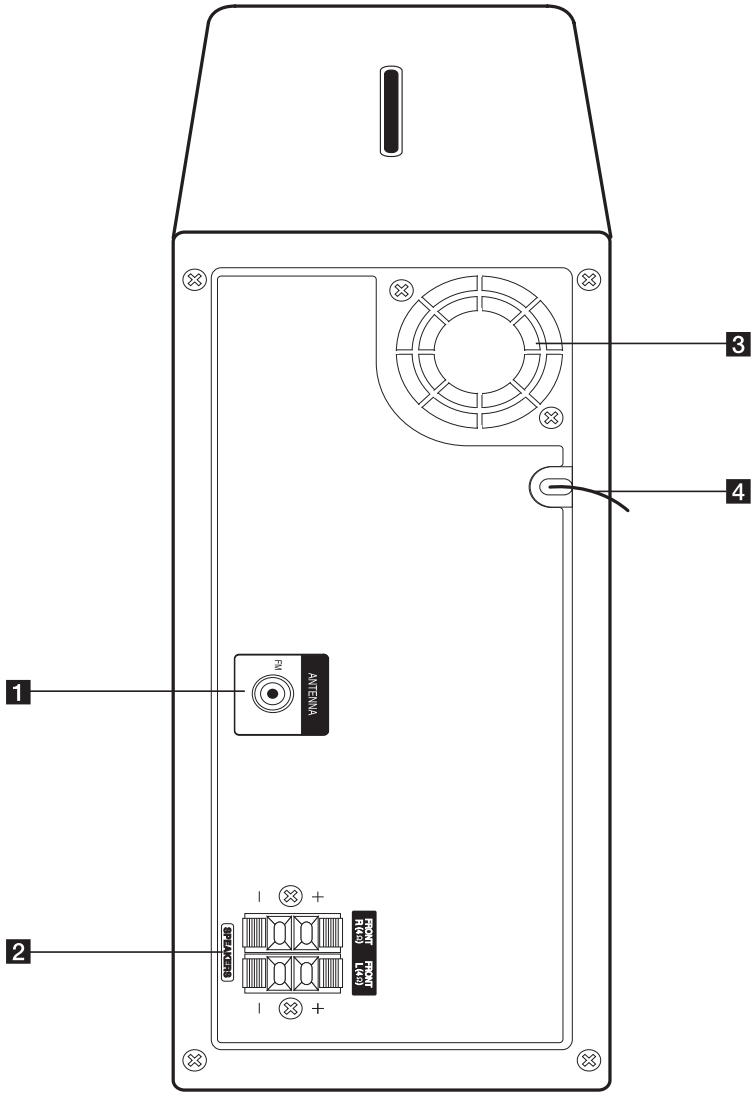

1 **ANTENNA** (FM)
Anschluss einer UKW-Drahtantenne.

2 **SPEAKERS** Lautsprecheranschlüsse

3 Kühlungslüfter

4 Netzkabel

Fernbedienung

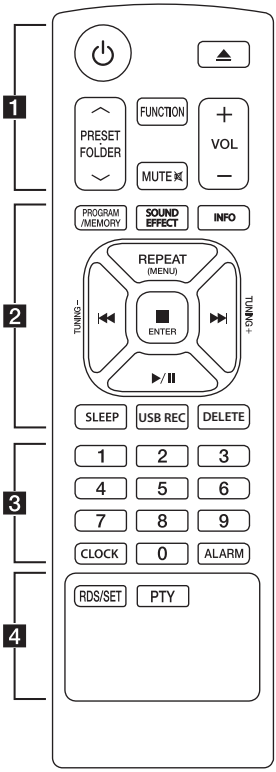

Austauschen der Batterie

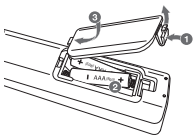

Nehmen Sie die Batterieklappe von der Rückseite der Fernbedienung ab und legen Sie zwei Batterien (Größe AAA) mit der richtigen Polung ⊕ und ⊖ ein.

1

⏻ (Power): Schaltet das Gerät EIN und AUS.

⏏ (Open/Close): Disc im Disc-Fach auswerfen.

PRESET·FOLDER ∧/∨:

- Suche nach Ordnern mit MP3/WMA/FLAC-Dateien. Drücken Sie bei der Wiedergabe einer CD/von einem USB-Gerät mit mehreren Ordnern, in denen MP3-/WMA-Dateien gespeichert sind, die Taste **PRESET·FOLDER ∧/∨**, um den gewünschten Ordner zur Wiedergabe auszuwählen.
- Sendernummer für einen Radiosender wählen.

FUNCTION: Auswahl der Funktion und Eingangsquelle.

MUTE 🔇 : Ton stummschalten.

VOL ＋ / ― : Lautstärke der Lautsprecher einstellen.

2

PROGRAM/MEMORY:
- Radiosender speichern.
- Playliste zur späteren wiedergabe erstellen.

SOUND EFFECT: Klangeffekte auswählen.

INFO: Informationen über den aktuellen Musiktitel anzeigen. MP3-Dateien enthalten oftmals ID3-Tags. Diese Tags können Informationen zu Titel, Künstler, Album oder Spieldauer enthalten.

REPEAT (MENU) : Tracks/Dateien mehrmals oder in zufälliger Reihenfolge wiedergeben.

⏮ / ⏭ (Überspringen/Suchlauf):
- Schneller Vorlauf zurück oder vor.
- Suchlauf innerhalb eines Tracks/einer Datei.

TUNING -/+ :
Radiosender auswählen.

■ENTER :
- Wiedergabe bzw. Aufnahme anhalten.
- LÖSCHEN abbrechen.

▶/❚❚ (Wiedergabe/Pause): Wiedergabe starten oder unterbrechen.

SLEEP : Gerät so einstellen, dass es zu einer angegebenen Zeit automatisch ausgeschaltet wird. (Dimmer: Das Anzeigefenster wird um die Hälfte verdunkelt.)

USB REC: Aufnahme starten

DELETE: MP3-/WMA-/FLAC-Dateien löschen. (nur USB)

3

Nummerntasten 0 bis 9: : Nummerierte Tracks, Dateien oder Schnellwahlnummer auswählen.

CLOCK: Uhrzeit einstellen und anzeigen.

ALARM : Player als Wecker verwenden.

4

RDS/SET
RDS (Radio Data System) (Siehe Seite 22.) Einstellung übernehmen.

PTY : Radiosender nach Typ suchen.

Anschluss der Lautsprecher

Anschluss der Lautsprecher an das Gerät

Um die Lautsprecherkabel am Gerät anzuschließen, drücken Sie jeweils auf eine der Anschlussklemmen, um die Anschlüsse zu öffnen. Führen Sie das jeweilige Kabel ein und lassen Sie die Anschlussklemme wieder los.

Schließen Sie das schwarze Ende jedes Kabels an die Anschlüsse mit der Bezeichnung - (minus), und das rote Ende jedes Kabels an die Anschlüsse mit der Bezeichnung + (plus) an.

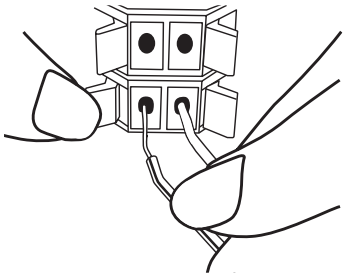

Vorsicht

Der Lautsprecher enthält magnetische Bauteile. Aus diesem Grund können Farbverfälschungen auf dem Bildschirm oder PC-Monitor auftreten. Die Lautsprecher sollten daher in ausreichendem Abstand zum Fernseher oder PC-Monitor aufgestellt werden.

Antennenanschluss

Schließen Sie die mitgelieferte UKW-Antenne für den Radioempfang an.

Schließen Sie die UKW-Drahtantenne an den FM-Antennenan schluss an.

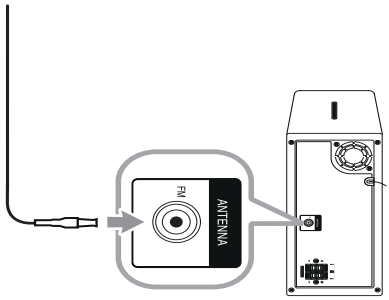

Hinweis

Die UKW-Drahtantenne muss vollständig entfaltet werden.

Anschluss von Zusatzgeräten

USB-Anschluss

Schließen Sie das USB-Speichergerät am USB-Anschluss des Gerätes an.

Hinweis

USB-Gerät vom Gerät trennen

1. Wählen Sie eine andere Funktion/Modus oder drücken Sie □ auf dem Gerät oder ■**ENTER** auf der Fernbedienung.
2. Ziehen Sie das USB-Gerät ab.

PORT.IN-Anschluss

Das Gerät kann zur Wiedergabe von Musiktiteln zahlreicher Zusatzgeräte eingesetzt werden. (Das benötigte Kabel ist nicht im Lieferumfang dieses Gerätes enthalten.)

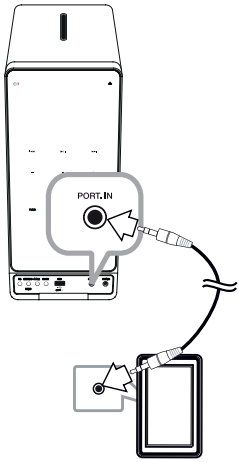

1. Schließen Sie den tragbaren Player am Anschluss **PORT. IN** des Gerätes an.
2. Drücken Sie zum Einschalten des Gerätes die Taste ⏻/I.
3. Wählen Sie die PORTABLE Funktion durch Drücken von **FUNC.** auf dem Gerät oder **FUNCTION** auf der Fernbedienung.
4. Schalten Sie den tragbaren Player bzw. das Zusatzgerät ein und starten Sie die Wiedergabe.

PHONES Kopfhöreranschluss

Schließen Sie die Kopfhörer (∅ 3,5 mm Klinkenstecker) an den PHONES-Anschluss am Gerät an, um unbeschwert Musik zu hören. (Kopfhörer sind nicht im Lieferumfang dieses Gerätes enthalten.)

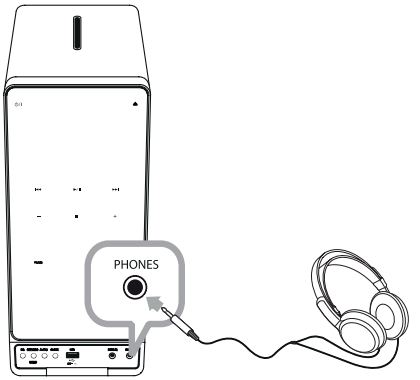

Hinweis

Die Lautsprecher werden beim Anschluss der Kopfhörer an die PHONES-Buchse ausgeschaltet.

Grundfunktionen

CD-/USB-Bedienung

1. Drücken Sie die Taste ⏏ und legen Sie eine Disc ein oder schließen Sie ein USB-Gerät am USB-Anschluss an.
2. Wählen Sie die CD oder USB Funktion durch Drücken von Press **FUNC.** auf dem Gerät oder **FUNCTION** auf der Fernbedienung.
3. Wählen Sie einen Track/ eine Datei, die Sie sich anhören wollen, indem Sie **⏮ / ⏭** auf der Einheit oder der Fernbedienung drücken.

Funktion	Drücken
Stop	Drücken Sie ■ auf dem Gerät oder ■**ENTER** auf der Fernbedienung.
Wiedergabe	Drücken Sie auf ▶/**II**.
Pause	Drücken Sie während der Wiedergabe ▶/**II**.
Zum vorherigen/ nächsten Track/ zur Datei springen	Drücken Sie während der Wiedergabe die Taste ⏭ um zum nächsten Track/zur Datei zu springen. Nach weniger als 2 Sekunden Laufzeit drücken Sie ⏮ um zur vorherigen Musiktitel/Datei zu gehen. Drücken Sie nach den ersten drei Sekunden der Wiedergabe die Taste ⏮ um zum Anfang des aktuellen Tracks/der Datei zu springen.
Suchlauf innerhalb eines Tracks/ einer Datei	Drücken und halten Sie ⏮/⏭ während der Wiedergabe und lassen Sie sie an der Stelle los, die Sie hören möchten.
Suchlauf nach einem Ordnerabschnitt	Drücken Sie die Taste **PRESET**· **FOLDER ∧/∨** auf der Fernbedienung.
Mehrmalige oder zufällige Wiedergabe	Drücken Sie die Taste **REPEAT(Menü)** auf der Fernbedienung wiederholt, die Anzeige wird sich in der folgenden Reihenfolge verändern. RPT1 -> RPT DIR (only MP3/WMA/ FLAC) -> RPT ALL -> RANDOM -> OFF

Hinweis

Es können nur Musik-CDs oder CD-R-/CD-RW-Discs im Audio-CD-Format wiedergegeben werden.(12 cm-Disc)

Android-Gerät Bedienung

Sie können den Ton Ihres Android-Gerätes über einen USB-Anschluss ausgeben. Weitere Hinweise zum Android-Gerät finden Sie in der Bedienungsanleitung des Android-Gerätes.

Zum Streaming von Audiodateien von Ihrem Android-Gerät sind folgende Voraussetzungen erforderlich:

- Android-Betriebssystem: Ver. 4.1 (oder höher) und AOA 2.0 (oder höher)
- Über ein Micro-USB-Kabel

Hinweis

Möglicherweise unterstützen bestimmte Geräte den Audio-Standard AOA2.0 USB nicht, was zu einem Einfrieren oder Neustart des Geräts führen kann, nachdem das Gerät direkt an die Lautsprecheranlage angeschlossen und abgetrennt wurde. Sollte dieses Problem auftreten, wenden Sie sich bitte an Ihren Gerätehersteller. Gegebenfalls müssen Sie die neueste Jellybean-Softwareversion und/oder den korrekten Audio-Standard AOA2.0 USB installieren.

Die Hülle Ihres Android-Gerätes sollte vor dem Anschluss des Gerätes (Ver. 4.1 oder höher) über ein Kabel an einen USB-Anschluss abgenommen werden.

* Über AOA (Android Open Accessory) 2.0 Version ;
Tonwiedergabe vom Android-Gerät zur angeschlossenen Anlage und HID (Human Interface Device)

1. Schließen Sie das Android-Gerät über das Kabel des Android-Gerätes am USB-Anschluss an.

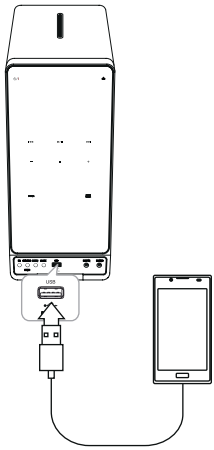

2. Drücken Sie **FUNC.** auf dem Gerät oder **FUNCTION** auf der Fernbedienung, um eine USB-Funktion zu wählen.
3. Bei korrekt angeschlossenem Gerät erscheint die Meldung "ANDROID" im Anzeigefenster. Über die Fernbedienung kann ein Android-Gerät über den Bildschirm eines Android-Gerätes bedient werden.

Funktion	Drücken
Wiedergabe	►/II drücken.
Pause	Während der Wiedergabe ►/II drücken.
Überspringen	Drücken Sie während der Wiedergabe die Taste I◄◄/►►I um zur nächsten Datei bzw. zum Anfang der aktuellen Datei zu springen. Drücken Sie während der Wiedergabe zweimal kurz die Taste I◄◄ um zur vorherigen Datei zu springen.

Bei Auswahl der USB-Funktion erscheinen folgende Meldungen:

Nachricht	Ursache
USB	Ihr Gerät wird von AOA 2.0 nicht unterstützt. (Nur Aufladen)
Anzahl der Dateien	Dieses Gerät erkennt Ihr USB-Gerät automatisch.
ANDROID	Ihr Android-Gerät unterstützt AOA 2.0 und wird als bekanntes Gerät erkannt.
NO USB	Es ist kein Gerät am USB-Anschluss angeschlossen. Ihr Android-Gerät wird von diesem Gerät als unbekanntes Gerät erkannt.

Hinweis

Je nach Art des Gerätes wird eine andere Meldung angezeigt.

Hinweis

- Wenn die Verbindung ein Fehler auftritt, prüfen Sie diese Probleme wie folgt.
- Ihr Android Gerät ist nicht fest angeschlossen.
- Das Gerät erkennt ihr Android Gerät als unbekanntes Gerät.
- Ihr Android Gerät ist nicht gestartet.
- Überprüfen Sie die Einstellungen der USB-Verbindung für Android Geräte. Mit einigen Android Geräte können Sie im Ladezustand AOA nicht bearbeiten.
- Für den Fall, dass das Gerät keinen Ton macht, stellen Sie die Lautstärke an Ihrem Android Gerät ein.
- Die Ladezeit kann je nach ihrem Android Gerät unterschiedlich sein.
- Einige Android Geräte können möglicherweise nicht geladen werden.
- Sie können Ihr Android Gerät mit diesem Gerät aufgrund von Fehlfunktionen des Android Geräts eventuell nicht steuern.
- In Abhängigkeit von der Software Version Ihres Android Geräts, kann es nicht möglich sein, Ihr Android Gerät mit dieser Einheit zu steuern. Wir empfehlen die neueste Software Version zu installieren.
- Wenn Ihr Android Gerät AOA Version 2.0(Android Open Accessory) nicht unterstützt, kann dieses Gerät es nur laden, auch wenn Ihr Android Gerät über OS 4.1 (oder höher) verfügt.
- Wenn Sie auf Ihrem Android Gerät eine Anwendung benutzen, einen Anruf machen oder eine SMS Textmeldung bekommen usw., trennen Sie es erst von dieser Einheit und benutzen es so.
- Trennen Sie das Gerät vom USB-Port im Falle von Fehlfunktionen, auch wenn das Gerät über OS 4.1 (oder höher) verfügt.
- Android Geräte sind während der Wiedergabe getrennt, auch wenn Android Geräte die Wiedergabe fortsetzen.

Hinweis

- Die USB-Verbindung Methode kann auf dem Android Gerät beim Anschließen dieses Gerät angezeigt werden.
- Das Ziehen des Netzkabels oder das Trennen des Android Geräts von der Einheit, kann dazu führen, dass die Einheit nach dem Wiederanschließen des Android Geräts Störungen beim Betrieb aufweist.
- Die Android Geräte nur nach Anschluss an die Einheit benutzen.
- Einige Android Geräte können nach dem Anschluss an die Einheit eine Fehlfunktion verursachen.
- AOA kann gegebenenfalls, je nach Einstellungen auf den Android Geräten, nicht reibungslos funktionieren.
- Dieses Gerät kann Android Geräte nicht erkennen, wenn diese nicht richtig angeschlossen sind oder vom Gerät getrennt wurden. Des Weiteren können Android Geräte abschalten oder nicht ordnungsgemäß funktionieren. In diesem Fall starten Sie das Android Gerät neu oder trennen Sie sie von dem Gerät, und versuchen es erneut.

Verwendung von Bluetooth-Drahtlos-Technologie

Über Bluetooth

Bluetooth® ist eine kabellose Übertragungstechnologie zur Verbindung über kurze Distanzen.

(Bei Störungen durch andere elektronische Geräte in der Nähe kann der Ton bei der Bluetooth-Übertragung über verschiedene Räume zeitweise unterbrochen werden.)
Bei der Verbindung mehrere Geräte über die *Bluetooth®* Wireless-Technologie fallen keinerlei Gebühren an. Verbindungen mit Hilfe der *Bluetooth®* Wireless-Technologie über ein Mobiltelefon können in Reihenschaltung betrieben werden.
Unterstützte Geräte: Mobiltelefone, MP3, Laptops, PDAs.

Bluetooth-Profile

Um die Bluetooth-Drahtlos-Technologie zu nutzen, müssen die Geräte bestimmte Profile interpretieren können. Dieses Gerät unterstützt folgende Profile.

A2DP (Advanced Audio Distribution Profile)

Musik vom Bluetooth-Gerät hören

Vor der Verbindung muss die Bluetooth-Funktion Ihres Bluetooth-Gerätes aktiviert werden. Hinweise finden Sie in der Bedienungsanleitung des Bluetooth-Gerätes. Eine einmal hergestellte Verbindung muss nicht nochmals hergestellt werden.

1. Wählen Sie die Bluetooth Funktion durch Drücken von **FUNC.** auf dem Gerät oder **FUNCTION** auf der Fernbedienung. "BT READY" erscheint im Display.
2. Schalten Sie das Bluetooth-Gerät ein und stellen Sie die Verbindung her. Während der Suche nach diesem Gerät mit dem Bluetooth-Gerät wird eine Liste der gefundenen Geräte in der Anzeige des Bluetooth-Gerätes, je nach Funktionsumfang, angezeigt. Dieses Gerät besitzt die Bezeichnung "LG MICRO(XX:XX)".

Hinweis

XX:XX steht für die letzten vier Ziffern der BT-Adresse. Falls Ihr Gerät zum Beispiel die BT-Adresse 9C:02:98:4A:F7:08 besitzt, erscheint auf dem Bluetooth-Gerät die Anzeige "LG MICRO (F7:08)".

3. Geben Sie die PIN-Nummer ein.
   PIN-Nummer: 0000
4. Nach erfolgter Verbindung mit Ihrem Bluetooth-Gerät erscheint die Meldung "BT PAIRED" im Anzeigefenster.

Hinweis

Je nach Art des Bluetooth-Gerätes erfolgt die Herstellung der Verbindung auf verschiedene Weise.

5. Musik hören.
   Hinweise zur Wiedergabe von Musikdateien auf dem Bluetooth-Gerät finden Sie in der Bedienungsanleitung des Bluetooth-Gerätes. Die am Bluetooth-Gerät eingestellte Lautstärke wird für die Bluetooth-Lautstärke übernommen.

Hinweis

- Bei Einstellung einer zu hohen Lautstärke am Bluetooth-Gerät ab zwei Dritteln der Maximalstärke wird die Tonausgabe am Hauptgerät möglicherweise verzerrt.
- Bei Verwendung der Bluetooth-Funktion sollte die Lautstärke am Bluetooth-Gerät auf eine geeignete Lautstärke eingestellt werden.

Hinweis

- Bei Verwendung der ***Bluetooth®***-Technologie und zur störungsfreien Verbindung muss das Bluetooth-Gerät möglichst nahe am Gerät verwendet werden.
  In folgenden Fällen kann möglicherweise keine Verbindung hergestellt werden:
  - Es befindet sich ein Hindernis zwischen Gerät und Bluetooth-Gerät.
  - Ein anderes Gerät sendet auf der Frequenz des ***Bluetooth®***-Gerätes, zum Beispiel ein medizinisches, ein Mikrowellen- oder ein Wireless LAN-Gerät.
- Nach einem Neustart muss das Bluetooth-Gerät erneut mit diesem Gerät verbunden werden.
- Bei Störungen der Übertragung durch andere elektronische Geräte in der Nähe kann der Ton zeitweise unterbrochen werden.
- Bluetooth-Geräte können nicht über dieses Gerät bedient werden.
- Es kann jeweils nur eine Verbindung zu einem Bluetooth-Gerät hergestellt werden. Mehrfach-Verbindungen sind nicht möglich.
- Je nach Art des Gerätes kann die Bluetooth-Funktion u. U. nicht genutzt werden.
- Es können schnurlose Geräte wie Telefone, MP3-Player oder Notebooks genutzt werden.
- Falls keine Verbindung zu einem Bluetooth-Gerat besteht, erscheint die Meldung "BLUETOOTH" und "BT READY" im Anzeigefenster.
- Bei zwischen den Geraten befindlichen Personen oder bei einer Unterbrechung der Verbindung zwischen Bluetooth-Gerat und Player wird die Verbindung getrennt.
- Die Klangqualität nimmt mit größer werdendem Abstand zwischen Gerät und Bluetooth-Gerät ab.
- Bei unterbrochener Bluetooth-Verbindung müssen Bluetooth-Gerät und Gerät neu verbunden werden.
- Bluetooth-verbinding wordt verbroken wanneer het apparaat wordt uitgezet of het Bluetooth-apparaat ver van het apparaat geraakt.
- Tras conectar el dispositivo a la unidad a través de Bluetooth, la función cambia a BT automáticamente. Pero, durante la grabación, no cambia a BT.

Verwendung der Bluetooth-App

Hinweis

Die "LG Bluetooth Remote"-App kann mit diesem Gerät nur über das Betriebssystem Android genutzt werden.

Über die "LG Bluetooth Remote"-App

Die "LG Bluetooth Remote"-App bringt eine Reihe von neuen Funktionen auf Ihr Gerät.

Um mehrere Funktionen zu genießen, sollten Sie die kostenlose "LG Bluetooth Remote"-App herunterladen und installieren.

Installieren Sie den "LG Bluetooth Remote" App auf Ihr Bluetooth Gerät.

Es gibt zwei Möglichkeiten für die Installation des "LG Bluetooth Remote" Apps auf Ihr Bluetooth Gerät.

Installieren Sie den "LG Bluetooth Remote" App über QR-Code

1. Installieren Sie die "LG Bluetooth Remote-App" unter Verwendung des QR-Codes. Verwenden Sie die Scan-Software, um den QR-Code zu scannen.
2. Tippen Sie zur Installation auf ein Symbol.
3. Tippen Sie zum Download auf ein Symbol.

Hinweis

- Stellen Sie sicher, dass das Bluetooth-Gerät mit dem Internet verbunden ist.
- Stellen Sie sicher, dass Ihr Bluetooth-Gerät über eine Scansoftware-Anwendung verfügt. Wenn Sie keine haben, können Sie diese aus dem „Google Android Market" (Google Play Store) herunterladen.

Installieren Sie die "LG Bluetooth Remote"-App über den "Google Android Market (Google Play Store)".

1. Tippen Sie auf das Symbol "Google Android Market (Google Play Store)".
2. Geben Sie in der Suchleiste den Begriff "LG Bluetooth Remote" ein starten Sie die Suche.
3. Suchen Sie in der Ergebnisliste die "LG Bluetooth Remote"-App und starten Sie den Download der Bluetooth-App.
4. Tippen Sie zur Installation auf ein Symbol.
5. Tippen Sie zum Download auf ein Symbol.

Hinweis

- Stellen Sie sicher, dass das Bluetooth-Gerät mit dem Internet verbunden ist.
- Stellen Sie sicher, dass der "Google Android Market (Google Play Store)" auf dem Bluetooth-Gerät installiert ist.

Bluetooth über die “LG Bluetooth Remote”-App aktivieren

Mithilfe der “LG Bluetooth Remote”-App können Sie Ihr Bluetooth-Gerät mit dem Gerät verbinden.

1. Tippen Sie zum Öffnen der “LG Bluetooth Remote”-App im Startbildschirm auf das Symbol “LG Bluetooth Remote”-App und wechseln Sie in das Hauptmenü.
2. Tippen Sie auf [Einstellungen] und wählen Sie das gewünschte Gerät aus.
3. Für weitere Informationen zur Bedienung, tippen Sie auf [Einstellungen] und [Hilfe].

Hinweis

- Die “LG Bluetooth Remote”-App ist in den folgenden Software-Versionen verfügbar:
  - Android: Ver. 2.3.3 (oder höher)
- Das Gerät unterstützt nicht Multipairing. Wenn dieses Gerät bereits mit einem anderen Bluetooth-Gerät verbunden ist, trennen Sie erst diese Verbindung und versuchen es erneut.
- Wenn Sie die “LG Bluetooth Remote”-App für den Betrieb verwenden, könnte es einige Unterschiede geben zwischen der “LG Bluetooth Remote”-App und der mitgelieferten Fernbedienung. Verwenden Sie wenn nötig die mitgelieferte Fernbedienung.
- Abhängig vom Bluetooth-Gerät, könnte die “LG Bluetooth Remote”-App u.U. nicht funktionieren.
- Die bestehende Verbindung könnte getrennt werden, wenn Sie eine andere Anwendung wählen oder die Einstellungen des angeschlossenen Gerätes via “LG Bluetooth Remote”-App ändern. Überprüfen Sie bitte in einem solchen Fall den Verbindungsstatus.
- Nachdem die “LG Bluetooth Remote” Anwendung installiert wurde, kann es passieren, dass Musik mit ihrem Gerät wiedergegeben wird. In diesem Fall wiederholen Sie den Vorgang.

Radiobetrieb

Radio hören

1. Drücken Sie die Taste **FUNCTION** oder **FUNC.** bis das Symbol FM im Anzeigefenster erscheint. Der zuletzt empfangene Sender wird eingestellt.
2. Auto Tuning: Drücken und halten Sie **⏮/⏭** auf der Einheit oder **TUNING -/+** auf der Fernbedienung ca. 2 Sekunden lang gedrückt, bis die Frequenzanzeige sich ändert, und lassen Sie anschließend los. Scan stoppt, wenn die Einheit einen Sender findet.

   Manuelles Tuning : Drücken Sie die Taste **⏮/⏭** auf der Einheit oder **TUNING -/+** auf der Fernbedienung wiederholt.
3. Stellen Sie mit den Tasten **VOL+/-** die Lautstärke ein.

Schlechten UKW-Empfang verbessern

Drücken Sie **▶/II**. Daraufhin ändert sich die Tuner-Einstellung von Stereo nach Mono. Auf diese Weise wird die Empfangsqualität verbessert.

Speichern von Radiosendern

Es können 50 FM-Sender gespeichert werden. Vor der Sendersuche sollte die Lautstärke verringert werden.

1. Drücken Sie die Taste **FUNCTION**, oder **FUNC.** bis das Symbol FM im Anzeigefenster erscheint.
2. Wählen Sie die gewünschte Frequenz durch Drücken von **⏮/⏭** auf dem Gerät oder **TUNING -/+** auf der Fernbedienung.
3. Drücken Sie die Taste **PROGRAM/MEMORY** auf der Fernbedienung. Im Anzeigefenster blinkt eine Sendernummer.
4. Drücken Sie zur Auswahl der gewünschten Speicherplatznummer die Taste **PRESET·FOLDER ∧/∨** auf der Fernbedienung.
5. Drücken Sie die Taste **PROGRAM/MEMORY**. Der Radiosender wird gespeichert.
6. Wiederholen Sie die Schritte 2 bis 5 für weitere Sender.
7. Drücken Sie zum Aufrufen eines gespeicherten Senders die Tasten **PRESET·FOLDER ∧/∨**.

Alle gespeicherten Sender löschen

1. Halten Sie die Taste **PROGRAM/MEMORY** auf der Fernbedienung zwei Sekunden lang gedrückt. Daraufhin blinkt die Meldung "ERASEALL" im Anzeigefenster.
2. Drücken Sie nun die Taste **PROGRAM/MEMORY**, um alle gespeicherten Sender zu löschen.

Hinweise über Radiosender anzeigen

Der UKW-Tuner ist mit der RDS-Funktion (Radio Data System) ausgestattet. Hierbei werden Information über den gerade eingestellten Radiosender angezeigt. Drücken Sie mehrmals die Taste **RDS/SET** um die verschiedenen Datentypen zu durchlaufen:

PS	(Programme Service Name) Der Name des Senders erscheint in der Anzeige.
PTY	(Programme Type Recognition) Die Programmart (z. B. Jazz oder Nachrichten) erscheint in der Anzeige.
RT	(Radio Text) Textmeldungen mit Sonderinformationen des Senders. Der Text läuft u. U. über die Anzeige.
CT	(Vom Sender ausgestrahlte Uhrzeit) Anzeige der vom Sender ausgestrahlten Uhrzeit.

Um Radiosender mit einem bestimmten Programmtyp zu suchen, drücken Sie die Taste **RDS/SET**. In der Anzeige erscheint die zuletzt verwendete Programmart. Drücken Sie einmal oder mehrmals die Taste **PTY** um einen bevorzugten Programmtyp einzustellen. Halten Sie die Taste **⏮/⏭** gedrückt. Daraufhin startet der Tuner den automatischen Suchlauf. Sobald ein Sender gefunden wurde, wird der Suchlauf angehalten.

Andere Betriebsart

Programmierte Wiedergabe

Mit der Programmfunktion können Sie Ihre Lieblings-Dateien auf einer Disc oder einem USB-Gerät speichern.

Es können bis zu 20 Tracks/Dateien programmiert werden.

1. Legen Sie eine CD ein oder schließen Sie ein USB-Gerät an und warten Sie, bis der Datenträger gelesen wurde.
2. Drücken Sie bei angehaltener Wiedergabe die Taste **PROGRAM/MEMORY** auf der Fernbedienung.
3. Drücken Sie **⏮/⏭** um die nächste Musiktitel/Datei anzuwählen.
4. Drücken Sie nochmals die Taste **PROGRAM/ MEMORY** um diese Datei/diesen Track zu speichern und den nächsten Track/die nächste Datei auszuwählen.
5. Drücken Sie **▶/II** zum Abspielen der programmierten Musiktitel und Dateien.
6. Um die Auswahl zu löschen, drücken Sie **■ENTER** zwei Mal nacheinander.

Hinweis

Die Programmierung wird ebenfalls gelöscht, wenn die Disc aus dem Gerät genommen, das USB-Gerät getrennt, das Gerät ausgeschaltet oder eine andere Funktion aufgerufen wird.

Dateiinformationen anzeigen

Während der Wiedergabe einer MP3-Datei können Dateiinformationen durch Drücken der Taste **INFO** auf der Fernbedienung angezeigt werden.

Ton vorübergehend stummschalten

Drücken Sie zum Stummschalten des Tons die Taste **MUTE** auf der Fernbedienung.

Sie können den Ton stumm schalten, um zum Beispiel einen Telefonanruf entgegen zu nehmen. Das Stumm-Symbol "🔇" erscheint im Anzeigefenster. Um die Stummschaltung zu beenden, drücken Sie nochmals die Taste **MUTE** oder stellen Sie mit den Tasten **VOL+ / —** die Lautstärke ein.

DEMO

Drücken Sie bei ausgeschaltetem Gerät einmal die Taste **SET/RDS, DEMO** am Gerät. Daraufhin schaltet sich das Gerät ein und die einzelnen Funktionen werden im Anzeigefenster vorgeführt. Um die DEMO-Funktion zu beenden, drücken Sie nochmals auf **SET/RDS, DEMO**.

Hinweis

- Während einer DEMO-Vorführung befindet sich das Gerät im DEMO-Modus, auch beim Abziehen des Netzkabels.
- Während der DEMO-Vorführung können auch andere Funktionen aufgerufen werden. Die DEMO-Vorführung wird in diesem Fall vorübergehend unterbrochen.
  - Falls 10 Sekunden lang keine Taste gedrückt wird, wird die DEMO-Vorführung automatisch fortgesetzt.

Ordner und MP3-/WMA-/FLAC-Dateien auswählen

1. Drücken Sie mehrmals die Taste **PRESET·FOLDER ∧/∨** auf der Fernbedienung, bis der gewünschte Ordner angezeigt wird.
2. Drücken Sie zur Wiedergabe auf **►/II**.
   Daraufhin wird die erste Datei im Ordner wiedergegeben. (Falls Sie während der Wiedergabe einen Ordner auswählen, wird die Wiedergabe automatisch gestartet.)

Hinweis

- CD / USB-Odner/-Dateien werden wie folgt erkannt

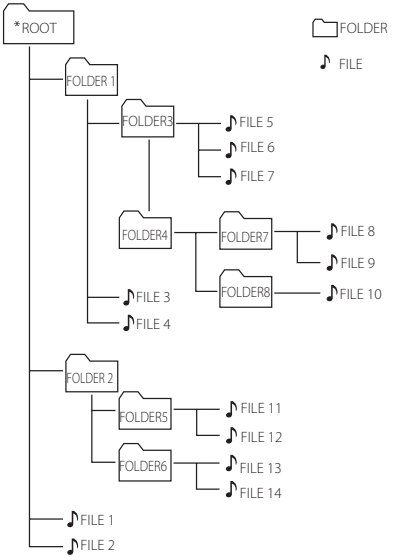

- Sollte sich in einem Ordner keine Datei befinden, wird dieser Ordner nicht angezeigt.
- Ordner werden in der folgenden Reihenfolge angezeigt:
  ROOT → FOLDER1 → FOLDER3 →FOLDER7 → FOLDER8 → FOLDER5 → FOLDER6
- Die Dateien werden in der Reihenfolge ♪ Datei Nr.1 bis ♪ Datei Nr. 14 nacheinander wiedergegeben.
- Dateien und Ordner werden in der aufgenommenen Reihenfolge aufgelistet und können je nach Aufnahme unterschiedlich dargestellt werden.
- *ROOT: Der erste Bildschirm wird angezeigt, wenn der Computer das CD/USB-Gerät als "ROOT" erkannt hat.

MP3-/WMA-/FLAC-Datei löschen

Drücken Sie zum Löschen einer Datei oder eines Ordners oder zur Formatierung die Taste **DELETE** auf der Fernbedienung. Diese Funktion ist nur bei angehaltener Wiedergabe möglich. (nur USB)

1. -Wählen Sie die Datei aus, die Sie löschen wollen, indem Sie **I◄◄/►►I** drücken. Drücken Sie nun die Taste **DELETE**.

   -Wählen Sie mit den Tasten **PRESET·FOLDER ∧/∨** auf der Fernbedienung den zu löschenden Ordner aus. Drücken Sie nun die Taste **DELETE**.

   -Halten Sie zur Formatierung des USB-Gerätes die Taste **DELETE** gedrückt.

   Oder

   Drücken Sie während der Suche nach einer Datei mehrmals auf **DELETE**.

   Daraufhin ändert sich die Anzeige in der folgenden Reihenfolge.

   - DEL FILE? : Datei löschen
   - DEL FOLDER : Ordner löschen
   - FORMAT? : USB-Gerät formatieren
2. Drücken Sie zum Löschen einer Datei/eines Ordners die Taste **►/II** .
3. Um den aktuellen Modus zu verlassen, drücken Sie **■ENTER** auf dem Gerät oder **■** auf der Fernbedienung.

Vorsicht

- Das USB-Gerät während des Betriebs niemals abziehen. (z. B. Wiedergabe, Löschen)
- Zur Vermeidung von Datenverlust sollten regelmäßig Sicherungskopien erstellt werden.
- Die Löschfunktion ist je nach USB-Status u. U. nicht möglich. (z. B. bei aktivierter Sperre)

Klangeinstellungen

Einstellung des Sound-Modus

Dieses System verfügt über eine Reihe von vorgegebenen Raumklangfeldern. Sie können mit **EQ** auf dem Gerät oder **SOUND EFFECT** auf der Fernbedienung einen gewünschten Klang Modus wählen.

Die angezeigten Einträge für den Equalizer können je nach Klangquellen und Effekten variieren.

In der Anzeige	Beschreibung
NATURAL	Sie können einen angenehmen und natürlichen Klang wiedergeben.
AUTO-EQ	Anpassung des Equalizers auf das im ID3-Tag von MP3-Titeln eingetragene Genre.
POP CLASSIC JAZZ ROCK	Einstellung einer aufregenden Klangatmosphäre für ein Gefühl wie in einem tatsächlichen Rock-, Pop-, Jazz- oder Klassik-Konzert.
MP3 -- OPT	Diese Funktion dient zur Optimierung komprimierter MP3-Dateien Verbesserung der Höhen.
BASS BLAST	Hochton, Bass und Surround-Sound-Effekt werden verstärkt.
LOUDNESS	Bässe und Höhen verbessern.
BYPASS	Klang ohne Equalizer-Effekte.

Hinweis

Der Klangmodus muss nach einem Wechsel der Eingangsquelle u. U. zurückgesetzt werden, in manchen Fällen selbst nach einem Wechsel eines Titels/einer Datei.

Uhrzeit einstellen

1. Schalten Sie das Gerät ein.
2. Drücken und halten Sie die Taste **CLOCK**.
3. Wählen Sie den Zeitmodus mit der Taste **⏮ / ⏭** auf der Fernbedienung an.
   - AM 12:00 Uhr (für ein AM- und PM-Display) oder 0:00 (für eine 24St.-Anzeige)
4. Drücken Sie **SET/RDS, DEMO** auf der Einheit oder **RDS/SET** auf der Fernbedienung um Ihre Wahl zu bestätigen.
5. Stellen Sie die Stunden mit der Taste **⏮ / ⏭** auf der Fernbedienung ein.
6. Drücken Sie **SET/RDS, DEMO** auf dem Gerät oder **SET** auf der Fernbedienung.
7. Stellen Sie die Minuten mit der Taste **⏮ / ⏭** auf der Fernbedienung ein.
8. Drücken Sie **SET/RDS, DEMO** auf dem Gerät oder **RDS/SET** auf der Fernbedienung.

Stellen Sie die Uhrzeit mit der „LG Bluetooth Remote“ App

Installieren Sie die „LG Bluetooth Remote“ App auf Ihrem Android-Gerät. (siehe Seite 20-21).

Die Uhrzeit wird automatisch mit Ihrem Gerät synchronisiert, indem Sie die die Bluetooth-Verbindung über die „LG Bluetooth Remote“ App auswählen.

Player als Wecker verwenden

1. Schalten Sie das Gerät ein.
2. Drücken und halten Sie die Taste **ALARM**.
3. Drücken Sie die Taste **⏮ / ⏭** auf der Fernbedienung, um die Stunden und Minuten zu ändern und drücken Sie die **SET/RDS, DEMO** auf dem Gerät oder **RDS/SET** auf der Fernbedienung zum Speichern.
4. Drücken Sie die Taste **⏮ / ⏭** auf der Einheit um eine Funktion zu wählen, und drücken dann zu Speichern auf "**SET**".
5. Drücken Sie die Taste **⏮ / ⏭** auf der Fernbedienung, um die Lautstärke zu ändern und drücken Sie die **SET/RDS, DEMO** auf dem Gerät oder **RDS/SET** auf der Fernbedienung um zu speichern. Das Symbol Uhr "🕒" zeigt, dass der Wecker eingeschaltet ist.

Hinweis

- Wenn Sie die Uhrzeit einstellen, können Sie die jederzeit durch einen Druck auf **CLOCK** anschauen, auch wenn das Gerät ausgeschaltet ist.
- Si configura la hora del reloj y la alarma, puede comprobar el icono de alarma "🕒" pulsando el botón **CLOCK** incluso cuando el reproductor esté apagado.
- Wenn Sie die Uhrzeit und den Wecker einstellen, können Sie das "🕒" Symbol und die Einstellungen jederzeit durch einen Druck auf **ALARM** anschauen, auch wenn das Gerät ausgeschaltet ist.
- Pulse **ALARM**, y podrá seleccionar el modo de encendido/apagado de una **ALARM**.
- Falls der Wecker ertönt, wenn das USB-Kabel am USB-Anschluss angeschlossenen, wird die Tuner-Funktion aufgerufen. (Je nach Art des Gerätes ist diese Funktion u. U. nicht möglich.)

Einstellen des Sleep-Timers

Drücken Sie mehrmals die Taste **SLEEP,** um die Zeit bis zum Ausschalten des Gerätes zwischen 10 und 180 Minuten einzustellen. Nach Ablauf dieser Zeit schaltet das Gerät aus. (Die Einstellung erfolgt in der folgenden Reihenfolge: 180 -> 150 -> 120 -> 90 -> 80 -> 70 -> 60 -> 50 -> 40 -> 30 -> 20 -> 10)
Um die Einschlaf-Funktion zu beenden, drücken Sie mehrmals die Taste **SLEEP**, bis das Anzeigefenster aufleuchtet.

Hinweis

- Drücken Sie die Taste **SLEEP**. Im Anzeigefenster wird die Zeit bis zum Ausschalten des Gerätes angezeigt.
- Der Ruhemodus funktioniert auch nach dem Dimmen.

Dimmer

Drücken Sie einmal die Taste **SLEEP**. Das Anzeigefenster wird um die Hälfte verdunkelt. Um die Funktion zu beenden, drücken Sie mehrmals die Taste **SLEEP**, bis das Anzeigefenster aufleuchtet.

Automatische Abschaltung

Das Gerät schaltet sich selbst aus um Strom zu sparen, wenn das Geräts nicht an das externe Gerät angeschlossen ist und für 20 Minuten nicht benutzt wird.
Diese Einheit schaltet nach sechs Stunden ab, wenn es über einen analogen Eingang mit einem Gerät verbunden ist.

Fortgeschrittene Bedienung

Aufnahme auf einem USB-Gerät

Sie können verschiedene Klangquellen auf USB aufzeichnen. (CD, PORTABLE, FM)

1. Schließen Sie das USB-Gerät am Gerät an.
2. Drücken Sie zur Auswahl einer Funktion die Taste **FUNCTION** bzw. **FUNC.**
   Einen Track/eine Datei aufnehmen - Einen Track/eine Datei während der Wiedergabe auf einem USB-Gerät aufnehmen.
   Alle Tracks/Dateien aufnehmen - Alle Titel bei angehaltener Wiedergabe auf einem USB-Gerät aufnehmen.
   Programmliste aufnehmen - Titel in der angezeigten Programmliste auf einem USB-Gerät aufnehmen.
   (Siehe Seite 23)
3. Starten Sie die Aufzeichnung, indem Sie **USB REC.** an der Einheit oder **USB REC** auf der Fernbedienung drücken.
4. Drücken Sie zum Beenden der Aufnahme auf ■ **ENTER**.

Aufnahme Pause

Drücken Sie zum Unterbrechen der Aufnahme die Taste **USB REC.** am Gerät bzw. USB REC auf der Fernbedienung. Drücken Sie diese Taste zum Fortsetzen der Aufnahme erneut. (Nur Radio/Portable-Funktion)

Bitrate und Geschwindigkeit für die Aufnahme auswählen

1. Drücken Sie **USB-REC.** auf dem Gerät oder USB REC auf der Fernbedienung für mehr als 3 Sekunden.
2. Legen Sie mit den Tasten **⏮/⏭** die gewünschte Bitrate fest.
3. Drücken Sie **USB-REC.** auf dem Gerät oder USB REC auf der Fernbedienung erneut um die Aufnahmegeschwindigkeit festzulegen.
4. Drücken Sie zum Festlegen der Aufnahmegeschwindigkeit die Taste **⏮ / ⏭**. (nur Audio-CD)

   X1 SPEED
   - Sie können die Musik während der Aufnahme hören.

   X2 SPEED
   - Musikdateien können lediglich aufgenommen werden.
5. Drücken Sie **USB REC.** auf der Einheit oder USB REC auf der Fernbedienung, um die Einstellung fertig zu stellen.

Hinweis

- Das Überspielen von auf Bluetooth Geräten gespeicherter Musik ist nicht unterstützt.
- Der prozentuale Fortschritt einer USB-Aufnahme kann während der Aufnahme im Anzeigefenster angezeigt werden. (nur MP3-/WMA-CD)
- Während einer Aufnahme von MP3-/WMA-/ FLAC- Dateien ist kein Ton zu hören.
- Beim Anhalten der Aufnahme während der Wiedergabe wird nur die bis dahin aufgezeichnete Aufnahme gespeichert. (Mit Ausnahme von MP3-/WMA-/ FLAC-Dateien)
- Das USB-Gerät niemals während einer USB-Aufnahme trennen oder ausschalten. Ansonsten verbleibt eine unvollständige Aufnahmedatei auf dem PC.
- Wenn die USB-Aufnahme nicht funktioniert, erscheinen Meldungen wie "NO USB", "ERROR(USB ERR)", "FULL(USB FULL)", "NO SUPPORT" oder "NO REC" auf dem Display.
- Multi-Kartenleser, externe HDD-Festplatten und Handys können nicht als USB-Aufnahmegeräte genutzt werden.
- Die Datei einer Langzeit-Aufnahme besitzt etwa eine Größe von 512 MB.
- Es können maximal 999 Dateien aufgenommen werden.
- Aufnahmedateien werden wie folgt gespeichert.

AUDIO-CD	MP3/ WMA/ FLAC	Weitere Quellen*
CD_REC TRK_001 TRK_002 ⋮	FILE_REC ABC(File name) DEF(File name) ⋮	EXT_REC AUDIO_001 AUDIO_002 ⋮

*: FM, PORTABLE usw.

Die unerlaubte Vervielfältigung kopiergeschützter Inhalte, einschließlich Computerprogramme, Dateien, Sendungen und Tonaufnahmen, stellt eine Verletzung des Urheberrechts dar und wird strafrechtlich verfolgt.
Dieses Gerät sollte nicht für solche Zwecke eingesetzt werden.
Zeigen Sie Verantwortung
Beachten Sie das Urheberrecht

Störungsbehebung

Störung	Behebung
Kein Strom.	• Schließen Sie das Netzkabel an. • Überprüfen Sie die Stromversorgung, indem Sie ein anderes elektrisches Gerät anschließen.
Kein Ton.	• Drücken Sie **FUNCTION** oder **FUNC.** und prüfen Sie die ausgewählte Funktion. • Wenn nicht, dann schließen Sie die Lautsprecher richtig an. Lautsprecherkabel richtig angeschlossen.
Das Gerät startet die Wiedergabe nicht.	• Eine spielbare Disc einlegen. • Die Disc reinigen. (Siehe Seite 31.) • Legen Sie eine Disc mit dem Etikett oder der bedruckten Seite nach oben ein.
Radiosender können nicht eingestellt werden.	• Antenne fest anschließen. • Stellen Sie die Sender manuell ein. • Speichern Sie einige Radiosender nach den Anleitungen auf Seite 22.
Android Gerät funktioniert nicht.	• Prüfen Sie, ob Ihr Gerät O/S der Version 4.1 (oder höher) hat oder AOA 2.0 (oder höher). • Schließen Sie Ihr Android Gerät mit USB-Kabel fest an.
- Die Fernbedienung funktioniert nicht richtig.	• Die Fernbedienung sollte nicht weiter als 7 m entfernt verwendet werden. • Beseitigen Sie das Hindernis zwischen Fernbedienung und Gerät. • Tauschen Sie die Batterie gegen eine neue aus.
Die Uhr wird nicht angezeigt.	Schließen Sie das Bluetooth Gerät an Ihr Gerät mit dem "LG Bluetooth Remote" App an, um die Zeit zu synchronisiert.

Marken und Lizenzen

Die ***Bluetooth***® Wireless-Technologie ermöglicht die Funkübertragung zwischen elektronischen Geräten innerhalb einer Reichweite von bis zu zehn Metern.

Bei der Verbindung mehrere Geräte über die ***Bluetooth***® Wireless-Technologie fallen keinerlei Gebühren an. Verbindungen mit Hilfe der ***Bluetooth***® Wireless-Technologie über ein Mobiltelefon können in Reihenschaltung betrieben werden.

Die ***Bluetooth***® Markennamen und Logos sind Eigentum der ***Bluetooth***® SIG, Inc. LG Electronics besitzt eine Genehmigung für die Verwendung dieser Marken.

Sonstige Handelsmarken und Markenbezeichnungen unterstehen den jeweiligen Eigentümern.

Technische Daten

Allgemein	
Netzteil	Siehe Hauptetikett.
Stromverbrauch	Siehe Hauptetikett.
Abmessungen (B x H x T)	(135 x 295 x 315) mm
Gesamtgewicht (ca.)	3.7 kg
Betriebstemperatur	5 °C bis 35 °C (41 °F to 95 °F)
Feuchtigkeit	5 % bis 90 %
Bus-Stromversorgung	5 V ⎓ 1 A

Eingänge	
PORT. IN	0,6 Vrms (3,5 mm stereo jack)

Tuner	
UKW-Einstellbereich	87,5 MHz bis 108,0 MHz oder 87,50 MHz bis 108,00 MHz

Verstärker	
Stereo-Modus	80 W + 80 W
Gesamtklirrfaktor	10%

CD	
Frequenzgang	30 bis 20.000 Hz
Störabstand	80 dB
Dynamikbereich	80 dB

Lautsprecher	
Typ	3-Wege-4-Lautsprecher
Widerstand	4 Ω
Nenneingangsleistung	80 W
Max. Eingangsleistung	160 W
Äußere Abmessungen (BxHxT)	(126 x 295 x 315) mm
Gesamtgewicht (1 Stk.)	3.62 kg

- Änderungen an Ausführung und technischen Daten ohne vorherige Ankündigung vorbehalten.

Wartung

Hinweise zu Discs

Umgang mit Discs

Keine Etiketten oder Klebeband aufkleben.

Aufbewahrung von Discs

Legen Sie die Disc nach der Wiedergabe in die Hülle. Die Disc keiner direkten Sonneneinstrahlung oder Wärmequellen aussetzen und nicht in einem direkt in der Sonne geparkten Fahrzeug liegen lassen.

Reinigung von Discs

Keine starken Lösemittel wie Alkohol, Benzin, Verdünner, handelsübliche Reiniger oder Antistatiksprays für Schallplatten verwenden.

Umgang mit dem Gerät

Transport des Gerätes

Bitte bewahren Sie die Originalverpackung auf. Um einen ausreichender Schutz beim Transport des Gerätes zu erreichen, verpacken Sie das Gerät in der Originalverpackung.

Reinigung der äußeren Oberflächen

Verwenden Sie keine flüchtigen Flüssigkeiten, wie Insektensprays.

Durch zu starken Druck beim Abwischen können die Oberflächen beschädigt werden.

Gummi- oder Plastikteile sollten nicht über einen längeren Zeitraum mit dem Gerät in Kontakt sein.

Reinigung des Gerätes

Verwenden Sie zur Reinigung des Players ein weiches, trockenes Tuch. Starke Verunreinigungen können mit einem weichen und mit milder Reinigungslösung angefeuchteten Tuch entfernt werden. Keine Lösemittel wie Alkohol, Benzin oder Verdünner verwenden, ansonsten können die Oberflächen des Gerätes beschädigt werden.

Pflege des Gerätes

Bei diesem Gerät handelt es sich um ein High-Tech-Präzisionsgerät. Die Bildqualität verschlechtert sich, wenn die Linse und Teile des Disc-Laufwerks verschmutzt bzw. abgenutzt sind. For details, please contact your nearest authorized service center.

LG

Life's Good