LG
Life's Good

Manuel d'utilisation

UltraGear™

(Moniteur OLED)

Veuillez lire ce manuel attentivement avant d'utiliser l'appareil et conservez-le pour pouvoir vous y reporter ultérieurement.

39GS95QE 34GS95QE
39GS95QX 34GS95QX

www.lg.com

Copyright © 2024 LG Electronics inc. Tous droits réservés.

TABLE DES MATIÈRES

FRANÇAIS

ASSEMBLAGE ET PRÉPARATION 4

- Installation 5
  - Déplacement et soulèvement du moniteur 5
  - Installation sur un bureau 6
  - Utilisation du verrou Kensington 6
  - Installation au mur 7
- Description du produit et des boutons 9
  - Comment utiliser le bouton multidirectionnel 10
  - Réglage de la hauteur du socle 10
  - Réglage de l'inclinaison 11
- Pilotes et logiciels pris en charge 11

UTILISATION DU MONITEUR 12

- Connexion à un ordinateur 12
  - Connexion HDMI 12
  - Connexion DisplayPort 13
- Connexion aux périphériques audiovisuels 13
  - Connexion HDMI 13
- Connexion aux périphériques 14
  - Connexion aux périphériques USB 14
  - Connexion d'un casque d'écoute 14

PARAMÈTRES DE L'UTILISATEUR 15

- Activation du menu principal 15
  - Fonctions du menu principal 15
  - Paramètres du menu 16
  - [Ajuster Jeu] 16
  - [Ajuster Image] 17
  - [Son] 18
  - [Source d'entrée] 18
  - [Général] 19
- Informations importantes pour empêcher les images rémanentes 20
  - Exemples d'images qui peuvent entraîner des images rémanentes 20
  - Recommandations pour empêcher les images rémanentes 20
  - Mesures de sécurité pour une utilisation prolongée 20

CARACTÉRISTIQUES DU PRODUIT 21
- Mode pris en charge 22
(Mode prédéfini, HDMI) 22
(Mode prédéfini, DisplayPort) 23
Durée HDMI (vidéo) 24
DÉPANNAGE 25
LICENCE 26
RENSEIGNEMENTS SUR L'AVIS DE LOGICIEL LIBRE 26
GUIDE DE PARAMÉTRAGE 27
GARANTIE LIMITÉE (CANADA) 30

ASSEMBLAGE ET PRÉPARATION

⚠ MISES EN GARDE

- Veillez à toujours utiliser des composants de LG afin d'assurer la sécurité et les performances de l'appareil.
- La garantie du produit ne couvre pas les dommages ou les blessures causés par l'utilisation de composants non autorisés.
- Il est recommandé d'utiliser les composants fournis.
- Les illustrations de produit et les affichages à l'écran utilisés dans ce manuel sont des exemples pour aider les clients à utiliser le produit et peuvent différer du produit réel.
- Veillez à ne pas appliquer de substances étrangères (huiles, lubrifiants, etc.) sur les vis lors de l'assemblage du produit. (Vous pourriez endommager le produit.)
- Évitez de trop serrer les vis. Vous risqueriez d'endommager le moniteur. Les dommages provoqués de cette manière ne sont pas couverts par la garantie du produit.
- Ne transportez jamais le moniteur à l'envers en le tenant uniquement par le socle. Cela pourrait provoquer la chute du moniteur et entraîner des blessures.
- Lorsque vous soulevez ou déplacez le moniteur, ne touchez pas l'écran. Toute pression exercée sur l'écran du moniteur pourrait l'endommager.
- Pour le dessin d'onde sur l'apparence, contrairement à la méthode générale de revêtement, il est appliqué à l'ajout d'un matériau scintillant dans la matière première. Par conséquent, il se caractérise par son apparence non décollée et sa bonne durabilité. Veuillez l'utiliser en toute confiance, car l'utilisation du produit ne pose aucun problème.

❗ REMARQUES

- Les composants peuvent différer des illustrations présentées dans ce manuel d'utilisation.
- Les renseignements et caractéristiques contenus dans ce manuel peuvent être modifiés sans préavis dans le but d'améliorer les performances de l'appareil.
- Pour l'achat d'accessoires en option, adressez-vous à un magasin de produits électroniques, rendez-vous sur un site d'achat en ligne ou communiquez avec le détaillant auprès duquel vous avez acheté cet appareil.
- Le cordon d'alimentation fourni peut différer selon les régions.

Installation

Déplacement et soulèvement du moniteur

Lorsque vous déplacez ou soulevez le moniteur, suivez ces instructions pour éviter de le rayer ou de l'endommager et pour assurer un déplacement en toute sécurité, quelle que soit sa forme ou sa taille.

- Placez le moniteur dans sa boîte ou son emballage d'origine avant de tenter de le déplacer.
- Avant de déplacer ou de soulever le moniteur, débranchez le cordon d'alimentation et tous les autres câbles.
- Maintenez fermement la partie inférieure et le côté du cadre du moniteur. Ne tenez pas le panneau directement.
- Lorsque vous manipulez le moniteur, tenez-le de façon à ce que l'écran ne soit pas contre vous pour éviter de le rayer.
- Lorsque vous transportez le moniteur, ne l'exposez pas à des secousses ou à des vibrations excessives.
- Lorsque vous déplacez le moniteur, maintenez-le à la verticale, ne le tournez jamais latéralement et ne l'inclinez pas sur le côté.

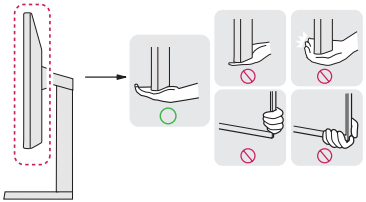



⚠ MISES EN GARDE

- Évitez autant que possible de toucher l'écran du moniteur.
  - Vous risqueriez d'endommager l'écran ou certains pixels qui permettent de composer l'image.
- Si vous utilisez le panneau du moniteur sans la base du socle, le bouton d'alimentation pourrait rendre le moniteur instable et le faire tomber, ce qui pourrait endommager le moniteur ou causer des blessures. Cela pourrait également entraîner un dysfonctionnement du bouton d'alimentation.

Installation sur un bureau

- Soulevez le moniteur et placez-le sur le bureau en position verticale. Laissez une distance d'au moins 100 mm (3,9 po) entre le moniteur et le mur pour assurer une ventilation adéquate.

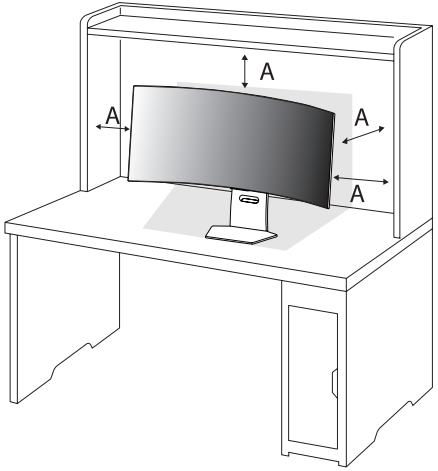

A : 100 mm (3,9 po)

⚠ MISES EN GARDE

- Débranchez toujours le cordon d'alimentation avant de déplacer ou d'installer le moniteur. Sinon, cela peut provoquer une décharge électrique.
- Assurez-vous d'utiliser le cordon d'alimentation fourni avec l'appareil et de le brancher dans une prise murale mise à la terre. (Selon le pays)

Utilisation du verrou Kensington

Pour obtenir plus de renseignements sur l'installation et l'utilisation de ce système de sécurité, consultez le manuel d'utilisation du verrou Kensington ou rendez-vous sur le site Web *http://www.kensington.com*.

Reliez votre moniteur à un bureau à l'aide du câble du système de sécurité Kensington.

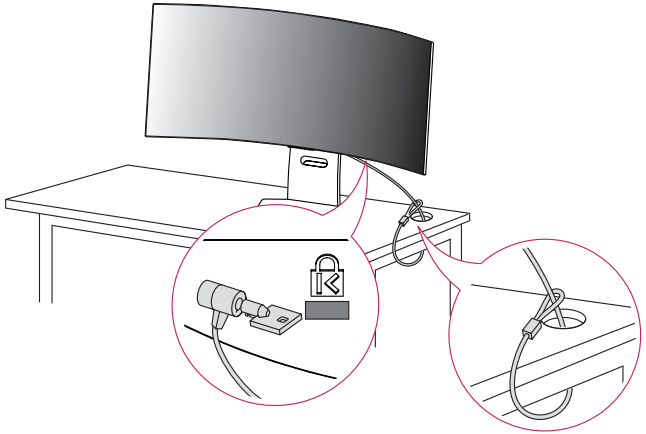

REMARQUE

- Le système de sécurité Kensington est offert en option. Les accessoires en option sont offerts dans la plupart des magasins de produits électroniques.

Installation au mur

Ce moniteur présente les caractéristiques nécessaires pour l'ajout d'une plaque de fixation murale ou d'autres périphériques compatibles.

Installez le moniteur à une distance d'au moins 100 mm (3,9 po) du mur et laissez un espace d'environ 100 mm (3,9 po) de chaque côté du moniteur pour assurer une ventilation adéquate. Pour obtenir des instructions d'installation détaillées, demandez conseil à votre détaillant local. Si vous souhaitez installer un support de fixation murale inclinable, consultez le manuel qui s'y rapporte.

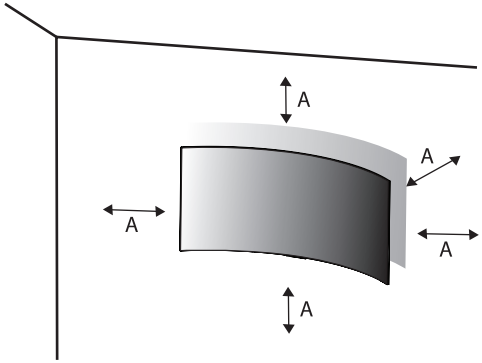

A : 100 mm (3,9 po)

Installation de la plaque de montage mural

Pour installer le moniteur à un mur, fixez un support de fixation murale (offert en option) à l'arrière du moniteur.

Assurez-vous que le support de fixation murale est correctement fixé au moniteur et au mur.

Support de fixation murale (mm)	100 x 100 (3,9 x 3,9 po)
Vis standard	M4 x L10
Nombre de vis	4
Plaque de fixation murale (en option)	LSW149 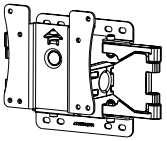

REMARQUES

- Utilisez les vis conformes à la norme VESA.
- L'ensemble d'installation du support mural contient le guide d'installation ainsi que toutes les pièces nécessaires.
- Le support de fixation murale est offert en option. Pour vous procurer des accessoires en option, communiquez avec votre détaillant local.
- La longueur des vis peut varier en fonction du support de fixation murale. L'utilisation de vis plus longues que la norme pourrait endommager l'intérieur de l'appareil.
- Pour de plus amples renseignements, consultez le manuel d'utilisation du support de fixation murale.
- Veillez à ne pas exercer une pression excessive lors de l'installation de la plaque de montage mural, car cela pourrait endommager l'écran du moniteur.
- Avant d'installer le moniteur sur un support mural, retirez le socle en suivant les étapes d'installation dans l'ordre inverse.

MISES EN GARDE

- Débranchez le cordon d'alimentation avant de déplacer ou d'installer le moniteur afin d'éviter tout risque de décharge électrique.
- L'installation du moniteur au plafond ou sur un mur incliné pourrait le faire tomber et provoquer des blessures. Utilisez un support mural approuvé par LG et communiquez avec votre détaillant local ou une personne qualifiée.
- Afin d'éviter toute blessure, cet appareil doit être bien fixé au mur conformément aux instructions d'installation.
- Évitez de trop serrer les vis. Vous risqueriez d'endommager le moniteur. Les dommages provoqués de cette manière ne sont pas couverts par la garantie du produit.
- Utilisez un support de fixation murale et des vis conformes à la norme VESA. Les dommages résultant de l'utilisation ou de la mauvaise utilisation de composants inappropriés ne sont pas couverts par la garantie du produit.
- Mesurée depuis l'arrière du moniteur, la longueur des vis ne doit pas excéder 8 mm (0,3 po).

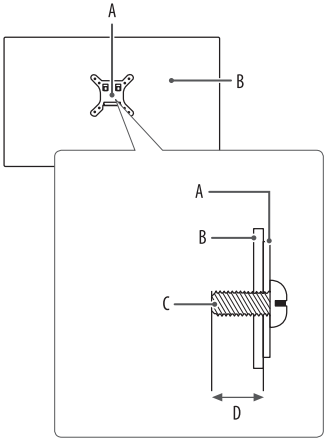

A : Plaque de montage mural
B : Arrière du moniteur
C : Vis standard
D : 8 mm (0,3 po) max.

Description du produit et des boutons

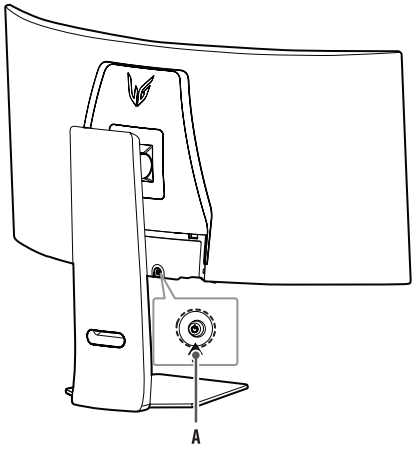

A : Bouton multidirectionnel

Comment utiliser le bouton multidirectionnel

Vous pouvez facilement régler les fonctions du moniteur en appuyant sur le bouton multidirectionnel ou en le déplaçant vers la gauche/la droite/le haut/le bas avec le doigt.

Fonctions de base

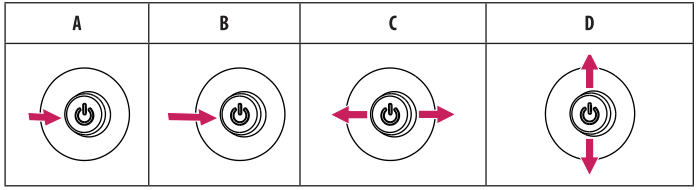

A (Allumer) : Appuyez une fois sur le bouton multidirectionnel pour allumer le moniteur.

B (Éteindre) : Maintenez le bouton multidirectionnel enfoncé une fois pendant plus de cinq secondes pour éteindre le moniteur.

C (Réglage du volume) : Vous pouvez régler le volume en déplaçant le bouton multidirectionnel vers la gauche ou la droite.

D Permet d'accéder au menu [Accessibility].

Réglage de la hauteur du socle

1 Placez le moniteur monté sur la base du socle en position verticale.

2 Tenez fermement le moniteur à deux mains par souci de sécurité.

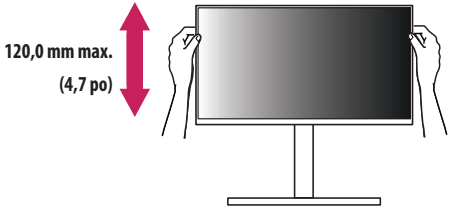

AVERTISSEMENT

- Afin d'éviter toute blessure aux doigts lorsque vous réglez la hauteur de l'écran, ne posez pas les mains sur le corps du socle.

Réglage de l'inclinaison

1 Placez le moniteur monté sur la base du socle en position verticale.

2 Réglez l'inclinaison de l'écran.

L'inclinaison de l'écran peut être réglée de -10° à 15° vers l'avant ou l'arrière pour bénéficier d'un confort visuel optimal. Vous pouvez également régler l'angle de l'écran de 10 degrés vers la gauche ou vers la droite.

AVERTISSEMENTS

- Afin d'éviter toute blessure aux doigts lorsque vous réglez l'écran, ne tenez pas la partie inférieure du cadre du moniteur, comme il est illustré ci-dessous.
- Veillez à ne pas poser les doigts ou à ne pas les appuyer sur la surface de l'écran lorsque vous réglez l'inclinaison du moniteur.

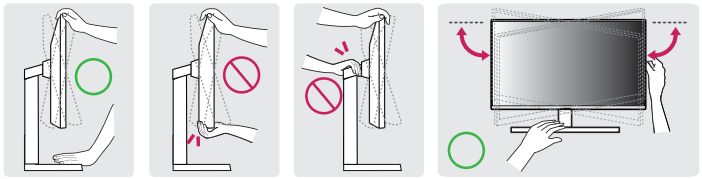

REMARQUE

- Le côté gauche ou droit de la tête du moniteur peut être légèrement incliné vers le haut ou vers le bas (jusqu'à 3°). Réglez le niveau horizontal de la tête du moniteur.

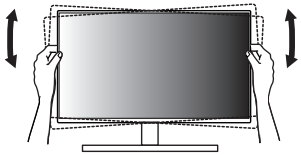

Pilotes et logiciels pris en charge

Vous pouvez télécharger et installer la plus récente version à partir du site Web de LGE (*www.lg.com*).

- Pilote du moniteur / OnScreen Control / LG Calibration Studio / Dual Controller

UTILISATION DU MONITEUR

- Les illustrations présentées dans ce manuel peuvent différer de votre produit.

Appuyez sur le bouton multidirectionnel, allez dans [Paramètres] > [Source d'entrée], puis sélectionnez l'option d'entrée.

⚠ MISES EN GARDE

- Si vous utilisez des câbles génériques non certifiés par LG, l'écran risque de ne rien afficher ou il pourrait y avoir du bruit dans l'image.
- N'appuyez pas sur l'écran de façon prolongée. Cela pourrait entraîner une distorsion de l'image.
- Évitez d'afficher une image fixe à l'écran pendant une période prolongée. Cela risque de provoquer une image rémanente. Utilisez un économiseur d'écran, si possible.
- Branchez le cordon d'alimentation à une barre multiprise (trois broches) mise à la terre ou à une prise murale mise à la terre. (Selon le pays)
- Si vous allumez le moniteur dans une pièce à basse température, un scintillement peut se produire. Ce phénomène est tout à fait normal.
- Des points rouges, verts ou bleus peuvent apparaître sur l'écran. Ce phénomène est tout à fait normal.
- Assurez-vous d'utiliser le câble fourni avec le produit. Le non-respect de cette consigne peut entraîner un dysfonctionnement de l'appareil.
- Lors de la première utilisation du moniteur ou lors d'une réutilisation après un stockage à long terme, utilisez la fonction [Nettoyage des images OLED]. (Allez sur [Paramètres] > [Général] > [Nettoyage des images OLED])

Connexion à un ordinateur

- Ce moniteur prend en charge la fonctionnalité Plug and Play*.

* Plug and Play : Fonction permettant d'ajouter un périphérique à un ordinateur sans devoir procéder à une reconfiguration ou à une installation manuelle des pilotes.

Connexion HDMI

Permet de transmettre les signaux vidéo et audio numériques de votre ordinateur au moniteur.

REMARQUES

- L'utilisation d'un câble DVI à HDMI ou DP (DisplayPort) à HDMI peut présenter des problèmes de compatibilité.
- Utilisez un câble certifié portant le logo HDMI. Si vous n'utilisez pas un câble certifié HDMI, l'écran peut ne pas s'afficher, ou une erreur de connexion peut survenir.
- Types de câbles HDMI recommandés :
  - Câble HDMI®/™ ultra-haute vitesse
  - Câble HDMI®/™ haute vitesse avec Ethernet.

Connexion DisplayPort

Permet de transmettre les signaux vidéo et audio numériques de votre ordinateur au moniteur.

REMARQUES

- Il se peut qu'il n'y ait aucune sortie vidéo ou audio selon la version DP (DisplayPort) de votre ordinateur.
- Si vous utilisez une carte graphique munie d'une sortie Mini DisplayPort, utilisez un câble Mini DP vers DP (Mini DisplayPort vers DisplayPort) compatible avec les sorties DisplayPort 1.4 (vendu séparément).

Connexion aux périphériques audiovisuels

Connexion HDMI

La connexion HDMI permet de transmettre des signaux numériques audio et vidéo de votre périphérique audiovisuel vers votre moniteur.

REMARQUES

- L'utilisation d'un câble DVI à HDMI ou DP (DisplayPort) à HDMI peut présenter des problèmes de compatibilité.
- Utilisez un câble certifié portant le logo HDMI. Si vous n'utilisez pas un câble certifié HDMI, l'écran peut ne pas s'afficher, ou une erreur de connexion peut survenir.
- Types de câbles HDMI recommandés :
  - Câble HDMI®/™ ultra-haute vitesse
  - Câble HDMI®/™ haute vitesse avec Ethernet.

Connexion aux périphériques

Connexion aux périphériques USB

Le port USB du produit fonctionne comme un concentrateur USB.

Pour utiliser la fonction USB 3.0, connectez le câble USB 3.0 de type A-B du produit à l'ordinateur.

Les périphériques connectés au port d'entrée USB peuvent être commandés depuis l'ordinateur.

REMARQUES

- Il est recommandé d'installer toutes les mises à jour de Windows afin de garder le système à jour avant de connecter le produit.
- Les périphériques sont vendus séparément.
- Un clavier, une souris ou un périphérique de stockage USB peuvent être connectés au port USB.
- La vitesse de chargement peut varier selon le périphérique.

MISES EN GARDE

- Mises en garde relatives à l'utilisation d'un périphérique USB :
  - Les périphériques de stockage USB dotés d'un programme de détection automatique ou de leur propre pilote peuvent ne pas être pris en charge.
  - Certains périphériques USB peuvent ne pas être pris en charge ou ne pas fonctionner correctement.
  - Nous vous conseillons d'utiliser un concentrateur ou un disque dur USB doté d'une alimentation externe. (Si l'alimentation électrique n'est pas adaptée, le périphérique de stockage USB pourrait ne pas être détecté correctement.)

Connexion d'un casque d'écoute

Connectez les périphériques au moniteur par le port pour casque d'écoute.

REMARQUES

- Les périphériques sont vendus séparément.
- Selon les paramètres audio de l'ordinateur et du périphérique externe, les fonctionnalités du casque d'écoute et des haut-parleurs peuvent être limitées.
- Le microphone ne fonctionne que lorsque le port USB du moniteur est connecté au port USB de l'ordinateur.

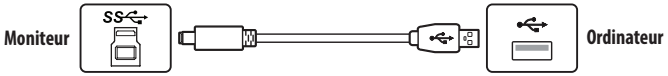

PARAMÈTRES DE L'UTILISATEUR

REMARQUE

- L'affichage à l'écran de votre moniteur peut différer légèrement des illustrations présentées dans ce manuel.
- Lorsque la fonction [Beep Guide] (Guide de paramétrage) est activée, vous pouvez accéder directement aux [Paramètres] en appuyant sur le bouton multidirectionnel.

Activation du menu principal



Bouton multidirectionnel

1. Appuyez sur le bouton multidirectionnel à l'arrière du moniteur.
2. Déplacez le bouton multidirectionnel vers le haut/bas et vers la gauche/droite pour régler les options.

Fonctions du menu principal

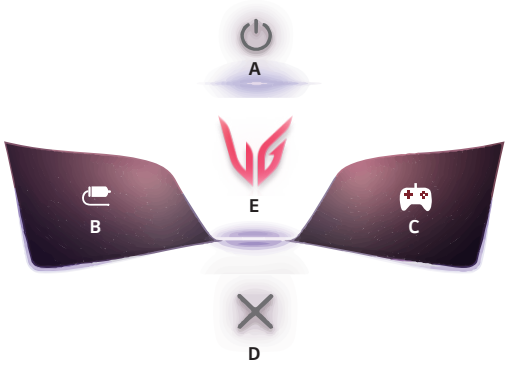

Menu principal	Description
A : [Éteindre]	Permet de mettre le moniteur hors tension.
B : [Source d'entrée]	Permet de régler le mode d'entrée (par défaut). • Vous pouvez personnaliser la partie gauche (B) du menu principal pour accéder facilement à votre menu préféré. ([Paramètres] > [Général] > [Touche définie 1])
C : [Mode Jeux]	Permet de définir le mode approprié pour les jeux (par défaut). • Vous pouvez personnaliser la partie droite (C) du menu principal pour accéder facilement à votre menu préféré. ([Paramètres] > [Général] > [Touche définie 2])
D : [Sortie]	Permet de sortir du menu principal.
E : [Paramètres]	Permet de configurer les paramètres de l'écran.

Paramètres du menu

1 Pour ouvrir le menu à l'écran, appuyez sur le bouton multidirectionnel à l'arrière du moniteur, puis entrez dans [Paramètres].
2 Déplacez le bouton multidirectionnel vers le haut/bas et vers la gauche/droite pour régler les options.
3 Pour retourner au menu supérieur ou régler d'autres éléments du menu, déplacez le bouton multidirectionnel vers ◀ ou appuyez sur (☝).
4 Si vous souhaitez sortir du menu à l'écran, déplacez le bouton multidirectionnel vers ◀ jusqu'à ce que vous soyez sorti.



[Ajuster Jeu] [Ajuster Image] [Son] [Source d'entrée] [Général]

[Ajuster Jeu]

[Paramètres] > [Ajuster Jeu]

- [Mode Jeux] : vous pouvez sélectionner des modes image pour les paramètres d'affichage des jeux.
  - [Joueur 1]/[Joueur 2] : Les modes image du [Joueur 1] et du [Joueur 2] vous permettent d'enregistrer deux ensembles de paramètres d'affichage personnalisés, notamment des options liées au jeu.
  - [FPS] : Ce mode est optimisé pour les jeux de tir à la première personne (FPS). Il est idéal pour les jeux FPS très sombres.
  - [RTS] : Ce mode est optimisé pour les jeux de stratégie en temps réel (RTS).
  - [Vive] : Optimise l'écran pour les couleurs vives.
  - [Lecture] : Optimise l'écran pour la lecture de documents. (pour SDR uniquement)
  - [Effet HDR] : Optimise l'écran pour l'imagerie à grande gamme dynamique. (pour SDR uniquement)
  - [sRGB] : Espace colorimétrique RVB standard pour moniteurs et imprimantes. (pour SDR uniquement)
  - [Perception des couleurs] : Ce mode est conçu pour les utilisateurs qui ne peuvent pas distinguer les couleurs rouge et vert. Il permet aux utilisateurs ayant des problèmes de perception des couleurs de différencier facilement ces deux couleurs. (pour SDR uniquement)
  - [Etalonnage 1]/[Etalonnage 2] : Permet de faire les réglages en fonction de l'écran calibré. Veuillez installer LG Calibration Studio pour exécuter l'étalonnage. (pour SDR uniquement)

REMARQUES

- Le [Mode Jeux] peut être réglé en fonction du signal d'entrée.
- Si le [Mode Jeux] est changé dans l'entrée DP (DisplayPort), l'écran pourrait scintiller, ou la résolution de l'écran de votre ordinateur pourrait être altérée.
- Le contenu HDR peut ne pas s'afficher correctement en fonction des paramètres du système d'exploitation Windows. Veuillez vérifier les paramètres HDR activés/désactivés dans Windows.
- L'activation de la fonction HDR peut réduire la qualité des caractères ou de l'image en fonction des performances de la carte graphique.
- Lorsque la fonction HDR est activée, il est possible que l'écran scintille ou émette des craquements lors du changement de la source d'entrée ou de la mise sous tension/hors tension du moniteur en fonction des performances de la carte graphique.
- Pour savoir si la carte graphique et le jeu prennent en charge la fonction HDR, visitez le site Web de leur fabricant.

- [Adaptive-Sync]/[VRR] : Cette fonction affiche un écran clair sans effet de déchirement ni saccades de l'écran dans l'environnement de jeu.

  Cependant, un scintillement de l'écran peut se produire dans certains environnements de jeu.
  - Interfaces prises en charge : DisplayPort (Adaptive-Sync), HDMI (VRR).
  - Carte graphique prise en charge : une carte graphique prenant en charge la technologie G-SYNC de NVIDIA ou FreeSync d'AMD est nécessaire.
  - Version prise en charge : assurez-vous de mettre à jour la carte graphique à la version la plus récente du pilote.
  - Pour en savoir plus et pour connaître les exigences, consultez le site Web de NVIDIA (*www.nvidia.com*) et celui d'AMD (*www.amd.com*).
- [Contrôle des noirs] : Vous pouvez régler le contraste des noirs pour une meilleure visibilité dans les scènes sombres. Vous pouvez facilement distinguer les objets sur un écran de jeu sombre.
- [Crosshair] : Le pointeur en croix affiche une marque au centre de l'écran pour les jeux de tir à la première personne (FPS).

  Les utilisateurs peuvent choisir le pointeur en croix qui correspond à leur environnement de jeu parmi quatre modèles différents.
- [Nombre de FPS]
  - [On] : L'indicateur est affiché en haut à gauche de l'écran. Il affiche la fréquence de rafraîchissement réelle de l'image qui est reçue à la source d'entrée. Vous pouvez également ajuster la position de [Nombre de FPS]. (en haut à gauche / en haut à droite / en bas à droite / en bas à gauche).
  - [Off] : N'utilise pas la fonction [Nombre de FPS].
  - Les fonctions [Nombre de FPS] et [Crosshair] ne peuvent pas être utilisées en même temps.
- [Réinitialisation du jeu] : Rétablit les paramètres par défaut du jeu.

[Ajuster Image]

[Paramètres] > [Ajuster Image]

- [Luminosité] : Permet de régler la luminosité de l'écran.
- [Luminosité maximale] : Ajustez la luminosité maximale du panneau pour obtenir un écran plus lumineux.
- [Contraste] : Permet de régler le contraste de l'écran.
- [Netteté] : Permet de régler la netteté de l'écran.
- [Gamma]
  - [Mode 1], [Mode 2], [Mode 3] : Plus la valeur gamma est élevée, plus l'image devient sombre. Inversement, plus la valeur gamma est basse, plus l'image devient claire.
  - [Mode 4] : Si vous n'avez pas besoin de régler les paramètres gamma, sélectionnez [Mode 4].
- [Températ.] : Permet de définir votre propre température des couleurs.
  - [Utilis.] : Permet de personnaliser les valeurs des couleurs rouge, vert et bleu.
  - [Chaud] : Permet d'ajouter du rouge à la couleur de l'écran.
  - [Moyen] : Permet de définir la couleur de l'écran à mi-chemin entre le rouge et le bleu.
  - [Froid] : Permet d'ajouter du bleu à la couleur de l'écran.
  - [Manuel] : L'utilisateur peut régler la température des couleurs.
- [R/G/B] : Vous pouvez personnaliser les couleurs de l'affichage à l'aide des options Rouge, Vert et Bleu.

- [Six Couleurs] : Répond aux exigences de l'utilisateur pour les couleurs grâce au réglage du ton et de la saturation des six couleurs (rouge, vert, bleu, cyan, magenta et jaune) et permet d'enregistrer ces paramètres.
  - Teinte : Règle la teinte des couleurs de l'écran.
  - Saturation : Règle la saturation des couleurs de l'écran. Plus la valeur est faible, moins les couleurs sont saturées et lumineuses. Plus la valeur est élevée, plus les couleurs sont saturées et foncées.
- [Niveau Noir] : Règle le niveau de décalage (pour HDMI seulement).

  Décalage : En tant que référence d'un signal vidéo, il s'agit de la couleur la plus sombre que peut afficher le moniteur.
  - [Haut] : Maintient le rapport de contraste actuel de l'écran.
  - [Bas] : Abaisse les niveaux de noir et hausse les niveaux de blanc du rapport de contraste actuel de l'écran.
- [Réinitialiser l'image] : Rétablit les paramètres de l'image et des couleurs aux valeurs par défaut.

[Son]

[Paramètres] > [Son]

- [DTS Headphone:X] : Permet la réalisation d'un son tridimensionnel avec un casque d'écoute ou des écouteurs.
  - [Jeux] : Ce mode est optimisé pour les jeux.
  - [Divertissement] : Ce mode est optimisé pour le divertissement.
  - [Sports] : Ce mode est optimisé pour les sports.
  - [Off] : Désactive la fonction DTS Headphone:X.
- [Volume] : Permet de régler le volume.
  - Vous pouvez choisir d'activer le mode [Sourdine] / [Arrêt sourdine] en déplaçant le bouton multidirectionnel vers ▼ à partir du menu [Volume].

[Source d'entrée]

[Paramètres] > [Source d'entrée]

- [Liste des entrées] : Permet de sélectionner le mode d'entrée.

Connexion PBP/PIP		Écran secondaire		
		HDMI 1	HDMI 2	DisplayPort
Écran principal	HDMI 1	-	o	o
	HDMI 2	o	-	o
	DisplayPort	o	o	-

- [Format d'image] : Permet de régler le format d'image. L'affichage peut paraître identique avec les options [Full Wide], [Original] et [Signal original] avec la résolution recommandée.
  - [Full Wide] : Permet d'afficher la vidéo en format grand écran, quelle que soit l'entrée du signal vidéo.
  - [Original] : Permet d'afficher la vidéo en fonction du format d'image de l'entrée du signal vidéo.
  - [Signal original] : Le format d'image d'origine n'est pas réglé à partir du format original.
  - [Cinema 1] : Agrandit l'écran au format 21:9.
  - [Cinema 2] : Agrandit l'écran au format 21:9, y compris la bande noire inférieure destinée aux sous-titres.
- [Basculement d'entrée auto] : Lorsque [Basculement d'entrée auto] est réglé sur [On], l'écran passe automatiquement à la nouvelle entrée lors de la connexion.
- [PBP / PIP] : Affiche deux sources d'entrée sur un même moniteur.
- [PIP Taille] : Permet de modifier la taille de l'écran secondaire PIP.
- [Position PIP] : Permet de modifier la position de l'écran secondaire PIP.
- [Switch écran] : Permet de basculer entre l'écran principal et l'écran secondaire en mode PBP/PIP.
- [Switch son] : Permet de basculer entre le son de l'écran principal et le son de l'écran secondaire en mode PBP/PIP.

REMARQUES

- Si vous n'utilisez pas la fonctionnalité [PBP / PIP], les paramètres [PIP Taille], [Position PIP], [Switch écran] et [Switch son] sont désactivés.
- Certaines fonctionnalités et fonctions HDR ne sont pas prises en charge en mode PBP/ PIP.

[Général]

[Paramètres] > [Général]

- [Langue] : Permet de définir la langue d'affichage du menu.
- [Déplacement de l'écran OLED] : Déplacer l'écran minutieusement à intervalles réguliers permet d'éviter le bruit de l'écran causé par les images restées fixes depuis longtemps.
  Prend en charge quatre modes avec différentes trajectoires de déplacement de l'écran, différents nombres de pixels et différents cycles. Sélectionnez le mode approprié en fonction de l'environnement d'utilisation.
- [Économiseur d'écran OLED] : S'il n'y a pas de mouvement à l'écran pendant un certain temps, l'écran s'éteint automatiquement.
- [Nettoyage des images OLED] : Corrige les problèmes liés à l'écran qui peuvent survenir lorsque le moniteur est allumé pendant une longue période. Cela prendra environ 10 minutes.

  Il s'exécute automatiquement lorsque le moniteur entre en mode d'économie d'énergie ou qu'il est mis hors tension après plus de 4 heures d'utilisation suivant le précédent [Nettoyage des images OLED].

  N'essuyez pas ou ne touchez pas l'écran lorsque le moniteur exécute la fonction de nettoyage des images OLED. L'électricité statique générée pourrait empêcher le nettoyage complet des images OLED.
- [Hexagon Lighting] : Règle l'éclairage à l'arrière du moniteur.
  - [Static 1], [Static 2], [Static 3], [Static 4] : Règle l'éclairage à la couleur souhaitée.
  - [Cycle] : Toutes les couleurs apparaissent tour à tour.
  - [Off] : Éteint l'éclairage à l'arrière du moniteur.
- [Touche définie 1]/[Touche définie 2] : Vous pouvez personnaliser le menu principal pour accéder facilement à votre menu préféré. [Touche définie 1] et [Touche définie 2] apparaissent à gauche/droite du menu principal.
- [SMART ENERGY SAVING] : Permet d'économiser de l'énergie en utilisant un algorithme de compensation de la luminance.
  - [Haut] : Permet d'économiser de l'énergie à l'aide de la fonction [SMART ENERGY SAVING] à haute efficacité.
  - [Bas] : Permet d'économiser de l'énergie à l'aide de la fonction [SMART ENERGY SAVING] à faible efficacité.
  - [Off] : Désactive la fonctionnalité.
  - La valeur des données d'économie d'énergie peut varier en fonction du panneau et des fournisseurs du panneau.
  - Si vous réglez l'option [SMART ENERGY SAVING] sur [Haut] ou [Bas], la luminance du moniteur devient plus élevée ou plus faible selon la source.
- [Mode Economie d'énergie prolongée] : Lorsque le [Mode Economie d'énergie prolongée] est à [On], la consommation d'énergie est réduite pendant que l'écran est en veille.
- [Veille Automatique] : Le moniteur passera automatiquement en mode Veille si aucune opération n'est effectuée sur le moniteur pendant un certain temps.
- [Version de compatibilité d'entrée] : Vous pouvez définir chaque entrée pour qu'elle corresponde à la version prise en charge de l'appareil connecté.
  - Si le dispositif connecté prend en charge 2.1 pour HDMI, mais que l'écran ou le son ne fonctionnent pas correctement, configurez cette fonction sur 2.1(AV).
- [Buzzer] : Cette fonction vous permet de définir le son émis par l'avertisseur sonore quand vous allumez votre écran.
- [OSD Verrouiller] : Cette fonction désactive la capacité de configuration et de réglage des menus.
  Toutes les fonctions sont désactivées sauf :
  - [Luminosité] / [Contraste] dans [Ajuster Image]
  - [Volume] dans [Son]
  - [Source d'entrée]
  - [OSD Verrouiller] / [Information] / [Licence de logiciel open source] dans [Général]
- [Information] : Les renseignements suivants s'affichent : [Temps d'utilisation total], [Résolution].
- [Licence de logiciel open source] : Si vous sélectionnez [voir], vous pouvez afficher les renseignements sur l'avis de logiciel libre.
- [Réinitialise] : Permet de rétablir les paramètres par défaut.

Informations importantes pour empêcher les images rémanentes

Contrairement aux moniteurs à DEL/ACL réguliers, les pixels des moniteurs OLED émettent de la lumière eux-mêmes, ce qui permet d'obtenir un noir parfait et de créer des images claires sans flou de lumière.

Les images rémanentes ne se produisent pas lors de l'utilisation normale du produit, mais peuvent se produire si le même écran est affiché pendant une longue période. Des fonctions intégrées sont disponibles pour protéger l'écran contre d'éventuelles images rémanentes.

Si une image fixe persiste à l'écran, l'écran de veille diminuera automatiquement la luminosité du plein écran, et l'écran s'éteindra automatiquement après un certain temps. Lorsqu'un changement d'image est détecté, la luminosité est automatiquement restaurée à son état d'origine. Il ne s'agit pas d'un dysfonctionnement du produit.

Exemples d'images qui peuvent entraîner des images rémanentes

- Les images fixes ou les images contenant des objets ou des renseignements qui sont constamment visibles dans une position fixe sur l'écran (p. ex. des icônes sur le bureau, des fenêtres fixes telles que des menus ou des logos en regardant des télédiffusions)
- Icône ou menu fixe sur une console de jeu ou un décodeur
- Menu fixe dans le coin supérieur du navigateur Web

Recommandations pour empêcher les images rémanentes

- Vous pouvez éviter la rétention d'image à l'aide des paramètres du menu. (Allez sur [Paramètres] > [Général] > [Déplacement de l'écran OLED] / [Économiseur d'écran OLED] / [Nettoyage des images OLED])

Mesures de sécurité pour une utilisation prolongée

En raison des propriétés uniques des panneaux OLED, une utilisation prolongée peut entraîner une réduction de la luminosité. La luminosité réduite est permanente.

En outre, une utilisation répétée dans des conditions comme une température et une humidité élevées ou des images fixes / une luminance élevée peuvent provoquer des images rémanentes, des images floues ou un dysfonctionnement de l'écran.

CARACTÉRISTIQUES DU PRODUIT

Les caractéristiques techniques peuvent être modifiées sans préavis.
Le symbole ~ signifie « courant alternatif », et le symbole ⎓ signifie « courant continu ».

Profondeur des couleurs :

- Prise en charge de la couleur 8 bits et 10 bits.

Résolution

- Résolution max. :
  - 3 440 x 1 440 à 240 Hz
- Résolution recommandée :
  - 3 440 x 1 440 à 240 Hz

Conditions environnementales

- Conditions de fonctionnement
  - Température : De 0 °C à 40 °C (de 32 °F à 104 °F)
  - Humidité : Moins de 80 %
- Conditions d'entreposage
  - Température : De -20 °C à 60 °C (de -4 °F à 140 °F)
  - Humidité : Moins de 85 %

39GS95QE/39GS95QX

Adaptateur c.a./c.c.

- Modèle : ACC-LATP2
  Fabricant : SHENZHEN HONOR ELECTRONIC CO., LTD
  - Entrée : De 100 à 240 V; 50/60 Hz 2,5 A
  - Sortie : 19,5 V ⎓ 10,8 A
- Modèle : AD10630LF
  Fabricant : PI ELECTRONICS (H.K.) Ltd.
  - Entrée : De 100 à 240 V; 50/60 Hz 2,5 A
  - Sortie : 19,5 V ⎓ 10,8 A

34GS95QE/34GS95QX

Adaptateur c.a./c.c.

- Modèle : ACC-LATP2
  Fabricant : SHENZHEN HONOR ELECTRONIC CO., LTD
  - Entrée : De 100 à 240 V; 50/60 Hz 2,5 A
  - Sortie : 19,5 V ⎓ 10,8 A
- Modèle : AD10630LF
  Fabricant : PI ELECTRONICS (H.K.) Ltd.
  - Entrée : De 100 à 240 V; 50/60 Hz 2,5 A
  - Sortie : 19,5 V ⎓ 10,8 A
- Modèle : AD10760LF
  Fabricant : PI ELECTRONICS (H.K.) Ltd.
  - Entrée : De 100 à 240 V; 50/60 Hz 2,3 A
  - Sortie : 20,0 V ⎓ 9,0 A
- Modèle : ADS-180KL-20-3 200180E
  Fabricant : SHENZHEN HONOR ELECTRONIC CO., LTD
  - Entrée : De 100 à 240 V; 50/60 Hz 2,3 A
  - Sortie : 20,0 V ⎓ 9,0 A
- Modèle : A40-Z7370R190-140G0-E
  Fabricant : MOSO POWER SUPPLY TECHNOLOGY CO LTD
  - Entrée : 100-240 V~ 50/60 Hz 2,0 A
  - Sortie : 19,0 V ⎓ 7,37 A
- Modèle : ADS-150KL-19N-3 190140E
  Fabricant : SHENZHEN HONOR ELECTRONIC CO.,LTD
  - Entrée : 100-240 V~ 50/60 Hz 2,0 A
  - Sortie : 19,0 V ⎓ 7,37 A

39GS95QE/39GS95QX

Source d'alimentation

- Puissance nominale : 19,5 V ⎓ 10,0 A

34GS95QE/34GS95QX

Source d'alimentation

- Puissance nominale : 19,5 V ⎓ 10,0 A ou 20,0 V ⎓ 9,0 A ou 19,0 V ⎓ 7,0 A

39GS95QE/39GS95QX

Dimensions : Dimensions du moniteur (largeur x hauteur x profondeur)

- Avec le socle :
  - 887,8 x 611,2 x 309,9 (mm)
  - 34,9 x 24,0 x 12,2 (po)
- Sans le socle :
  - 887,8 x 404,4 x 198,0 (mm)
  - 34,9 x 15,9 x 7,7 (po)

Poids (sans emballage)

- Avec le socle : 10,4 kg (22,9 lb)
- Sans le socle : 7,0 kg (15,4 lb)

34GS95QE/34GS95QX

Dimensions : Dimensions du moniteur (largeur x hauteur x profondeur)

- Avec le socle :
  - 784,1 x 585,9 x 278,7 (mm)
  - 30,8 x 23,0 x 10,9 (po)
- Sans le socle :
  - 784,1 x 358,3 x 167,1 (mm)
  - 30,8 x 14,1 x 6,5 (po)

Poids (sans emballage)

- Avec le socle : 9,3 kg (20,5 lb)
- Sans le socle : 5,9 kg (13,0 lb)

Mode pris en charge

(Mode prédéfini, HDMI)

Résolution	Fréquence horizontale (kHz)	Fréquence verticale (Hz)	Polarité (H/V)	Remarques
640 x 480	31,469	59,940	-/-	
800 x 600	37,879	60,317	+/+	
1 024 x 768	48,363	60,004	-/-	
1 280 x 720	45,000	60,000	+/+	
1 280 x 1 024	79,976	75,025	+/+	
1 920 x 1 080	67,500	60,000	+/+	
720 x 480	29,830	59,779	+/-	Recommandé ([Source d'entrée] : PIP (Petit))
1 280 x 720	44,444	59,979	+/-	Recommandé ([Source d'entrée] : PIP (Grand))
3 440 x 1 440	73,681	49,987	+/-	Recommandé ([Version de compatibilité d'entrée] : [1.4])
1 720 x 1 440	150,931	99,954	+/-	Recommandé ([Source d'entrée] : PBP)
3 440 x 1 440	88,892	60,021	+/-	
1 720 x 1 440	182,979	119,986	+/-	
3 440 x 1 440	127,361	84,964	+/-	Recommandé ([Version de compatibilité d'entrée] : [2.1(AV)])
2 560 x 1 440	182,996	119,998	+/-	
3 440 x 1 440	183,064	120,042	+/-	
3 440 x 1 440	222,269	144,050	+/-	
3 440 x 1 440	388,697	240,085	+/-	Recommandé ([Version de compatibilité d'entrée] : [2.1(PC)])

(Mode prédéfini, DisplayPort)

Résolution	Fréquence horizontale (kHz)	Fréquence verticale (Hz)	Polarité (H/V)	Remarques
640 x 480	31,469	59,940	-/-	
800 x 600	37,879	60,317	+/+	
1 024 x 768	48,363	60,004	-/-	
1 280 x 720	45,000	60,000	+/+	
1 280 x 1 024	79,976	75,025	+/+	
1 920 x 1 080	67,500	60,000	+/+	
720 x 480	29,830	59,779	+/-	Recommandé ([Source d'entrée] : PIP (Petit))
1 280 x 720	44,444	59,979	+/-	Recommandé ([Source d'entrée] : PIP (Grand))
3 440 x 1 440	73,681	49,987	+/-	
1 720 x 1 440	150,931	99,954	+/-	Recommandé ([Source d'entrée] : PBP)
1 920 x 1 080	137,327	120,041	+/-	
3 440 x 1 440	88,819	59,973	+/-	
1 720 x 1 440	182,979	119,986	+/-	
3 440 x 1 440	150,972	99,982	+/-	Recommandé ([Version de compatibilité d'entrée] : [1.2])
3 440 x 1 440	183,064	120,042	+/-	
3 440 x 1 440	222,269	144,050	+/-	Recommandé ([Version de compatibilité d'entrée] : [1.4])
3 440 x 1 440	388,697	240,085	+/-	Recommandé ([Version de compatibilité d'entrée] : [1.4(DSC)])

- Si la fréquence d'entrée est utilisée en dehors de la fréquence prise en charge, la vitesse de réponse ou la qualité de l'image peuvent se détériorer.
- Pour afficher la temporisation et la fréquence préférée, assurez-vous d'utiliser une carte graphique qui prend en charge la fonction DSC (Display Stream Compression, compression de flux d'affichage).

Durée HDMI (vidéo)

Résolution	Fréquence horizontale (kHz)	Fréquence verticale (Hz)
480P	31,5	60
720P	45	60
1 080P	67,5	60
1 080P	135	120
2 160P	135	60
2 160P	255	120

DÉPANNAGE

Rien n'est affiché à l'écran.

- Le cordon d'alimentation du moniteur est-il branché?
  - Vérifiez que le cordon d'alimentation est correctement branché dans la prise de courant.
  - Si le moniteur est en mode Veille (mode attente), déplacez la souris ou appuyez sur n'importe quelle touche du clavier pour activer l'affichage.
  - Vérifiez si l'ordinateur est allumé.
- Le moniteur est-il allumé?
  - Vérifiez que les paramètres de source d'entrée sont corrects ([Paramètres] > [Source d'entrée]).
- Le message [L'écran n'est pas actuellement réglé sur la résolution recommandée.] s'affiche-t-il?
  - Ce problème se produit lorsque les signaux transférés de l'ordinateur (carte graphique) excèdent la plage de fréquences horizontales ou verticales recommandée du moniteur. Reportez-vous à la section CARACTÉRISTIQUES DU PRODUIT de ce manuel pour définir la fréquence appropriée.
- Le message [Pas de Signal] s'affiche-t-il?
  - Ce message apparaît lorsque le câble de signal est déconnecté ou absent entre l'ordinateur et le moniteur. Vérifiez le câble et reconnectez-le.
- Le message [Coupure] s'affiche-t-il?
  - Ce problème survient lorsque les signaux transférés depuis l'ordinateur (carte graphique) excèdent la plage de fréquences horizontales ou verticales du moniteur. Reportez-vous à la section CARACTÉRISTIQUES DU PRODUIT de ce manuel pour définir la fréquence appropriée.

Le message « Moniteur non reconnu, moniteur Plug and Play (VESA DDC) détecté » s'affiche-t-il?

- Avez-vous installé le pilote de l'écran?
  - Veillez à installer le pilote de l'écran depuis notre site Web : *http://www.lg.com*.
  - Veillez à ce que la carte graphique prenne en charge la fonction Plug and Play.

L'affichage est instable et vacillant. / Les images affichées sur le moniteur laissent des traces ombragées.

- Avez-vous sélectionné la résolution appropriée?
  - Si vous avez sélectionné la résolution HDMI 1 080i 60/50 Hz (entrelacée), il est possible que l'écran scintille. Modifiez la résolution à 1 080p ou réglez à la résolution recommandée.
  - Si la carte graphique n'est pas réglée à la résolution recommandée (optimale), il peut en résulter un texte flou, un écran sombre, une zone d'affichage tronquée ou un mauvais alignement de l'écran.
  - Les méthodes de configuration des paramètres peuvent varier selon l'ordinateur ou le système d'exploitation, et certaines résolutions peuvent ne pas être disponibles selon les performances de la carte graphique. Le cas échéant, communiquez avec le fabricant de l'ordinateur ou de la carte graphique pour obtenir de l'aide.
- L'écran affiche-t-il des points?
  - Lors de l'utilisation du moniteur, il est possible que des pixels (rouges, verts, bleus, blancs ou noirs) apparaissent à l'écran. Il ne s'agit pas d'un défaut, et cela n'a aucune incidence sur les performances du moniteur.

Certaines fonctionnalités sont désactivées.

- Certaines des fonctions sont-elles indisponibles lorsque vous appuyez sur le bouton Menu?
  - L'affichage à l'écran est verrouillé. Désactivez [OSD Verrouiller] dans [Général].

Il n'y a aucun son en provenance du port pour casque d'écoute.

- Est-ce que les images sont obtenues par l'entrée DisplayPort ou HDMI sans son?
  - Veillez à ce que les connexions du port pour casque d'écoute soient effectuées correctement.
  - Essayez d'augmenter le volume avec le bouton multidirectionnel.
  - Définissez la sortie audio de l'ordinateur sur le moniteur que vous utilisez. (Les paramètres peuvent varier selon le système d'exploitation que vous utilisez.)

LICENCE

Chaque modèle dispose de licences différentes. Consultez le site *www.lg.com* pour en savoir plus sur les licences.

Les termes HDMI, HDMI High-Definition Multimedia Interface, la présentation commerciale HDMI et les logos HDMI sont des marques ou des marques déposées de HDMI Licensing Administrator, Inc.

The SuperSpeed USB Trident logo is a registered trademark of USB Implementers Forum, Inc.

(Le logo du trident de SuperSpeed USB est une marque déposée de USB Implementers Forum inc.)

Manufactured under license from DTS Licensing Limited. For applicable DTS patents, see https://xperi.com/patents/. DTS, the Symbol, DTS and the Symbol together, Headphone:X and DTS Virtual:X are trademarks of DTS, Inc. and affiliates. DTS' software, technologies, and documentation, © DTS, Inc. and affiliates. All Rights Reserved.

(Fabriqué sous licence de DTS Licensing Limited. Pour les brevets DTS applicables, consultez *https://xperi.com/patents/*. DTS, le symbole, DTS et le symbole associé, Headphone:X et DTS Virtual:X sont des marques déposées de DTS, Inc. et de ses affiliés. Le logiciel, les technologies et la documentation DTS, © DTS, Inc. et de ses affiliés. Tous droits réservés.)

VESA, VESA logo, DisplayPort compliance logo and DisplayPort compliance logo for dual-mode source devices are all registered trademarks of the Video Electronics Standards Association.

(VESA, le logo VESA, le logo de conformité DisplayPort et le logo de conformité DisplayPort pour les appareils sources bimode sont des marques déposées de la Video Electronics Standards Association.)

RENSEIGNEMENTS SUR L'AVIS DE LOGICIEL LIBRE

Pour obtenir le code source conformément aux dispositions de la licence publique générale, de la licence publique générale limitée, de la licence publique Mozilla et de toute autre licence régissant les logiciels à code source libre contenus dans ce produit et exigeant la divulgation du code source, visitez le site *https://opensource.lge.com*. En plus du code source, toutes les dispositions de licence, les avis de droits d'auteurs et autres documents pertinents peuvent aussi être consultés.

LG Electronics mettra également à votre disposition le code source libre sur CD-ROM pour un prix couvrant le coût de la distribution (coût du support, de l'expédition et de la manutention) sur simple demande par courriel à l'adresse *opensource@lge.com*.

Cette offre est valable pour une période de trois ans après notre dernière expédition de ce produit et s'applique à toute personne ayant reçu ces renseignements.

GUIDE DE PARAMÉTRAGE

Menu	Emplacement
Ajuster Jeu	1
Ajuster Jeu - Mode Jeux	1 1
Ajuster Jeu - Mode Jeux - Joueur 1	1 1 1
Ajuster Jeu - Mode Jeux - Joueur 2	1 1 2
Ajuster Jeu - Mode Jeux - FPS	1 1 3
Ajuster Jeu - Mode Jeux - RTS	1 1 4
Ajuster Jeu - Mode Jeux - Vive	1 1 5
Ajuster Jeu - Mode Jeux - Lecture	1 1 6
Ajuster Jeu - Mode Jeux - Effet HDR	1 1 7
Ajuster Jeu - Mode Jeux - sRGB	1 1 8
Ajuster Jeu - Mode Jeux - Perception des couleurs	1 1 9
Ajuster Jeu - Mode Jeux - Etalonnage 1	1 1 10
Ajuster Jeu - Mode Jeux - Etalonnage 2	1 1 11
Ajuster Jeu - VRR / Adaptive-Sync	1 2
Ajuster Jeu - VRR / Adaptive-Sync - On	1 2 1
Ajuster Jeu - VRR / Adaptive-Sync - Off	1 2 2
Ajuster Jeu - Contrôle des noirs	1 3
Ajuster Jeu - Contrôle des noirs	1 3 1 Curseur
Ajuster Jeu - Crosshair	1 4
Ajuster Jeu - Crosshair - Croix rouge	1 4 1
Ajuster Jeu - Crosshair - Croix verte	1 4 2
Ajuster Jeu - Crosshair - Point rouge	1 4 3
Ajuster Jeu - Crosshair - Point vert	1 4 4
Ajuster Jeu - Crosshair - Off	1 4 5
Ajuster Jeu - Nombre de FPS	1 5
Ajuster Jeu - Nombre de FPS - On	1 5 1
Ajuster Jeu - Nombre de FPS - Off	1 5 2

Menu	Emplacement
Ajuster Jeu - Réinitialisation du jeu	1 6
Ajuster Jeu - Réinitialisation du jeu - Non	1 6 1
Ajuster Jeu - Réinitialisation du jeu - Oui	1 6 2
Ajuster Image - Luminosité	2 1
Ajuster Image - Luminosité	2 1 1 Curseur
Ajuster Image - Luminosité maximale	2 2
Ajuster Image - Luminosité maximale - Haut	2 2 1
Ajuster Image - Luminosité maximale - Bas	2 2 2
Ajuster Image - Luminosité maximale - Off	2 2 3
Ajuster Image - Contraste	2 3
Ajuster Image - Contraste	2 3 1 Curseur
Ajuster Image - Netteté	2 4
Ajuster Image - Netteté	2 4 1 Curseur
Ajuster Image - Gamma	2 5
Ajuster Image - Gamma - Mode 1	2 5 1
Ajuster Image - Gamma - Mode 2	2 5 2
Ajuster Image - Gamma - Mode 3	2 5 3
Ajuster Image - Gamma - Mode 4	2 5 4
Ajuster Image - Températ.	2 6
Ajuster Image - Températ. - Utilis.	2 6 1
Ajuster Image - Températ. - Chaud	2 6 2
Ajuster Image - Températ. - Moyen	2 6 3
Ajuster Image - Températ. - Froid	2 6 4
Ajuster Image - Températ. - Manuel	2 6 5
Ajuster Image - Températ. - Manuel	2 6 5 1 Curseur
Ajuster Image - R/G/B	2 7
Ajuster Image - R/G/B - Rouge	2 7 1
Ajuster Image - R/G/B - Rouge	2 7 1 1 Curseur
Ajuster Image - R/G/B - Vert	2 7 2
Ajuster Image - R/G/B - Vert	2 7 2 1 Curseur

Menu	Emplacement
Ajuster Image - R/G/B - Bleu	2 7 3
Ajuster Image - R/G/B - Bleu	2 7 3 1 Curseur
Ajuster Image - Six Couleurs	2 8
Ajuster Image - Six Couleurs - Rouge Teinte	2 8 1
Ajuster Image - Six Couleurs - Rouge Teinte	2 8 1 1 Curseur
Ajuster Image - Six Couleurs - Rouge Saturation	2 8 2
Ajuster Image - Six Couleurs - Rouge Saturation	2 8 2 1 Curseur
Ajuster Image - Six Couleurs - Vert Teinte	2 8 3
Ajuster Image - Six Couleurs - Vert Teinte	2 8 3 1 Curseur
Ajuster Image - Six Couleurs - Vert Saturation	2 8 4
Ajuster Image - Six Couleurs - Vert Saturation	2 8 4 1 Curseur
Ajuster Image - Six Couleurs - Bleu Teinte	2 8 5
Ajuster Image - Six Couleurs - Bleu Teinte	2 8 5 1 Curseur
Ajuster Image - Six Couleurs - Bleu Saturation	2 8 6
Ajuster Image - Six Couleurs - Bleu Saturation	2 8 6 1 Curseur
Ajuster Image - Six Couleurs - Cyan Teinte	2 8 7
Ajuster Image - Six Couleurs - Cyan Teinte	2 8 7 1 Curseur
Ajuster Image - Six Couleurs - Cyan Saturation	2 8 8
Ajuster Image - Six Couleurs - Cyan Saturation	2 8 8 1 Curseur
Ajuster Image - Six Couleurs - Magenta Teinte	2 8 9
Ajuster Image - Six Couleurs - Magenta Teinte	2 8 9 1 Curseur
Ajuster Image - Six Couleurs - Magenta Saturation	2 8 10
Ajuster Image - Six Couleurs - Magenta Saturation	2 8 10 1 Curseur
Ajuster Image - Six Couleurs - Jaune Teinte	2 8 11
Ajuster Image - Six Couleurs - Jaune Teinte	2 8 11 1 Curseur
Ajuster Image - Six Couleurs - Jaune Saturation	2 8 12
Ajuster Image - Six Couleurs - Jaune Saturation	2 8 12 1 Curseur
Ajuster Image - Niveau Noir	2 9
Ajuster Image - Niveau Noir - Haut	2 9 1
Ajuster Image - Niveau Noir - Bas	2 9 2

Menu	Emplacement
Ajuster Image - Réinitialiser l'image	2 10
Ajuster Image - Réinitialiser l'image - Non	2 10 1
Ajuster Image - Réinitialiser l'image - Oui	2 10 2
Son	3
Son - DTS Headphone:X	3 1
Son - DTS Headphone:X - Jeux	3 1 1
Son - DTS Headphone:X - Divertissement	3 1 2
Son - DTS Headphone:X - Sports	3 1 3
Son - DTS Headphone:X - Off	3 1 4
Son - Volume	3 2
Son - Volume	3 2 1 Curseur
Source d'entrée	4
Source d'entrée - Liste des entrées	4 1
Source d'entrée - Liste des entrées - HDMI 1 / Principal	4 1 1
Source d'entrée - Liste des entrées - Principal - HDMI 1	4 1 1 1
Source d'entrée - Liste des entrées - Principal - HDMI 2	4 1 1 2
Source d'entrée - Liste des entrées - Principal - DisplayPort	4 1 1 3
Source d'entrée - Liste des entrées - HDMI 2 / Secondaire	4 1 2
Source d'entrée - Liste des entrées - Secondaire - HDMI 1	4 1 2 1
Source d'entrée - Liste des entrées - Secondaire - HDMI 2	4 1 2 2
Source d'entrée - Liste des entrées - Secondaire - DisplayPort	4 1 2 3
Source d'entrée - Liste des entrées - DisplayPort	4 1 3
Source d'entrée - Format d'image	4 2
Source d'entrée - Format d'image - Full Wide / Principal	4 2 1
Source d'entrée - Format d'image - Principal - Full Wide	4 2 1 1
Source d'entrée - Format d'image - Principal - Original	4 2 1 2

Menu	Emplacement
Source d'entrée - Format d'image - Principal - Signal original	4 2 1 3
Source d'entrée - Format d'image - Principal - Cinema 1	4 2 1 4
Source d'entrée - Format d'image - Principal - Cinema 2	4 2 1 5
Source d'entrée - Format d'image - Original / Secondaire	4 2 2
Source d'entrée - Format d'image - Secondaire - Full Wide	4 2 2 1
Source d'entrée - Format d'image - Secondaire - Original	4 2 2 2
Source d'entrée - Format d'image - Signal original	4 2 3
Source d'entrée - Format d'image - Cinema 1	4 2 4
Source d'entrée - Format d'image - Cinema 2	4 2 5
Source d'entrée - Basculement d'entrée auto	4 3
Source d'entrée - Basculement d'entrée auto - On	4 3 1
Source d'entrée - Basculement d'entrée auto - Off	4 3 2
Source d'entrée - PBP / PIP	4 4
Source d'entrée - PBP / PIP - Off	4 4 1
Source d'entrée - PBP / PIP - Off - HDMI 1	4 4 1 1
Source d'entrée - PBP / PIP - Off - HDMI 2	4 4 1 2
Source d'entrée - PBP / PIP - Off - DisplayPort	4 4 1 3
Source d'entrée - PBP / PIP - PBP	4 4 2
Source d'entrée - PBP / PIP - PIP	4 4 3
Source d'entrée - PIP Taille	4 5
Source d'entrée - PIP Taille - Petit	4 5 1
Source d'entrée - PIP Taille - Grand	4 5 2
Source d'entrée - Position PIP	4 6
Source d'entrée - Position PIP - Coin inf. Droit	4 6 1
Source d'entrée - Position PIP - Coin inf. Gauche	4 6 2

Menu	Emplacement
Source d'entrée - Position PIP - Coin sup. Gauche	4 6 3
Source d'entrée - Position PIP - Coin sup. Droit	4 6 4
Source d'entrée - Switch écran	4 7
Source d'entrée - Switch écran - Ok	4 7 1
Source d'entrée - Switch son	4 8
Source d'entrée - Switch son - Ok	4 8 1
Général	5
Général - Langue	5 1
Général - Langue - Anglais	5 1 1
Général - Langue - Allemand	5 1 2
Général - Langue - Français	5 1 3
Général - Langue - Espanol	5 1 4
Général - Langue - Italien	5 1 5
Général - Langue - Suédois	5 1 6
Général - Langue - Finlandais	5 1 7
Général - Langue - Portugais	5 1 8
Général - Langue - Portugais (Brésil)	5 1 9
Général - Langue - Polonais	5 1 10
Général - Langue - Russe	5 1 11
Général - Langue - Turc	5 1 12
Général - Langue - Ukrainien	5 1 13
Général - Langue - Chinois	5 1 14
Général - Langue - Chinois traditionnel	5 1 15
Général - Langue - Japonais	5 1 16
Général - Langue - Coréen	5 1 17
Général - Déplacement de l'écran OLED	5 2
Général - Déplacement de l'écran OLED - Off	5 2 1
Général - Déplacement de l'écran OLED - Mode 1	5 2 2
Général - Déplacement de l'écran OLED - Mode 2	5 2 3
Général - Déplacement de l'écran OLED - Mode 3	5 2 4

Menu	Emplacement
Général - Déplacement de l'écran OLED - Mode 4	5 2 5
Général - Économiseur d'écran OLED	5 3
Général - Économiseur d'écran OLED - On	5 3 1
Général - Économiseur d'écran OLED - Off	5 3 2
Général - Nettoyage des images OLED	5 4
Général - Nettoyage des images OLED - Non	5 4 1
Général - Nettoyage des images OLED - Oui	5 4 2
Général - Hexagon Lighting	5 5
Général - Hexagon Lighting - Static 1	5 5 1
Général - Hexagon Lighting - Static 1	5 5 1 Puce de couleur
Général - Hexagon Lighting - Static 2	5 5 2
Général - Hexagon Lighting - Static 2	5 5 2 Puce de couleur
Général - Hexagon Lighting - Static 3	5 5 3
Général - Hexagon Lighting - Static 3	5 5 3 Puce de couleur
Général - Hexagon Lighting - Static 4	5 5 4
Général - Hexagon Lighting - Static 4	5 5 4 Puce de couleur
Général - Hexagon Lighting - Cycle	5 5 5
Général - Hexagon Lighting - Off	5 5 6
Général - Touche définie 1	5 6
Général - Touche définie 1 - Source d'entrée	5 6 1
Général - Touche définie 1 - Mode Jeux	5 6 2
Général - Touche définie 1 - Nettoyage des images OLED	5 6 3
Général - Touche définie 1 - PBP / PIP	6 4
Général - Touche définie 1 - DTS Headphone:X	5 6 5
Général - Touche définie 1 - Crosshair	5 6 6
Général - Touche définie 1 - Contrôle des noirs	5 6 7

Menu	Emplacement
Général - Touche définie 1- Nombre de FPS	5 6 8
Général - Touche définie 1 - Hexagon Lighting	5 6 9
Général - Touche définie 2	5 7
Général - Touche définie 2 - Source d'entrée	5 7 1
Général - Touche définie 2 - Mode Jeux	5 7 2
Général - Touche définie 2 - Nettoyage des images OLED	5 7 3
Général - Touche définie 2 - PBP / PIP	5 7 4
Général - Touche définie 2 - DTS Headphone:X	5 7 5
Général - Touche définie 2 - Crosshair	5 7 6
Général - Touche définie 2 - Contrôle des noirs	5 7 7
Général - Touche définie 2- Nombre de FPS	5 7 8
Général - Touche définie 2 - Hexagon Lighting	5 7 9
Général - SMART ENERGY SAVING	5 8
Général - SMART ENERGY SAVING - Haut	5 8 1
Général - SMART ENERGY SAVING - Bas	5 8 2
Général - SMART ENERGY SAVING - Off	5 8 3
Général - Mode Economie d'énergie prolongée	5 9
Général - Mode Economie d'énergie prolongée - On	5 9 1
Général - Mode Economie d'énergie prolongée - Off	5 9 2
Général - Veille Automatique	5 10
Général - Veille Automatique - 8H	5 10 1
Général - Veille Automatique - 6H	5 10 2
Général - Veille Automatique - 4H	5 10 3
Général - Veille Automatique - Off	5 10 4
Général - Version de compatibilité d'entrée	5 11
Général - Version de compatibilité d'entrée - 2.1(PC) / 1.4(DSC)	5 11 1
Général - Version de compatibilité d'entrée - 2.1(AV) / 1.4	5 11 2
Général - Version de compatibilité d'entrée - 1.4/ 1.2	5 11 3

Menu	Emplacement
Général - Buzzer	5 12
Général - Buzzer - On	5 12 1
Général - Buzzer - Off	5 12 2
Général - OSD Verrouiller	5 13
Général - OSD Verrouiller - On	5 13 1
Général - OSD Verrouiller - Off	5 13 2
Général - Information	5 14
Général - Licence de logiciel open source	5 15
Général - Licence de logiciel open source	5 15 1
Général - Réinitialise	5 16
Général - Réinitialise - Non	5 16 1
Général - Réinitialise - Oui	5 16 2

GARANTIE LIMITÉE (CANADA)

LES TERMES ET CONDITIONS COMPLÈTES DE LA GARANTIE LIMITÉE DU PRODUIT SE TROUVENT SUR *https://www.lg.com/ca_fr/* OU DANS VOTRE DOCUMENT DE GARANTIE.

AVIS D'ARBITRAGE : LA PRÉSENTE GARANTIE LIMITÉE CONTIENT UNE DISPOSITION RELATIVE À L'ARBITRAGE STIPULANT QUE VOUS ET LG DEVEZ RÉSOUDRE TOUT DIFFÉREND PAR ARBITRAGE PLUTÔT QUE DEVANT UN TRIBUNAL, À MOINS QUE LES LOIS DE VOTRE PROVINCE OU TERRITOIRE NE LE PERMETTENT PAS OU, DANS LE CAS D'AUTRES JURIDICTIONS, SI VOUS CHOISISSEZ DE VOUS RETIRER. PRÉCISONS QUE CETTE DISPOSITION D'ARBITRAGE N'EST PAS APPLICABLE AUX CONSOMMATEURS QUI RÉSIDENT EN ONTARIO ET AU QUÉBEC. EN ARBITRAGE, LES RECOURS COLLECTIFS ET LES PROCÈS DEVANT JURY NE SONT PAS AUTORISÉS. VEUILLEZ CONSULTER LA SECTION INTITULÉE « PROCÉDURE DE RÈGLEMENT DES DIFFÉRENDS » CI-DESSOUS.

- **AVIS DE NON-RESPONSABILITÉ :**
  SI VOUS ÊTES UN CONSOMMATEUR SOUMIS À LA LOI SUR LA PROTECTION DU CONSOMMATEUR DU QUÉBEC ET DE L'ONTARIO, L'EXCLUSION DE GARANTIES CONTENUE DANS CETTE SECTION N'EXCLUT PAS NI NE LIMITE LES DROITS ET RECOURS QUE VOUS POUVEZ AVOIR EN VERTU DE CETTE LOI, Y COMPRIS LE DROIT DE PRÉSENTER UNE RÉCLAMATION EN VERTU DE L'UNE DES GARANTIES LÉGALES.

PROCÉDURE DE RÈGLEMENT DES DIFFÉRENDS :

SAUF LÀ OÙ LA LOI L'INTERDIT (Y COMPRIS EN CE QUI CONCERNE LES CONSOMMATEURS DU QUÉBEC ET DE L'ONTARIO), TOUS LES DIFFÉRENDS ENTRE VOUS ET LG DÉCOULANT OU SE RAPPORTANT DE QUELQUE MANIÈRE QUE CE SOIT À CETTE GARANTIE LIMITÉE OU AU PRODUIT SERONT RÉSOLUS EXCLUSIVEMENT PAR ARBITRAGE EXÉCUTOIRE, ET NON DEVANT UN TRIBUNAL DE DROIT COMMUN. SAUF LÀ OÙ LA LOI L'INTERDIT (Y COMPRIS EN CE QUI CONCERNE LES CONSOMMATEURS DU QUÉBEC ET DE L'ONTARIO), VOUS ET LG RENONCEZ IRRÉVOCABLEMENT AU DROIT À UN PROCÈS DEVANT JURY ET À INTENTER OU À PARTICIPER À UN RECOURS COLLECTIF.

Définitions. Aux fins du présent article, « LG » désigne LG Electronics Canada inc., ses sociétés mères, filiales et sociétés affiliées, et leurs dirigeants, employés, administrateurs, agents, bénéficiaires, prédécesseurs titulaires des mêmes droits, successeurs, cessionnaires et fournisseurs; « différend » ou « réclamation » désignent tout différend ou litige ou toute réclamation de quelque nature que ce soit (qu'elle soit fondée sur un contrat, délit, statut, règlement, ordonnance, fraude, fausse déclaration ou toute autre théorie juridique ou équitable) liés de quelque manière que ce soit à la vente, à l'état ou au rendement du produit ou à la présente garantie limitée, ou découlant de ceux-ci.

Avis de différend. Dans l'éventualité où vous avez l'intention d'engager une procédure d'arbitrage, vous devez d'abord aviser LG par écrit au moins 30 jours avant le début de l'arbitrage en envoyant une lettre à l'attention de l'équipe juridique de LGECI au 20, Norelco Drive, North York (Ontario), Canada, M9L 2X6 (l'« avis de différend »). Vous et LG acceptez de discuter en toute bonne foi dans le but de régler votre réclamation à l'amiable. L'avis doit indiquer votre nom, adresse et numéro de téléphone, identifier le produit faisant l'objet de la réclamation et décrire la nature de la réclamation ainsi que le redressement demandé. Si vous et LG ne parvenez pas à résoudre le différend dans les 30 jours suivant la réception par LG de l'avis de différend, le différend sera résolu par un arbitrage exécutoire conformément à la procédure décrite dans les présentes. Vous et LG convenez tous deux que, pendant la procédure d'arbitrage, les modalités (y compris tout montant) de toute offre de règlement faite par vous ou LG ne seront pas divulguées à l'arbitre jusqu'à ce que l'arbitre tranche le différend.

Accord sur l'arbitrage exécutoire et renonciation à un recours collectif. À défaut de résoudre le différend au cours de la période de 30 jours suivant la réception par LG de l'avis de différend, vous et LG acceptez de résoudre toute réclamation entre vous et LG uniquement par arbitrage exécutoire sur une base individuelle, à moins que vous choisissiez de vous retirer, comme il est indiqué ci-dessous, ou que vous résidiez dans une province ou un territoire qui empêche la pleine application de cette clause dans les circonstances des réclamations en question (dans ce cas, si vous êtes un consommateur, cette clause ne s'appliquera que si vous acceptez expressément l'arbitrage). Dans la mesure permise par la loi applicable, tout différend entre vous et LG ne doit pas être combiné ou consolidé avec un différend impliquant le produit ou la réclamation de toute autre personne ou entité. Plus précisément, sans limitation de ce qui précède, sauf dans la mesure où une telle interdiction n'est pas permise par la loi, tout différend entre vous et LG ne pourra en aucun cas se poursuivre sous forme de recours collectif ou d'action dérivée. Au lieu de l'arbitrage, l'une ou l'autre des parties peut intenter une demande en justice auprès de la Cour des petites créances, mais cette demande auprès de la Cour des petites créances ne peut être intentée sous forme de recours collectif ou d'action dérivée, sauf dans la mesure où une telle interdiction n'est pas autorisée par la loi dans votre province ou territoire de compétence pour une réclamation en cause entre vous et LG. Cette disposition ne s'applique pas aux consommateurs de l'Ontario et du Québec. Conformément à la législation provinciale, le consommateur et LG peuvent convenir de résoudre le différend en utilisant toute procédure disponible, y compris en intentant une action devant les tribunaux compétents de ces provinces.

Règles et procédures d'arbitrage. Pour engager l'arbitrage d'une réclamation, une demande écrite d'arbitrage doit être soumise par vous ou LG. L'arbitrage sera privé et confidentiel, et se déroulera sur une base simplifiée et accélérée devant un arbitre unique choisi par les parties en vertu de la loi et des règles provinciales ou territoriales sur l'arbitrage commercial de la province ou du territoire où vous résidez. Vous devez également envoyer une copie de votre demande écrite à LG à l'adresse LG Electronics, Canada, Inc., Attn: Legal Department- Arbitration, 20, Norelco Drive, North York (Ontario), M9L 2X6. Cette disposition relative à l'arbitrage est régie par la législation provinciale ou territoriale applicable en matière d'arbitrage commercial. Pour les consommateurs de l'Ontario et du Québec, la législation applicable en matière d'arbitrage ne s'applique que si les consommateurs acceptent de soumettre le litige à l'arbitrage. Un jugement peut être rendu sur décision de l'arbitre devant tout tribunal compétent. Toute question doit être tranchée par l'arbitre, à l'exception des questions relatives à la portée et à l'applicabilité de la disposition relative à l'arbitrage et à l'arbitrabilité du différend, qui doivent être tranchées par la cour. L'arbitre est lié par les modalités de cette disposition.

Loi applicable. La loi de votre province ou territoire d'achat régira cette garantie limitée et tout différend entre vous et LG, sauf dans la mesure où cette loi est remplacée ou qu'elle entre en conflit avec la loi fédérale, provinciale ou territoriale applicable. Si l'arbitrage n'est pas autorisé pour régler une réclamation, une poursuite, un différend ou un litige vous opposant à LG, les deux parties s'en remettront à la compétence exclusive des tribunaux de votre province ou territoire d'achat pour le règlement de la réclamation, de la poursuite, du différend ou du litige qui vous oppose.

Coûts/frais. Vous n'avez pas besoin de payer des frais pour engager l'arbitrage. Dès réception de votre demande écrite d'arbitrage, LG réglera rapidement tous les frais de dépôt à l'arbitrage, à moins que vous réclamiez plus de 25 000 $ en dommages-intérêts, et dans ce cas, le paiement de ces frais sera régi par les règles d'arbitrage applicables. Sauf indication contraire aux présentes, LG paiera tous les frais de dépôt, d'administration et d'arbitrage pour tout arbitrage engagé conformément aux règles d'arbitrage applicables et de cette disposition relative à l'arbitrage. Si vous obtenez gain de cause dans l'arbitrage, LG paiera les frais et honoraires de vos avocats, dans la mesure où ils sont raisonnables, en tenant compte de certains facteurs, y compris, mais sans s'y limiter, le montant de l'achat et de la réclamation. Nonobstant ce qui précède, si la loi applicable permet d'accorder une indemnité raisonnable de frais et d'honoraires d'avocats, l'arbitre peut l'accorder dans la même mesure qu'un tribunal. Si l'arbitre estime que votre réclamation ou que la mesure réparatoire demandée dans la réclamation est frivole ou qu'elle se base sur des motifs déplacés (déterminés par les normes énoncées dans les lois applicables), alors le paiement de tous les frais d'arbitrage sera régi par les règles d'arbitrage applicables. Dans un tel cas, vous convenez de rembourser LG pour toutes les sommes déjà versées par l'entreprise, sommes que vous seriez autrement dans l'obligation de payer en vertu des règles d'arbitrage applicables. Sauf indication contraire, LG renonce à tous les droits qu'elle pourrait avoir relativement à la réclamation de frais et honoraires d'avocats si LG prévaut lors de l'arbitrage.

Audiences et emplacement. Si votre réclamation est de 25 000 $ ou moins, vous pouvez choisir que l'arbitrage soit mené seulement (1) sur la base des documents soumis à l'arbitre, (2) par l'intermédiaire d'une audience téléphonique, ou (3) par l'intermédiaire d'une audience en personne, tel qu'il est établi par les règles d'arbitrage applicables. Si votre réclamation est supérieure à 25 000 $, le droit à une audience sera déterminé par les règles d'arbitrage applicables. Toute audience d'arbitrage en personne se tiendra au lieu d'arbitrage le plus proche et le plus pratique pour les deux parties, dans la province ou le territoire où vous résidez, à moins que vous et LG conveniez d'un autre lieu ou d'un arbitrage téléphonique.

Divisibilité et renonciation. Si une partie de la présente garantie limitée (y compris les présentes procédures d'arbitrage) est inapplicable, les autres dispositions resteront pleinement en vigueur dans la mesure maximale autorisée par la loi applicable. Si LG ne parvient pas à faire respecter strictement toute disposition de la présente garantie limitée (y compris les présentes procédures d'arbitrage), cela ne signifie pas que LG a l'intention de renoncer ou a renoncé à toute disposition ou partie de la présente garantie limitée.

Option de retrait. La disposition d'arbitrage stipule que vous et LG devez résoudre tout différend par arbitrage exécutoire plutôt que devant un tribunal, à moins que les lois de votre province ou territoire ne le permettent pas, ou, dans le cas d'autres systèmes juridiques, si vous choisissez de vous retirer. Cette disposition d'arbitrage ne s'applique pas aux consommateurs de l'Ontario et du Québec.

Pour les personnes qui relèvent des dispositions relatives à l'arbitrage obligatoire, vous pouvez choisir de vous retirer de la présente procédure de résolution des différends. Si vous choisissez de vous retirer, ni vous ni LG ne pouvez obliger l'autre partie à participer à une procédure d'arbitrage. Pour vous retirer, vous devez envoyer un avis à LG dans les 30 jours civils à compter de la date d'achat du produit par le premier acheteur (i) en envoyant un courriel à optout@lge.com avec pour objet : « Retrait de l'arbitrage » ou (ii) en composant le 1 800 980-2973. Vous devez indiquer dans le courriel de retrait ou fournir par téléphone : (a) votre nom et adresse; (b) la date à laquelle le produit a été acheté; (c) le nom de modèle du produit ou le numéro de modèle; et (d) le numéro de série (le numéro de série se trouve (i) sur le produit ou (ii) en ligne en vous rendant au *https://www.lg.com/ca_fr/trouvermodele_serie/*).

Si vous vous prévalez de l'option de retrait, la loi de votre province ou territoire de résidence régira cette garantie limitée et tout litige entre vous et LG, sauf dans la mesure où cette loi est remplacée ou qu'elle entre en conflit avec la loi fédérale, provinciale ou territoriale applicable. Si l'arbitrage n'est pas autorisé pour régler une réclamation, une poursuite, un différend ou un litige vous opposant à LG, les deux parties acceptent de s'en remettre à la compétence exclusive des tribunaux de votre province ou territoire de résidence pour le règlement de la réclamation, de la poursuite, du différend ou du litige qui vous oppose.

Vous pouvez uniquement vous retirer de la procédure de résolution des différends de la manière décrite ci-dessus (c'est-à-dire par courriel ou par téléphone); aucune autre forme d'avis ne sera valable pour vous retirer de la procédure de résolution des différends. Le retrait de cette procédure de résolution des différends n'aura aucune incidence sur la couverture de la garantie limitée, et vous continuerez de profiter de tous les avantages de cette dernière. Si vous conservez ce produit et ne vous retirez pas de la procédure, vous acceptez toutes les conditions de la disposition relative à l'arbitrage décrites ci-dessus.

Conflit de modalités. En cas de conflit ou d'incompatibilité entre les modalités de la présente garantie limitée et du contrat de licence d'utilisateur final (« CLUF ») en ce qui concerne le règlement des différends, les modalités de la présente garantie limitée contrôlent et régissent les droits et obligations des parties et ont préséance sur le CLUF.

Les numéros de modèle et de série du produit sont situés à l'arrière et sur l'un de ses côtés.

Inscrivez-les ci-dessous au cas où vous auriez besoin d'un service d'entretien ou de réparation.

Modèle
N° de série

Déclaration de conformité du fournisseur	
Appellation commerciale	LG
Partie responsable	LG Electronics USA, Inc.
Adresse	111, Sylvan Avenue, North Building, Englewood Cliffs, NJ 07632
Courriel	lg.environmental@lge.com