LG
Life's Good

MANUAL DO UTILIZADOR

Sinalização Digital da LG
(MONITOR SIGNAGE)

Leia este manual com atenção antes de utilizar o monitor e guarde-o para futuras consultas.

L15

www.lg.com

ÍNDICE

UTILIZAR O MONITOR 3
- Utilizar opções adicionais 3
- Ajustar a proporção..... 3

ENTRETENIMENTO 5
- Utilizar a rede..... 5

Ligação a uma rede

Estado da Rede
- Utilizar Os Meus Média..... 8

Ligar dispositivos de armazenamento USB

Procurar ficheiros

Ver filmes

Ver fotografias

Ouvir música

Visualizar a Lista de conteúdos

PERSONALIZAR AS DEFINIÇÕES..... 21
- Aceder aos menus principais..... 21

Definições de IMAGEM

Definições de ÁUDIO

Definições das HORAS

Definições de OPÇÃO

Definição de REDE
- Definições da ID DA IMAGEM 32

CÓDIGOS DE IV 33

PARA CONTROLAR VÁRIOS PRODUTOS 35
- Ligação do cabo..... 35
- Configurações RS-232C 36

Cabo 4P

Cabo RS-232C
- Parâmetro de comunicação 37
- Lista de referência de comandos..... 37
- Protocolo de transmissão/recepção..... 39

Nota de informação sobre software de código aberto

Para obter o código fonte incluído neste produto ao abrigo da GPL, LGPL, MPL e outras licenças de código aberto visite *http://opensource.lge.com*.

Além do código fonte, pode transferir todas as condições da licença referidas, renúncias de garantia e avisos de direitos de autor.

A LG Electronics também pode fornecer-lhe o código fonte aberto em CD-ROM mediante o pagamento de uma taxa que cobre o custo de realização de tal distribuição (como o custo do suporte, transporte e processamento), a pedido por e-mail para *opensource@lge.com*.

Esta oferta é válida por um período de três anos após o nosso último envio deste produto. Esta oferta é válida para todas as pessoas com conhecimento desta informação.

UTILIZAR O MONITOR

Utilizar opções adicionais

1 Prima **INPUT (ENTRADA)** para aceder à lista de fontes de entrada.

2 Prima os botões de navegação para se deslocar até uma das fontes de entrada e prima **OK**.

- **RGB-PC**
- **HDMI**
- **HDMI2**
- **DVI-D**
- **USB**
- **Display Port**
- **OPS**

NOTA

- Alguns sinais de entrada podem não estar disponíveis em determinados modelos.

Ajustar a proporção

Redimensione a imagem para visualizar a imagem no tamanho optimizado premindo ARC enquanto estiver a olhar para o monitor.

MODO / ARC	RGB	HDMI		DVI-D		Display Port		OPS	
	PC	DTV	PC	DTV	PC	DTV	PC	DTV	PC
16:9	o	o	o	o	o	o	o	o	o
Só Scan	x	o	x	o	x	o	x	o	x
Original	x	o	x	o	x	o	x	o	x
4:3	o	o	o	o	o	o	o	o	o
Zoom	x	o	x	o	x	o	x	o	x
Zoom Cinema 1	x	o	x	o	x	o	x	o	x

NOTA

- Pode também alterar o tamanho da imagem acedendo aos menus principais.
- O modo Só Scan é utilizado quando um sinal de vídeo tem uma resolução igual ou superior a 720p.

CUIDADO

- Se o ecrã apresentar uma imagem fixa durante um longo período de tempo, esta ficará impressa e causará uma desfiguração permanente do ecrã. Trata-se de uma "imagem queimada" e não é abrangida pela garantia.
- Se não estiver a utilizar o monitor, desligue a alimentação ou defina um programa de protecção de ecrã a partir do PC ou do sistema, de forma a prevenir a retenção da imagem.
- Se a proporção for definida como 4:3 durante um longo período de tempo, a imagem poderá ficar queimada na área de letterbox do ecrã.

- **16:9**: A seguinte selecção irá permitir-lhe ajustar a imagem horizontalmente, em proporção linear, de modo a preencher todo o ecrã (útil para ver DVD de formato 4:3).
- **Só Scan**: A seguinte selecção permitir-lhe-á visualizar a melhor qualidade de imagem sem perda da imagem original em imagens de elevada resolução. Nota: Se existir ruído na imagem original, pode ver o ruído na extremidade.
- **Original** : Consoante o sinal de entrada, a proporção do ecrã é alterada para 4:3 ou 16:9.
- **4:3**: A seguinte selecção irá permitir-lhe visualizar uma imagem com uma proporção 4:3 original, com barras cinzentas do lado esquerdo e direito do ecrã.
- **Zoom**: A seguinte selecção irá permitir-lhe visualizar a imagem sem qualquer alteração, preenchendo todo o ecrã. Contudo, as áreas superior e inferior da imagem ficarão cortadas.
- **Zoom Cinema 1**: Seleccione Zoom Cinema quando pretender alargar a imagem na proporção correcta. Nota: Ao alargar ou reduzir a imagem, esta pode ficar distorcida.

ENTRETENIMENTO

Utilizar a rede

Ligação a uma rede

No caso das ligações de rede com fios, ligue o ecrã a uma rede de área local (LAN) através da porta LAN, conforme demonstrado no diagrama que se segue. Em seguida, configure as definições de rede. No caso das ligações de rede sem fios, ligue o módulo USB Wi-Fi à porta USB. Em seguida, configure as definições de rede.
Após efectuar uma ligação física, um pequeno número de redes domésticas pode precisar de ajustes nas definições de rede do monitor. Na maioria das redes domésticas, o monitor liga-se automaticamente sem necessidade de ajustes.
Para mais informações, contacte o seu fornecedor de serviços de Internet ou consulte o manual do router.

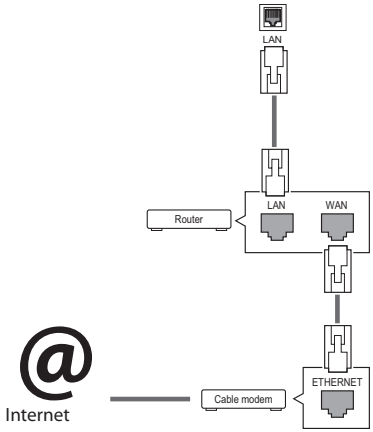

CUIDADO

- Não ligue um cabo de telefone modular à porta LAN.
- Uma vez que existem vários métodos de ligação, siga as especificações do seu fornecedor de telecomunicações ou fornecedor de serviços de Internet.

Para configurar as definições de rede: (Mesmo se o monitor já se tiver ligado automaticamente, executar de novo a configuração não irá prejudicar as definições),

Ligação a uma rede com fios

1. Prima **SETTINGS** para aceder aos menus principais.
2. Prima os botões de navegação para se deslocar até **REDE** e prima **OK**.
3. Prima os botões de navegação para seleccionar **Definição de rede** e prima **OK**.
4. Se já tiver efectuado a Definição de rede, seleccione **Resetting** (Reposição). As novas definições da ligação repõem as definições de rede actuais.
5. Seleccione **Definição Auto de IP** ou **Definição Manual de IP**.
   - **Definição Manual de IP** : prima os botões de navegação e numéricos. Os endereços IP terão de ser introduzidos manualmente.
   - **Definição Auto de IP** : seleccione esta opção se houver um servidor DHCP (router) na rede de área local (LAN) através da ligação com fios, será atribuído automaticamente um endereço IP ao monitor. Se estiver a utilizar um router ou modem de banda larga com a função de servidor DHCP (Dynamic Host Configuration Protocol). O endereço IP será automaticamente determinado.
6. Quando tiver terminado, prima **EXIT (SAIR)**.

Ligação a uma rede sem fios

1 Prima **SETTINGS** para aceder aos menus principais.

2 Prima os botões de navegação para se deslocar até **REDE** e prima **OK**.

3 Prima os botões de navegação para seleccionar **Definição de rede** e prima **OK**.

4 Seleccione **Definir a partir da lista de AP** ou **Definição simples (modo de botão WPS)**.
- **Definir a partir da lista de AP:** Seleccione um ponto de acesso para estabelecer ligação a uma rede sem fios.
- **Definição simples (modo de botão WPS):** Prima o botão no router sem fios que suporta PBC, de forma a estabelecer facilmente ligação ao router.

5 Quando tiver terminado, prima **EXIT (SAIR)**.

CUIDADO

- O menu de definições de rede não estará disponível até que o monitor esteja ligado à rede física.
- Uma vez que existem vários métodos de ligação, siga as especificações do seu fornecedor de telecomunicações ou fornecedor de serviços de Internet.

NOTA

- Se pretender aceder directamente à Internet a partir do monitor, a ligação de banda larga deve estar sempre ligada.
- Se não conseguir aceder à Internet, verifique as condições da rede a partir de um PC da rede.
- Quando utilizar Definição de rede, verifique o cabo LAN ou verifique se o cabo DHCP do router está ligado.
- Se não concluir as definições de rede, a rede pode não funcionar correctamente.
- Quando ligado a uma rede que suporte IPv6, pode selecionar IPv4/IPv6 na ligação de rede com ou sem fios avançada. No entanto, uma ligação IPv6 suporte apenas a ligação automática.

Sugestões para a definição de rede

- Utilize um cabo LAN padrão com este monitor. Cat5 ou superior com um conector RJ45.
- Muitos problemas de ligação de rede durante a configuração podem ser frequentemente resolvidos definindo novamente o router ou o modem. Após ligar o monitor à rede doméstica, retire e/ou desligue rapidamente o cabo de alimentação do router ou modem de cabo da rede doméstica. Em seguida, active e/ou ligue novamente o cabo de alimentação.
- Dependendo do fornecedor de serviços de Internet (ISP), o número de dispositivos que podem receber serviços de Internet pode ser limitado pelos termos aplicáveis do serviço. Para mais informações, contacte o seu fornecedor de serviços de Internet.
- A LG não é responsável por qualquer avaria do monitor e/ou funcionalidade de ligação à Internet devido a erros/avarias de comunicação associados à sua ligação de Internet de banda larga ou a outro equipamento ligado.
- A LG não é responsável por problemas com a sua ligação à Internet.
- Pode verificar resultados indesejados se a velocidade de ligação da rede não cumprir os requisitos dos conteúdos a que está a aceder.
- Pode não ser possível realizar algumas operações de ligação à Internet devido a determinadas restrições definidas pelo fornecedor de serviços de Internet (ISP) que fornece a sua ligação à Internet.
- Quaisquer custos cobrados por um fornecedor de serviços de Internet incluindo, sem limitação, custos de ligação, são da sua responsabilidade.
- É necessária uma porta LAN 10 Base-T ou 100 Base-TX quando utilizar uma ligação com fios a este monitor. Se o seu serviço de Internet não permitir essa ligação, não poderá estabelecer a ligação ao monitor.
- É necessário um modem ADSL para utilizar o serviço ADSL e é necessário um modem de cabo para utilizar o serviço do modem de cabo. Dependendo do método de acesso e do acordo do subscritor com o seu fornecedor de serviços de Internet, pode não ser possível utilizar a função de ligação à Internet incluída neste monitor ou poderá ficar limitado ao número de dispositivos que pode ligar simultaneamente. (Se o seu fornecedor de serviços de Internet limitar a subscrição para um dispositivo, este monitor poderá não ligar se já estiver ligado um PC.)

- Pode não ser permitida a utilização de um "Router" ou a sua utilização pode ser limitada dependendo das políticas e restrições do seu fornecedor de serviços de Internet. Para mais informações, contacte o seu fornecedor de serviços de Internet directamente.

Sugestões para a definição de rede sem fios

- As redes sem fios podem estar sujeitas à interferência de outros dispositivos que funcionem a uma frequência de 2,4 GHz (telefones sem fios, dispositivos Bluetooth ou fornos microondas). Poderá também existir interferência de dispositivos que utilizem a frequência de 5 GHz, tal como outros dispositivos Wi-Fi.
- As condições do ambiente sem fios poderão limitar a velocidade do serviço de rede sem fios.
- Para uma ligação a um ponto de acesso, é necessário um dispositivo de ponto de acesso que suporte a ligação sem fios com a funcionalidade de ligação sem fios activa. Contacte o seu fornecedor de serviços para saber a disponibilidade da ligação sem fios no seu ponto de acesso.
- Verifique as definições de segurança e o SSID do ponto de acesso para realizar a ligação ao ponto de acesso. Consulte a documentação adequada para obter as definições de segurança e o SSID do ponto de acesso.
- A existência de definições inválidas nos dispositivos de rede (dispositivo de partilha de rede com/sem fios, hub) pode fazer com que o monitor funcione com lentidão ou não funcione. Instale os dispositivos correctamente de acordo com o manual adequado e configure a rede.
- O método de ligação depende do fabricante do ponto de acesso.

Estado da Rede

1 Prima **SETTINGS** para aceder aos menus principais.

2 Prima os botões de navegação para se deslocar até **REDE** e prima **OK**.

3 Prima os botões de navegação para seleccionar **Estado da rede**.

4 Prima **OK** para verificar o estado da rede.

5 Quando tiver terminado, prima **EXIT (SAIR).**

Opção	Descrição
Definição	Voltar ao menu de definição de rede
Teste	Testa o estado da rede actual após definir a rede.
Fechar	Volta ao menu anterior.

Utilizar Os Meus Média

Ligar dispositivos de armazenamento USB

Ligue dispositivos de armazenamento USB, tais como uma memória flash USB ou unidade de disco rígido externa ao monitor, e utilize funcionalidades multimédia
Ligue uma memória flash USB ou um leitor de cartões de memória USB ao monitor conforme apresentado na seguinte ilustração. É apresentado o ecrã **Os Meus Média**.

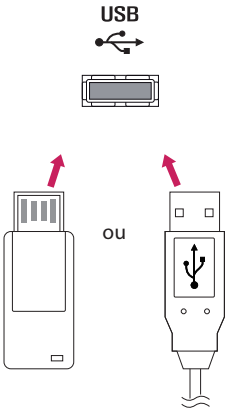

CUIDADO

- Não desligue o monitor nem remova um dispositivo de armazenamento USB enquanto o menu **EMF (os meus média)** estiver activado, pois isto poderá resultar na perda de ficheiros ou em danos no dispositivo de armazenamento USB.
- Faça cópias de segurança frequentes dos ficheiros guardados num dispositivo de armazenamento USB, pois poderá perder ou danificar os ficheiros e essa situação não está coberta pela garantia.

Sugestões para utilizar dispositivos de armazenamento USB

- Apenas um dispositivo de armazenamento USB é reconhecido.
- Se o dispositivo de armazenamento USB está ligado através de um hub USB, o dispositivo não é reconhecido.
- Um dispositivo de armazenamento USB que utilize um programa de reconhecimento automático pode não ser reconhecido.
- Um dispositivo de armazenamento USB que use o seu próprio controlador pode não ser reconhecido.
- A velocidade de reconhecimento de um dispositivo de armazenamento USB depende do dispositivo.
- Por favor não desligue o monitor nem desconecte o dispositivo USB quando o dispositivo de armazenamento USB estiver em funcionamento. Quando esse dispositivo é separado ou desconectado de repente, os ficheiros arquivados ou o dispositivo de armazenamento USB podem ficar danificados.
- Por favor, não ligue o dispositivo de armazenamento USB que foi artificialmente manobrado no PC. O dispositivo pode fazer com que o produto não funcione corretamente.Só use um dispositivo de armazenamento USB que tem arquivos de música normais, arquivos de imagem ou arquivos de filme.
- Utilize apenas dispositivos de armazenamento USB formatados com o sistema de ficheiro FAT32. Os dispositivos de armazenamento formatados com programas utilitários não suportados pelo Windows podem não ser reconhecidos.
- Ligue a alimentação a um dispositivo de armazenamento USB (mais de 0,5 A) que necessite de uma fonte de alimentação externa. Se não o fizer, o dispositivo pode não ser reconhecido.
- Ligue o dispositivo de armazenamento USB com o cabo disponibilizado pelo fabricante do dispositivo.
- Alguns dispositivos de armazenamento USB podem não ser suportados ou operados sem problemas.
- O método de alinhamento de ficheiros do dispositivo de armazenamento USB é similar ao Windows XP e o nome de ficheiro pode reconhecer até 100 caracteres ingleses.

- Certifique-se de que faz uma cópia de segurança de ficheiros importantes, uma vez que os dados armazenados no dispositivo de memória USB podem ficar danificados. Não nos responsabilizamos por qualquer perda de dados.
- Se a unidade de disco rígido USB não tiver uma fonte de alimentação externa, o dispositivo USB pode não ser detectado. Certifique-se de que liga a fonte de alimentação externa.
  - Utilize um transformador para uma fonte de alimentação externa. Não nos responsabilizamos por eventuais problemas derivados da utilização de um cabo USB como fonte de alimentação externa.
- Se o seu dispositivo de memória USB tem múltiplas partições ou se usar um multi-leitor de cartões USB, pode usar até 4 partições ou dispositivos de memória USB.
- Se o dispositivo de memória USB estiver ligado a um leitor multi-cartões USB, os dados de volume poderão não ser detectados.
- Se o dispositivo de memória USB não funcionar devidamente, desligue e volte a ligar.
- A velocidade com que um dispositivo de memória USB é detectado, depende do dispositivo.
- Se o USB está ligado em modo de espera, é carregado automaticamente um disco rígido específico quando o monitor é ligado.
- A capacidade recomendada é 1 TB ou menos para um disco rígido externo USB e 32 GB ou menos para memória USB.
- Qualquer dispositivo com capacidade superior à recomendada pode não funcionar devidamente.
- Se o disco rígido externo USB com a função "Poupança de energia" não funcionar, desligue o disco rígido e ligue-o novamente para que trabalhe devidamente.
- Os dispositivos de armazenamento USB abaixo de 2.0 são igualmente suportados. Mas podem não funcionar devidamente na lista de filmes.
- Pode ser reconhecido numa pasta um máximo de 999 pastas ou ficheiros.
- Recomenda-se a utilização de um dispositivo de armazenamento USB certificado e um cabo. Caso contrário, o dispositivo de armazenamento USB pode não ser detectado ou pode ocorrer um erro de reprodução.
- Para reproduzir ficheiros distribuídos e guardados pelo SuperSign Manager, apenas pode utilizar um memory stick USB. Um disco rígido USB ou um leitor multi-cartões não funcionam.
- Apenas um dispositivo de armazenamento formatado como sistema de ficheiros FAT 32 pode reproduzir ficheiros distribuídos e guardados pelo SuperSign Manager.
- O dispositivo de armazenamento USB 3.0 pode não funcionar.
- Ambientes com temperaturas elevadas podem danificar os dados armazenados em alguns dispositivos de armazenamento USB.
- Recomenda-se que evite reproduzir conteúdos utilizando mais de duas portas USB em simultâneo.

Procurar ficheiros

Procure ficheiros guardados num dispositivo de armazenamento USB.

1 Prima **SETTINGS** para aceder ao menu principal.

2 Prima o botão Pesquisa para se deslocar até **OS MEUS MÉDIA** e prima **OK**.

3 Prima o botão Pesquisa para ir para a **Lista Filmes**, **Lista Fotogr**, **Lista Músicas** ou **Lista de conteúdos** pretendida e prima **OK**.

Formato de ficheiro suportado

Tipo	Formato de ficheiro suportado			
Filme		Codec	Mídia Container	Perfil
	Vídeo	MPEG1 / MPEG2	DAT, MPG, MPEG, TS, TP	1080P @ 30 fps
		MPEG4 (DivX 3.11, DivX 4, DivX 5, DivX 6, Xvid 1.01, Xvid 1.02, Xvid 1.03, Xvid 1.10-beta1/2)	AVI, DIVX, MP4, MKV, TS, TRP	1080P @ 30 fps
		H.264	AVI, MP4, MKV, TS, TRP, TP	1080P @ 60 fps
	Áudio	MP3	MP3	8 kbps a 320 kbps (Taxa de bits) 16 kHz a 48 kHz (Taxa de amostragem)
		AC3	AC3	32 kbps a 640 kbps (Taxa de bits) 32 kHz, 44,1 kHz, 48 kHz (Taxa de amostragem)
		MPEG	MP3	32 kbps a 448 kbps (Taxa de bits) 16 kHz a 48 kHz (Taxa de amostragem)
		AAC, HEAAC	MP4	8 kHz a 48 kHz (Taxa de amostragem)
		LPCM	AVI, WAV	64 kbps a 1,5 Mbps (Taxa de bits) 8 kHz a 48 kHz (Taxa de amostragem)
	Taxa de bits: de 32 kbps a 320 kbps (MP3) Formato de legendas externas: *.smi/*.srt/*.sub(MicroDVD,Subviewer1.0/2.0)/*.ass/*.ssa/ *.txt(TMPlayer)/*.psb(PowerDivX) Formato de legendas internas: apenas XSUB (é o formato de legendas utilizado em ficheiros DivX6)			

Tipo	Formato de ficheiro suportado
Foto	JPEG Mín.: 64 x 64 Máx.: tipo normal: 15 360 (L) x 8640 (A) Tipo progressivo: 1920 (L) x 1440 (A) BMP Mín.: 64 x 64 Máx.: 9600 x 6400 PNG Mín.: 64 x 64 Máx.: entrelaçado: 1200 x 800 Não entrelaçado: 9600 x 6400 • Os ficheiros não suportados são apresentados na forma de ícone predefinido.
Música	mp3 [Taxa de bits] 32 kbps ~ 320 kbps [Taxa de amostragem] 16 kHz ~ 48 kHz [Suporte] MPEG1, MPEG2, Layer 2, Layer 3 AAC [Taxa de bits] Formato livre [Taxa de amostragem] 8 kHz ~ 48 kHz [Suporte] ADIF, ADTS M4A [Taxa de bits] Formato livre [Taxa de amostragem] 8 kHz ~ 48 kHz [Suporte] MPEG-4 OGG [Taxa de bits] Formato livre [Taxa de amostragem] ~ 48 kHz [Suporte] Vorbis WMA [Taxa de bits] 128 kbps ~ 320 kbps [Taxa de amostragem] 8 kHz ~ 48 kHz [Suporte] WMA 7, 8, 9 Standard WMA 10 Pro [Taxa de bits] ~ 768 kbps [Canal/Taxa de amostragem] M0: até 2 / 48 kHz M1: até 5.1 / 48 kHz M2: até 5.1 / 96 kHz [Suporte] WMA 10 Pro
Conteúdo (se utilizar o software SuperSign)	Extensões de ficheiro: *.cts/*.sce Filme **Extensões de ficheiro:** *.mpg/*.mpeg/*.dat/*.ts/*.trp/*.tp/*.mp4/*.mkv/*.avi/ *. avi(motion JPEG)/*.mp4(motion JPEG)/*.mkv(motion JPEG) **Formato de vídeo:** MPEG1, MPEG2, MPEG4,H.264, DivX 3.11, DivX 4, DivX 5, DivX 6, Xvid 1.00,Xvid 1.01, Xvid 1.02, Xvid 1.03,Xvid 1.10-beta1/2, JPEG **Formato de áudio:** MP3, Dolby Digital, LPCM, AAC, HE-AAC

Ver filmes

Reproduz ficheiros de filme guardados no dispositivo de armazenamento USB.

1 Prima **SETTINGS** para aceder ao menu principal.

2 Prima o botão de navegação para se deslocar até **OS MEUS MÉDIA** e prima **OK**.

3 Prima o botão de navegação para se deslocar até **Lista Filmes** e prima **OK**.

4 Prima os botões de navegação para se deslocar para a pasta pretendida e prima **OK**.

5 Prima os botões de navegação para se deslocar para o ficheiro pretendido e prima **OK**.

- **Alterar dispositivo :** Selecciona o dispositivo de armazenamento USB. (Dependendo do modelo)
- **Ir para a pasta de raiz :** Regressa ao ecrã inicial de My Media (Os meus média).
- **Ir para a pasta anterior :** Regressa ao ecrã anterior.
- **Sair :** Sai de My Media (Os meus média).

6 Durante a reprodução de um filme, prima OK para aceder às definições abaixo.

Botão do controlo remoto	Descrição
■	Pára a reprodução
▶	Reproduz um vídeo
❚❚	Pausa ou retoma a reprodução
◀◀	Procura para trás num ficheiro
▶▶	Procura para a frente num ficheiro
eØ	Ajusta a luminosidade do ecrã para poupar energia.
SETTINGS	Mostra o menu **Opção**.
↩ **BACK**	Oculta o menu no ecrã de tamanho completo.
EXIT	Voltar para a **Lista de filmes**.
◀ ou ▶	Avança para pontos específicos de um ficheiro durante a reprodução. A hora de um ponto específico é apresentada na barra de estado. Em alguns ficheiros, esta função poderá não funcionar devidamente.

Sugestões para utilizar durante a reprodução de ficheiros de vídeo

- Algumas legendas criadas pelo utilizador podem não funcionar correctamente.
- Alguns caracteres especiais não são suportados nas legendas.
- Alguns códigos HTML não são suportados nas legendas.
- Não estão disponíveis legendas noutros idiomas que não os suportados.
- Quando o idioma áudio é alterado, o ecrã pode sofrer interrupções temporárias (paralisação de imagem, reprodução mais rápida, etc.).
- Um filme danificado que não pode ser exibido correctamente, ou algumas funções podem não ser utilizáveis.
- Os ficheiros de filmes produzidos com alguns códigos podem não ser exibidos correctamente.
- Se a estrutura vídeo e áudio do ficheiro gravado não for intercalada, tanto o vídeo como o áudio são mostrados.
- Vídeos HD com um máximo de 1 920 x 1 080 @ 25/30p ou 1280 x 720 @ 50/60p são suportados, dependendo da moldura.
- Vídeos com resoluções superiores a 1920 x 1080 @ 25/30p ou 1280 x 720 @ 50/60p podem não funcionar correctamente dependendo da moldura.
- Os ficheiros de filmes que não sejam do tipo e formato especificados podem não funcionar correctamente.
- A taxa de bits máx. de um ficheiro de filmes é 20 Mbps. (apenas no Motion JPEG: 10 Mbps)
- Não garantimos a correcta exibição de perfis codificados em nível 4.1 ou superior em H.264/AVC.
- O DTS Audio codec não é suportado.
- Um ficheiro com um tamanho superior a 30 GB não é suportado para exibição.
- O ficheiro de filmes DivX e o seu ficheiro de legendas têm de estar na mesma pasta.
- Um nome de um ficheiro e o nome das legendas terão de ser iguais para serem visíveis.
- Reproduzir um vídeo através de uma ligação USB que não suporte alta velocidade pode não funcionar adequadamente.
- Os ficheiros codificados com GMC (Global Motion Compensation) podem não ser reproduzidos.

Opções de vídeo

1 Prima **SETTINGS** para aceder aos menus de contexto.

2 Prima os botões de navegação para se deslocar até **Definir reprodução de vídeo**, **Definir vídeo** ou **Definir áudio** e prima **OK**.

NOTA

- Os valores de opção alterados na **Lista Filmes** não afectam a **Lista Fotogr.** nem a **Lista Músicas**, tal como não são afectados por alterações nos valores de opção da **Lista Fotogr** ou da **Lista Músicas**.
- Os valores de opção alterados na **Lista Fotogr** e **Lista Músicas** afectam-se mutuamente.
- Quando reproduz ficheiros de vídeo após parar, pode reproduzi-los a partir do momento em que parou.

Seleccione **Definir reprodução de vídeo.** para aceder aos seguintes menus:

Menu	Descrição
Tam. imagem	Selecciona o formato de imagem desejado durante a reprodução do filme.
Audio Language (Idioma de áudio)	Altera o Grupo de idioma do áudio durante a reprodução de um filme. Ficheiros com uma única faixa de áudio não podem ser seleccionados.
Subtitle Language (Idioma da legendagem)	Ligar/desligar as legendas.
Idioma	Activado para legendas SMI e pode seleccionar o idioma da legenda.
Página de código	Pode seleccionar o tipo de letra das legendas. Quando em predefinição, será utilizado o mesmo tipo de letra do menu geral.
Sinc.	Ajusta o tempo de sincronização das legendas de -10 s a +10 s em intervalos de 0,5 seg. durante a reprodução do filme.
Posição	Altera a posição das legendas para cima ou para baixo durante a reprodução do filme.
Tamanho	Selecciona o tamanho das legendas desejado durante a reprodução do filme.
Repetir	Liga/desliga a função de repetição na reprodução do filme. Quando ligado, o ficheiro dentro da pasta será reproduzido repetidamente. Mesmo que a reprodução repetida esteja desactivada, pode efectuá-la se o nome do ficheiro for igual ao do ficheiro anterior.

NOTA

- Apenas 10 000 blocos de sincronização são suportados em cada ficheiro de legendas.
- Ao reproduzir um vídeo, pode ajustar o Tam. Imagem premindo o botão ARC.
- As legendas no seu idioma apenas são suportadas quando o menu OSD também está neste idioma.
- As opções da página de código podem ser desactivadas, dependendo do idioma dos ficheiros de legendas.
- Seleccione a página de código apropriada para os ficheiros de legendas.

Ver fotografias

Ver ficheiros de imagem guardados no dispositivo de armazenamento USB.

1 Prima **SETTINGS** para aceder ao menu principal.

2 Prima o botão de navegação para se deslocar até **OS MEUS MÉDIA** e prima **OK**.

3 Prima o botão de navegação para se deslocar até **Lista Fotogr.** e prima **OK**.

4 Prima os botões de navegação para se deslocar para a pasta pretendida e prima **OK**.

5 Prima os botões de navegação para se deslocar para o ficheiro pretendido e prima **OK**.

- **Alterar dispositivo :** Selecciona o dispositivo de armazenamento USB. (Dependendo do modelo)
- **Ir para a pasta de raiz :** Regressa ao ecrã inicial de My Media (Os meus média).
- **Ir para a pasta anterior :** Regressa ao ecrã anterior.
- **Sair :** Sai de My Media (Os meus média).

6 Durante a visualização de fotografias, pode aceder às definições abaixo.

Opção	Descrição
Apresentação Diapositivos	Inicia ou pára o slideshow com fotografias seleccionadas. Se não houver fotografias seleccionadas, todas as fotografias guardadas na pasta actual são apresentadas durante o slideshow. Para definir a velocidade do slideshow, seleccione **Opção**.
BGM	Liga ou desliga a música de fundo. Para definir a Pasta Música de fundo, seleccione **Opção**. Pode ajustar a função Opção utilizando o botão **SETTINGS** no controlo remoto.
↻	Roda as fotografias para a direita (90 °, 180 °, 270 °, 360 °). **NOTA** • O tamanho de fotografias suportado é limitado. Não é possível rodar uma fotografia se a resolução da largura rodada for superior ao tamanho de resolução suportado.
	Aumenta a fotografia em 100 %, 200 % ou 400 %.
	Ajusta a luminosidade do ecrã para poupar energia.
Opção	Mostra o menu **Opção**.
Ocultar	Oculta a janela de opção.
Sair	Volta para a **Lista Fotogr.**.

Opções de Foto

1 Prima **SETTINGS** para apresentar os menus de **Opção**.

2 Prima os botões de navegação para se deslocar até **Definir visualização de fotografias**, **Definir vídeo** ou **Definir áudio** e prima **OK**.

NOTA

- Os valores de opção alterados na **Lista Filmes** não afectam a **Lista Fotogr.** nem a **Lista Músicas**, tal como não são afectados por alterações nos valores de opção da **Lista Fotogr.** ou da **Lista Músicas**.
- Os valores de opção alterados na **Lista Fotogr.** e **Lista Músicas** afectam-se mutuamente.

Quando selecciona **Definir visualização de fotografias**,

Menu	Descrição
Slide Speed (Velocidade Diapositivo)	Seleccione uma velocidade da apresentação de diapositivos. (Opções: Fast, Medium ou Slow [Rápido, Médio ou Lento].)
BGM (Música de fundo)	Selecciona uma pasta de música para a música de fundo.
Repetir	Reproduz música de fundo em repetição.
Random (Aleatório)	Reproduz música de fundo aleatoriamente.

Ouvir música

Reproduz ficheiros de música guardados no dispositivo de armazenamento USB.

1 Prima **SETTINGS** para aceder ao menu principal.

2 Prima o botão de navegação para se deslocar até **OS MEUS MÉDIA** e prima **OK**.

3 Prima o botão de navegação para se deslocar até **Lista Músicas** e prima **OK**.

4 Prima os botões de navegação para se deslocar para a pasta pretendida e prima **OK**.

5 Prima os botões de navegação para se deslocar para o ficheiro pretendido e prima **OK**.

- **Alterar dispositivo :** Selecciona o dispositivo de armazenamento USB. (Dependendo do modelo)
- **Ir para a pasta de raiz :** Regressa ao ecrã inicial de My Media (Os meus média).
- **Abrir Leitor de música :** Abre a janela de definições para música.
  Esta funcionalidade só é activada durante a reprodução.
- **Ir para a pasta anterior :** Regressa ao ecrã anterior.
- **Sair :** Sai de My Media (Os meus média).

6 Durante a reprodução de música, prima **OK** para aceder às definições abaixo.

Botão do controlo remoto	Descrição
⏹	Pára a reprodução do ficheiro e regressa à **Lista Músicas**.
▶	Reproduz um ficheiro de música.
⏸	Pausa ou retoma a reprodução
⏮	Volta ao ficheiro anterior Se não houver uma música anterior, a música a tocar neste momento será reproduzida desde o início.
⏭	Avança para o ficheiro seguinte
e	Ajusta o brilho no ecrã para poupar energia (apenas Desligar e Desligar imagem.)
SETTINGS	Mostra o menu **Opção**.
↩ **BACK**	Oculta a janela de opção.
EXIT	Volta à **Lista Músicas**.
◀ ou ▶	Avança para pontos específicos de um ficheiro durante a reprodução. A hora de um ponto específico é apresentada na barra de estado. Em alguns ficheiros, esta função poderá não funcionar devidamente.

Sugestões para a reprodução de ficheiros de música

- Esta unidade não suporta ficheiros MP3 com etiqueta ID3.

NOTA

- Uma música danificada ou com problemas não pode ser reproduzida, mas aparece 00:00 no tempo de reprodução.
- Uma música transferida através de um serviço pago com protecção de direitos de autor não começa logo a ser reproduzida, mas apresenta informações desadequadas no tempo de reprodução.
- Se premir os botões **OK**, (■), a protecção de ecrã é interrompida.
- Os botões (▶), (❚❚), (■), (▶▶), (◀◀) do controlo remoto também estão disponíveis neste modo.
- Pode utilizar o botão (▶▶) para seleccionar a música seguinte e o botão (◀◀) para seleccionar a música anterior.

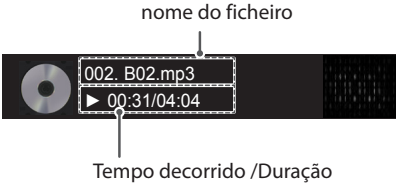

Opções de Música

1 Prima **SETTINGS** para aceder aos **menus de contexto**.

2 Prima os botões de navegação para se deslocar até **Set Audio Play.** (Definir reprodução de áudio) ou **Set audio** (Definir áudio) e prima **OK**.

NOTA

- Os valores de Opção alterados em **Lista Filmes** não afectam a **Lista Fotogr.** e a **Lista Músicas**.
- Os valores de Opção alterados em **Lista Fotogr.** e **Lista Músicas** são alterados do mesmo modo em **Lista Fotogr.** e em **Lista Músicas,** mas não em **Lista Filmes**.

Quando selecciona a opção **Set Audio Play (Definir reprodução de áudio)**,

Menu	Descrição
Repetir	Repete a música.
Random (Aleatório)	Reproduz faixas de música aleatoriamente.

Visualizar a Lista de conteúdos

Pode reproduzir os ficheiros guardados utilizando a função Exportar para um ficheiro externo no software SuperSign.

1 Prima **SETTINGS** para aceder ao menu principal.

2 Prima o botão de navegação para se deslocar até **OS MEUS MÉDIA** e prima **OK**.

3 Prima o botão de navegação para se deslocar até **Lista de conteúdos** e prima **OK**.

4 Prima os botões de navegação para se deslocar para a pasta pretendida e prima **OK**.

5 Prima os botões de navegação para se deslocar para o ficheiro pretendido e prima **OK**.

- **Alterar dispositivo :** Selecciona o dispositivo de armazenamento USB. (Dependendo do modelo)
- **Ir para a pasta de raiz :** Regressa ao ecrã inicial de My Media (Os meus média).
- **Ir para a pasta anterior :** Regressa ao ecrã anterior.
- **Sair :** Sai de My Media (Os meus média).

NOTA

- Ao reproduzir ficheiros multimédia na **Lista de conteúdos,** apenas estão disponíveis os botões **BACK**, **EXIT** ou de volume. Se seleccionar o botão **BACK** ou **EXIT,** pára a reprodução de ficheiros multimédia e regressa à **Lista de conteúdos**.
- Quando utiliza a função de distribuição que utiliza o software SuperSign, o dispositivo de armazenamento utilizado para guardar conteúdos é determinado com base no espaço de memória restante. (Nota: se as portas USB 1 e 2 tiverem o mesmo espaço de memória, os conteúdos serão guardados no dispositivo de armazenamento ligado à porta USB 1. (Dependendo do modelo))
- Se existir uma pasta AutoPlay (Reprodução automática) no dispositivo USB e os respectivos ficheiros estiverem nos formatos suportados, é possível reproduzir automaticamente os ficheiros ao ligar o dispositivo USB ao monitor.
- Recomenda-se que evite reproduzir conteúdos utilizando mais de duas portas USB em simultâneo.
- Relativamente à reprodução de distribuição ou à reprodução de agendamentos de conteúdos através do software SuperSign, é reproduzido o último agendamento executado.

Codec de vídeo suportado

Extensão	Codec	
.asf **.wmv**	**Vídeos**	perfis simples e principal VC-1
	Áudio	Norma WMA, WMA 10 Professional
.divx **.avi**	**Vídeos**	DivX3.11, DivX4, DivX5, DivX6, XViD, H.264/AVC, Motion Jpeg, MPEG-4 Part2
	Áudio	MPEG-1 Layer I, II, MPEG-1 Layer III (MP3), Dolby Digital, LPCM, ADPCM, DTS
.mp4 **.m4v** **.mov**	**Vídeos**	H.264/AVC, MPEG-4 Part2
	Áudio	AAC, MPEG-1 Layer III (MP3)
.3gp **.3g2**	**Vídeos**	H.264/AVC, MPEG-4 Part2
	Áudio	AAC, AMR-NB, AMR-WB
.mkv	**Vídeos**	H.264/AVC
	Áudio	HE-AAC, Dolby Digital
.ts **.trp** **.tp** **.mts** **.m2ts**	**Vídeos**	H.264/AVC, MPEG-2
	Áudio	MPEG-1 Layer I, II, MPEG-1 Layer III (MP3), Dolby Digital, Dolby Digital Plus, AAC, PCM
.mpg **.mpeg**	**Vídeos**	MPEG-1, MPEG-2
	Áudio	MPEG-1 Layer I, II, MPEG-1 Layer III (MP3), AAC
.vob	**Vídeos**	MPEG-1, MPEG-2
	Áudio	Dolby Digital, MPEG-1 Layer I, II, DVD-LPCM

Sugestões para a reprodução de ficheiros de vídeo

- Um ficheiro de filme danificado pode não ser reproduzido correctamente ou algumas funcionalidades do leitor podem não ser utilizáveis.
- Os ficheiros de filmes produzidos com alguns códigos podem não ser exibidos correctamente.
- Os ficheiros de filme que não sejam do tipo e do formato especificados podem não funcionar correctamente.
- A taxa de bits máx. de um ficheiro de filme reproduzível é 20 Mbps. (Para Motion JPEG: apenas 10 Mbps)
- Não garantimos a reprodução correcta de perfis codificados em nível 4.1 ou superior em H.264/AVC.
- Ficheiros de vídeo com mais de 50 MB podem não ser carregados correctamente a partir de dispositivos móveis. Recomenda-se a reprodução de tais ficheiros através de dispositivos de armazenamento USB/SD.
- [Apenas para modelos Ultra HD] Imagem Ultra HD: 3840 X 2160
  É possível que alguns vídeos Ultra HD com codificação HEVC além do conteúdo oficialmente fornecido pela LG Electronics não sejam reproduzidos.

Extensão	Codec	
.mkv **.mp4** **.ts**	**Vídeo**	H.264/AVC, HEVC
	Áudio	Dolby Digital, Dolby Digital Plus, AAC, HE-AAC

- Só é possível utilizar determinados codecs após actualizar o software.

PERSONALIZAR AS DEFINIÇÕES

Aceder aos menus principais

1 Prima **SETTINGS** para aceder aos menus principais.

2 Prima os botões de navegação para se deslocar até um dos seguintes menus e prima **OK**.

3 Prima os botões de navegação para se deslocar até à definição ou opção pretendida e prima **OK**.

4 Quando tiver terminado, prima **EXIT (SAIR)**.
Quando voltar ao menu anterior, prima **BACK (RETROCEDER)**.

- **IMAGEM :** Ajusta o tamanho da imagem, a qualidade ou os efeitos.
- **ÁUDIO :** Define as funções de ÁUDIO.
- **HORAS :** Define as horas, a data ou a função do temporizador.
- **OPÇÃO :** Define as funções de OPÇÃO.
- **REDE :** Define as funções de REDE.
- **OS MEUS MÉDIA :** Apresenta e reproduz conteúdos de filmes, fotografias e música guardados no seu USB.

Definições de IMAGEM

1 Prima **SETTINGS** para aceder aos menus principais.

2 Prima os botões de navegação para se deslocar até **IMAGEM** e prima **OK**.

3 Prima os botões de navegação para se deslocar até à definição ou opção pretendida e prima **OK**.
- Para voltar ao nível anterior, prima **BACK (RETROCEDER)**.

4 Quando tiver terminado, prima **EXIT (SAIR)**.
Quando voltar ao menu anterior, prima **BACK (RETROCEDER)**.

As definições de imagem disponíveis são descritas em seguida:

Definição	Descrição	
Poupança de energia	Pode poupar energia reduzindo o brilho. * Regressar às definições iniciais clicando **GERAL** -> **Repor Definições Iniciais**.	
	Opção	
	Desligado	Desactiva a função de poupança de energia
	Mínimo/Médio/ Máximo	Selecciona o nível de luminosidade da luz de fundo.
	Desligar imagem	O ecrã desliga-se em 3 segundos.
Saving Energy Smart	Ajusta a luz de fundo e o contraste conforme o brilho da tela. * Regressar às definições iniciais clicando **GERAL** -> **Repor Definições Iniciais**.	
	Opção	
	Desligado	Desactiva a função Smart Energy Saving (Poupança de energia inteligente)
	Ligado	Activa a função Smart Energy Saving (Poupança de energia inteligente) que permite economizar energia, podendo atingir o valor máximo definido na percentagem de poupança de energia.
Modo de imagem	Selecciona o modo de imagem optimizado para o ambiente de visualização ou para o programa. * Regressar às definições iniciais clicando **GERAL** -> **Repor Definições Iniciais**.	
	Opção	
	Intenso	Intensifica o contraste, a luminosidade e a definição para apresentar imagens intensas.
	Padrão	Apresenta imagens em níveis padrão de contraste, luminosidade e definição.
	APS	A funcionalidade Energy Saver (Poupança de energia) altera as definições da monitor para reduzir o consumo energético.
	Cinema	Optimiza a imagem de vídeo para um aspecto cinematográfico para poder desfrutar de filmes como se estivesse numa sala de cinema.
	Desporto	Optimiza a imagem de vídeo para acções elevadas e dinâmicas, realçando as cores primárias, como o branco, a relva ou o céu azul.
	Jogo	Optimiza a imagem de vídeo para um ecrã de jogo rápido, como para PC ou jogos.
	Calibragem	Aplica um balanço de brancos personalizado com base no Padrão.
	Perito1·2	Menu para ajuste da qualidade da imagem que permite a peritos e amadores desfrutarem da melhor experiência de visualização no monitor.
Proporção	Altera o tamanho da imagem para visualizar imagens no tamanho optimizado.	

Definição	Descrição	
Ecrã (Apenas no modo RGB)	Permite personalizar as opções de visualização do PC no modo RGB.	
	Opção	
	Resolução	Selecciona uma resolução adequada. Consulte "Personalizar as opções de visualização do PC"
	Auto config.	Permite ajustar automaticamente a posição, o relógio e a fase do ecrã. A imagem apresentada pode ficar instável durante alguns segundos enquanto a configuração estiver em curso.
	Posição/ Tamanho/ Fase	Ajusta as opções quando a imagem não é nítida, especialmente quando os caracteres aparecem desfocados, após a configuração automática.
	Reiniciar	Restaura as opções para a predefinição.

Opções de Modo de imagem

Definição	Descrição
Luz de Fundo	Ajusta a luminosidade do ecrã pelo controlo da luz de fundo do LCD. Se diminuir o nível de luminosidade, o ecrã fica mais escuro e o consumo de energia é reduzido sem qualquer perda de sinal de vídeo.
Contraste	Aumenta ou diminui o gradiente do sinal de vídeo. Pode utilizar Contraste quando a parte clara da imagem se encontrar saturada.
Luminosidade	Ajusta o nível de base do sinal na imagem. Pode utilizar Luminosidade se a parte escura da imagem ficar saturada.
Definição	Ajusta o nível de definição dos limites entre as zonas claras e escuras da imagem. Quanto mais baixo for o nível, mais suave será a imagem.
Cor	Ajusta a intensidade de todas as cores.
Tonalidade	Ajusta o balanço entre os níveis de vermelho e verde.
Temp. cor	Ajuste para quente para melhorar as cores mais quentes, como o vermelho, ou ajuste para frio para tornar a imagem mais azulada.
Controles avançados/ Controlos para peritos	Pode ajustar a imagem para cada **Modo de imagem** ou as definições da imagem de acordo com uma imagem específica. Primeiro, seleccione o **Modo de imagem** pretendido. * Esta opção não se encontra disponível se o **Modo de imagem** estiver definido como **Vívido.**
Opção de imagem	Define a opção de imagem adicional.
Repor imagem	Restaura as opções para a predefinição.

NOTA

- Ao seleccionar um modo de imagem, os menus relacionados são automaticamente configurados.
- Ao utilizar a função Saving Energy Smart(Poupança de energia inteligente), o ecrã poderá parecer saturado nas áreas brancas de uma imagem parada.
- Se a Poupança de Energia estiver definida para Mínimo, Média, ou Máximo, a função Saving Energy Smart(Poupança de energia inteligente) é desactivada.
- Regressar às definições iniciais clicando **GERAL** -> **Repor Definições Iniciais**.

Controles avançados - Modo de imagem (Padrão/ APS/ Desporto/ Jogo)

Definição	Descrição
Contraste dinâmico	Ajusta o contraste para um nível óptimo, de acordo com a luminosidade da imagem.
Contraste de cor	Ajusta as cores para que a imagem apareça com cores mais naturais.
Gama de cor	Selecciona o intervalo de cores que podem ser expressas.
Cor do tema	O espectro de cores do tema pode ser definido de forma independente para implementação da cor do tema definida pelo utilizador.
Cor do céu	A cor do céu é definida de forma independente.
Cor da relva	O espectro de cores naturais (prados, montanhas, etc.) pode ser definido de forma independente.
Gama	Define a curva de gradação de acordo com a saída do sinal de imagem no que respeita ao sinal de entrada.

Controlos para peritos - Modo de imagem (Cinema/ Perito1/ Perito2)

Definição	Descrição
Contraste dinâmico	Ajusta o contraste para um nível óptimo, de acordo com a luminosidade da imagem.
Gama de cor	Selecciona o intervalo de cores que podem ser expressas.
Edge Enhancer	Padrões utilizados para ajuste por peritos.
Filtro de cor	Filtra um espectro de cores específico em cores RGB para ajustar a saturação de cor e matiz com precisão.
Color Temperature	Ajusta a tonalidade global do ecrã conforme o pretendido. No modo Perito, o ajuste fino pormenorizado pode ser definido através de Gama/Método, etc.
Colour Management System	Sistema utilizado por peritos quando ajustam a cor com um padrão de teste. Podem optar por seis áreas de cor (Vermelho/Verde/Azul/Ciano/Magenta/Amarelo) sem afectar as outras cores. No que respeita às imagens normais, os ajustes podem não resultar em alterações de cor perceptíveis.

Opção de imagem - Modo HDMI (DTV)

Definição	Descrição
Redução de ruído	Reduz o ruído de ecrã do vídeo.
MPEG Noise Reduction (Redução de ruído MPEG)	Reduz o ruído provocado pela compressão de vídeo digital.
Nível de preto	Ajusta a luminosidade ou a escuridão do ecrã em função do nível de preto da entrada de imagem utilizando o grau de escuridão (nível de preto) do ecrã. (Definições recomendadas de acordo com o sinal de entrada: RGB 0–255: Elevado, RGB 16–235: Baixo, YCbCr: Baixo)
Cinema Real	Optimiza o ecrã para a visualização de filmes.
Motion Eye Care (Cuidado ocular)	Ajusta a luminosidade do ecrã para prevenir o reflexo. (Dependendo do modelo)
TruMotion (Esta funcionalidade é suportada apenas nos modelos 65SE3B e 65SE3KB.)	Corrige as imagens para apresentar sequências de movimentos mais suaves. • Desligado: Desligue o TruMotion. • Fluido/ Limpar : De-Judder / De-Blur - valor definido para "Auto". • Utilizador : De-Judder / De-Blur pode ser definido manualmente. - De-Judder : Esta função ajusta o estremecimento do ecrã. - De-Blur : Esta função ajusta e elimina a desfocagem do ecrã. 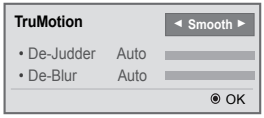

Definições de ÁUDIO

1 Prima **SETTINGS** para aceder aos menus principais.

2 Prima os botões de navegação para se deslocar até **ÁUDIO** e prima **OK**.

3 Prima os botões de navegação para se deslocar até à definição ou opção pretendida e prima **OK**.
- Para voltar ao nível anterior, prima **BACK (RETROCEDER)**.

4 Quando tiver terminado, prima **EXIT (SAIR)**.
Quando voltar ao menu anterior, prima **BACK (RETROCEDER)**.

As opções de áudio disponíveis são descritas em seguida:

Definição	Descrição	
Modo de som	Permite um som optimizado para uma instalação de monitor personalizada.	
	Opção	
	Standard	Adequado para todos os tipos de vídeos
	Notícias/ Música/ Cinema/ Desporto/ Jogo	Optimiza o áudio para um género específico.
Efeito sonoro	O utilizador pode seleccionar vários efeitos sonoros. - A função **Efeito sonoro** só se encontra disponível no modo **Padrão**, no menu **Modo de som**.	
	Opção	
	Voz Clara II	Aumenta a clareza da voz.
	Som Surround Virtual	A tecnologia de processamento de áudio desenvolvida pela LG proporciona um som surround semelhante ao de 5.1 canais a partir de duas colunas. * Se a função **Voz Clara II** estiver definida para **Ligado**, a opção **Som Surround Virtual** não é escolhida.
	Equalizador	Ajusta o volume para o nível por si escolhido através da Equalizador.
	Balanço	Ajusta o equilíbrio de áudio esquerdo/direito.
	Reniciar	Inicie o efeito aplicado sob o menu Efeito sonoro.
Ajuste Sincr AV	Sincroniza directamente vídeo e áudio quando não têm correspondência. Se definir Sincronização AV para **LIGADO**, pode ajustar a saída de som à imagem do ecrã. • **Colunas**: ajusta a sincronização do som das colunas. O botão "-" torna saída de som mais rápida e o botão "+" mais lenta do que o valor predefinido. • **Bypass**: áudio de um dispositivo externo sem desfasamento do áudio. O áudio pode ser emitido antes do vídeo, pois é necessário tempo para processar a entrada de vídeo no monitor.	

NOTA

- Alguns modelos poderão não incluir colunas incorporadas. Nesse caso, tem de ligar colunas externas para ouvir o som.

Definições das HORAS

1 Prima **SETTINGS** para aceder aos menus principais.

2 Prima os botões de navegação para se deslocar até **HORAS** e prima **OK**.

3 Prima os botões de navegação para se deslocar até à definição ou opção pretendida e prima **OK**.
- Para voltar ao nível anterior, prima **BACK (RETROCEDER)**.

4 Quando tiver terminado, prima **EXIT (SAIR)**.
Quando voltar ao menu anterior, prima **BACK (RETROCEDER)**.

As definições das horas disponíveis são descritas em seguida:

Definição	Descrição	
Relógio	Define as horas.	
	Opção	
	Auto	A hora actual é introduzida de acordo com o país seleccionado quando ligado a uma rede.
	Manual	É necessário introduzir a hora actual manualmente.
Hora desligar/ ligar	Define a hora para ligar ou desligar o Monitor.	
Desligar Autom. (15 Min.)	Se a opção Desligar Automático estiver activada e não houver sinal de entrada, o televisor desliga-se automaticamente após 15 minutos. - Recomenda-se que defina esta funcionalidade como [Off] se pretender utilizar o produto durante longos períodos de tempo, uma vez que a funcionalidade desliga o produto.	
Suspensão Autom.	Se não utilizar o monitor durante mais de 4 horas, este fica automaticamente em standby. - Recomenda-se que defina esta funcionalidade como [Off] se pretender utilizar o produto durante longos períodos de tempo, uma vez que a funcionalidade desliga o produto.	
Hora de Verão	Pode definir a Hora Início e a Hora Fim para a Hora de Verão. As definições de início/fim de horário de Verão só funcionam quando são estabelecidas com mais de um dia de intervalo entre as mesmas.	

NOTA

- A Hora desligar/ligar pode ser guardada num máximo de sete horários. O monitor liga-se ou desliga-se à hora seleccionada na agenda de gravações. Se estiverem guardadas várias horas na agenda de gravações, esta função será activada à hora mais aproximada da hora actual.
- Assim que a hora para ligar ou desligar for definida, esta função é activada diariamente à hora marcada.
- Se as horas de ligar e desligar agendados forem idênticas, a hora de desligar tem prioridade sobre a hora de ligar se a definição estiver activada e vice-versa se a definição estiver desactivada.
- Se a porta 123 for bloqueada por uma firewall, o monitor não pode obter a hora actual a partir da rede.

Definições de OPÇÃO

1 Prima **SETTINGS** para aceder aos menus principais.

2 Prima os botões de navegação para se deslocar até **OPÇÃO** e prima **OK**.

3 Prima os botões de navegação para se deslocar até à definição ou opção pretendida e prima **OK**
- Para voltar ao nível anterior, prima **BACK (RETROCEDER)**.

4 Quando tiver terminado, prima **EXIT (SAIR)**.
Quando voltar ao menu anterior, prima **BACK (RETROCEDER)**.

As definições de opção disponíveis são descritas em seguida:

Definição	Descrição	
Idioma	Selecciona um idioma para o texto do ecrã.	
País	Seleccione o seu país.	
DivX(R) VOD	Regista ou liberta DivX. Verifica o Código de Registo DivX para vídeos DivX protegidos. Registe-se em *http://vod.divx.com*. Utiliza o Código de Registo para alugar ou adquirir filmes em *www.divx.com/vod*. * Não é possível reproduzir os ficheiros DivX alugados ou adquiridos caso seja utilizado o Código de Registo de DivX de um dispositivo diferente. Utilize apenas o Código de Registo de DivX atribuído a este dispositivo. *Os ficheiros convertidos que não estejam em conformidade com o Padrão de Codec DivX poderão não ser reproduzidos ou produzir imagens com falhas.	
Reposição fábrica	Elimina todas as definições opcionais e volta ao modo de predefinição inicial.	
Definir ID	Pode atribuir um N.º de ID de definição único (atribuição de nome) a cada produto quando vários produtos estiverem ligados para visualização. Especifique um número (entre 1 e 255 ou entre 1 e 1000) com o botão e prima Sair. Utilize a ID de definição atribuída para controlar individualmente cada produto utilizando o Programa de controlo de produtos.	
Modo Mosaico	**Modo Mosaico**	Para utilizar esta função - Tem de ser visualizado juntamente com outros produtos. - Seleccione o "Modo Mosaico", defina as linhas e colunas e, em seguida, introduza a ID mosaico para definir a localização. - Modo Mosaico: linha x coluna (linha= 1-15, coluna= 1-15). - 5 x 5 disponível.
	Auto Config.	Permite ajustar automaticamente a posição, o relógio e a fase do ecrã. A imagem apresentada pode ficar instável durante alguns segundos enquanto a configuração estiver em curso.
	Posição	Move a posição do ecrã na horizontal e vertical.
	Tamanho	Ajusta o tamanho horizontal e vertical do ecrã tendo em conta o tamanho do bisel.
	Natural	A imagem é omitida pela distância entre os ecrãs para ser mostrada naturalmente.
	Reiniciar	Função para inicializar e libertar Tile (Mosaico). Todas as definições Tile (mosaico) são libertadas quando selecciona Tile recall (abandonar mosaico) e o ecrã volta à Tela Inteira.

<table>
<tr><th>DEFINIÇÕES</th><th colspan="2">Descrição</th></tr>
<tr><td>Agendamento de Conteúdos</td><td colspan="2">Cria agendamentos simples e define a reprodução utilizando ficheiros em Os meus média.</td></tr>
<tr><td></td><td colspan="2">Opção</td></tr>
<tr><td></td><td>Adicionar agenda</td><td>Cria um agendamento de conteúdos.
– Media (Multimédia): seleccione o ficheiro ao qual pretende aplicar o agendamento de conteúdos.
– Seleccione [Criar] para registar o agendamento de conteúdos.</td></tr>
<tr><td></td><td>Reproduzir</td><td>Reproduz um conteúdo programado.</td></tr>
<tr><td></td><td>Eliminar Tudo</td><td>Elimina todos os agendamentos registados.</td></tr>
<tr><td></td><td colspan="2">NOTA
• As informações acerca dos agendamentos registados são guardadas no seu dispositivo de armazenamento USB. Esta função não está disponível se remover o seu dispositivo de armazenamento USB.
• O tamanho da imagem é de 1920 x 1080.
• Só pode utilizar ficheiros de fotografia e de vídeo.
• Pode adicionar até 50 ficheiros (ficheiros de fotografia + ficheiros de vídeo = 50).
• Só são suportadas fotografias com resolução de 1920 x 1080 ou inferior.
• O tempo de apresentação predefinido para fotografias é de 1 minuto. O tempo de reprodução para vídeos varia consoante a respectiva duração.
• Pode criar até 7 agendamentos.
• Não pode registar um agendamento sem seleccionar primeiro um ficheiro.
• Os agendamentos de conteúdos alvo de alterações forçadas nas informações a partir de um PC ou outro dispositivo podem não funcionar correctamente.
• Relativamente à reprodução de distribuição ou à reprodução de agendamentos de conteúdos através do software SuperSign, é reproduzido o último agendamento executado.</td></tr>
<tr><td>Fan Control (Controlo da ventoinha) (Suportado apenas nalguns modelos)</td><td colspan="2">Opção</td></tr>
<tr><td></td><td>Modo</td><td>Mostra os dados da temperatura interior do produto e controla a ventoinha instalada.
- Automático: a ventoinha trabalha consoante a temperatura predefinida configurada para o produto.
- Ligado: a ventoinha está sempre em funcionamento.
- Personalizável: a ventoinha funciona de acordo com as preferências do utilizador.</td></tr>
<tr><td></td><td>Diferença no Funcionamento da Ventoinha</td><td>Mostra a diferença entre as temperaturas a que a ventoinha funciona ou para.</td></tr>
<tr><td></td><td>Definição da Temperatura</td><td>Define a temperatura da ventoinha em funcionamento instalada no interior do produto.</td></tr>
<tr><td></td><td>Temperatura Atual</td><td>Apresenta a temperatura atual do produto.</td></tr>
<tr><td></td><td colspan="2">NOTA
• Recomenda-se que use a definição automática porque definições incorretas da ventoinha poderão provocar uma avaria do produto.
• Quando a temperatura interior do aparelho exceder 80 ℃, o aparelho desliga-se automaticamente para fins de proteção.</td></tr>
</table>

Modo Mosaico

Este monitor pode ser disposto em mosaico com monitores adicionais para criar um ecrã em mosaico grande.

Desligado

Quando a opção Tile Mode está desactivada

1X2

Ao utilizar 2 monitores



2X2

Ao utilizar 4 monitores



3X3

Ao utilizar 9 monitores



4X4

Ao utilizar 16 monitores



5X5

Ao utilizar 25 monitores



Modo Mosaico - Modo Natural

Quando activo, a parte da imagem que normalmente seria apresentada na falha entre os monitores é omitida.

Antes



Depois



Definição de REDE

1 Prima **SETTINGS** para aceder aos menus principais.

2 Prima os botões de navegação para se deslocar até **REDE** e prima **OK**.

3 Prima os botões de navegação para se deslocar até à definição ou opção pretendida e prima **OK**.
- Para voltar ao nível anterior, prima **BACK (RETROCEDER)**.

4 Quando tiver terminado, prima **EXIT (SAIR)**.
Quando voltar ao menu anterior, prima **BACK (RETROCEDER)**.

As definições de opção disponíveis são descritas em seguida:

Definição	Descrição	
Definição de rede	Configura as definições de rede.	
	Definições Rede	Quando o dongle Wi-Fi estiver ligado, pode consultar e estabelecer ligação a qualquer rede sem fios disponível.
Estado da rede	Apresenta o estado da rede.	

Opções de ligação à rede

Definição	Descrição
Definir a partir da lista de AP	Seleccione um ponto de acesso para estabelecer ligação a uma rede sem fios.
Definição simples (modo de botão WPS)	Prima o botão no router sem fios que suporta PBC, de forma a estabelecer facilmente ligação ao router.

Definições da ID DA IMAGEM

- Só se aplica a determinados modelos.

ID da imagem é utilizada para alterar as definições de um produto específico (monitor), utilizando um único receptor de IV para multi-visão.A comunicação entre um monitor com um receptor IV e outros monitores é possível através de cabos RS-232C. Cada monitor é identificado por uma **Definir ID**. Se atribuir a **ID da imagem** com o controlo remoto, apenas os monitores com as mesmas **ID da imagem** e **Definir ID** poderão ser controlados remotamente.

1 Atribua a **Definir ID** aos monitores instalados conforme indicado abaixo.

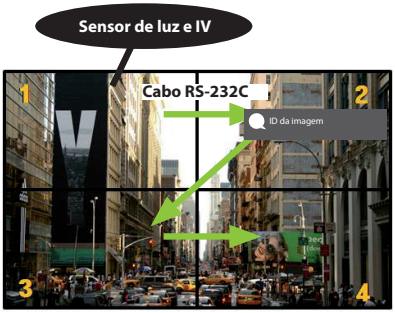

2 Prima o botão **ON** vermelho do controlo remoto para atribuir a **ID da imagem**.

3 Atribua a **Definir ID** à selecção da sua preferência.

- Um produto com uma **Definir ID** diferente da **ID da imagem** não pode ser controlado por sinais IV.

NOTA

- Se a **ID da imagem** estiver definida para 2, apenas o monitor do canto superior direito, que tem uma **Definir ID** de 2, pode ser controlado por sinais IV.
- Se premir o botão verde **OFF** para **ID da imagem**, as **ID das imagens** de todos os monitores são desligadas. Se premir qualquer botão no controlo remoto, todos os monitores podem ser controlados por sinais IV, independentemente da **Definir ID**.

CÓDIGOS DE IV

- Esta função não está disponível em todos os modelos.
- Dependendo do modelo, alguns códigos da tecla não são suportados.

Código (Hexa)	Função	NOTA
08	⏻ (Alimentação)	BOTÃO C/R
0B	INPUT	BOTÃO C/R
C4	MONITOR ON	BOTÃO C/R
C5	MONITOR OFF	BOTÃO C/R
95	ENERGY SAVING (e⌀)	BOTÃO C/R
DC	3D	BOTÃO C/R
10 a 19	Tecla Numérica 0 a 9	BOTÃO C/R
32	1/a/A	BOTÃO C/R
2F	CLEAR	BOTÃO C/R
02	Volume ◿ (+)	BOTÃO C/R
03	Volume ◿ (-)	BOTÃO C/R
79	ARC	BOTÃO C/R
99	AUTO	BOTÃO C/R
09	MUTE	BOTÃO C/R
E0	BRIGHTNESS ^ (Página para cima)	BOTÃO C/R
E1	BRIGHTNESS ˅ (Página para baixo)	BOTÃO C/R
4D	PSM	BOTÃO C/R
AA	INFO ⓘ	BOTÃO C/R
5F	W.BAL	BOTÃO C/R
43	SETTINGS	BOTÃO C/R
40	Cima ▲	BOTÃO C/R
41	Baixo ▼	BOTÃO C/R
07	Esquerda ◀	BOTÃO C/R
06	Direita ▶	BOTÃO C/R
3F	S.MENU	BOTÃO C/R
44	OK	BOTÃO C/R
28	BACK	BOTÃO C/R
5B	EXIT	BOTÃO C/R
7E	SIMPLINK	BOTÃO C/R
7B	TILE	BOTÃO C/R
B1	■	BOTÃO C/R
B0	▶	BOTÃO C/R
BA	❚❚	BOTÃO C/R
8F	◀◀	BOTÃO C/R

Código (Hexa)	Função	NOTA
8E	⏩	BOTÃO C/R
72	Tecla Vermelha (ID ON)	BOTÃO C/R
71	Tecla Verde (ID OFF)	BOTÃO C/R
63	Tecla Amarela	BOTÃO C/R
61	Tecla Azul	BOTÃO C/R

PARA CONTROLAR VÁRIOS PRODUTOS

- Utilize este método para ligar vários produtos a um único PC. Pode controlar vários produtos de uma só vez, ligando-os a um único PC.
- No menu Opção, Definir ID deve estar entre 1 e 255 (ou entre 1 e 1000)sem ser duplicada.

Ligação do cabo

Ligue o cabo RS-232C, conforme indicado na imagem.

- O protocolo RS-232C é utilizado para estabelecer comunicação entre o PC e o produto. Pode ligar ou desligar o produto, seleccionar uma fonte de entrada ou ajustar o menu OSD no PC.

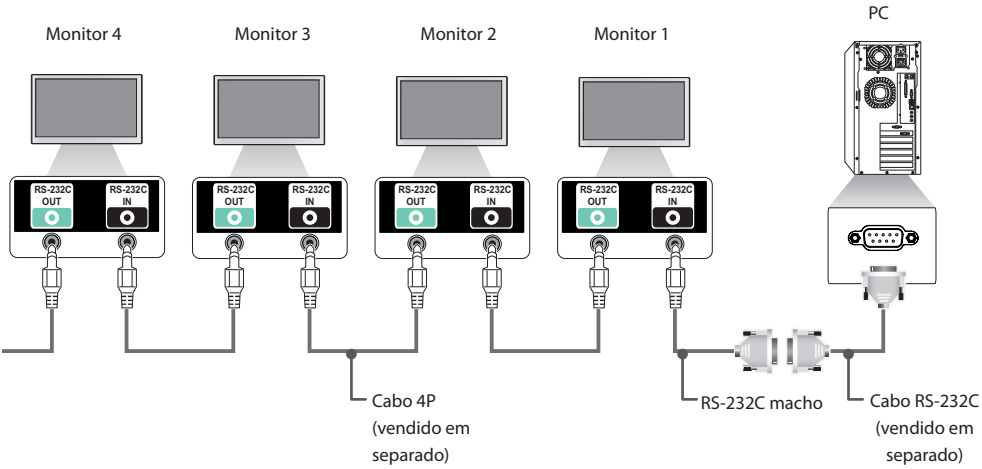

Configurações RS-232C

Cabo 4P

Configurações de 4 fios (cabo RS-232C padrão)



NOTA

- Nas ligações com configuração de 3 fios (não padrão), é possível usar ligações em série de IV.
- Se pretende controlar várias unidades em simultâneo, utilize cabos de 3,5 mm e 4 pólos (vendidos em separado).

Cabo RS-232C

Configurações de 8 fios (cabo RS-232C padrão)

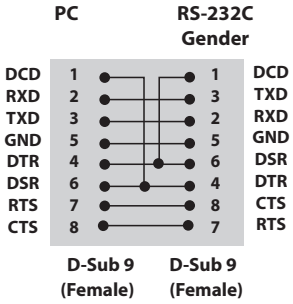

Parâmetro de comunicação

- **Taxa de transmissão**: 9600 BPS
- **Comprimento de dados**: 8 bits
- **Bit de paridade**: nenhum
- **Bit de paragem**: 1 bit
- **Controlo de fluxo**: nenhum
- **Código de comunicação**: código ASCII
- Utilize um cabo transversal (inverso).

Lista de referência de comandos

		COMMAND		DATA (Hexadecimais)
		1	2	
01	Alimentação	k	a	00 a 01
02	Seleccionar entrada	x	b	Consultar [Seleccionar entrada]
03	Proporção	k	c	Consultar [Proporção]
04	Poupança de Energia	j	q	Consultar [Poupança de Energia]
05	Modo de imagem	d	x	Consultar [Modo de imagem]
06	Contraste	k	g	00 a 64
07	Luminosidade	k	h	00 a 64
08	Definição	k	k	00 a 32
09	Cor	k	i	00 a 64
10	Tonalidade	k	j	00 a 64
11	Temp. cor	x	u	00 a 64
12	Posição H	f	q	00 a 64
13	Posição V	f	r	00 a 64
14	Tamanho H	f	s	00 a 64
15	Configuração automática	j	u	01
16	Balanço	k	t	00 a 64
17	Modo de som	d	y	Consultar [Modo de som]
18	Sem som	k	e	00 a 01
19	Volume	k	f	00 a 64
20	Hora 1 (anos/ meses/ dias)	f	a	Consultar [Hora 1]
21	Hora 2 (horas/ minutos/ segundos)	f	x	Consultar [Hora 2]
22	Programação de hora de desligar	f	c	00 a 01
23	Programação de hora de ligar	f	b	00 a 01
24	Hora para desligar (modo/hora de repetição)	f	e	Consultar [Hora para desligar]
25	Hora para ligar (modo/hora de repetição)	f	d	Consultar [Hora para ligar]
26	Entrada da Hora para ligar	f	u	Consultar [Entrada da Hora para ligar]
27	Suspensão Autom.	m	n	00 a 01
28	Desligar automático	f	g	00 a 01
29	Idioma	f	i	Consultar [Idioma]
30	Reposição	f	k	00 a 02
31	Valor da temperatura	d	n	FF
32	Tecla	m	c	Consultar [Tecla]
33	Mostrar tempo decorrido	d	l	FF

		COMMAND		DATA (Hexadecimais)
		1	2	
34	Verificar N.º de série	f	y	FF
35	Versão do software	f	z	FF
36	Ganho de vermelhos do Balanço de brancos	j	m	00 a FE
37	Ganho de verdes do Balanço de brancos	j	n	00 a FE
38	Ganho de azuis do Balanço de brancos	j	o	00 a FE
39	Desvio de vermelhos do balanço de branco	s	x	00 a 7F
40	Desvio de verdes do balanço de brancos	s	y	00 a 7F
41	Desvio de azuis do balanço de brancos	s	z	00 a 7F
42	Luz de fundo	m	g	00 a 64
43	Ecrã sem imagem	k	d	00 a 01
44	Modo mosaico	d	d	Consultar [Modo mosaico]
45	Verificar o Modo mosaico	d	z	FF
46	ID do ecrã no mosaico	d	i	Consultar "ID do ecrã no mosaico".
47	Posição H do mosaico	d	e	00 a 32
48	Posição V do mosaico	d	f	00 a 32
49	Tamanho H do mosaico	d	g	00 a 32
50	Tamanho V do mosaico	d	h	00 a 32
51	Modo natural (no Modo mosaico)	d	j	00 a 01

NOTA

- Durante operações USB como Dvix ou EMF, nenhum comando, excepto Alimentação (k a) e Tecla (m c), é executado, sendo tratado como NG (No good - inválido).
- Dependendo do modelo, alguns comandos não são suportados.
- O comando "f f", que apresenta o estado de um determinado comando, não apresenta o OSD como resultado, para que seja compatível com o programa SuperSign.

Protocolo de transmissão/recepção

Transmission (Transmissão)

[Command1][Command2][ ][Set ID][ ][Data][Cr]

* [Command1]	Identifica as predefinições de fábrica e os modos de definições do utilizador.
* [Command2]	Controla os monitores.
* [Set ID]	Utilizada para seleccionar um monitor que pretende controlar. É possível atribuir uma ID do produto a cada monitor entre 1 e 255 (entre 01H e FFH) ou entre 1 e 1000 (entre 001H e 3e8H) em determinados modelos na secção OPTION do menu OSD. Seleccionar "00H" ou "000H" para a ID do produto permite o controlo simultâneo de todos os monitores ligados. (Dependendo do modelo, pode não ser suportado.)
* [Data]	Transmite dados de comando. A contagem de dados poderá aumentar consoante o comando.
* [Cr]	Mudança de linha. Corresponde a "0x0D" em código ASCII.
* [ ]	Espaço em branco. Corresponde a "0x20" em código ASCII.

Acknowledgement (Confirmação)

[Command2][ ][Set ID][ ][OK/NG][Data][x]

* O produto transmite uma confirmação (ACK) com base neste formato quando recebe dados normais. Neste momento, se os dados forem FF, indicará os dados de estado actuais. Se os dados estiverem no modo de escrita de dados, devolve os dados do PC.
* Se um comando for enviado com a ID do produto "00" (=0x00) ou "000" (=0x000), os dados são reflectidos em todos os monitores e não enviam qualquer confirmação (ACK).
* Se o valor de dados "FF" for enviado no modo de controlo através de RS-232C, é possível verificar o valor de definição actual de uma função (apenas para algumas funções).
* Alguns comandos poderão não ser suportados em alguns modelos.

01. Alimentação (Comando: k a)
Para ligar/desligar a alimentação do monitor.

Transmission

[k][a][ ][Set ID][ ][Data][Cr]

Data 00: desligado
01 : ligado

Acknowledgement

[a][ ][Set ID][ ][OK/NG][Data][x]

* O sinal Acknowledgement só será devidamente enviado quando o monitor estiver completamente ligado.
* Pode existir algum atraso entre os sinais Transmission e Acknowledgement.

02. Seleccionar entrada (Comando: x b)
Para seleccionar a Fonte de entrada para o monitor.

Transmission

[x][b][ ][Set ID][ ][Data][Cr]

Data 20: Entrada externa (AV)
40: Componentes
60: RGB
90: HDMI (HDMI1) (DTV)
A0: HDMI (HDMI1) (PC)
91: HDMI2/OPS (DTV)
A1: HDMI2/OPS (PC)
70: DVI-D (PC)
80: DVI-D (DTV)
C0: DP (DTV)
D0: DP (PC)

Acknowledgement

[b][ ][Set ID][ ][OK/NG][Data][x]

* Dependendo do modelo, alguns sinais de entrada podem não ser suportados.

03. Proporção (Comando: k c)
Permite ajustar o formato do ecrã.

Transmission

[k][c][ ][Set ID][ ][Data][Cr]

Data 01: 4:3
02: 16:9
04: Zoom (HDMI DTV)
09: só Scan (720p ou mais) (HDMI DTV)
10 a 1F: Zoom Cinema 1 a 16 (HDMI DTV)

* Dependendo do sinal de entrada, os tipos de entrada disponíveis podem diferir. Para obter mais informações, consulte a secção Proporção do manual de instruções.
* Dependendo da configuração de entrada do modelo, a proporção pode ser diferente.

Acknowledgement

[c][ ][Set ID][ ][OK/NG][Data][x]

04. Poupança de Energia (Comando: j q)
Para definir a função de Poupança de energia.

Transmission

[j][q][ ][Set ID][ ][Data][Cr]

Data 00: desligado
01: mínimo
02: médio
03. máximo
04: auto
05. Desligar imagem

Acknowledgement

[q][ ][Set ID][ ][OK/NG][Data][x]

** Dependendo do modelo, pode não ser suportado.

05. Modo de imagem (Comando: d x)
Para seleccionar o modo de imagem.

Transmission

[d][x][ ][Set ID][ ][Data][Cr]

Data 00: intenso
01: padrão
02. cinema
03. desporto
04: jogo
05: Expert 1
06: Expert 2
08: APS
11 : Calibragem

Acknowledgement

[x][ ][Set ID][ ][OK/NG][Data][x]

06. Contraste (Comando: k g)
Para ajustar o contraste do ecrã.

Transmission

[k][g][ ][Set ID][ ][Data][Cr]

Data 00 a 64: contraste 0 a 100

Acknowledgement

[g][ ][Set ID][ ][OK/NG][Data][x]

07. Luminosidade (Comando: k h)
Para ajustar a luminosidade do ecrã.

Transmission

[k][h][ ][Set ID][ ][Data][Cr]

Data 00 a 64: luminosidade 0 a 100

Acknowledgement

[h][ ][Set ID][ ][OK/NG][Data][x]

08. Definição (Comando: k k)
Permite ajustar a definição do ecrã.

Transmission

[k][k][ ][Set ID][ ][Data][Cr]

Data 00 a 32: definição 0 a 50

Acknowledgement

[k][ ][Set ID][ ][OK/NG][Data][x]

09. Cor (Comando: k i)
Permite ajustar a cor do ecrã.

Transmission

[k][i][ ][Set ID][ ][Data][Cr]

Data 00 a 64: cor 0 a 100

Acknowledgement

[i][ ][Set ID][ ][OK/NG][Data][x]

10. Tonalidade (Comando: k j)
Permite ajustar a tonalidade do ecrã.

Transmission

[k][j][ ][Set ID][ ][Data][Cr]

Data 00 a 64: tonalidade R50 a G50

Acknowledgement

[j][ ][Set ID][ ][OK/NG][Data][x]

11. Temp. cor (Comando: x u)
Para ajustar a Temperatura de cor do ecrã.

Transmission

[x][u][ ][Set ID][ ][Data][Cr]

Data 00 a 64: quente 50 para frio 50

Acknowledgement

[u][ ][Set ID][ ][OK/NG][Data][x]

12. Posição H (Comando: f q)
Para ajustar a Posição horizontal do ecrã.
Esta função está disponível apenas quando o Modo mosaico se encontra Desligado.
* A escala operacional varia consoante a resolução da entrada RGB.
(Apenas disponível para a entrada RGB-PC.)

Transmission

[f][q][ ][Set ID][ ][Data][Cr]

Data
00 a 64: mín. -50 (Esquerda) até máx. 50 (Direita)

Acknowledgement

[q][ ][Set ID][ ][OK/NG][Data][x]

13. Posição V (Comando: f r)
Para ajustar a Posição vertical do ecrã.
Esta função está disponível apenas quando o Modo mosaico se encontra Desligado.
* A escala operacional varia consoante a resolução da entrada RGB.
(Apenas disponível para a entrada RGB-PC.)

Transmission

[f][r][ ][Set ID][ ][Data][Cr]

Data
00 a 64: mín. -50 (inferior) até no máx. 50 (superior)

Acknowledgement

[r][ ][Set ID][ ][OK/NG][Data][x]

14. Tamanho H (Comando: f s)
Para ajustar o Tamanho horizontal do ecrã.
Esta função está disponível apenas quando o Modo mosaico se encontra Desligado.
* A escala operacional varia consoante a resolução da entrada RGB.
(Apenas disponível para a entrada RGB-PC.)

Transmission

[f][s][ ][Set ID][ ][Data][Cr]

Data 00 - 64: mín. -50 (Reduzir) - máx. 50 (Expandir)

Acknowledgement

[s][ ][Set ID][ ][OK/NG][Data][x]

15. Configuração automática (Comando: j u)
Para ajustar a posição e minimizar a vibração da imagem automaticamente.
(Apenas disponível para a entrada RGB-PC.)

Transmission

[j][u][ ][Set ID][ ][Data][Cr]

Data 01: aparelho

Acknowledgement

[u][ ][Set ID][ ][OK/NG][Data][x]

16. Balanço (Comando: k t)
Para ajustar o balanço do som.

Transmission

[k][t][ ][Set ID][ ][Data][Cr]

Data 00 a 64: esquerda 50 até direita 50

Acknowledgement

[t][ ][Set ID][ ][OK/NG][Data][x]

17. Modo de som (Comando: d y)
Para seleccionar o Modo de som.

Transmission

[d][y][ ][Set ID][ ][Data][Cr]

Data
01: padrão
02: música
03: cinema
04: desporto
05: jogo
07: News

Acknowledgement

[y][ ][Set ID][ ][OK/NG][Data][x]

18. Sem som (Comando: k e)
Para ligar/desligar a opção Sem som.

Transmission

[k][e][ ][Set ID][ ][Data][Cr]

Data
00: sem som (som desligado)
01: volume actual (som ligado)

Acknowledgement

[e][ ][Set ID][ ][OK/NG][Data][x]

19. Volume (Comando: k f)
Para ajustar o volume de reprodução.

Transmission

[k][f][ ][Set ID][ ][Data][Cr]

Data 00 a 64: volume 0 a 100

Acknowledgement

[f][ ][Set ID][ ][OK/NG][Data][x]

20. Hora 1 (anos/ meses/ dias) (Comando: f a)
Para definir os valores de Hora 1 (anos/meses/dias).

Transmission

[f][a][ ][Set ID][ ][Data1][ ][Data2][ ][Data3][Cr]

Data1 00 a 1E: 2010 a 2040
Data2 01 a 0C: Janeiro a Dezembro
Data3 01 a 1F: 1 a 31
* Introduza "fa [Set ID] ff" para verificar os valores de Hora 1 (anos/meses/dias).

Acknowledgement

[a][ ][Set ID][ ][OK/NG][Data1][Data2][Data3][x]

21. Hora 2 (horas/ minutos/ segundos) (Comando: f x)
Para definir os valores de Hora 2 (horas/minutos/segundos).

Transmission

[f][x][ ][Set ID][ ][Data1][ ][Data2][ ][Data3][Cr]

Data1 00 a 17: 00 a 23 horas
Data2 00 a 3B: 00 a 59 minutos
Data3 00 a 3B: 00 a 59 segundos
* Introduza "fx [Set ID] ff" para verificar os valores de Hora 2 (horas/minutos/segundos).
** Este comando só funciona se a opção Hora 1 (anos/meses/dias) tiver sido definida anteriormente.

Acknowledgement

[x][ ][Set ID][ ][OK/NG][Data1][Data2][Data3][x]

22. Programação de hora de desligar (Comando: f c)
Activa/desactiva a programação da hora de desligar.

Transmission

[f][c][ ][Set ID][ ][Data][Cr]

Data 00: desligado
01 : ligado

Acknowledgement

[c][ ][Set ID][ ][OK/NG][Data][x]

23. Programação de hora de ligar (Comando: f b)
Activa/desactiva a programação da hora de ligar.

Transmission

[f][b][ ][Set ID][ ][Data][Cr]

Data 00: desligado
01 : ligado

Acknowledgement

[b][ ][Set ID][ ][OK/NG][Data][x]

24. Hora para desligar (modo/hora de repetição) (Comando: f e)

Para definir a função Hora para desligar (modo/hora de repetição).

Transmission

[f][e][ ][Set ID][ ][Data1][ ][Data2][ ][Data3][Cr]

Data1
1. F1 a F7 (ler dados)
F1: ler os dados da 1.ª Hora para desligar
F2: ler os dados da 2.ª Hora para desligar
F3: ler os dados da 3.ª Hora para desligar
F4: ler os dados da 4.ª Hora para desligar
F5: ler os dados da 5.ª Hora para desligar
F6: ler os dados da 6.ª Hora para desligar
F7: ler os dados da 7.ª Hora para desligar
2. E1 - E7 (apagar um índice), E0 (apagar todos os índices)
E0: eliminar todos os dados da Hora para desligar
E1: eliminar os dados da 1.ª Hora para desligar
E2: eliminar os dados da 2.ª Hora para desligar
E3: eliminar os dados da 3.ª Hora para desligar
E4: eliminar os dados da 4.ª Hora para desligar
E5: eliminar os dados da 5.ª Hora para desligar
E6: eliminar os dados da 6.ª Hora para desligar
E7: eliminar os dados da 7.ª Hora para desligar
3. 01 a 0C (define o dia da semana para a Hora para desligar)
01: uma vez
02. diariam.
03: de segunda a sexta-feira
04: de segunda a sábado
05: de sábado a domingo
06. domingo
07. segunda-feira
08. terça-feira
09. quarta-feira
0A. quinta-feira
0B. sexta-feira
0C. sábado
Data2 00 a 17: 00 a 23 horas
Data3 00 a 3B: 00 a 59 minutos
* Para ler ou eliminar a lista Hora para desligar, defina FFH para os campos [Data2] e [Data3].
(Exemplo 1: fe 01 f1 ff ff - Ler os dados da 1.ª Hora para desligar.)
(Exemplo 2: fe 01 e1 ff ff - Eliminar os dados da 1.ª Hora para desligar.)
(Exemplo 3: fe 01 04 02 03 - Definir a Hora para desligar como "de segunda a sábado, 02:03".)
* Esta função é suportada apenas quando as funções Hora 1 (anos/meses/dias) e Hora 2 (horas/minutos/segundos) estiverem definidas.

Acknowledgement

[e][ ][Set ID][ ][OK/NG][Data1][Data2][Data3][x]

25. Hora para ligar (modo/hora de repetição) (Comando: f d)

Para definir a função Hora para ligar (modo/hora de repetição).

Transmission

[f][d][ ][Set ID][ ][Data1][ ][Data2][ ][Data3][Cr]

Data1
1. F1 a F7 (ler dados)
F1: ler os dados da 1.ª Hora para ligar
F2: ler os dados da 2.ª Hora para ligar
F3: ler os dados da 3.ª Hora para ligar
F4: ler os dados da 4.ª Hora para ligar
F5: ler os dados da 5.ª Hora para ligar
F6: ler os dados da 6.ª Hora para ligar
F7: ler os dados da 7.ª Hora para ligar
2. E1 - E7 (apagar um índice), E0 (apagar todos os índices)
E0: eliminar todos os dados da Hora para ligar
E1: eliminar os dados da 1.ª Hora para ligar
E2: eliminar os dados da 2.ª Hora para ligar
E3: eliminar os dados da 3.ª Hora para ligar
E4: eliminar os dados da 4.ª Hora para ligar
E5: eliminar os dados da 5.ª Hora para ligar
E6: eliminar os dados da 6.ª Hora para ligar
E7: eliminar os dados da 7.ª Hora para ligar
3. 01 a 0C (define o dia da semana para a Hora para ligar)
01: uma vez
02. diariam.
03: de segunda a sexta-feira
04: de segunda a sábado
05: de sábado a domingo
06. domingo
07. segunda-feira
08. terça-feira
09. quarta-feira
0A. quinta-feira
0B. sexta-feira
0C. sábado
Data2 00 a 17: 00 a 23 horas
Data3 00 a 3B: 00 a 59 minutos
* Para ler ou eliminar a lista Hora para desligar, defina FFH para os campos [Data2] e [Data3].
(Exemplo 1: fd 01 f1 ff ff - Ler os dados da 1.ª Hora para ligar.)
(Exemplo 2: fd 01 e1 ff ff - Eliminar os dados da 1.ª Hora para ligar.)
(Exemplo 3: fd 01 04 02 03 - Definir a Hora para ligar como "de segunda a sábado, 02:03".)
* Esta função é suportada apenas quando as funções Hora 1 (anos/meses/dias) e Hora 2 (horas/minutos/segundos) estiverem definidas.

Acknowledgement

[d][ ][Set ID][ ][OK/NG][Data1][Data2][Data3][x]

26. Entrada da Hora para ligar (Comando: f u)
Adiciona uma nova entrada de programação ao seleccionar a entrada da definição actual da hora de ligar.

Transmission

[f][u][ ][Set ID][ ][Data1][Cr]

[f][u][ ][Set ID][ ][Data1][Data2][Cr]

Data (adicionar agenda)
20: Entrada externa (AV)
40: Componentes
60: RGB
70: DVI-D
90: HDMI (HDMI1) (DTV)
91: HDMI2/OPS (DTV)
C0: DISPLAYPORT (DTV)

Data1 (alterar agenda)
1. F1 a F7 (ler dados)
F1: seleccionar a 1.ª entrada de agenda
F2: seleccionar a 2.ª entrada de agenda
F3: seleccionar a 3.ª entrada de agenda
F4: seleccionar a 4.ª entrada de agenda
F5: seleccionar a 5.ª entrada de agenda
F6: seleccionar a 6.ª entrada de agenda
F7: seleccionar a 7.ª entrada de agenda
Data2
1. FF (ler dados)
* Para ler a entrada de agenda, introduza o valor FFH para o campo [Data2].
Se não existir uma agenda disponível para [Data1] quando tentar aceder ou alterar os dados da agenda, será apresentado o texto NG e a operação falha.
(Exemplo 1: fu 01 60 - Move cada entrada de agenda uma fila para baixo e guarda a 1.ª entrada no modo RGB.)
(Exemplo 2: fu 01 f1 ff - Ler a 1.ª entrada de agenda.)
* Esta função é suportada apenas quando as funções Hora 1 (anos/meses/dias), Hora 2 (horas/minutos/segundos) e Hora para ligar (modo/hora de repetição) estiverem definidas.
** Dependendo do modelo, pode não ser suportado.

Acknowledgement

[u][ ][Set ID][ ][OK/NG][Data][x]

[u][ ][Set ID][ ][OK/NG][Data1][Data2][x]

27. Suspensão Autom. (Comando: m n)
Para definir a função Standby automático.

Transmission

[m][n][ ][Set ID][ ][Data][Cr]

Data
00: desligado (não desliga após 4 horas)
01: 4 horas (desliga após 4 horas)
02: 6 horas (desliga após 6 horas)
03: 8 horas (desliga após 8 horas)

Acknowledgement

[n][ ][Set ID][ ][OK/NG][Data][x]

28. Desligar automático (Comando: f g)
Permite definir a função Desligar automático.

Transmission

[f][g][ ][Set ID][ ][Data][Cr]

Data
00: desligado (não desliga após 15 minutos)
01: ligado (desliga após 15 minutos)

Acknowledgement

[g][ ][Set ID][ ][OK/NG][Data][x]

29. Idioma (Comando: f i)
Para definir o idioma da OSD.

Transmission

[f][i][ ][Set ID][ ][Data][Cr]

Data
00: checo
01: dinamarquês
02: alemão
03: inglês
04: espanhol (UE)
05: grego
06: francês
07: italiano
08: holandês
09: norueguês
0A: português
0B: português (BR)
0C: russo
0D: finlandês
0E: sueco
0F: coreano
10: chinês (cantonês)
11: Japonês
12: chinês Yue (mandarim)
13: Árabe

Acknowledgement

[i][ ][Set ID][ ][OK/NG][Data][x]

* Dependendo do modelo, pode não ser suportado.

30. Reposição (Comando: f k)
Para executar a reposição das funções de Imagem, Ecrã, Áudio ou as Definições de fábrica.
(A função Restaurar o ecrã só pode ser efectuada no modo de entrada RGB.)

Transmission

[f][k][ ][Set ID][ ][Data][Cr]

Data 00: repor imagem
01 : repor ecrã
02 : repor definições de fábrica

Acknowledgement

[k][ ][Set ID][ ][OK/NG][Data][x]

31. Valor da temperatura (Comando: d n)
Para verificar o valor da temperatura interior.

Transmission

[d][n][ ][Set ID][ ][Data][Cr]

Data FF: verificar o estado

Acknowledgement

[n][ ][Set ID][ ][OK/NG][Data][x]

[n][ ][Set ID][ ][OK/NG][Data1][Data2][Data3][x]

* A temperatura é apresentada em hexadecimais.

32. Tecla (Comando: m c)
Para enviar um código da tecla do controlo remoto de infravermelhos.

Transmission

[m][c][ ][Set ID][ ][Data][Cr]

Data IR_KEY_CODE

Acknowledgement

[c][ ][Set ID][ ][OK/NG][Data][x]

Para obter um código da tecla, consulte o Código de IV.
* Dependendo do modelo, alguns códigos da tecla não são suportados.

33. Mostrar tempo decorrido (Comando: d l)
Para verificar o tempo decorrido no painel.

Transmission

[d][l][ ][Set ID][ ][Data][Cr]

Data FF: ler o estado

Acknowledgement

[l][ ][Set ID][ ][OK/NG][Data][x]

* Dados decorridos significam horas utilizadas em hexadecimais.

34. Verificar N.º de série (Comando: f y)
Para verificar os números de série.

Transmission

[f][y][ ][Set ID][ ][Data][Cr]

Data FF: verificar o número de série do produto

Acknowledgement

[y][ ][Set ID][ ][OK/NG][Data][x]

* Os dados são código ASCII.

35. Versão do software (Comando: f z)
Para verificar a versão do software.

Transmission

[f][z][ ][Set ID][ ][Data][Cr]

Data FF: verificar a versão do software

Acknowledgement

[z][ ][Set ID][ ][OK/NG][Data][x]

36. Ganho de vermelhos do Balanço de brancos (Comando: j m)
Para ajustar o Ganho de vermelhos do Balanço de brancos.

Transmission

[j][m][ ][Set ID][ ][Data][Cr]

Data 00 a FE: ganho de vermelhos entre 0 e 254

Acknowledgement

[m][ ][Set ID][ ][OK/NG][Data][x]

37. Ganho de verdes do Balanço de brancos (Comando: j n)
Para ajustar o Ganho de verdes do Balanço de brancos.

Transmission

[j][n][ ][Set ID][ ][Data][Cr]

Data 00 to FE: ganho de verdes entre 0 e 254

Acknowledgement

[n][ ][Set ID][ ][OK/NG][Data][x]

38. Ganho de azuis do Balanço de brancos (Comando: j o)
Para ajustar o Ganho de azuis do Balanço de brancos.

Transmission

[j][o][ ][Set ID][ ][Data][Cr]

Data 00 to FE: ganho de azuis entre 0 e 254

Acknowledgement

[o][ ][Set ID][ ][OK/NG][Data][x]

39 . Desvio de vermelhos do balanço de branco(Command: s x)
Ajusta o valor de desvio de vermelhos do balanço de brancos.

Transmission

[s][x][ ][Set ID][ ][Data][Cr]

Dados 00 a 7F: desvio de vermelhos de 0 a 127
FF: Confirma o valor do desvio de vermelhos

Acknowledgment

[x][ ][Set ID][ ][OK/NG][Data][x]

40 . Desvio de verdes do balanço de brancos(Command: s y)
Ajusta o valor de desvio de verdes do balanço de brancos.

Transmission

[s][y][ ][Set ID][ ][Data][Cr]

Dados 00 a 7F: desvio de verdes de 0 a 127
FF: confirma o valor do desvio de verdes

Acknowledgment

[y][ ][Set ID][ ][OK/NG][Data][x]

41 . Desvio de azuis do balanço de brancos(Command: s z)
Ajusta o valor de desvio de azuis do balanço de brancos.

Transmission

[s][z][ ][Set ID][ ][Data][Cr]

Dados 00 a 7F: desvio de azuis de 0 a 127
FF: confirma o valor do desvio de azuis

Acknowledgment

[z][ ][Set ID][ ][OK/NG][Data][x]

42. Luz de fundo (Comando: m g)
Para ajustar a luz de fundo do ecrã.

Transmission

[m][g][ ][Set ID][ ][Data][Cr]

Data 00 a 64: luz de fundo entre 0 e 100

Acknowledgement

[g][][set ID][][OK/NG][Data][x]

** Dependendo do modelo, pode não ser suportado.

43. Ecrã sem imagem (Comando: k d)
Liga ou desliga o ecrã.

Transmissão

[k][d][ ][Set ID][ ][Data][Cr]

Data 00: liga o ecrã.
01: desliga o ecrã.

Confirmação

[d][ ][Set ID][ ][OK/NG][Data][x]

44. Modo mosaico (Comando: d d)
Para definir o Modo mosaico e os valores de Coluna/Linha de mosaico.

Transmission

[d][d][ ][Set ID][ ][Data][Cr]

Data 00 a FF: 1.º byte - Fila de mosaico
2.º byte - Coluna de mosaico
*00, 01, 10, 11 significa que o Modo mosaico está desligado.
** Dependendo do modelo, pode não ser suportado.

Acknowledgement

[d][ ][Set ID][ ][OK/NG][Data][x]

45. Verificar o Modo mosaico (Comando: d z)
Para verificar o modo de mosaico.

Transmission

[d][z][ ][Set ID][ ][Data][Cr]

Data FF: verificar o estado do Modo mosaico.
** Dependendo do modelo, pode não ser suportado.

Acknowledgement

[z][ ][Set ID][ ][OK/NG][Data1][Data2][Data3][x]

Data1 00: Modo mosaico desligado
01: Modo mosaico ligado
Data2 00 a 0F: fila de mosaico
Data3 00 a 0F: coluna de mosaico

46. ID do ecrã no mosaico (Comando: d i)
Para definir a ID do ecrã no mosaico.

Transmission

[d][i][ ][Set ID][ ][Data][Cr]

Data
01 a E1: ID do ecrã no mosaico entre 01 e 225**
FF: verificar ID do ecrã no mosaico
** Os dados definidos não podem ser superiores a (Coluna de mosaico) x (Fila de mosaico).
** Dependendo do modelo, pode não ser suportado.

Acknowledgement

[i][ ][Set ID][ ][OK/NG][Data][x]

*Será devolvido o valor NG (No Good - inválido) se os dados forem superiores a (Coluna de mosaico) x (Fila de mosaico), excepto 0xFF.

47. Posição H do mosaico (Comando: d e)
Para ajustar a Posição horizontal do mosaico.
* Esta função está disponível apenas quando a opção Natural do Modo mosaico se encontra Desligada com o Modo mosaico Ligado.

Transmission

[d][e][ ][Set ID][ ][Data][Cr]

Data 00 a 32: -50 (Esquerda) até 0 (Direita)
*Os Valores Esquerda/Direita dependem do Tamanho horizontal do mosaico.
** Dependendo do modelo, pode não ser suportado.

Acknowledgement

[e][ ][Set ID][ ][OK/NG][Data][x]

48. Posição V do mosaico (comando : d f)
Para ajustar a Posição vertical do mosaico.
* Esta função está disponível apenas quando a opção Natural do Modo mosaico se encontra Desligada com o Modo mosaico Ligado.

Transmission

[d][f][ ][Set ID][ ][Data][Cr]

Data 0 a 32: 0 (Inferior) a 50 (Superior)
*Os valores Inferior/Superior dependem do Tamanho vertical do mosaico.
** Dependendo do modelo, pode não ser suportado.

Acknowledgement

[f][ ][Set ID][ ][OK/NG][Data][x]

49. Tamanho H do mosaico (Comando: d g)
Para ajustar o Tamanho horizontal do mosaico.
*Defina a Posição H do mosaico para 0 x 32 antes de definir o Tamanho H do mosaico.
* Esta função está disponível apenas quando a opção Natural do Modo mosaico se encontra Desligada com o Modo mosaico Ligado.

Transmission

[d][g][ ][Set ID][ ][Data][Cr]

Data 00 a 32: 0 a 50
** Dependendo do modelo, pode não ser suportado.

Acknowledgement

[g][ ][Set ID][ ][OK/NG][Data][x]

50. Tamanho V do mosaico (Comando: d h)
Para ajustar o Tamanho vertical do mosaico.
*Defina a Posição V do mosaico para 0 x 00 antes de definir o Tamanho V do mosaico.
* Esta função está disponível apenas quando a opção Natural do Modo mosaico se encontra Desligada com o Modo mosaico Ligado.

Transmission

[d][h][ ][Set ID][ ][Data][Cr]

Data 00 a 32: 0 a 50
** Dependendo do modelo, pode não ser suportado.

Acknowledgement

[h][ ][Set ID][ ][OK/NG][Data][x]

51. Modo natural (no Modo mosaico) (comando : d j)
Para apresentar a imagem de um modo natural, a parte da imagem que normalmente seria apresentada na falha entre os monitores é omitida.

Transmission

[d][j][ ][Set ID][ ][Data][Cr]

Data 00: desligado
01: ligado

Acknowledgement

[j][ ][Set ID][ ][OK/NG][Data][x]


LG
Life's Good