Manual Simples

Áudio Mini Hi-Fi

Por favor leia cuidadosamente este manual antes de operar o seu aparelho e guarde-o para referência futura.
Para visualizar as instruções sobre as funcionalidades avançadas, visite http://www.lg.com e descarregue o Manual do Utilizador. Alguns conteúdos presentes neste manual podem não ter correspondência com a unidade.

MODELO

ON7

PORTUGUÊS

MFL71690610
2004_Rev02

www.lg.com

Copyright © 2020 LG Electronics Inc. Todos os direitos reservados.

Painel superior

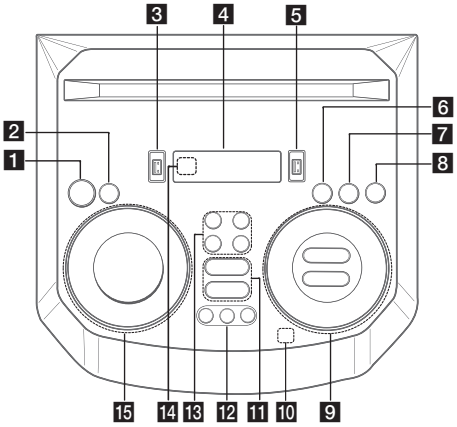

1 ⏻ (Standby)
Liga e desliga.

2 **USB REC / DEMO**
- Grava para USB.
- Para de gravar.
- No estado de desligado, se premir **USB REC / DEMO**, o modo demo é exibido.

3 Porta USB 1
Pode reproduzir ficheiros de áudio inserindo o dispositivo USB.

4 Visor

5 Porta USB 2
Pode reproduzir ficheiros de áudio inserindo o dispositivo USB.

6 **F** (Função)
Seleciona a função e a fonte de entrada.

7 **LIGHTING**
Seleciona o modo de iluminação.

8 **TWIN**
Permite ligar duas colunas de som no modo TWIN utilizando a função WIRELESS PARTY LINK.

9 ⏮/⏭ (Saltar/Procurar)
- Salta para trás ou para a frente.
- Pesquisa uma secção dentro de uma faixa/ficheiro.
- Seleciona as estações de rádio.
- Verifica estações DAB+, premindo e segurando.

⏯ (Reproduzir/Pausar)
- Inicia ou pausa a reprodução.
- Seleciona Stereo/Mono.
- Bloqueio de ligação **Bluetooth** (BT LOCK): Selecione a função **Bluetooth** pressionando **F** repetidamente. E pressione e segure ⏯ para limitar a conexão **Bluetooth** apenas aos BT e LG TV.

□ (Parar) / **RDS**
- Cessa a reprodução ou cancela a função DELETE.
- Sistema de Dados por Rádio

VOL (Volume) **-/+**
Ajusta o volume da coluna.

MIC (Microfone) **/ GUITAR -/+**
Ajusta o volume do microfone ou da guitarra.

10 (Reprodução automática de música)
Reproduz o áudio que está a tocar, marcando o telemóvel (com o aplicativo "LG XBOOM") para esta unidade. (Apenas Android)

11 **VOICE CANCELLER**
Pode reduzir os tons vocais durante a reprodução da música a partir de várias fontes de entrada.

⏏ (Abrir/Fechar)
Abre e fecha a bandeja do disco.

12 **CLUB, DRUM, USER** (DJ PAD)
Seleciona os efeitos de som entre as opções CLUB, DRUM ou USER, para misturar.
(Se quiser usar USER, deve registrar uma fonte com o aplicativo "LG XBOOM". (Apenas Android))

1, 2, 3 (DJ PAD)
Prima o pad do som pretendido.

13 **MIC** (Microfone) **ECHO**
Seleciona o modo ECHO.

VOCAL EFFECTS
Seleciona vários modos de efeitos vocais.

KEY CHANGER (♭/#)
Altera a chave para se adequar ao seu alcance vocal.

14 Sensor remoto

15 **SPECIAL EQ / BASS BLAST** (ou **BASS BLAST+**)
- Escolhe um equalizador especial.
- Pressione e mantenha pressionado para selecionar o efeito BASS (ou BASS+) diretamente.

SEARCH
Vai para a pasta e ficheiro no modo de seleção.

OK
Seleciona um ficheiro quando pesquisar um ficheiro.

USER EQ
Seleciona o equalizador criado por si.

Multi jog
- Pesquisa uma pasta ou um ficheiro.
- Roda para a esquerda ou para a direita para controlar o nível USER EQ.
- Escolhe um equalizador especial.

Painel Frontal/Painel traseiro

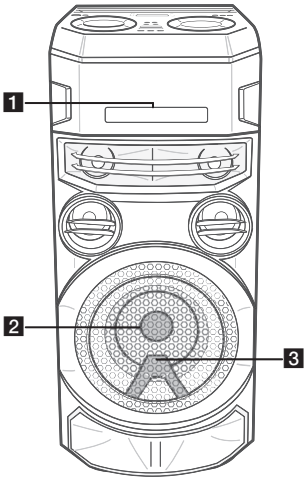

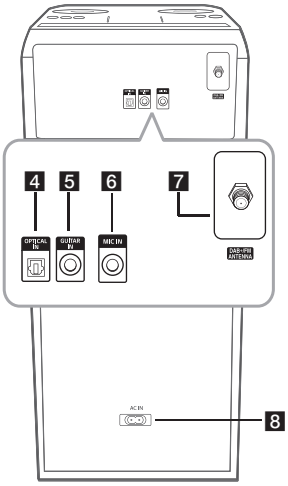

1 Gaveta do disco
2 Iluminação
3 Sensor remoto

4 **OPTICAL IN:** Ligar um dispositivo ótico.
5 **GUITAR IN:** Ligar a guitarra.
6 **MIC** (Microfone) **IN:** Ligar um microfone.
7 **DAB+/FM ANTENNA**
8 Tomada **AC IN**

!

Se o cabo ótico não estiver ligado na direção correta, isso poderá causar danos ao conetor ótico.

Aplicação Controlador

Android iOS

Descarregue a aplicação **LG XBOOM** para o seu dispositivo.

LG Sound Sync

Para mais informações, descarregue o manual do utilizador online. **http://www.lg.com**

Especificações

Requisitos de Energia	Consulte a etiqueta principal na unidade.
Consumo de Energia	Consulte a etiqueta principal na unidade.
	Standby em Rede : 0,5 W (Caso todas as portas de rede estejam ativadas.)
Dimensões (L x C x P)	Aprox. 330,0 mm x 785,0 mm x 344,0 mm
Fornecimento de Energia de Barramento (USB)	5 V ⎓ 500 mA

O design e as especificações estão sujeitos a alterações sem aviso prévio.

Atenção

- Ligue o cabo de alimentação diretamente à tomada de parede se possível ou, ao utilizar uma extensão, é vivamente recomendada a utilização de uma extensão de 110 V/15 A ou 230 V / 15 A, caso contrário a unidade poderá não funcionar corretamente devido à falta de uma fonte de alimentação.
- Não sobrecarregue a extensão com uma carga elétrica excessiva.

Nota

- Não olhe diretamente para a parte do feixe emissor de luz quando LIGHTING é ligado.
- Se o brilho de iluminação for muito brilhante, ligue as luzes da sala ou desligue o LIGHTING da unidade.

Como desligar a ligação wireless da rede ou o dispositivo wireless

Desligue a unidade ao pressionar o botão de ligar/desligar durante mais de 5 segundos.

Substituição da bateria

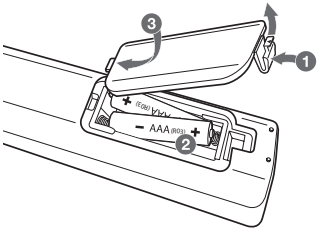

Declaração de conformidade

Pelo presente, a LG Electronics declara que o equipamento rádio do tipo Áudio Mini Hi-Fi se encontra em conformidade com a Diretiva 2014/53/EU. O texto completo da declaração de conformidade EU encontra-se disponível no seguinte endereço de internet:

http://www.lg.com/global/support/cedoc/cedoc#

Para a consideração do utilizador, este dispositivo deve ser instalado e operado a uma distância mínima de 20 cm entre o dispositivo e o corpo.

Intervalo de frequência	Potência de saída (Máx.)
2.402 a 2.480 MHz	10 dBm