EGYSZERŰSÍTETT HASZNÁLATI ÚTMUTATÓ

Nagyteljesítményű Hangszórórendszer

Kérjük, a készülék használata előtt olvassa el figyelmesen ezt a kézikönyvet, és őrizze meg későbbi felhasználás céljára.
A speciális funkciókkal kapcsolatos utasításokat a http://www.lg.com honlapról letölthető használati útmutató tartalmazza. Az útmutató tartalmának bizonyos részei eltérhetnek az Ön készülékétől.

MODELL

RNC9

MAGYAR

MFL71990512
2301_Rev01

www.lg.com

Copyright © 2023 LG Electronics Inc. Minden jog fenntartva.

RNC9-C.DEUSLLK_SIMPLE_HUN_MFL71990512.indd 1 2022-12-27 1:39:49



Elölnézet

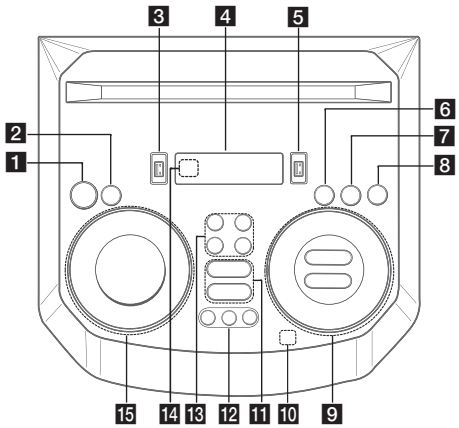

1 ⏻ (Készenlét)
A készülék be- vagy kikapcsolása.

2 USB REC / DEMO
- Felvétel USB-eszközre.
- Leállítja a felvételt.
- Ha kikapcsolt állapotban megnyomja az **USB REC / DEMO** gombot, megjelenik a demo mód.

3 USB 1 Port
Az USB eszköz csatlakoztatásával hangfájlokat játszhat le.

4 Kijelzőablak

5 USB 2 Port
Az USB eszköz csatlakoztatásával hangfájlokat játszhat le.

6 **F** (Funkció)
Kiválasztja a funkciót és a bemeneti forrást.

7 LIGHTING
A világítási mód kiválasztása.

8 TWIN
Csatlakoztatja a WIRELESS PARTY LINK TWIN üzemmódjának két hangszóróját.

9 ⏮/⏭ (Átugrás/Keresés)
- Ugrás vissza vagy előre.
- Egy adott szakaszt keres a fájlon belül.
- A rádióállomások kiválasztása.
- A DAB+ állomások beolvasásához nyomja meg és tartsa lenyomva a gombot.

⏯ (Lejátszás/Szünet)
- A lejátszás elindítása vagy szüneteltetése.
- A Stereo/Mono kiválasztása.
- **Bluetooth** csatlakozás zárolás (BT LOCK): Válassza ki a **Bluetooth** funkciót az **F** ismételt megnyomásával. És hosszan nyomja meg a ⏯ gombot, hogy a **Bluetooth** kapcsolatot csak a BT és a LG TV-re korlátozza.

AUTO DJ / RDS
- Az AUTO DJ mód kiválasztása.
- Rádiós adattovábbító rendszer (RDS)

VOL (Hangerő) **-/+**
Beállítja a hangfal hangerejét.

MIC (Mikrofon) **/ GUITAR -/+**
Beállítja a mikrofon hangerejét vagy a gitár hangerejét.

10 (Automatikus zenelejátszás)
Az éppen lejátszott hangot a készülék mobiljának („LG XBOOM" alkalmazással) jelölésével játssza le. (Csak Android)

11 VOICE CANCELLER
Csökkentheti az énekhangot a zenelejátszás során, a különféle bemeneti forrásokból.

EQ
Kiválasztja a hanghatásokat.

12 CLUB, DRUM, USER (DJ PAD)
A CLUB, DRUM és USER hangeffektus kiválasztása a keveréshez.
(Ha USER-t szeretne használni, be kell regisztrálnia egy forrást a „LG XBOOM" alkalmazással. (Csak Android))

1, 2, 3 (DJ PAD)
Nyomja meg a kívánt hang gombját.

13 MIC (Mikrofon) ECHO
Az ECHO mód kiválasztása.

VOCAL EFFECTS
A különféle hangeffektus módok kiválasztása.

KEY CHANGER (♭/♯)
Módosítja a hangnemet az Ön hangfekvéséhez való igazodás érdekében.

14 Távvezérlő érzékelő

15 SPECIAL EQ / BASS BLAST (vagy **BASS BLAST+**)
- Kiválasztja a speciális equalizert.
- Tartsa lenyomva a BASS (vagy BASS+) effektus közvetlen kiválasztásához.

SEARCH
A mappára vagy fájlra lép kijelölés módban.

OK
Mappa kiválasztása fájl keresésekor.

USER EQ
Kiválasztja a saját létrehozott equalizert.

Multi jog
- Megkeres egy mappát vagy egy fájlt.
- Az óramutatóval megegyező vagy ellentétes irányban fordul el, a USER EQ szint vezérlése érdekében.
- Kiválasztja a speciális equalizert.

Előlap / Hátlap

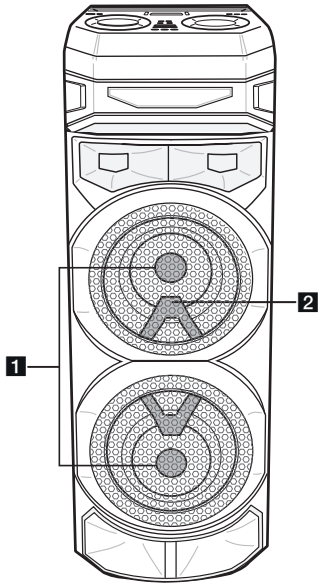

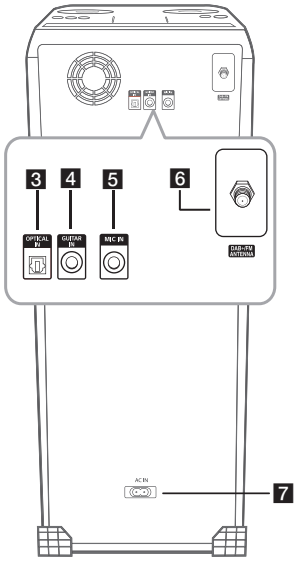

1 Világítás
2 Távvezérlő érzékelő

3 **OPTICAL IN**: Csatlakoztasson egy optikai eszközt.
4 **GUITAR IN:** Csatlakoztasson egy gitárt.
5 **MIC** (Mikrofon) **IN:** Csatlakoztasson egy mikrofont.
6 **DAB+/FM ANTENNA**
7 **AC IN** aljzat

Ha az optikai kábel nem a megfelelő irányban van csatlakoztatva, az károsodást okozhat az optikai csatlakozóban.

Vezérlő alkalmazás

Android iOS

Töltse le a **LG XBOOM** alkalmazást a készülékére.

LG Sound Sync



Bővebb információért töltse le az online használati útmutatót. **http://www.lg.com**

További információk

Műszaki leírás

Tápellátási követelmények	Lásd a készülék típustábláján.
Teljesítmény-felvétel	Lásd a készülék típustábláján.
	Hálózati készenlét: 0,5 W (Ha minden hálózati port aktiválva van.)
Méretek (Szé. x Ma. x Mé.)	Körülbelül 330,0 mm x 1 056,0 mm x 368,0 mm
USB port tápfeszültsége (USB)	5 V ⎓ 500 mA

A kialakítás és a műszaki adatok előzetes bejelentés nélkül megváltozhatnak.

Vigyázat!

- Megfelelően csatlakoztassa a hálózati kábelt a hálózati csatlakozóba. Vagy, ha hosszabbítót használ, javasoljuk, hogy annak terhelhetősége 110 V / 15 A vagy 230 V / 15 A legyen, egyébként a készülék nem megfelelően működhet.
- Ne terhelje túl a hosszabbító kábelt.

Megjegyzés

- Ne nézzen közvetlenül a fényt kibocsátó részre, amikor a LIGHTING be van kapcsolva.
- Ha a megvilágítás fényessége vakító, akkor kapcsolja fel a szoba világítását, vagy kapcsolja ki a készülék LIGHTING funkcióját.

Vezeték nélküli hálózati kapcsolat vagy vezeték nélküli eszközkapcsolat bontása

A bekapcsológombot 5 másodpercnél hosszabb ideig nyomva tartva kapcsolja ki a készüléket.

Az akkumulátor cseréje

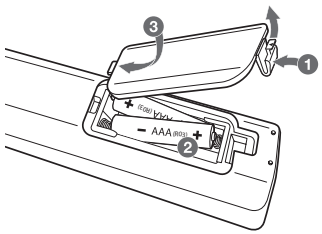

Megfelelőségi nyilatkozat

CE

Az LG Electronics ezennel kijelenti, hogy a Nagyteljesítményű Hangszórórendszer típusú rádiókészülék megfelel a 2014/53/EU számú irányelvnek. Az EU-megfelelőségi nyilatkozat teljes szövege elérhető a következő internetes címen:

http://www.lg.com/global/support/cedoc/cedoc#

Figyelmeztetés: a készülék üzembehelyezésekor és működtetésekor legalább 20cm-es távolságnak kell lennie a készülék és a test között.

Frekvenciatartomány	Kimenő teljesítmény (Max.)
2402 – 2480 MHz	10 dBm