LG
Life's Good

FRANÇAIS

MANUEL SIMPLIFIÉ

Mini Sono Hi-Fi

Veuillez lire attentivement ce manuel avant d'utiliser votre appareil et conservez-le pour référence ultérieure. Pour voir les instructions relatives aux fonctionnalités avancées, rendez-vous sur http://www.lg.com pour télécharger le manuel d'utilisation. Il est possible qu'une partie du contenu de ce manuel diffère de votre appareil.

MODÈLE
OK55N

MFL70343964

www.lg.com

Copyright © 2021 LG Electronics Inc. Tous droits réservés.

1903_Rev03



Panneau supérieur

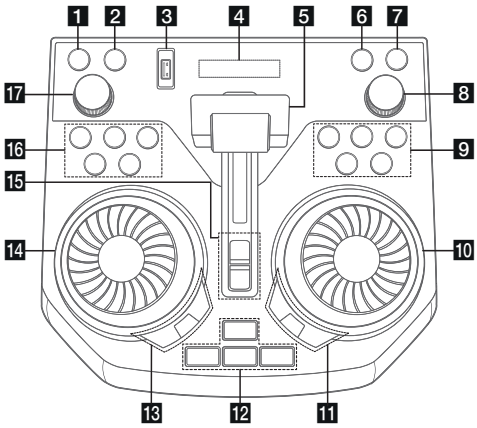

1 ⏻ (En attente)
Allume ou éteint l'appareil.

2 USB REC / DEMO
- Enregistre sur le périphérique USB.
- Pour arrêter l'enregistrement, appuyez sur cette touche et maintenez pendant 3 secondes.
- Hors tension, si vous appuyez sur **USB REC / DEMO**, le mode de démonstration s'affiche.

3 Port USB
Vous pouvez lire des fichiers audio en raccordant le périphérique USB.

4 Afficheur

5 Curseur **PARTY ACCELERATOR**
Sélectionne la fonction et la source d'entrée.

6 **F** (Fonction)
Sélectionne la fonction et la source d'entrée.

7 **WIRELESS LINK**
- Sélectionne MAIN ou OTHER en mode WIRELESS PARTY LINK.
- Active ou désactive le mode WIRELESS PARTY LINK.

8 **MASTER VOL.** (Volume) **-/+**
Règle le volume de l'enceinte.

9 ⏮ (Sauter/Chercher)
- Saute vers l'arrière
- Cherche une section dans une piste/un fichier.

⏯ (Lire/Pause)
Démarre ou interrompt la lecture.

⏭ (Sauter/Chercher)
- Saute vers l'avant.
- Cherche une section dans une piste/un fichier.

□ (Arrêt)
Permet d'arrêter la lecture ou d'annuler la fonction DELETE.

⏏ (Ouvrir/Fermer)
Permet d'ouvrir ou de fermer le plateau porte-disque.

10 DJ SCRATCH / SEARCH & MULTI
- Tourne dans le sens horaire ou antihoraire pour faire scratcher le son.
- Recherche dans un dossier ou un fichier.

11 SPECIAL EQ / BASS BLAST (ou **BASS BLAST+**)
- Choisit un égaliseur spécial.
- Maintenez la touche enfoncée pour sélectionner directement l'effet BASS (ou BASS+).

SEARCH
Permet d'accéder aux dossiers et aux fichiers en mode sélection.

OK
Permet de sélectionner un dossier lors de la recherche d'un fichier.

12 PARTY STARTER
- Quand l'appareil est hors tension, cette fonction met en marche l'appareil avec le son Party Kick Starter (Lanceur de fête).
- Quand l'appareil est sous tension, cette fonction mélange la musique avec le son Party Kick Starter (Lanceur de fête).

CLUB, DRUM, USER (DJ PAD)
Permet de sélectionner l'effet sonore CLUB, DRUM ou USER pour mixer.
(Si vous souhaitez utiliser USER, vous devez enregistrer une source avec l'application «Music Flow Bluetooth».)

1, 2, 3 (DJ PAD)
Appuyez sur la touche de son de votre choix.

13 DJ EFFECT
Sélectionne l'effet DJ souhaité.

USER EQ
Sélectionne l'égaliseur créé par vous même.

LIGHTING
Sélectionne le mode lumière.

14 DJ SCRATCH / LEVEL CONTROL
- Tourne dans le sens horaire ou antihoraire pour faire scratcher le son.
- Tourne dans le sens horaire ou antihoraire pour contrôler le niveau USER EQ.
- Règle le niveau de DJ EFFECT.
- Sélectionne les effets vocaux.
- Sélectionne les effets lumineux.

15 PARTY ACCELERATOR MODE
Sélectionne le PARTY ACCELERATOR MODE.

DJ LOOP
Sélectionne le mode DJ LOOP.
(Le mode DJ LOOP peut être utilisé pendant la lecture du CD/USB.)

16 KEY CHANGER (♭ /#)
Modifie la tonalité pour s'adapter à votre gamme vocale.

VOICE CANCELLER
Vous pouvez réduire les tonalités vocales pendant la lecture de musique à partir de différentes sources d'entrée.

VOCAL EFFECTS
Sélectionne le mode VOCAL EFFECTS.

MIC ECHO
Choisit le mode ECHO.

17 MIC VOL. (Volume du micro) **-/+**
Règle le volume du microphone.

Panneau avant / Panneau arrière

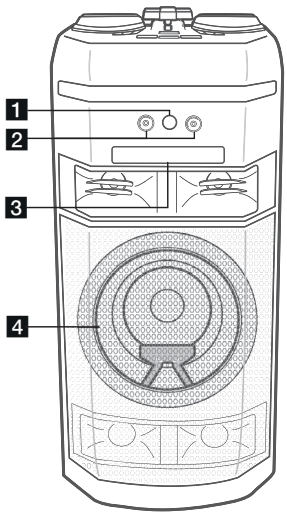

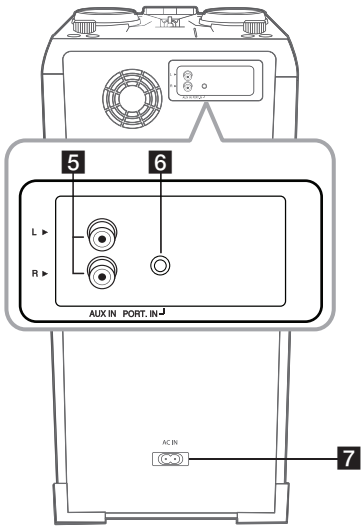

1 (Capteur de télécommande)
2 Prise **MIC** (Microphone) **1/2**
3 Lecteur CD
4 Éclairage

5 **AUX IN** (L/R) : Connexion d'un appareil auxiliaire.
6 **PORT.**(Portable) **IN** : Connexion d'un appareil portable.
7 Prise d'alimentation **AC IN**

Application smartphone

Téléchargez l'application **Music Flow Bluetooth** sur votre appareil. (Android seulement)

Synchronisation sonore LG sans fil LG Sound Sync



Pour plus d'informations, téléchargez le manuel d'utilisation en ligne sur **http://www.lg.com**.

Informations complémentaires

Caractéristiques

Alimentation	Reportez-vous à l'étiquette principale sur l'appareil.
Consommation d'énergie	Reportez-vous à l'étiquette principale sur l'appareil. Veille au maintien de la connexion au réseau : 0,5 W (Si tous les ports réseau sont activés.)
Dimensions (L x H x P)	Env. 330,0 mm x 716,0 mm x 318,0 mm
Alimentation du bus (USB)	5 V ⎓ 500 mA
Amplificateur (puissance de sortie RMS totale)	500 W RMS

La conception et les spécifications sont sujettes à modification sans préavis.

Attention

- Branchez le cordon d'alimentation directement sur une prise murale, si possible. En cas d'utilisation d'un câble à rallonge, il est fortement recommandé d'utiliser une rallonge de 110 V/15 A ou 230 V/15 A. À défaut, il y a un risque de dysfonctionnement de l'appareil en raison d'un manque d'énergie électrique.
- Ne soumettez pas le câble à rallonge à une charge électrique excessive.

Pour couper la connexion réseau sans fil ou déconnecter le périphérique sans fil

Éteignez l'appareil en maintenant la touche Marche/Arrêt enfoncée pendant plus de 5 secondes.

Remplacement des piles

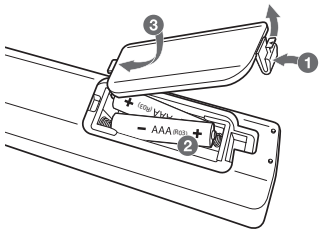

Déclaration de conformité

CE

LG Electronics déclare que le type d'équipement radio AUDIO MINI-CHAÎNE est conforme à la directive 2014/53/UE. Le texte intégral de la déclaration de conformité UE est disponible à l'adresse suivante:

http://www.lg.com/global/support/cedoc/cedoc#

Cet appareil doit être installé et utilisé à une distance minimale de 20 cm entre l'appareil et le corps, afin d'éviter des blessures á l'utilisateur.

Bandes de fréquences	Puissance de sortie (Max.)
2402 à 2480 MHz	10 dBm