SIMPLE MANUAL

WIRELESS SOUND BAR

WIRELESS SOUNDBAR
BARRE DE SON SANS FIL
DRAADLOZE SOUNDBAR
SOUNDBAR WIRELESS

DG1

MFL71810905
2104_Rev01

www.lg.com

Copyright © 2021 LG Electronics Inc. All Rights Reserved.

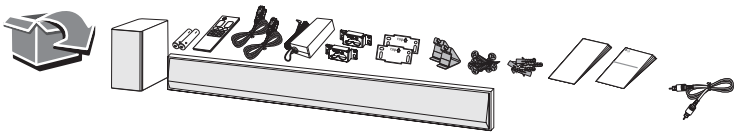

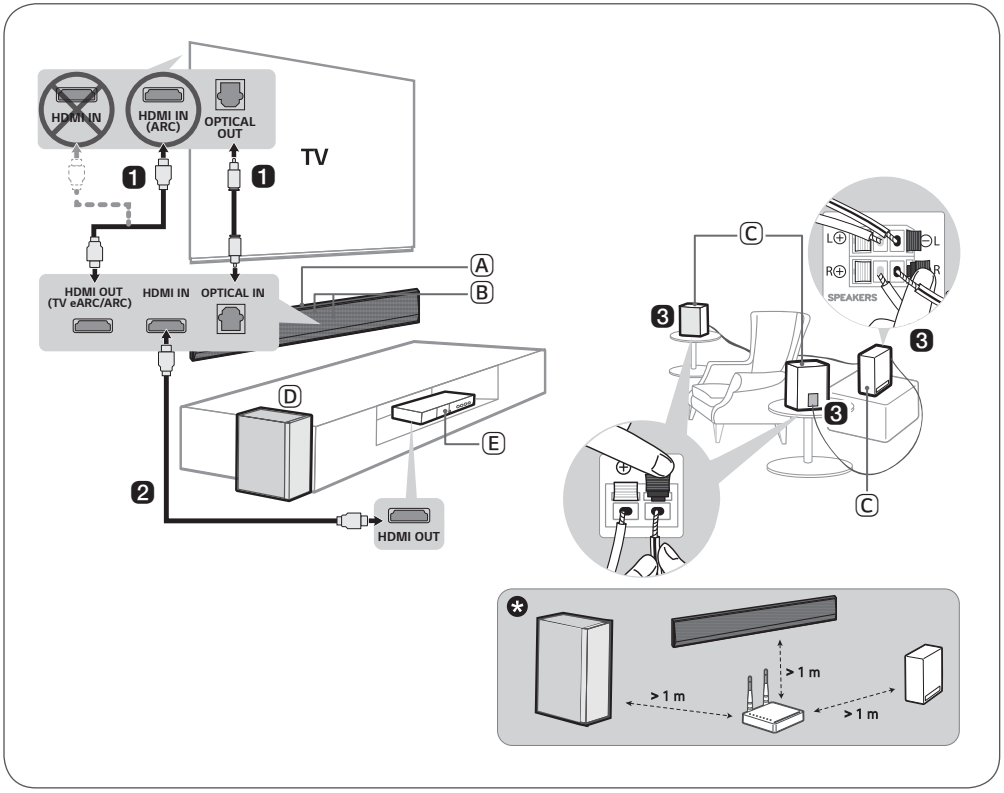

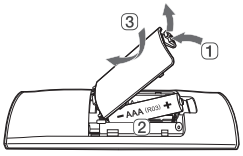

Replacement of Battery
Austauschen der Batterie
Changement de la pile
Vervangen van de batterij
Sostituzione della batteria

HDMI™
HIGH-DEFINITION MULTIMEDIA INTERFACE

ENGLISH

Installing and Using the Product

Please read this manual carefully before operating your set and retain it for future reference.
To view the instructions of advanced features, visit http://www.lg.com or scan QR code and then download Owner's Manual. Some of the content in this manual may differ from your product.

Ⓐ Sound bar
Ⓑ Remote Control Receiver / Status Display
Ⓒ Rear Speakers / Wireless Receiver (Sold separately, SPK8-S)
Ⓓ Wireless Subwoofer - Install it close to the sound bar.
Ⓔ External Device - (Blu-ray player, game console, etc.)

❶ Connect the sound bar to your TV via an optical cable or an HDMI cable.

❷ If you are using an external device (ex. Blu-ray player, game console, etc.), connect it to the sound bar via an HDMI cable.

❸ If you purchased the rear speakers and wireless receiver separately, connect the rear speakers to the wireless receiver via a speaker cable. When connecting the rear speakers to the wireless receiver, connect the black striped cable to the negative terminal of each speaker and the remaining cable to the positive terminal of each speaker.

❹ Connect to power in the following order: wireless subwoofer → wireless receiver → sound bar. Then, turn on the sound bar. When the connection is automatically established with the sound bar, the LEDs on the wireless subwoofer and the wireless receiver will light up in green.

❺ Using the product with your TV

① Press the **Function** Ⓕ button repeatedly until "**OPT/HDMI ARC**" appears on the status display.
② On your TV's settings, set the output speaker to [HDMI ARC], [Optical], or [External Speaker].
③ When the TV is properly connected to the product, "**OPT**", "**ARC**", or "**E-ARC**" will appear on the status display with a sound.

❻ Connecting the product to your smartphone via Bluetooth

① Tap the **Settings** button on your smartphone and select **Bluetooth**. Turn on the **Bluetooth** function. (**Off** > **On**)
② Press the **Function** Ⓕ button repeatedly until "**BT**" appears on the status display. After a moment, you will see "**BT READY**" on the status display.
③ Find and tap the product on your smartphone. The product appears as "LG DG1 (XX)".
④ When the product is connected to your smartphone via **Bluetooth**, you can see the status display change from "**PAIRED**" → "**Connected Bluetooth device name**" → "**BT**".

❼ Connecting to the LG Sound Bar app

① Find and install the LG Sound Bar app on Google Play from your smartphone.
② You can get more information regarding its use by selecting [Help] in [Setting].

!

If you see a red LED on the back of the wireless subwoofer or on the front of the wireless receiver, it means that the sound bar is not connected to the speakers. If this is the case, connect them in the following order.

① Press the **Power** button on the sound bar to turn it off.
② Press the **PAIRING** (**Pairing**) button on the back of the disconnected wireless subwoofer or wireless receiver. Check if each LED blinks green.
- If you still see a red LED on the back of the wireless subwoofer, press and hold the button on the back of the subwoofer again.

③ Press the **Power** button on the sound bar to turn it on.
④ When the connection is established, you will see a green LED light on the back of the wireless subwoofer or on the front of the wireless receiver light up in green.

✱ Keep the sound bar, the subwoofer and wireless receiver away from the device (ex. wireless router, microwave oven, etc.) over 1 m to prevent wireless interference.

- Some speakers may not make sound depend on the input source. Select MOVIE sound mode to listen through all speakers.

- Design and specifications are subject to change without notice.
- Google Play is a trademark of Google LLC.

DEUTSCH

Soundbar installieren und benutzen

Bitte lesen Sie diese Betriebsanleitung vor Gebrauch des Gerätes sorgfältig durch und bewahren Sie sie zum späteren Nachschlagen auf.
Anleitungen zu erweiterten Funktionen finden Sie unter http://www.lg.com, oder scannen Sie den QR-Code, um dann die Betriebsanleitung herunterzuladen. Möglicherweise gelten bestimmte Inhalte in dieser Betriebsanleitung nicht für Ihr Produkt.

Ⓐ Soundbar
Ⓑ Empfänger für Fernbedienung / Statusanzeige
Ⓒ Lautsprecher für hinten / Kabelloser Empfänger (Separat erhältlich, SPK8-S)
Ⓓ Kabelloser Subwoofer - Sollte der Nähe der Soundbar installiert werden.
Ⓔ Gerät - (Blu-ray Player, Spielekonsole usw.)

❶ Verbinden der Soundbar mit Ihrem TV-Gerät über ein optisches-Kabel oder ein HDMI-Kabel.

❷ Wenn Sie ein externes Gerät benutzen (z. B. Blu-ray Player, Spielekonsole usw.), dann schließen Sie dieses an die Soundbar über ein HDMI-Kabel an.

❸ Falls Sie die Rücklautsprecher und den kabellosen Empfänger separat erworben haben, schließen Sie die Rücklautsprecher über Lautsprecherkabel am kabellosen Empfänger an. Um die Rücklautsprecher am kabellosen Empfänger anzuschließen, von jedem Lautsprecher das schwarz gestreifte Kabel am negativen Anschluss anschließen und das andere Kabel am positiven Anschluss.

❹ Den Stromanschluss in folgender Reihenfolge herstellen: Kabelloser Subwoofer ➞ kabelloser Empfänger➞ Soundbar. Dann die Soundbar einschalten. Wenn die Verbindung mit der Soundbar automatisch hergestellt wird, leuchten die LEDs auf dem kabellosen Subwoofer und dem kabellosen Empfänger in Grün.

❺ Das Gerät mit Ihrem TV-Gerät verwenden

① Wiederholt auf die Taste **Funktion** (F) drücken, bis „**OPT/HDMI ARC**“ in der Statusanzeige angezeigt wird.
② Bei den Einstellungen Ihres TV-Geräts die Audioausgabe auf [HDMI ARC], [Optisch] oder [Externer Lautsprecher] stellen.
③ Wird das Gerät ordnungsgemäß am TV-Gerät angeschlossen, werden in der Statusanzeige „**OPT**“, „**ARC**“ oder „**E-ARC**“ angezeigt, und Sie hören einen Signalton.

❻ Das Gerät mit Ihrem Smartphone verbinden per Bluetooth

① Beim Smartphone auf die Schaltfläche **Einstellungen** tippen und **Bluetooth** auswählen. Die **Bluetooth**-Funktion einschalten. (**Aus** > **Ein**)
② Wiederholt auf die Taste **Funktion** (F) drücken, bis „**BT**“ in der Statusanzeige angezeigt wird. Nach wenigen Sekunden wird in der Statusanzeige „**BT READY**“ angezeigt.
③ Auf dem Smartphone die Produktangabe finden und darauf tippen. Die Soundbar wird unter der Bezeichnung „LG DG1 (XX)“ angezeigt.
④ Wenn die Soundbar mit Ihrem Smartphone via **Bluetooth** verbunden worden ist, wechselt die Anzeige in der Statusanzeige wie folgt: „**PAIRED**“ ➞ „**Name des verbundenen Bluetooth-Geräts**“ ➞ „**BT**“.

❼ Die App LG Sound Bar verbinden

① Google Play mit dem Smartphone aufrufen und die App LG Sound Bar finden und installieren.
② Weitere Informationen zur App finden Sie unter dem Menüpunkt [Einstellung] unter [Hilfe].

!

Falls auf der Rückseite des kabellosen Subwoofers oder auf der Vorderseite des kabellosen Empfängers eine rote LED leuchtet, dann bedeutet dies dass die Soundbar nicht mit den Lautsprechern verbunden ist. Wenn das der Fall ist, die Lautsprecher in folgender Reihenfolge anschließen:

① Auf der Soundbar auf die Taste **Ein/Aus** (⏻) drücken, um das Gerät auszuschalten.
② Auf der Rückseite des nicht verbundenen kabellosen Subwoofers oder kabellosen Empfängers auf die Taste **PAIRING** (**Pairing**) drücken. Überprüfen, dass jede LED grün blinkt.
- Falls auf der Rückseite des kabellosen Subwoofers nach wie vor die rote LED leuchtet, dann die Taste auf der Rückseite des Subwoofers erneut gedrückt halten.

③ Auf der Soundbar auf die Taste **Ein/Aus** (⏻) drücken, um das Gerät einzuschalten.
④ Wenn die Verbindung hergestellt ist, leuchten die LEDs auf der Rückseite des kabellosen Subwoofers oder auf der Vorderseite des kabellosen Empfängers in Grün.

✱ Sound Bar und Subwoofer und kabelloser Empfänger sollten einen Abstand von mindestens 1 m zu anderen Geräten (z. B. WLAN-Router, Mikrowellengerät usw.) haben, um Funkinterferenzen zu vermeiden.

- Je nach Eingabequelle bleiben einige Lautsprecher möglicherweise stumm. Damit der Ton über alle Lautsprecher wiedergegeben wird, den Tonmodus MOVIE auswählen.

- Konstruktion und Spezifikationen können ohne Vorankündigung geändert werden.
- Google Play ist ein Markenzeichen von Google LLC.

FRANÇAIS

Installation et utilisation du produit

Veuillez lire attentivement ce manuel avant d'utiliser votre appareil et conservez-le pour référence ultérieure. Pour afficher les instructions des fonctionnalités avancées, rendez-vous sur http://www.lg.com ou scannez le code QR puis téléchargez le manuel de l'utilisateur. Certaines parties de ce manuel peuvent ne pas correspondre à votre produit.

Ⓐ Barre de son
Ⓑ Récepteur télécommande / Affichage statut
Ⓒ Haut-parleurs arrière / Récepteur sans fil (Vendus séparément, SPK8-S)
Ⓓ Caisson de basses sans fil - L'installer près de la barre de son.
Ⓔ Périphérique externe - (Lecteur Blu-ray, console de jeu, etc.)

1. **Connecter la barre de son à votre téléviseur via un câble optique ou HDMI.**
2. En cas d'utilisation d'un périphérique externe (ex. Lecteur Blu-ray, console de jeu, etc.), le connecter à la barre de son via un câble HDMI.
3. Si les haut-parleurs arrière et le récepteur sans fil sont achetés séparément, connecter les haut-parleurs arrière au récepteur sans fil à l'aide d'un câble de haut-parleur. Lors de la connexion des haut-parleurs arrière au récepteur sans fil, connecter le câble rayé noir à la borne négative de chaque haut-parleur, et l'autre câble à leur borne positive.
4. Connecter à l'alimentation dans l'ordre suivant : caisson de basses sans fil → récepteur sans fil → barre de son. Puis, mettre la barre de son sous tension : Lorsque la connexion est automatiquement établie avec la barre de son, les LED du caisson de basse sans fil et du récepteur sans fil s'allument en vert.
5. **Utilisation de la barre de son avec votre TV**
   1. Appuyer de manière répétée sur le bouton de **Fonction** (F) jusqu'à ce que « **OPT/HDMI ARC** » apparaisse sur l'affichage de statut.
   2. Dans les paramètres du téléviseur, ajustez la sortie du haut-parleur sur [HDMI ARC], [Optique], ou sur [Haut-parleur externe].
   3. Une fois le téléviseur correctement connecté au produit, « **OPT** », « **ARC** », ou « **E-ARC** » apparaît sur l'affichage de statut avec l'émission d'un son.
6. **Connexion de la barre de son à votre smartphone via Bluetooth**
   1. Appuyer sur le bouton **Paramètres** de votre smartphone et sélectionner **Bluetooth**. Activer la fonction **Bluetooth**. (**Off** > **On**)
   2. Appuyer de manière répétée sur le bouton de **Fonction** (F) jusqu'à ce que « **BT** » apparaisse sur l'affichage de statut. Après un moment, vous verrez « **BT READY** » sur l'affichage du statut.
   3. Rechercher et appuyer sur le produit sur votre smartphone. Le produit s'affiche comme « LG DG1 (XX) »
   4. Lorsque le produit est connecté à votre smartphone via **Bluetooth**, vous pouvez voir l'affichage de statut passer de « **PAIRED** » → « **Nom de l'appareil Bluetooth connecté** » → « **BT** ».
7. **Connexion à l'application LG Sound Bar**
   1. Rechercher et installer l'application LG Sound Bar dans Google Play depuis votre smartphone.
   2. Obtenez davantage d'informations sur son utilisation en sélectionnant [Aide] dans [Paramètres].

!

Si une LED rouge s'allume au dos du caisson de basses sans fil ou sur le devant du récepteur sans fil, cela signifie que la barre de son n'est pas connectée aux haut-parleurs. Dans ce cas, les connecter dans l'ordre suivant.

1. Appuyer sur le bouton **Marche/Arrêt** de la barre de son pour la désactiver.
2. Appuyer sur le bouton **PAIRING** (**Pairing**) au dos du caisson de basses sans fil déconnecté ou du récepteur sans fil. Vérifier que chaque LED clignote en vert.
   - Si une LED est toujours en rouge au dos du caisson de basses sans fil, maintenir de nouveau enfoncé le bouton au dos du caisson de basses sans fil.
3. Appuyer sur le bouton **Marche/Arrêt** de la barre de son pour l'activer
4. Une fois la connexion établie, vous verrez une LED verte s'allumer au dos du caisson de basses sans fil ou sur le devant du récepteur sans fil.

✱ Pour éviter les interférences entre équipements sans fil, la barre de son, le caisson de basses et le récepteur sans fil doivent être placés à au moins un mètre par rapport à d'autres équipements (comme le routeur, le four micro-ondes, etc.)

- Certains haut-parleurs peuvent ne pas émettre de son selon la source d'entrée. Sélectionner le mode sonore MOVIE pour écouter le son au travers de tous les haut-parleurs.

- La conception et les caractéristiques peuvent être sujettes à modification sans préavis.
- Google Play est une marque déposée de Google LLC.

NEDERLANDS

Het product installeren en gebruiken

Lees deze handleiding zorgvuldig door voordat u uw set in gebruik neemt en bewaar het voor toekomstige naslag.
Ga voor aanwijzingen over de geavanceerde functies naar http://www.lg.com of scan de QR-code en download de gebruikershandleiding. Delen van de inhoud in deze handleiding kunnen verschillen van uw toestel.

Ⓐ Sound bar
Ⓑ Ontvanger afstandsbediening / Statusscherm
Ⓒ Luidsprekers achteraan / Draadloze ontvanger (Afzonderlijk verkocht, SPK8-S)
Ⓓ Draadloze subwoofer - Installeer deze in de buurt van de soundbar.
Ⓔ Extern apparaat - (Blu-ray speler, spelconsole, enz.)

1 Sluit de soundbar aan op uw TV via een optische kabel of een HDMI-kabel.

2 Als u een extern apparaat gebruikt (bijv. een Blu-ray speler, spelconsole, enz.), sluit deze dan op de soundbar aan via een HDMI-kabel.

3 Als u de luidsprekers achteraan en de draadloze ontvanger afzonderlijk hebt gekocht, sluit de luidsprekers achteraan dan op de draadloze ontvanger aan via een luidsprekerkabel. Sluit bij het aansluiten van de luidsprekers achteraan op de draadloze ontvanger, de zwart gestreepte kabel aan op de negatieve klem van elke luidspreker en de andere kabel op de positieve klem van elke luidspreker.

4 Op de voeding aansluiten in de volgende volgorde: draadloze subwoofer → draadloze ontvanger → soundbar. Zet vervolgens de soundbar aan. Als de verbinding met de soundbar automatisch wordt gemaakt, zullen de LED's op de draadloze subwoofer en de draadloze ontvanger groen gaan branden.

5 Het product met uw TV gebruiken

1 Druk meerdere keren op de knop **Functie** (F) tot '**OPT/HDMI ARC**' op het statusscherm wordt weergegeven.
2 Stel, in uw TV-instellingen, de uitgaande luidsprekers in op [HDMI ARC], [Optisch], of [Externe luidspreker].
3 Als de TV goed op met het product is verbonden, zal '**OPT**', '**ARC**' of '**E-ARC**' op het statusscherm worden weergegeven, met een geluidswaarschuwing.

6 De unit met uw smartphone verbinden via Bluetooth

1 Tik op de knop **Instellingen** op uw smartphone en selecteer **Bluetooth**. Schakel de functie **Bluetooth** in. (**Uit** > **Aan**)
2 Druk meerdere keren op de knop **Functie** (F) tot '**BT**' op het statusscherm wordt weergegeven. Na enkele momenten zal u '**BT READY**' zien op het statusscherm.
3 Zoek en tik op het product op uw smartphone. Het product wordt weergegeven als "LG DG1 (XX)".
4 Wanneer het product is verbonden met uw smartphone via **Bluetooth**, kunt u de wijziging in het statusscherm zien '**PAIRED**' → '**Naam van het via Bluetooth verbonden apparaat**' → '**BT**'.

7 Verbinding maken met de LG Sound Bar-app

1 Zoek de LG Sound Bar-app in Google Play en installeer de app op uw smartphone.
2 U kunt meer informatie bekijken betreffende het gebruik door [Help] te selecteren onder [Instelling].

!

Als u een rode LED ziet op de achterkant van de draadloze subwoofer of op de voorkant van de draadloze ontvanger, betekent dit dat de soundbar nog niet is verbonden met de luidsprekers. Als dit het geval is, verbindt ze dan in de volgende volgorde.

1 Druk op de knop **Aan/uit** op de soundbar om deze uit te schakelen.
2 Druk op de knop **PAIRING** (**Pairing**) op de achterkant van de niet verbonden draadloze subwoofer of draadloze ontvanger. Controleer of elke LED groen knippert.
- Als u nog altijd een rode LED ziet op de achterkant van de draadloze subwoofer, houd de knop op de achterkant van de subwoofer opnieuw ingedrukt.

3 Druk op de knop **Aan/uit** op de soundbar om deze aan te schakelen.
4 Wanneer de verbinding tot stand is gebracht, zult u een groen LED-lampje zien op de achterkant van de draadloze subwoofer of zal de voorkant van de draadloze ontvanger groen gaan branden.

✪ Houd de soundbar, de subwoofer en de draadloze ontvanger meer dan 1 m uit de buurt van het apparaat (bijv. draadloze router, magnetron, enz.) om draadloze storing te voorkomen.

- Sommige luidsprekers werken mogelijk niet, afhankelijk van de ingangsbron. Selecteer de geluidsmodus MOVIE om te luisteren via alle luidsprekers.

- Ontwerp en specificaties kunnen zonder voorafgaande kennisgeving worden gewijzigd.
- Google Play is een handelsmerk van Google LLC.

ITALIANO

Installazione e uso del prodotto

Leggere attentamente questo manuale prima di utilizzare l'apparecchio e conservarlo per riferimenti futuri. Per visualizzare le istruzioni relative alle funzionalità avanzate, visitare http://www.lg.com o scansionare il codice QR e scaricare il Manuale dell'utente. Parte del contenuto del presente manuale potrebbe differire dal prodotto in proprio possesso.

Ⓐ Soundbar
Ⓑ Ricevitore telecomando / Visualizzatore dello stato
Ⓒ Diffusori posteriori / Ricevitore wireless (in vendita separatamente, SPK8-S)
Ⓓ Subwoofer wireless - Da installare vicino alla soundbar.
Ⓔ Dispositivo esterno - (Lettore Blu-ray, console di gioco ecc.)

1 Collegare la soundbar al televisore usando un cavo ottico o un cavo HDMI.

2 Se si utilizza un dispositivo esterno (ad esempio un lettore Blu-ray, una console di gioco ecc.), collegarlo alla soundbar con un cavo HDMI.

3 Se i diffusori posteriori e il ricevitore wireless sono stati acquistati separatamente, collegare i diffusori posteriori al ricevitore wireless con un cavo per diffusori. Quando si collegano i diffusori posteriori al ricevitore wireless, collegare il cavo con la striscia nera al terminale negativo di ciascun diffusore e l'altro cavo al terminale positivo di ciascun diffusore.

4 Collegare all'alimentazione nell'ordine seguente: subwoofer wireless ➞ ricevitore wireless ➞ soundbar. Quindi accendere la soundbar. Quando la connessione con la soundbar viene stabilita automaticamente, i LED sul subwoofer wireless e sul ricevitore wireless si accendono in verde.

5 Uso del prodotto con il televisore

1 Premere ripetutamente il pulsante **Funzione** F finché nel visualizzatore dello stato non appare "**OPT/HDMI ARC**".
2 Nelle impostazioni del televisore, impostare il diffusore di uscita su [HDMI ARC], [Ottico] o [Diffusore esterno].
3 Quando il televisore è collegato correttamente al prodotto, nel visualizzatore dello stato appare "**OPT**", "**ARC**" o "**E-ARC**", e viene emesso un segnale acustico.

6 Connessione dell'unità allo smartphone tramite Bluetooth

1 Toccare il pulsante **Impostazioni** sullo smartphone e selezionare **Bluetooth**. Attivare la funzione **Bluetooth**. (**Disattivata** > **Attiva**)
2 Premere ripetutamente il pulsante **Funzione** F finché nel visualizzatore dello stato non appare "**BT**". Dopo qualche attimo, sul visualizzatore dello stato appare "**BT READY**".
3 Trovare e toccare il prodotto sullo smartphone. Il prodotto appare come "LG DG1 (XX)".
4 Quando il prodotto è connesso allo smartphone tramite **Bluetooth**, l'indicazione sul visualizzatore dello stato cambia da "**PAIRED**" ➞ "**Nome del dispositivo Bluetooth connesso**" ➞ "**BT**".

7 Connessione all'app LG Sound Bar

1 Trovare e installare l'app LG Sound Bar in Google Play dallo smartphone.
2 Per maggiori informazioni sul suo utilizzo, selezionare [Guida] in [Impostazioni].

!

Se sul lato posteriore del subwoofer wireless o sul lato anteriore del ricevitore wireless si accende un LED rosso, significa che la soundbar non è connessa ai diffusori. In tal caso, collegarli nell'ordine seguente.

1 Premere il pulsante di **Accensione** ⏻ della soundbar per spegnerla.
2 Premere il pulsante **PAIRING** (**Pairing**) sul lato posteriore del subwoofer wireless o del ricevitore wireless disconnesso. Controllare che ciascun LED lampeggi in verde.
- Se sul lato posteriore del subwoofer wireless è ancora acceso il LED rosso, premere e tenere premuto nuovamente il pulsante sul lato posteriore del subwoofer.

3 Premere il pulsante di **Accensione** ⏻ della soundbar per accenderla.
4 Una volta stabilita la connessione, sul lato posteriore del subwoofer wireless o sul lato anteriore del ricevitore wireless si accende un LED verde.

✱ Per evitare interferenze wireless, tenere la soundbar, il subwoofer e il ricevitore wireless a una distanza superiore a 1 metro da altri dispositivi (ad esempio router wireless, forni a microonde ecc.).

- Alcuni altoparlanti potrebbero non emettere suoni, a seconda della sorgente di ingresso. Selezionare la modalità audio MOVIE per emettere il suono da tutti gli altoparlanti.

- Il design e le specifiche del prodotto sono soggetti a cambiamenti senza preavviso.
- Google Play è un marchio di Google LLC.

ENGLISH

Specification

Power consumption
- Refer to the main label.
- Networked standby : 1.0 W (If all network ports are activated.)

AC adapter
- Model : DA-50F25
- Manufacturer : Asian Power Devices Inc.
- Input : 100 - 240 V ~ 50 - 60 Hz
- Output : 25 V ⎓ 2 A

Dimensions (W x H x D): Approx. 1225.0 mm x 150.0 mm x 32.5 mm
Bus Power Supply (USB): 5 V ⎓ 500 mA
Amplifier (Total RMS Output power): 360 W RMS

How to disconnect the wireless network connection or the wireless device
Set up the Auto Power function to off and turn off the product.

OPEN SOURCE SOFTWARE NOTICE INFORMATION
To obtain the source code under GPL, LGPL, MPL, and other open source licenses, that is contained in this product, please visit http://opensource.lge.com.
In addition to the source code, all referred license terms, warranty disclaimers and copyright notices are available for download.
LG Electronics will also provide open source code to you on CD-ROM for a charge covering the cost of performing such distribution (such as the cost of media, shipping, and handling) upon email request to opensource@lge.com.
This offer is valid for a period of three years after our last shipment of this product. This offer is valid to anyone in receipt of this information.

DEUTSCH

Technische Daten

Leistungs-Aufnahme
- Siehe Hauptetikett.
- Netzwerk-Bereitschaftsbetrieb: 1,0 W (Wenn sämtliche Netzwerkanschlüsse aktiviert sind.)

AC-Netzadapter
- Modell : DA-50F25
- Hersteller : Asian Power Devices Inc.
- Eingang : 100 - 240 V ~ 50 - 60 Hz
- Ausgang : 25 V ⎓ 2 A

Abmessungen (B x H x T): Ca. 1225,0 mm x 150,0 mm x 32,5 mm
Stromversorgung über USB: 5 V ⎓ 500 mA
Verstärker (Mittlere Gesamt-Ausgangsleistung): 360 W RMS

Wie man die drahtlose Netzwerkverbindung oder ein drahtlos angeschlossenes Gerät trennt:
Stellen Sie die Auto Power-Funktion auf Aus und schalten Sie das Produkt aus.

Information: Hinweis bezüglich Open-Source-Software
Den Quellcode unter GPL, LGPL, MPL sowie weitere Open-Source-Lizenzen, die in diesem Produkt enthalten sind, können Sie unter http://opensource.lge.com herunterladen.
Neben dem Quellcode stehen dort alle verwiesenen Lizenzbedingungen, Garantieausschlüsse sowie Urheberrechtshinweise zum Download bereit.
LG Electronics bietet gegen eine kostendeckende Gebühr (Medium, Versand und Bearbeitung) den Quellcode auf CD-ROM an. Senden Sie dazu eine Anfrage per E-Mail an: opensource@lge.com.
Dieses Angebot gilt bis drei Jahre nach der letzten Auslieferung des Produkts. Dieses Angebot gilt für jeden Empfänger dieser Information.

FRANÇAIS

Caractéristiques

Consommation électrique
- Référez-vous à l'étiquette principale
- Veille en réseau : 1,0 W (Si tous les ports réseau sont activés.)

Adaptateur AC
- Modèle : DA-50F25
- Fabricant : Asian Power Devices Inc.
- Entrée : 100 - 240 V ~ 50 - 60 Hz
- Sortie : 25 V ⎓ 2 A

Dimensions (L x H x P) : Env. 1225,0 mm x 150,0 mm x 32,5 mm
Alimentation électrique par Bus (USB) : 5 V ⎓ 500 mA
Amplificateur (puissance de sortie RMS totale) : 360 W RMS

Comment se déconnecter du réseau sans fil ou d'un périphérique sans fil
Régler la fonction Auto Power sur Off puis éteindre le produit.

Informations sur les logiciels libres
Pour obtenir le code source sous la licence publique générale, la licence publique générale limitée, la licence publique Mozilla ou les autres licences libres de ce produit, rendez-vous sur http://opensource.lge.com.
En plus du code source, tous les termes de la licence, ainsi que les exclusions de garantie et les droits d'auteur, sont disponibles au téléchargement.
LG Electronics peut aussi vous fournir le code source sur CD-ROM moyennant le paiement des frais de distribution (support, envoi et manutention) sur simple demande adressée par e-mail à opensource@lge.com.
Cette offre est valable pour une période de trois ans à compter de la date de la dernière distribution de ce produit. Cette offre est valable pour toute personne possédant cette information.

NEDERLANDS

Specificatie

Stroomverbruik
- Raadpleeg het hoofdlabel.
- Netwerk standby : 1,0 W (als alle netwerkpoorten zijn geactiveerd.)

AC-adapter
- Model : DA-50F25
- Fabrikant : Asian Power Devices Inc.
- Ingang : 100 - 240 V ~ 50 - 60 Hz
- Uitgang : 25 V ⎓ 2 A

Afmetingen (B x H x D): Ongeveer. 1225,0 mm x 150,0 mm x 32,5 mm
USB-busvoeding: 5 V ⎓ 500 mA
Versterker (Totale Vermogen RMS Uitgang): 360 W RMS

Hoe u de draadloze netwerkverbinding of het draadloze apparaat kunt ontkoppelen
De functie Automatisch in- of uitschakelen instellen om het product in of uit te schakelen.

Informatiebericht over Open Source-software
Ga naar http://opensource.lge.com om de broncode onder GPL, LGPL, MPL en andere licenties voor open sources in dit product te achterhalen.
Naast de broncode zijn alle licentievoorwaarden, beperkingen

van garantie en auteursrechtaanduidingen beschikbaar om te downloaden.
LG Electronics zal u tevens open-source code ter beschikking stellen op CD-ROM tegen de kostprijs van verspreiding (zoals de kosten voor media, verzending en handling) na ontvangst van een verzoek per e-mail naar opensource@lge.com.
Deze aanbieding is geldig voor een periode van drie jaar na onze laatste zending van dit product. Deze aanbieding is geldig voor iedereen die deze informatie ontvangt.

ITALIANO

Specifiche Tecniche

Consumo energetico
- Vedere l'etichetta principale.
- Collegato alla rete in stand-by : 1,0 W (Se sono attivate tutte le porte di rete.)

Adattatore CA
- Modello : DA-50F25
- Produttore : Asian Power Devices Inc.
- Ingresso : 100 - 240 V ~ 50 - 60 Hz
- Uscita : 25 V ⎓ 2 A

Dimensioni (L x A x P): Appross. 1225,0 mm x 150,0 mm x 32,5 mm
Alimentazione energia Bus (USB): 5 V ⎓ 500 mA
Amplificatore (potenza in uscita RMS totale): 360 W RMS

Come scollegare il collegamento di rete wireless o il dispositivo wireless.
Disattivare la funzione di accensione automatica e spegnere il prodotto.

Informazioni avviso software Open Source
Per ottenere il codice sorgente contenuto in questo prodotto secondo quanto consentito dalle licenze GPL, LGPL, MPL e altre licenze Open Source, visitare http://opensource.lge.com.
In aggiunta al codice sorgente, sono disponibili per il download tutti i termini di licenza, le esclusioni di responsabilità e le relative note di copyright.
LG Electronics fornirà anche il codice open source su CD-ROM su richiesta tramite e-mail all'indirizzo opensource@lge.com addebitando il costo delle spese di distribuzione (ad esempio il costo di supporti, spedizione e gestione).
L'offerta è valida per un periodo di tre anni a partire dalla nostra ultima spedizione di questo prodotto. L'offerta è valida per gli utenti che avranno ricevuto queste informazioni.

CE

ENGLISH

Declaration of Conformity

Hereby, LG Electronics declares that the radio equipment type Wireless Sound Bar is in compliance with Directive 2014/53/EU. The full text of the EU declaration of conformity is available at the following internet address:
http://www.lg.com/global/support/cedoc/cedoc#
For consideration of the user, this device should be installed and operated with a minimum distance of 20 cm between the device and the body.

Frequency range	Output power (Max.)
2402 to 2480 MHz	10 dBm
5730 to 5821 MHz	13 dBm

DEUTSCH

Konformitätserklärung

Hiermit erklärt LG Electronics, dass das Funkgerät Typ Wireless Soundbar der Richtlinie 2014/53/EU entspricht. Der vollständige Wortlaut der EU-Konformitätserklärung steht unter folgender Internetadresse zur Verfügung:
http://www.lg.com/global/support/cedoc/cedoc#
Bitte beachten Sie: Dieses Gerät sollte mit einem Mindestabstand von 20 cm zwischen dem Gerät und dem Körper installiert und betrieben werden.

Frequenzbereich	Ausgangsleistung (max.)
2402 bis 2480 MHz	10 dBm
5730 bis 5821 MHz	13 dBm

FRANÇAIS

Déclaration de conformité

LG Electronics déclare que le type d'équipement radio Barre de Son Sans Fil est conforme à la directive 2014/53/UE. Le texte intégral de la déclaration de conformité UE est disponible à l'adresse suivante:
http://www.lg.com/global/support/cedoc/cedoc#
Cet appareil doit être installé et utilisé à une distance minimale de 20 cm entre l'appareil et le corps, afin d'éviter des blessures à l'utilisateur.

Bandes de fréquences	Puissance de sortie (Max.)
2402 à 2480 MHz	10 dBm
5730 à 5821 MHz	13 dBm

NEDERLANDS Conformiteitsverklaring

Hierbij verklaart LG Electronics dat de radioapparatuur type Draadloze Soundbar in overeenstemming is met Richtlijn 2014/53/EU. De volledige tekst van de EU conformiteitsverklaring is beschikbaar op het volgende internetadres:

http://www.lg.com/global/support/cedoc/cedoc#

Ter overweging van de gebruiker, moet dit apparaat worden geïnstalleerd en bediend met een minimale afstand van 20 cm tussen het apparaat en het lichaam.

Frequentiebereik	Uitgangsvermogen (Max.)
2402 tot 2480 MHz	10 dBm
5730 tot 5821 MHz	13 dBm

ITALIANO Dichiarazione di Conformità

Con la presente, LG Electronics dichiara che questo apparecchio radio di tipo diffusore audio Soundbar Wireless è conforme alla Direttiva 2014/53/UE. Il testo completo della Dichiarazione di Conformità UE è disponibile al seguente indirizzo internet:

http://www.lg.com/global/support/cedoc/cedoc#

In considerazione dell'utente, l'apparecchio deve essere installato e utilizzato rispettando una distanza minima di 20 cm tra il corpo e il dispositivo.

Intervallo di frequenza	Potenza in uscita (massima)
2402 - 2480 MHz	10 dBm
5730 - 5821 MHz	13 dBm

LG
Life's Good