pt-br_main.book.book Page 1 Friday, January 9, 2026 2:17 PM

Escaneie para consultar
o manual online.

MANUAL DO USUÁRIO

FREEZER

Antes de iniciar a instalação, leia atentamente estas instruções. Isso simplificará a instalação e assegurará que o produto seja instalado corretamente e com segurança. Deixe este manual perto do produto após a instalação para consultas futuras.

PORTUGUÊS

MFL05794623
Rev.00_011226

www.lg.com

Copyright © 2026 LG Electronics. Todos os direitos reservados.

ÍNDICE

Este manual pode incluir imagens ou conteúdos que não correspondem ao modelo comprado.

Este manual está sujeito a revisão por parte do fabricante.

INSTRUÇÕES DE SEGURANÇA

LEIA TODAS AS INSTRUÇÕES ANTES DE USAR 3
AVISO 3
CUIDADO 9

INSTALAÇÃO

Antes da instalação 12
Ligando na Tomada 12
Movendo o aparelho para outro local 13

FUNCIONAMENTO

Antes de Usar 14
Características do Produto 16
Painel de Controle 18
Modo Descongelamento 18

MANUTENÇÃO

Limpeza 19

RESOLUÇÃO DE PROBLEMAS

Antes de requisitar o serviço de manutenção 20

pt-br_main.book.book Page 3 Friday, January 9, 2026 2:17 PM

INSTRUÇÕES DE SEGURANÇA

LEIA TODAS AS INSTRUÇÕES ANTES DE USAR

As seguintes diretrizes de segurança se destinam a prevenir danos ou riscos inesperados provenientes da utilização incorreta ou insegura do produto. As diretrizes estão divididas em "AVISO" e "CUIDADO", conforme descrito abaixo.

Alertas de segurança

⚠	Este símbolo é exibido para indicar problemas e utilizações que podem apresentar riscos. Leia atentamente a parte com este símbolo e siga as instruções para evitar riscos.
⚠	**AVISO** Indica que o não cumprimento das instruções pode provocar lesões graves ou a morte.
⚠	**CUIDADO** Indica que o não cumprimento das instruções pode provocar lesões menores ou danos ao produto.

AVISO

⚠ AVISO

- Para reduzir o risco de explosão, incêndio, morte, choque elétrico, lesões ou escaldaduras nas pessoas ao utilizar o produto, siga as precauções básicas, incluindo o que se segue:

Segurança Técnica

- Este aparelho não é destinado a pessoas (incluindo crianças) com capacidades mentais, sensoriais ou físicas reduzidas ou com falta de conhecimento e experiência, a menos que sejam supervisionadas ou recebam instruções referentes ao uso do mesmo por meio da pessoa

pt-br_main.book.book Page 4 Friday, January 9, 2026 2:17 PM

responsável por sua segurança. As crianças devem ser supervisionadas para garantir que não brinquem com o aparelho.

- Este aparelho deve ser usado em aplicações domésticas e similares como:
  - áreas de cozinha para o pessoal em lojas, escritórios e outros ambientes de trabalho;
  - casas de fazenda e clientes em hotéis, motéis e outros ambientes residenciais;
  - ambientes do tipo pousada;
  - bufê e aplicações similares não comerciais.
- Este aparelho não deve ser usado em instalações portáteis ou móveis, como em embarcações ou motocasas, onde estará em movimento durante o funcionamento.



Este símbolo alerta sobre materiais inflamáveis que podem se inflamar e causar um incêndio se você não ter cuidado.

- Este aparelho contém uma pequena quantidade de refrigerante isobutano (R600a) que também é combustível. Ao transportar ou instalar o aparelho, deve-se ter cuidado para que partes do circuito de refrigeração não sejam danificadas.
- Os gases refrigerantes e gás de sopro de isolamento utilizados no aparelho exigem procedimentos de eliminação especial. Consulte as autoridades locais ou uma pessoa qualificada antes de reciclar o aparelho.
- Não danifique o circuito de refrigerante.
- Se o cabo de alimentação estiver danificado ou o orifício da tomada estiver solta, ele deverá ser substituído. Não utilize o cabo de alimentação e contate um centro de assistência técnica autorizado para evitar riscos.
- Não coloque várias tomadas portáteis ou fontes de alimentação portáteis na parte traseira do aparelho.
- Insira com firmeza o plugue de alimentação na tomada após remover completamente qualquer umidade ou poeira.

pt-br_main.book.book Page 5 Friday, January 9, 2026 2:17 PM

- Nunca desconecte o aparelho puxando o cabo de alimentação. Segure sempre o plugue de alimentação com firmeza e puxe-o de uma só vez para retirá-lo da tomada.
- Tenha aberturas para ventilação do aparelho, enquanto lacrado ou na caixa, livre de obstrução.
- Não armazene substâncias explosivas, tais como latas de aerossóis com substâncias inflamáveis, dentro do aparelho.
- Não incline o aparelho ao empurrá-lo ou puxá-lo quando for transportar.
- Ao posicionar o aparelho, verifique se de que o cabo de alimentação não esteja enredado ou danificado.
- Não use dispositivos mecânicos ou outros meios para acelerar o processo de descongelação.
- Não use um secador para secar o interior ou acenda velas para remover odores.
- Não utilize aparelhos elétricos dentro dos compartimentos de armazenamento de alimentos do aparelho, a menos que eles sejam do tipo recomendado pelo fabricante.
- Certifique-se para que sua mão ou pé não fique preso ao mover o aparelho.
- Desconecte o cabo de alimentação antes de limpar o interior ou o exterior do aparelho.
- Não pulverize água ou substâncias inflamáveis (pasta de dentes, álcool, diluente, benzeno, líquido inflamável, abrasivo, etc.) sobre o interior ou exterior do aparelho para o limpar.
- Não utilize produtos como esponjas, esfregões ou escovas com superfícies ásperas ou feitas de materiais metálicos para limpar o aparelho.
- Somente pessoal qualificado do centro de serviço da LG Eletronics pode desmontar, reparar ou modificar o aparelho. Contate o centro de informação ao consumidor da LG Eletronics se você for mover ou instalar o aparelho em outro local.

pt-br_main.book.book Page 6 Friday, January 9, 2026 2:17 PM

Risco de incêndio e materiais inflamáveis

- Se for detectada uma fuga, evite chamas ou quaisquer outras possíveis fontes de incêndio e areje o local em que está o aparelho durante vários minutos. A fim de evitar a criação de uma mistura inflamável de gás e ar, se houver uma fuga no circuito de refrigeração, o tamanho da divisão em que o aparelho estiver instalado depende da quantidade de refrigerante usado. A divisão deve ter 1m² de tamanho por cada 8g de refrigerante R600a no interior do aparelho.
- Vazamento de gás refrigerante pode causar explosão se houver faíscas.
- A quantidade de refrigerante no seu aparelho é indicada na placa de identificação no interior do aparelho.

Instalação

- O transporte do aparelho só deve ser realizado por duas ou mais pessoas.
- Instale o aparelho em um pavimento sólido e nivelado.
- Não instale o aparelho em um local úmido e poeirento. Não instale, nem armazene o aparelho em uma área exterior ou em qualquer área que esteja exposta a condições meteorológicas, como luz solar direta, vento, chuva ou temperaturas abaixo de zero.
- Não coloque o aparelho em contato direto com o sol ou exposto ao calor de outras fontes como: fornos ou aquecedores.
- Ao instalar o aparelho, tenha cuidado para não expor a parte posterior.
- Instale o aparelho em um lugar de fácil acesso para conectá-lo e desconectá-lo da tomada.
- Tenha cuidado para não deixar a porta cair durante a montagem e desmontagem.
- Tenha cuidado para não pisar, amassar ou danificar o cabo de alimentação durante a montagem ou desmontagem da porta do aparelho.

pt-br_main.book.book Page 7 Friday, January 9, 2026 2:17 PM

- Tenha cuidado para não deixar a tomada virada para cima, nem apertada na parte posterior do aparelho.
- Não conecte um adaptador de tomada ou outro acessório à tomada de alimentação.
- Não modifique ou aumente o comprimento do cabo de alimentação.
- Certifique-se que a tomada esteja apropriadamente aterrada e que o pino terra do cabo de alimentação não esteja danificado ou removido do plugue de alimentação. Para mais detalhes sobre o aterramento, consulte o centro de informações ao consumidor LG Electronics.
- Este aparelho está equipado com um cabo de alimentação que possui um condutor de aterramento e um plugue de aterramento. O plugue de alimentação deve ser conectado em uma tomada apropriada devidamente instalada e aterrada, em conformidade com todos os regulamentos e normas locais.
- Nunca faça funcionar um aparelho que mostre sinais de danos. Em caso de dúvida, consulte o seu revendedor.
- Mantenha todo o material de embalagem (tal como o vinil e o isopor) longe das crianças. Os materiais de embalagem podem causar asfixia.
- Não conecte o aparelho a um adaptador com várias tomadas sem um cabo de alimentação (montado).
- Este aparelho deve ser conectado a uma tomada independente.
- Não use uma tomada múltipla que não esteja devidamente aterrada (portátil). No caso de usar uma tomada múltipla devidamente aterrada (portátil), use a tomada múltipla com capacidade de corrente do cabo de alimentação de acordo ou superior à potência de saída e use a tomada múltipla apenas para aparelho.

Funcionamento

- Não utilize o aparelho para nenhum outro propósito (armazenamento de medicamentos, materiais experimentais ou transporte) exceto para uso doméstico de armazenamento de alimentos.

pt-br_main.book.book Page 8 Friday, January 9, 2026 2:17 PM

- Se água penetrar as partes elétricas do aparelho, desconecte da tomada e contate o centro de informações ao consumidor da LG Eletronics.
- Desconecte o aparelho da tomada durante tempestades ou relâmpagos fortes ou quando não estiver em uso por um longo período de tempo.
- Não toque no plugue de alimentação ou nos controles do aparelho com as mãos molhadas.
- Não dobre o cabo de alimentação excessivamente, nem coloque objetos pesados sobre o mesmo.
- Se detectar qualquer cheiro estranho, som ou fumaça saindo do aparelho, desligue imediatamente da tomada e contate o centro de informação ao consumidor da LG Eletronics.
- Não introduza as mãos, nem objetos de metal nas saídas de ar refrigerado, cobertura ou orifício de exaustão na parte posterior do aparelho.
- Não aplique força excessiva ou impacto na parte posterior do aparelho.
- Tenha cuidado com as crianças próximas ao abrir ou fechar as portas do aparelho. A porta pode atingir a criança e causar uma lesão.
- Não permita que as crianças entrem no interior do aparelho. A criança pode sufocar se ficar presa dentro do aparelho.
- Não coloque animais, tais como animais de estimação, no interior do equipamento.
- Não coloque objetos pesados ou frágeis, recipientes com líquido, substâncias combustíveis, objetos inflamáveis (como velas, candeeiros, etc.) ou dispositivos de aquecimento (como fornos, aquecedores, etc.) sobre o aparelho.
- Não coloque nenhum aparelho eletrônico (aquecedor e telefone celular) dentro do aparelho.
- Se ocorrer fuga de gás (isobutano, propano, gás natural, etc.), não toque no aparelho nem na tomada e ventile o ambiente de imediato. Este aparelho utiliza um gás refrigerante (isobutano R600a). Embora utilize uma pequena quantidade, este gás é ainda combustível. Se

pt-br_main.book.book Page 9 Friday, January 9, 2026 2:17 PM

ocorrer um vazamento de gás durante o transporte, instalação ou manuseio, poderá causar uma explosão, fogo ou danos se houver faíscas.

- Não utilize nem armazene materiais inflamáveis (éter, benzeno, álcool, químicos, gás LP, vaporizadores, inseticidas, odorizadores, cosméticos, etc.) na proximidade do aparelho.
- Este aparelho necessita de aterramento elétrico para fins funcionais.
- Use apenas com água potável.
  - Se estiver usando uma máquina de gelo, certifique-se de enchê-la apenas com água potável.

Eliminação

- Ao descartar o aparelho, remova a vedação da porta e mantenha as prateleiras e cestas no lugar e mantenhas as crianças distantes do aparelho.

CUIDADO

⚠ CUIDADO

- Para reduzir o risco de lesões menores a pessoas, mau funcionamento ou danos ao produto ou à propriedade ao utilizar este produto, siga as precauções básicas, incluindo o seguinte:

Instalação

- Após desembalar, verifique se o aparelho apresenta quaisquer danos que possam ter ocorrido durante o transporte.
- Aguarde de 3 a 4 horas para garantir que o circuito refrigerante seja totalmente eficiente.
- Mova o aparelho com cuidado em pisos delicados para evitar danos ao piso.

pt-br_main.book.book Page 10 Friday, January 9, 2026 2:17 PM

Funcionamento

- Não toque nos alimentos congelados ou nas partes de metal do compartimento do freezer com as mão úmidas ou molhadas. Pode causar queimadura de frio.
- Não coloque recipientes de vidro, garrafas ou latas (especialmente aqueles que contêm bebidas carbonatadas) no refrigerador, prateleiras ou no recipiente de gelo que ficará exposto a temperaturas abaixo de zero.
- O vidro temperado na parte frontal da porta do aparelho ou nas prateleiras pode ser danificado por um impacto. Caso este se quebre, não toque nos cacos com as mãos.
- Não se pendure ou suba nas portas do aparelho, do local de armazenamento e da prateleira.
- Não armazene uma quantidade excessiva de garrafas ou recipientes de comida nas cestas da porta.
- Não utilize força excessiva ao abrir ou fechar a porta.
- Se a dobradiça da porta do aparelho estiver danificada ou funcionar incorretamente, pare a utilização do aparelho e contate um centro de serviço autorizado.
- Evite que animais fiquem mordiscando os cabos de alimentação ou mangueira de água.
- Nunca coma comida congelada após elas terem sido retiradas do compartimento de freezer.
- Certifique-se para que sua mão ou pé não fique preso ao abrir ou fechar o aparelho ou door in door.

Manutenção

- Não limpe as prateleiras de vidro ou coberturas com água quente quando estes estiverem frios. Estes podem estilhaçar se expostos a mudanças bruscas de temperatura.
- Não insira as prateleiras de cabeça para baixo. As prateleiras podem cair.
- Para remover as camadas de gelo do aparelho, contate o centro de informação ao consumidor LG Eletronics .

pt-br_main.book.book Page 11 Friday, January 9, 2026 2:17 PM

- Ponha o gelo dentro da caixa de gelo no compartimento do freezer durante uma longa falta de energia.

pt-br_main.book.book Page 12 Friday, January 9, 2026 2:17 PM

INSTALAÇÃO

Antes da instalação

Dimensões e Folgas

Uma distância muito reduzida entre a unidade e elementos próximos pode causar a redução da capacidade de congelamento e aumentar o consumo de eletricidade. Ao instalar, mantenha uma distância de 50 mm entre a parte traseira do aparelho e a parede.

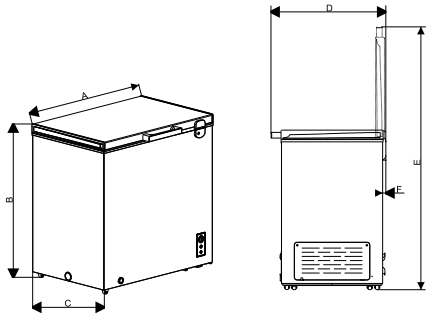

-	DIMENSÕES (mm)
A	1125
B	845
C	608
D	668
E	1471
F	40

Temperatura Ambiente

- O aparelho é projetado para operar dentro de um limite de temperaturas ambientes, dependendo da zona climática.
- As temperaturas internas podem ser afetadas pela localização do aparelho, pela temperatura ambiente, pela frequência de abertura de porta e assim por diante.
- A classe climática pode ser encontrada na etiqueta de classificação.

Classe Climática	Faixa de Temperatura Ambiente em ºC
SN (Temperado Estendido)	+10 - +32
N (Temperado)	+16 - +32
ST (Subtropical)	+16 - +38 / +18 - +38**
T (Tropical)	+10 - +43* / +16 - +43 / +18 - +43**

* Austrália, Índia, Quênia

** Argentina

OBSERVAÇÃO

- Os aparelhos classificados de SN a T devem ser utilizados com uma temperatura ambiente entre 10 ºC e 43 ºC.

Ligando na Tomada

Conectando o Aparelho

Para ligar o aparelho, conecte o plugue de energia na tomada. Não duplique com outros aparelhos na mesma tomada.

OBSERVAÇÃO

- Após conectar o cabo de alimentação (ou plugue) à tomada, espere um tempo suficiente antes de inserir alimentos. Se colocá-los no aparelho antes deste resfriar completamente, seus alimentos podem estragar.
- Para desligar o aparelho, desconecte o plugue de energia da tomada.

pt-br_main.book.book Page 13 Friday, January 9, 2026 2:17 PM

Movendo o aparelho para outro local

Movendo o aparelho

1 Retire todos os alimentos do interior do aparelho.

2 Fixe o plugue de alimentação.

- Modelos com um gancho para o plugue de alimentação:

  Retire o cabo de alimentação na parte traseira ou posterior do aparelho, em seguida ligue-o na tomada,

- Modelos sem um gancho para o plugue de alimentação:

  Puxe o plugue de alimentação para fora e fixe o cabo de alimentação com uma fita adesiva na lateral do aparelho, onde a tomada elétrica está localizada no local de instalação.

3 Coloque fitas adesivas em peças como prateleiras e a maçaneta da porta para evitar que caiam enquanto desloca o aparelho.

4 Mova o aparelho cuidadosamente, com o auxílio de mais de duas pessoas. Ao transportá-lo por uma longa distância, mantenha-o na posição vertical.

⚠ CUIDADO

- Mova o aparelho com cuidado em pisos delicados para evitar danos ao piso.
  - Use papelão, tapete de piso ou carpete para evitar arranhões no piso ao instalar ou mover o aparelho.
  - Não mova o aparelho em ziguezague.

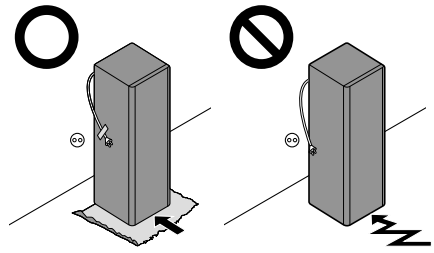

5 Após instalar o aparelho, conecte o plugue de energia a uma tomada elétrica e ligue-o.

pt-br_main.book.book Page 14 Friday, January 9, 2026 2:17 PM

FUNCIONAMENTO

Antes de Usar

Observações sobre o funcionamento

- Os usuários devem ter em mente que camadas de gelo podem se formar se a porta não estiver fechada completamente, ou se a umidade for alta durante o verão.
- Certifique-se que há espaço suficiente entre os alimentos armazenados na prateleira ou no cesto da porta para que esta feche completamente.
- Abrir a porta por longos períodos pode causar um aumento significativo da temperatura nos compartimentos do aparelho.
- Se o aparelho de refrigeração ficar vazio por longos períodos, desligue, descongele, limpe, seque e deixe a porta aberta para evitar o desenvolvimento de mofo dentro do aparelho.
- Observe que há um limite admissível de aumento de temperatura após o descongelamento nas especificações do aparelho. Para minimizar o impacto desse aumento de temperatura no armazenamento de alimentos, lacre ou embrulhe-os em várias camadas.
- As chaves devem ser mantidas fora do alcance de crianças e longe do aparelho de refrigeração para evitar que crianças fiquem trancadas dentro dele.

Sugestão para Economizar Energia

- Para o uso mais eficiente de energia, mantenha todas as partes internas (por exemplo, cestas da porta, gavetas e prateleiras) nas suas posições originais. A alteração de suas posições pode resultar em um consumo de energia ou desempenho menos eficiente.
- Certifique-se que há espaço suficiente entre os alimentos armazenados. Isto permite que o ar circule normalmente e diminua os gastos com a energia elétrica.
- Armazene alimentos quentes somente após estes estiverem esfriados para prevenir condensação ou camadas de gelo.
- Ao armazenar alimentos no freezer, ajuste uma temperatura inferior à indicada para o alimento.
- Não baixe a temperatura do aparelho até menos do que o necessário.

Armazenando Alimentos Eficazmente

- Os alimentos podem congelar ou estragar se armazenados na temperatura errada. Coloque o aparelho na temperatura correta para os alimentos que estão sendo armazenados.
- Armazene alimentos congelados ou refrigerados dentro de recipientes selados.
- Verifique a data de expiração e a etiqueta (instruções de armazenamento) antes de guardá-los no aparelho.
- Não coloque alimentos descongelados em contato direto com alimentos que já estejam congelados. Poderia ser necessário reduzir a quantidade a ser congelada se você antecipar um congelamento diário.
- Coloque os alimentos no aparelho imediatamente após a compra.
- Armazene carnes e peixes crus em recipientes adequados no aparelho de forma que não entrem em contato e não gotejem em outros alimentos.
- Evite recongelar qualquer alimento que tenha sido completamente descongelado. Congelar alimentos que tenham sido completamente descongelados diminuirá o sabor e o valor nutritivo.
- Esfrie alimentos quentes antes de armazenar. Se muito alimento quente é colocado no interior, a temperatura interna do aparelho pode aumentar e afetar negativamente outros alimentos armazenados no aparelho.
- Não encha demais o aparelho. O ar frio pode não circular adequadamente se o aparelho estiver cheio demais.

pt-br_main.book.book Page 15 Friday, January 9, 2026 2:17 PM

- Se você configurar um temperatura muito baixa para os alimentos, estes podem congelar. Não configure uma temperatura inferior à temperatura necessária para os alimentos serem armazenados corretamente.
- No caso de falta de energia elétrica, ligue para a companhia de eletricidade e pergunte quanto tempo vai durar a falta de energia.
  - Evite abrir as portas do aparelho quando houver falta de energia elétrica.
  - Quando a energia for restaurada, verifique o estado dos alimentos.

Congelamento da quantidade máxima de alimentos

Se forem armazenadas grandes quantidades de alimento, todas as cestas do congelador deverão ser retiradas do aparelho.

⚠ CUIDADO

- Para remover os cestos, primeiro retire os alimentos dos cestos e, em seguida, puxe-os com cuidado. Não fazer isso pode causar ferimentos ou danos aos cestos.

pt-br_main.book.book Page 16 Friday, January 9, 2026 2:17 PM

Características do Produto

A aparência ou componentes podem se diferenciar entre outros modelos.

Exterior e interior

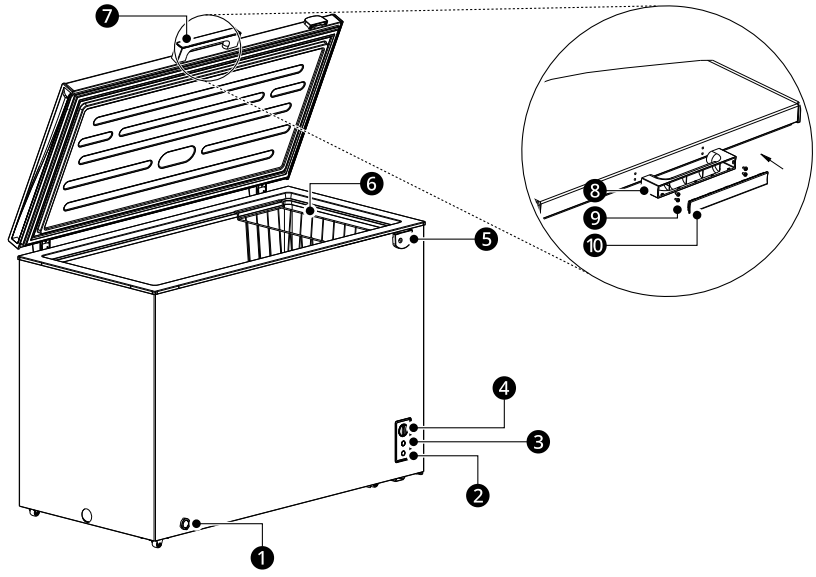

❶ **Plugue de drenagem externo**

❷ **Indicador de energia**

Indica que a energia está ligada.

❸ **Indicador de execução**

Indica que o compressor está em execução.

❹ **Painel de Controle**

Define a temperatura do refrigerador.

❺ **Trava**

❻ **Cesto**

❼ **Alça externa**

❽ **Puxador**

❾ **Parafuso**

Fixa a maçaneta à porta usando parafusos.

❿ **Tampa do puxador**

Instale a tampa da alça na direção da seta.

pt-br_main.book.book Page 17 Friday, January 9, 2026 2:17 PM

OBSERVAÇÃO

- Após remover o cesto, o volume bruto será o mesmo que o volume líquido.

pt-br_main.book.book Page 18 Friday, January 9, 2026 2:17 PM

Painel de Controle

O painel de controle pode diferir entre modelos.

Painel de Controle e Funções

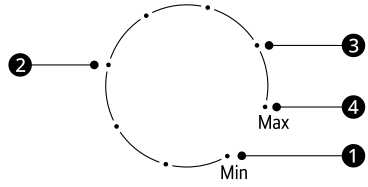

❶ Min

Ajuste o seletor para **Min** para obter a temperatura mais alta.

❷ Posição intermediária

Ajuste o seletor para a temperatura recomendada.

❸ Posição mais fria

Ajuste o seletor para a temperatura mais fria.

❹ Max

Ajuste o seletor para **MAX** para congelar rapidamente uma grande quantidade de alimentos quentes. Após 24 horas, ajuste o seletor para a temperatura desejada.

OBSERVAÇÃO

- O aparelho pode não funcionar na temperatura correta se estiver em um ambiente particularmente quente ou se a porta for aberta com frequência.

Modo Descongelamento

Utilizando o Modo Descongelamento

Descongele o congelador regularmente para que ele funcione de forma eficiente. Uma vez por mês, desligue o cabo de alimentação e deixe o congelador descongelar completamente.

⚠ CUIDADO

- Não utilize objetos pontiagudos ou ferramentas de metal para remover gelo ou geada do compartimento ou das prateleiras principais (evaporador). Os danos ou perfurações no evaporador resultantes não serão cobertos pela garantia.

Mantenha os alimentos bem embalados antes de descongelar. Se os alimentos descongelarem, não os congele novamente. Guarde-os no congelador ou cozinhe-os e consuma-os.

pt-br_main.book.book Page 19 Friday, January 9, 2026 2:17 PM

MANUTENÇÃO

Limpeza

Dicas Gerais de Limpeza

- A realização de degelo manual, manutenção ou limpeza do aparelho enquanto o alimento é armazenado no freezer pode aumentar a temperatura do alimento e reduzir sua vida útil de armazenamento.
- Limpar regularmente quaisquer superfícies que possam entrar em contato com os alimentos.
- Quando for limpar dentro ou fora do aparelho, não limpe com uma escova dura, pasta de dentes ou materiais inflamáveis. Não use agentes de limpeza que contenham substâncias inflamáveis. Isto pode causar a descoloração ou danos no aparelho.
  - Substâncias inflamáveis: álcool (etanol, metanol, álcool isopropílico, álcool isobutílico, etc.), thinner, alvejante, benzeno, abrasivos, líquido inflamável, etc.
- Após a limpeza, confira se o cabo de força está danificado.

Limpeza do exterior

- Ao limpar os canais de ventilação do aparelho com aspirador, o cabo de alimentação deve ser desconectado da tomada para evitar eventuais descargas estáticas que poderiam danificar os componentes eletrônicos ou provocar choque elétrico. Recomenda-se a limpeza regular das tampas de ventilação traseira e lateral para manter o aparelho funcionando corretamente, proporcionando economia de energia.
- Mantenha os canais de ventilação no exterior do aparelho limpos. Canais de ventilação bloqueados podem causar danos ou fogo no aparelho.
- Para limpar o exterior do aparelho, use uma esponja limpa ou um pano macio e um detergente suave com água morna. Não use produtos de limpeza abrasivos ou agressivos. Seque bem com um pano macio. Não use panos contaminados ao limpar as portas de aço inoxidável. Sempre use um pano específico para isso e limpe na mesma direção da textura. Isso ajuda a reduzir manchas e desgaste.

Limpeza do interior

- Ao remover a prateleira ou gaveta do aparelho, remova todos os alimentos armazenados de dentro da prateleira ou gaveta para evitar acidentes ou danos ao aparelho. Caso contrário, acidentes podem ocorrer devido ao peso dos alimentos armazenados.
- Retire as prateleiras e gavetas e limpe-as com água e enxugue suficientemente, antes de recolocá-las.
- Regularmente passe uma toalha úmida na vedação das portas.
- Manchas e respingos das cestas das portas devem ser limpas para não comprometer a capacidade de armazenamento da cesta e pode ser até mesmo danificada.
- Nunca limpe as prateleiras ou recipientes na lava louça. As partes podem se deformar devido ao calor.

pt-br_main.book.book Page 20 Friday, January 9, 2026 2:17 PM

RESOLUÇÃO DE PROBLEMAS

Antes de requisitar o serviço de manutenção

Resfriamento

Sintomas	Possível causa e solução
Não há refrigeração ou congelamento.	**Há um interruptor de energia?** • Verifique a energia de outros aparelhos.
	O aparelho está desconectado. • Plugue o cabo de alimentação apropriadamente na tomada elétrica.
	Um fusível em sua casa pode estar queimado ou o disjuntor disparou. Ou o aparelho está conectado a uma tomada com DR (disjuntor diferencial residual) e o disjuntor da tomada disparou. • Verifique a caixa principal de fusíveis e substitua o fusível ou reinicie o disjuntor. Não aumente a capacidade do fusível. Se o problema for uma sobrecarga do circuito, contate um eletricista qualificado para realizar o conserto. • Reinicie o disjuntor no DR. Se o problema persistir, entre em contato com um eletricista.
Há má refrigeração ou congelamento.	**A temperatura do refrigerador ou freezer está configurada para o mais quente possível?** • Configure a temperatura do refrigerador ou freezer a um ajuste mais frio.
	O aparelho está em contato direto com a luz do sol ou está perto de uma fonte de calor tal como forno de cozinha ou aquecedor? • Verifique a área de instalação e reinstale o aparelho longe de objetos que geram calor.
	Você armazenou alimentos quentes sem esfriá-los primeiro? • Esfrie os alimentos quentes antes de colocá-los no compartimento do refrigerador ou freezer.
	Você colocou muitos alimentos? • Mantenha espaço entre os alimentos.
	O aparelho está completamente fechado? • Feche completamente a porta e certifique-se que o alimento armazenado não está obstruindo a porta.
	Há espaço suficiente ao redor do aparelho? • Faça o ajuste da posição para ter espaço suficiente ao redor do aparelho.

pt-br_main.book.book Page 21 Friday, January 9, 2026 2:17 PM

Sintomas	Possível causa e solução
O aparelho tem cheiro ruim.	**A temperatura do refrigerador ou freezer está configurada como 'Quente'?** • Configure a temperatura do refrigerador ou freezer a um ajuste mais frio.
	Você colocou alimentos com odores muito fortes? • Armazene alimentos com odores fortes em recipientes selados.
	Vegetais ou frutas podem ter estragado na gaveta? • Jogue fora os vegetais podres e limpe a gaveta de vegetais. Não armazene vegetais por muito tempo na gaveta de vegetais.

Condensação e Camadas de Gelo

Sintomas	Possível causa e solução
Há condensação dentro do aparelho ou parte inferior, na tampa da gaveta de vegetais.	**Você armazenou alimentos quentes sem esfriá-los primeiro?** • Esfrie os alimentos quentes antes de colocá-los no compartimento do refrigerador ou freezer.
	Você deixou a porta do aparelho aberta? • Embora a condensação irá desaparecer logo depois de fechar a porta do aparelho, limpe-a com um pano seco.
	Você abre e fecha a porta do aparelho frequentemente? • A condensação pode se formar devido à diferença de temperatura com o exterior. Limpe toda a umidade com um pano seco.
	Você colocou alimentos quentes ou úmidos sem estar em um recipiente selado? • Armazene os alimentos em recipientes selados.
Camadas de gelo se formam no compartimento do freezer.	**As portas podem não estar fechadas apropriadamente?** • Verifique se o alimento no interior do aparelho está bloqueando a porta e certifique-se de que a porta está firmemente fechada.
	Você armazenou alimentos quentes sem esfriá-los primeiro? • Esfrie os alimentos quentes antes de colocá-los no compartimento do refrigerador ou freezer.
	A entrada ou saída de ar do compartimento do freezer está bloqueada? • Verifique que a entrada e saída de ar não esteja bloqueada, para que o ar possa circular.

Sintomas	Possível causa e solução
Camadas de gelo se formam no compartimento do freezer.	**O compartimento do freezer está sobrecarregado?** • Mantenha espaço entre os alimentos.
Camada de gelo ou condensação se formou dentro ou fora do aparelho.	**Você abre e fecha a porta do aparelho com frequência ou a porta do aparelho está inapropriadamente fechada?** • Camadas de gelo ou condensação podem se formar, se o ar exterior penetrar dentro do aparelho.
	O ambiente onde está instalado o aparelho é úmido? • Condensação pode aparecer no exterior do aparelho, se a área de instalação for muito úmida ou estiver um dia úmido, como em um dia chuvoso. Limpe toda a umidade com um pano seco.
A lateral ou a frente do aparelho está quente.	**Existem tubos de anti-condensação feitos para essas áreas do aparelho a fim de reduzir a condensação formada ao redor da área de porta.** • O calor liberado da tubulação que serve para evitar a condensação é instalado na parte frontal e lateral do aparelho. Você pode sentir que está particularmente quente depois que o aparelho está instalado ou durante o verão. Você pode ficar seguro que isto não é um problema, isto é normal.
Há água dentro ou fora do aparelho.	**Há vazamento de água ao redor do aparelho?** • Verifique se a água que vazou é da pia ou de outro lugar.
	Há água na parte inferior do aparelho? • Verifique se a água provém dos alimentos descongelados ou de um recipiente quebrado.

Peças e Recursos

Sintomas	Possível causa e solução
A porta do aparelho não fecha completamente.	**O aparelho está inclinado à frente?** • Ajuste os pés frontais para erguer a frente ligeiramente. • Remonte as prateleiras se necessário.
	A porta foi fechada com força demais? • Se você aplicar muita força ou velocidade ao fechar a porta, ela pode permanecer brevemente aberta antes de fechar. Certifique-se de não bater a porta ao fechar. Feche delicadamente.
Está difícil de abrir a porta do aparelho.	**Você abriu a porta corretamente após você fechá-la?** • Se você tentar abrir a porta do aparelho em menos de um minuto após fechá-lo, você terá dificuldades devido à pressão interna. Tente abrir a porta do aparelho novamente após alguns minutos para que a pressão interna se estabilize.

pt-br_main.book.book Page 23 Friday, January 9, 2026 2:17 PM

Ruídos

Sintomas	Possível causa e solução
O aparelho esta barulhento e produz sons anormais.	**O aparelho está instalado em um piso fraco ou mal nivelado?** • Instale o aparelho em um pavimento sólido e nivelado.
	A parte posterior do aparelho está tocando a parede? • Faça o ajuste da posição para ter espaço suficiente ao redor do aparelho.
	Há objetos atrás do aparelho? • Remova todos os objetos de trás do aparelho.
	Há algum objeto no topo do aparelho? • Remova os objetos do topo do aparelho.
Zumbido	**O aparelho não está solidamente apoiado no piso.** • O piso é fraco ou desnivelado ou as pés do aparelho precisam de ajustes.
	O aparelho com um compressor foi movido enquanto funcionava. • Funcionamento Normal, se o compressor não parar após três minutos de zumbido, desligue a energia do aparelho e ligue novamente.
Assobio	**O motor da ventoinha do evaporador está circulando o ar através dos compartimentos do refrigerado e do freezer.** • Funcionamento Normal
	O ar está sendo forçado por cima do condensador pela ventoinha do mesmo. • Funcionamento Normal
Soluços	**Fluxo do sistema de resfriamento no aparelho.** • Funcionamento Normal
Estalos	**Contração e expansão das paredes internas devido a variações da temperatura.** • Funcionamento Normal
Vibração	**Se a parte de trás do aparelho estiver tocando na parede ou no armário, algumas das vibrações normais podem emitir um som audível.** • A fim de eliminar o ruído, certifique-se de que a parte de trás e das laterais não tocam em nenhuma parede ou armário.

pt-br_main.book.book Page 24 Friday, January 9, 2026 2:17 PM

