LG
Life's Good

www.lg.com

Copyright © 2023 LG Electronics Inc.
Todos os direitos reservados.

PORTUGUÊS

Monitor LG Smart

MANUAL DE INSTRUÇÕES

Leia este manual atentamente antes de utilizar o dispositivo e guarde-o para referência futura.

32SQ700S

O modelo e o número de série do produto situam-se na parte traseira e num dos lados do produto. Registe-os abaixo para o caso de necessitar de assistência.

Modelo _____

N.º de Série _____

Antes de ler este manual

- Leia este manual com atenção antes de utilizar o monitor e guarde-o para futuras consultas.
- Pode descarregar o manual do site, incluindo informações sobre a instalação, utilização, resolução de problemas, especificações, licença etc., e ver o conteúdo do mesmo no seu PC ou dispositivo móvel.
- **Guia do utilizador :** Para obter mais informações sobre este monitor, leia o GUIA DO UTILIZADOR incluído no produto.
  - Para abrir o GUIA DO UTILIZADOR ⚙ → ⋮ → [Suporte] → [Guia do Utilizador]

Itens adquiridos em separado

- Os itens vendidos separadamente podem ser alterados ou modificados para melhorar a qualidade sem qualquer notificação prévia. Contacte o seu revendedor para comprar estes acessórios. Estes itens só funcionam com determinados modelos.
- O nome ou design do modelo podem ser alterados consoante a atualização das funções do produto, circunstâncias do fabricante ou políticas.
- Comando Magic Remote : **MR22GA** (o modelo MR22GA pode ser utilizado em comum com alguns produtos de TV e com este Monitor LG Smart) Verifique se o modelo suporta Bluetooth na Especificação do Módulo Sem Fios para confirmar se pode ser utilizado com o Magic Remote.
- É necessário adquirir separadamente um cabo para ligar dispositivos externos.

Nota

- As especificações do produto ou os conteúdos deste manual podem ser alterados sem aviso prévio devido a atualização das funções do produto.
- Os itens fornecidos com o produto podem ser diferentes consoante o modelo.
- A imagem apresentada pode ser diferente do seu monitor.

Precauções Importantes

Leia atentamente as presentes precauções de segurança antes de usar o produto. Todas as precauções e informações de segurança aplicam-se aos modelos LCD.

⚠

- O não cumprimento destes avisos poderá resultar em morte, ferimentos graves ou danos no produto ou noutra propriedade.

Precauções com o transformador CA e a alimentação

⚠

- Se entrar água ou qualquer substância estranha no produto (monitor, cabo de alimentação ou transformador de CA), desligue de imediato o cabo de alimentação e contacte o centro de assistência.
  - Caso contrário, poderão resultar incêndio ou choque elétrico devido a danos ao produto.
- Não toque na ficha de alimentação nem no transformador de CA com as mãos molhadas. Se os pinos da ficha estiverem molhados ou tiverem pó, limpe e seque-os de imediato.
  - Caso contrário, poderá ocorrer um incêndio ou um choque elétrico.
- Certifique-se de que insere por completo o cabo de alimentação no transformador de CA.
  - Uma má ligação pode provocar um incêndio ou um choque elétrico.
- Certifique-se de que utiliza cabos de alimentação e transformadores de CA fornecidos ou aprovados pela LG Electronics, Inc.
  - A utilização de produtos não aprovados pode provocar um incêndio ou um choque elétrico.
- Ao desligar o cabo de alimentação, puxe-o sempre pela ficha. Não dobre o cabo de alimentação com força excessiva.
  - A linha de alimentação pode ser danificada, podendo provocar choque elétrico ou incêndio.
- Tenha o cuidado de não pisar nem colocar objetos pesados (eletrodomésticos, roupas, etc.) sobre o cabo de alimentação ou o transformador de CA. Tenha o cuidado de não danificar o cabo de alimentação ou o transformador de CA com objetos afiados.
  - Os cabos de alimentação danificados podem provocar um incêndio ou um choque elétrico.

- Nunca desmonte, repare nem modifique o cabo de alimentação ou o transformador de CA.
  - Pode provocar um incêndio ou um choque elétrico.
- Utilize apenas o cabo de alimentação fornecido com a unidade ou outro cabo autorizado pelo fabricante.
  - Caso contrário, pode provocar um incêndio, choque elétrico ou danos no produto.
- Utilize apenas uma ficha e uma tomada devidamente ligadas à terra.
  - Caso contrário, pode sofrer um choque elétrico ou ferimentos. O produto pode ficar danificado.
- Não utilize uma ficha danificada ou solta.
  - Tal poderá provocar choque elétrico ou incêndio.
- Utilize o monitor apenas com o tipo de corrente (ou seja, tensão) indicado nas especificações do produto.
  - O produto pode ficar danificado, poderão ocorrer chamas, ou poderá ser eletrocutado. Se não souber ao certo o seu tipo de corrente, consulte um eletricista certificado.
- Na presença de tempestades e trovoadas, nunca toque no cabo de alimentação e no cabo de sinal porque isto poderá ser perigoso.
  - Pode provocar choques elétricos.
- Não ligue várias extensões, aparelhos elétricos ou aquecedores elétricos a uma única tomada. Utilize uma extensão elétrica com terminal de ligação à terra concebida para ser utilizada exclusivamente com o computador.
  - Pode ocorrer um incêndio devido ao sobreaquecimento.
- Não toque na ficha de alimentação com as mãos molhadas. Além disso, se o pino do cabo estiver húmido ou coberto de pó, seque-o totalmente ou limpe-o antes de ligar o cabo.
  - Pode sofrer um choque eléctrico devido ao excesso de humidade.
- Se considerar não usar o produto durante um período prolongado, desligue o cabo de alimentação do produto.
  - Uma camada de pó pode provocar incêndio e a deterioração do isolamento pode provocar fuga de eletricidade, choque elétrico ou incêndio.
- Insira a ficha de alimentação com firmeza para que não se possa soltar.
  - Uma ligação solta pode provocar um incêndio.
- Não insira metal ou outros objetos condutores nas aberturas do produto. Além disso, evite tocar no cabo de alimentação depois de o ligar ao terminal de entrada na parede.
  - Você pode ser eletrocutado.
- A ficha de CA desliga o dispositivo. Deve estar facilmente acessível em caso de emergência.
- Certifique-se de que o dispositivo se encontra instalado perto da tomada à qual está ligado e de que a tomada é facilmente acessível.
- Certifique-se de que mantém a tomada, o transformador de CA e os pinos da ficha de alimentação sem pó, etc.
  - Caso contrário, poderá ocorrer um incêndio.
- Não desligue o cabo de alimentação enquanto o produto estiver em uso.
  - Choque elétrico pode danificar o produto.
- Se o aparelho estiver ligado à tomada de parede, este não se desliga da fonte de alimentação CA mesmo que desligue a unidade através do interruptor.

Precauções na instalação do produto

⚠

- Mantenha afastado de fontes de calor, como aquecedores ou chamas abertas.
  - Podem ocorrer choques elétricos, incêndio, defeitos ou deformações.
- Mantenha o material anti-humidade da embalagem ou a embalagem de vinil fora do alcance das crianças.
  - O material anti humidade é prejudicial se for ingerido. Se for ingerido por engano, provoque o vômito do paciente e procure o hospital mais próximo. Além disso, a embalagem de vinil pode causar asfixia. Mantenha-a fora do alcance de crianças.
- Não coloque objetos pesados sobre o produto nem se sente nele.
  - Se o aparelho sofrer uma queda ou for atirado ao chão, você poderá ser ferido. É preciso prestar uma atenção especial às crianças.
- Não deixe o cabo de alimentação ou de sinal onde alguém possa tropeçar.
  - Alguém pode tropeçar neles e isso pode resultar em choques elétricos, incêndios, ferimentos ou danos ao aparelho.
- Instale o aparelho em um local limpo e seco. Não utilize perto de água.
  - Poeira ou humidade podem causar choques elétricos, incêndios ou danos ao aparelho.
- Não adicione acessórios que não tenham sido criados para este ecrã.

- Se sentir cheiro a fumo ou outros odores ou ouvir sons estranhos emitidos pelo produto, desligue o cabo de alimentação e entre em contacto com a Assistência ao Cliente da LG.
  - Continuar a usá-lo sem tomar as medidas apropriadas pode resultar em choque elétrico ou incêndio.
- Se o produto for derrubado ou o gabinete estiver partido, desligue o produto e desligue o cabo de alimentação.
  - Se continuar a utilizar o produto sem tomar as devidas precauções, poderá ocorrer choque elétrico ou incêndio. Entre em contacto com a Assistência ao Cliente da LG.
- Não deixe cair um objeto ou aplique impacto no produto. Não atire brinquedos nem outros objetos para o produto.
  - Tal poderá magoar o utilizador, causar problemas no produto e danificar o ecrã.
- Mantenha fora do alcance das crianças e não coloque brinquedos perto do produto.
- Certifique-se que os orifícios de ventilação não estejam bloqueados. Instale o produto a uma distância superior a 10 cm da parede.
  - Se o produto for instalado muito próximo da parede, pode ficar deformado ou pode incendiar devido à acumulação de calor interno.
- Não cubra o produto com panos ou outros materiais (por exemplo, plástico) enquanto estiver ligado à corrente.
  - O aparelho pode ficar deformado ou incendiar devido ao sobreaquecimento interno.
- Coloque o produto numa superfície plana e estável suficientemente grande para suportar o produto.
  - Se o aparelho cair ao chão, isso pode resultar em ferimentos para as pessoas e danos graves para o aparelho.
- Instale o produto num local onde não haja Interferência Eletromagnética.
- Mantenha o produto afastado de luz solar direta.
  - O produto poderá ser danificado.
- Não coloque o produto no chão.
  - Crianças pequenas e outros podem tropeçar.
- Não instale o produto numa parede se a mesma puder ficar exposta a óleo ou a névoa de óleo.
  - Isto poderá danificar o produto e provocar a queda do mesmo.
- Para ecrãs com coberturas brilhantes, o utilizador deverá considerar a colocação do ecrã uma vez que a cobertura poderá causar reflexos incómodos da luz circundante e das superfícies brilhantes.

Precauções no transporte do produto

⚠

- Certifique-se de desligar o aparelho.
  - Pode ser eletrocutado ou o produto pode ser danificado.
- Remova todos os cabos antes de transportar o produto.
  - Pode ser eletrocutado ou o produto pode ser danificado.
- Ao levantar ou mover o produto, não o segure virado ao contrário enquanto o segurar apenas pela base.
  - Tal pode causar a queda do produto, provocando danos ou ferimentos.
- Não bata com o aparelho quando o mover.
  - Pode ser eletrocutado ou o produto pode ser danificado.
- Certifique-se de que o painel fica virado para a frente e segure-o com ambas as mãos para o mover.
  - Se deixar cair o produto, o produto danificado pode causar choques elétricos ou um incêndio.
- Não coloque o produto virado para baixo.
  - Tal pode danificar o ecrã TFT-LCD.

Precauções na utilização/limpeza do produto

⚠

- Não tente desmontar, reparar ou modificar o produto.
  - Poderão ocorrer incêndio ou choque elétrico.
  - Entre em contacto com a Assistência ao Cliente da LG para reparação.
- Aquando da limpeza do produto, desligue o cabo de alimentação e limpe-o cuidadosamente com um pano suave para evitar riscos. Não limpe com um pano húmido nem pulverize água ou outros líquidos diretamente no produto. Pode ocorrer um choque elétrico. (Não utilize químicos como por exemplo, benzeno, diluentes ou álcool)
- Mantenha o produto afastado da água.
  - Pode ocorrer incêndio ou choque elétrico.
- Evite altas temperaturas e humidade.
- Não coloque nem armazene substâncias inflamáveis perto do produto.
  - Existe o risco de explosão ou incêndio.
- Mantenha o aparelho limpo.
- Sente-se numa posição confortável e natural ao trabalhar com o produto.
- Faça intervalos regulares ao trabalhar com o produto durante muito tempo.
- Não pressione o painel com a mão ou com um objeto pontiagudo, como uma unha, um lápis ou uma caneta, nem risque o painel.
- Mantenha uma distância adequada do produto e descanse em intervalos regulares.
  - A sua visão pode ficar afetada se ficar muito próximo do produto durante muito tempo.
- Defina a resolução adequada consultando o Guia do Utilizador.
- Mantenha os acessórios pequenos fora do alcance das crianças.
- A apresentação de uma imagem fixa durante um período prolongado no monitor pode causar imagens persistentes ou manchas no ecrã do monitor. Para evitar este problema, utilize um protetor de ecrã e desligue-e quando o produto não estiver a ser utilizado. Imagem persistente ou manchas causadas pela utilização continuada não são cobertas pela garantia deste produto.
- Não utilize produtos de alta tensão junto ao monitor. (ex. Mata-moscas elétrico)
  - Isto pode resultar em avarias do monitor resultantes de choques elétricos.
- Pulverize água num pano suave 2 a 4 vezes e utilize-o para limpar a estrutura frontal; limpe apenas numa direção. Demasiada humidade poderá causar manchas.

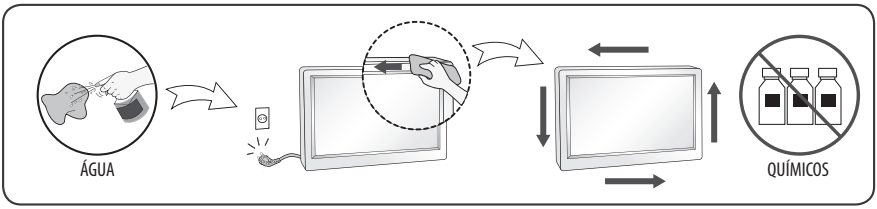

Instalação

Levantar e mover o monitor

Tenha em atenção o conselho que se segue para evitar que o monitor fique riscado ou danificado e para assegurar um transporte seguro, independentemente do tipo e tamanho.

- Recomenda-se que, quando mover o monitor, o coloque dentro da caixa ou da embalagem original.
- Antes de mover ou levantar o monitor, desligue o cabo de alimentação e todos os outros cabos.
- Ao segurar no monitor, o ecrã não deve estar voltado para si, para evitar danos.
- Segure nas partes lateral e inferior do monitor com firmeza. Certifique-se de que não agarra na parte transparente, nas colunas ou na área da grelha das colunas.
- Os monitores grandes devem ser transportados por, pelo menos, 2 pessoas.
- Quando transportar o monitor, não o exponha a solavancos ou vibrações excessivas.
- Quando transportar o monitor, mantenho-o na vertical, nunca o vire de lado nem o incline para a esquerda ou para a direita.
- Não aplique pressão excessiva que provoque dobras/curvaturas na estrutura de enquadramento, já que pode danificar o ecrã.
- Quando manusear o monitor, tenha cuidado para não danificar os botões salientes.

⚠

- Evite sempre tocar no ecrã, uma vez que pode causar danos no mesmo.
- Ao fixar o monitor no suporte, coloque o ecrã virado para baixo sobre uma mesa protegida ou uma superfície plana, de forma a proteger o ecrã contra riscos.

Instalar numa mesa

- Levante o monitor e coloque-o na mesa em posição vertical. Coloque-o a uma distância mínima de 100 mm da parede para garantir ventilação suficiente.

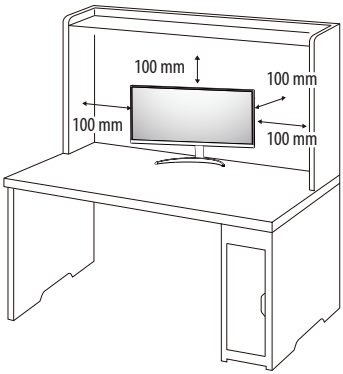

⚠

- Desligue o cabo de alimentação antes de deslocar ou instalar o monitor. Tal pode resultar em choque elétrico.
- Certifique-se de que utiliza o cabo de alimentação fornecido na embalagem do produto e ligue-o a uma tomada de parede com terra.
- Se precisar de outro cabo de alimentação, contacte o representante local ou o revendedor mais próximo.

Ajuste do ângulo

1 Coloque o monitor montado na base do suporte numa posição vertical.
2 Ajuste o ângulo do ecrã.
O ângulo do ecrã pode ser ajustado para a frente ou para trás de -5° a 15° para obter uma experiência de visualização confortável.

⚠

- Para evitar magoar os dedos ao ajustar o ecrã, não segure a parte inferior da moldura do monitor como ilustrado abaixo.
- Tenha cuidado para não tocar ou pressionar a área do ecrã quando ajustar o ângulo do monitor.

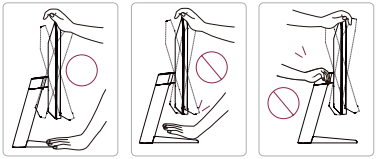

Utilização do bloqueio Kensington

O conector para o sistema de segurança Kensington encontra-se na parte inferior do monitor.

Para obter mais informações acerca da instalação e utilização, consulte o manual do utilizador do bloqueio Kensington ou aceda ao website em *http://www.kensington.com*.

Ligue o monitor a uma mesa utilizando o cabo do sistema de segurança Kensington.

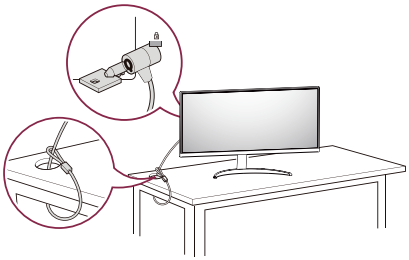

Mover e levantar o monitor

Ao mover ou levantar o monitor, siga as seguintes instruções para evitar arranhar ou danificar o monitor e garantir o transporte seguro, independentemente da sua forma ou tamanho.

- Aconselha-se a colocação do monitor na caixa ou embalagem original antes de tentar movê-lo.
- Antes de mover ou levantar o monitor, desligue o cabo de alimentação bem como os outros cabos.
- Segure com firmeza as partes inferior e lateral do monitor. Não segure diretamente no painel.
- Ao segurar no monitor, o ecrã não deve estar voltado para si, para evitar que o ecrã se risque.
- Quando transportar o monitor, não o exponha a impactos ou vibrações excessivas.
- Ao mover o monitor, mantenha-o em posição vertical e nunca o vire de lado nem o incline para o lado.

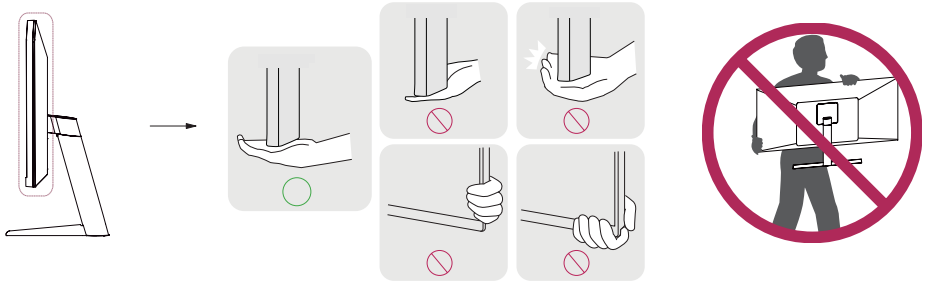

⚠

- Evite, dentro do possível, tocar no ecrã do monitor.
  - Isso poderá resultar em danos no ecrã ou em alguns dos píxeis utilizados para criar imagens.
- Se utilizar o painel do monitor sem a base do suporte, o botão joystick pode provocar a instabilidade do monitor e a respectiva queda, o que poderá provocar danos no monitor ou lesões ao utilizador. Além disso, esta acção poderá causar avarias no botão joystick.

Instalar o suporte de montagem na parede

Este monitor cumpre as especificações para suporte de montagem na parede ou outros dispositivos compatíveis.

Nota

- O suporte de montagem na parede é vendido em separado.
- Para obter mais informações acerca da instalação, consulte o guia de instalação do suporte de montagem na parede.
- Tenha cuidado para não aplicar demasiada força ao montar o suporte de montagem na parede, pois pode danificar o ecrã.
- Remova o suporte antes de instalar o monitor numa montagem na parede ativando a fixação do suporte no sentido inverso.

Instalar na Parede

Instale o monitor com uma distância de pelo menos 100 mm da parede e um espaço de cerca de 100 mm de cada lado do monitor para assegurar uma ventilação suficiente. Pode obter informações de instalação detalhadas na sua loja comercial local. Em alternativa, consulte o manual para instalar e configurar um suporte de parede inclinado.

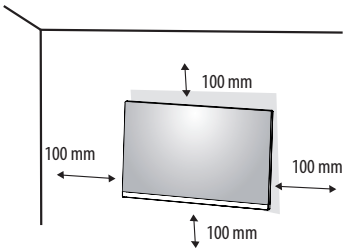

Para instalar o monitor numa parede, fixe um suporte de montagem na parede (opcional) à parte posterior do monitor.

Certifique-se de que o suporte de montagem na parede está fixo de forma segura no monitor e na parede.

Montagem na parede (mm)	100 x 100
Parafuso padrão	M4 x L10
Número de parafusos	4
Suporte de montagem na parede (opcional)	LSW 149 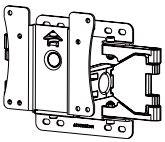

Nota

- Os parafusos que não estejam em conformidade com a norma VESA poderão danificar o produto e provocar a queda do monitor. A LG Electronics não é responsável por quaisquer acidentes relacionados com a utilização de parafusos não normalizados.
- O kit de montagem na parede inclui o guia de instalação e todas as peças necessárias.
- O suporte de montagem na parede é opcional. Pode obter acessórios opcionais através do seu fornecedor local.
- O comprimento do parafuso pode ser diferente consoante o suporte de montagem na parede. Se utilizar parafusos mais longos do que o comprimento padrão, poderá danificar o interior do produto.
- Para obter mais informações, consulte o manual do utilizador do suporte de montagem na parede.

⚠

- Desligue o cabo de alimentação antes de mover ou instalar o monitor para evitar choques elétricos.
- Se instalar o monitor no teto ou numa parede inclinada, este poderá cair e provocar ferimentos. Utilize um suporte de montagem na parede autorizado pela LG e contacte o representante local ou pessoal qualificado.
- Se aplicar força excessiva ao apertar os parafusos, pode danificar o monitor. Os danos causados desta forma não serão cobertos pela garantia do produto.
- Utilize o suporte de montagem na parede e os parafusos em conformidade com a norma VESA. Os danos causados pelo uso ou uso indevido de componentes inadequados não estão abrangidos pela garantia do produto.
- Quando medido a partir da parte posterior do monitor, o comprimento de cada parafuso instalado deve ser de 8 mm ou menos.

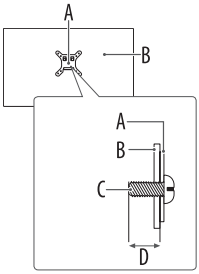

A: Placa de montagem na parede

B: Parte posterior do monitor

C: Parafuso padrão

D: Máx. 8 mm

Ligações

Pode ligar vários dispositivos externos ao seu monitor. Altere o modo de entrada e selecione o dispositivo externo que pretende ligar. Para obter mais informações sobre as ligações do dispositivo externo, consulte o manual do utilizador fornecido com cada dispositivo.

Ligar a um PC

Alguns dos cabos não são fornecidos. Este monitor suporta a funcionalidade Plug and Play*.

* Plug and Play: uma funcionalidade que permite que um PC reconheça dispositivos ligados pelo utilizador sem recurso a configuração ou a intervenção do utilizador na ligação.

Ligação HDMI

- Quando ligar o cabo HDMI, o produto e os dispositivos externos devem estar desligados da tomada elétrica.
- Formato de áudio HDMI suportado (Dependendo do modelo):
  Dolby Digital / Dolby Digital Plus (32 kHz / 44,1 kHz / 48 kHz),
  PCM (32 kHz / 44,1 kHz / 48 kHz / 96 kHz / 192 kHz)
- Para a obtenção da melhor qualidade de imagem, recomenda-se a utilização do monitor com ligação HDMI.
- Para cumprir com as especificações do produto, utilize um cabo de sinal blindado com núcleo de ferrite como um cabo HDMI.
- Se ligar o monitor quando o mesmo estiver frio, o ecrã pode tremer. Trata-se de uma situação normal.
- Por vezes, podem surgir alguns pontos vermelhos, verdes ou azuis no ecrã. Trata-se de uma situação normal.
- Utilize um cabos High-Speed HDMI®/™ (com um comprimento inferior a 3 metros).
- Utilize um cabo certificado com o logótipo HDMI. Se não utilizar um cabo HDMI certificado, o ecrã pode não aparecer ou pode ocorrer um erro de ligação.
- Tipos de cabo HDMI recomendados
  - Cabo HDMI®/™ de alta velocidade
  - Cabo HDMI®/™ de alta velocidade com Ethernet
- Se não for possível ouvir som no modo HDMI, verifique as definições do seu PC. É necessário alterar, manualmente, a saída predefinida de áudio para HDMI em alguns PC.
- Se pretender utilizar o modo HDMI-PC, tem de definir o seu PC/DTV para o modo PC.
- Poderão ocorrer problemas de compatibilidade se utilizar o modo HDMI-PC.
- Certifique-se de que o cabo de alimentação está desligado.
- Se ligar um dispositivo de jogos ao monitor, utilize o cabo fornecido com o dispositivo de jogos.

⚠

- Não exerça pressão no ecrã com o dedo durante um período prolongado, pois pode provocar distorções temporárias no ecrã.
- Evite a apresentação de uma imagem fixa no ecrã do aparelho durante um longo período de tempo para evitar que se surja uma imagem "fantasma". Utilize uma proteção de ecrã se possível.
- Um dispositivo de comunicação sem fios próximo do monitor poderá afetar a imagem.
- Para uma ligação optimizada, os cabos HDMI e os dispositivos USB devem ter chanfraduras com menos de 10 mm de espessura e 18 mm de largura. Utilize um cabo de extensão que suporte USB 2.0 caso o cabo USB ou o cartão de memória USB não encaixe na porta USB do seu monitor. (Consoante o modelo)

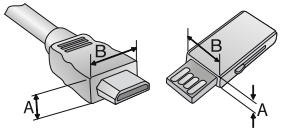

* A ≦ 10 mm

* B ≦ 18 mm

Nota

- Se o dispositivo ligado à entrada também suportar HDMI Deep Colour, a imagem poderá ser mais nítida. No entanto, se o dispositivo não o suportar, poderá não funcionar corretamente. Nesse caso, mude a definição [HDMI Deep Colour] do monitor para a opção de desligado.
- ⚙ → ⋮ → [Geral] → [Dispositivos] → [Definições de HDMI] → [HDMI Deep Colour]

Ligação USB-C

Transmite os sinais digitais de vídeo e áudio do seu PC para o monitor.

Alguns hubs USB poderão não funcionar. Se não for detetado um dispositivo USB ligado através de um hub USB, ligue o dispositivo diretamente à porta USB no monitor.

Nota

- O carregamento rápido não é suportado com USB-C. Também não são suportados conversores de género para carregamento rápido.
- Utilize um cabo USB-C certificado (1,5 m ou inferior). Se não o fizer, o ecrã pode não aparecer ou pode ocorrer um erro de ligação.
- USB-C não é suportado para DPM. (Exceto nos EUA e CA)
- O USB-C não suporta HDR.
- PD (fornecimento de energia) e o Modo Alternativo de DP (DP sobre USB-C) são suportados por via da porta USB-C.
- As funcionalidades podem não funcionar corretamente, dependendo das especificações do dispositivo ligado e do ambiente.
- A porta USB-C não se destina à fonte de alimentação do monitor mas sim à fonte de alimentação de um PC. Ligue o transformador ao monitor.

Ligação do dispositivo externo

Alguns dos cabos não são fornecidos. Ligue um recetor HD, leitor de DVD ou videogravador ao monitor e selecione um modo de entrada adequado.

Para obter a melhor qualidade de som e imagem, recomenda-se a ligação dos dispositivos externos ao seu monitor através de cabos HDMI.

Peças e botões

A imagem pode ser diferente de acordo com o modelo.

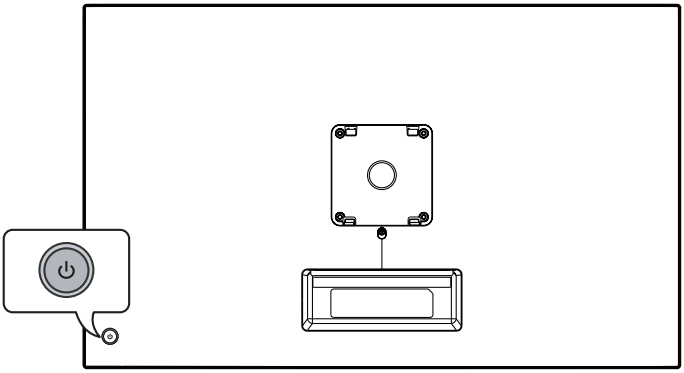



Ligar (Premir)
Menu Rápido (Premir [1])
Seleção do menu (Premir [2])
Desligar [3] (Manter premido)



Controlo de volume
Controlo do menu [2]



Controlo do menu [2]

1 Quando o monitor estiver ligado, prima o botão ⏻ uma vez.
2 Pode usar a função quando controla o menu.
3 Desligue o monitor.

Menu Rápido



⏻	A alimentação é desligada.
⇦	Altera a fonte de entrada.
⚙	Acede aos menus principais.
✕	Fechar o menu rápido.

Especificações

Condições Ambientais	
Temperatura de funcionamento	0 °C a 40 °C
Humidade de funcionamento	Menos de 80 %
Temperatura de armazenamento	-20 °C a 60 °C
Humidade de armazenamento	Menos de 85 %

Informação de Produto

Especificações do Módulo Wi-Fi (LGSBWAC03)	
LAN sem fios (IEEE 802.11a/b/g/n/ac)	
Intervalo de frequência	Potência de saída (máx.)
2400 a 2483,5 MHz	18,5 dBm
5150 a 5725 MHz	19,5 dBm
5725 a 5850 MHz	11,5 dBm
Bluetooth	
Intervalo de frequência	Potência de saída (máx.)
2400 a 2483,5 MHz	9 dBm

Uma vez que os canais de banda podem variar consoante o país, o utilizador não pode alterar nem ajustar a frequência de funcionamento. Este produto está configurado para a tabela de frequência regional.

À atenção do utilizador: este dispositivo deve ser instalado e utilizado a uma distância mínima de 20 cm entre o dispositivo e o corpo.

As especificações estão sujeitas a alterações sem aviso prévio.

O símbolo ~ significa corrente alternada e o símbolo ⎓ significa corrente contínua.

Dimensões: Tamanho do monitor (Largura x Profundidade x Altura)

- Incluindo suporte: 714,3 mm x 223,3 mm x 512,3 mm
- Excluindo suporte: 714,3 mm x 54,1 mm x 435,5 mm

Peso (sem a embalagem)

- Incluindo suporte: 6,5 kg
- Excluindo suporte: 5,5 kg

Fontes de alimentação

- Potência: 19 V ⎓ 7,37 A
- Consumo de energia
  - Modo de operação: 45 W (Típico)*
  - Modo de standby: ≤ 0,5 W (com base na entrada HDMI)**

* O Modo Operacional do Consumo de Energia é medido com o ensaio normalizado da LGE. (Padrão Totalmente branco, resolução máxima, Condição de saída)

* O nível de Consumo de Energia pode variar consoante as condições de funcionamento e as definições do monitor.

** Quando não é utilizado, o monitor está configurado para entrar no modo de suspensão após alguns minutos. (Máx. 5 minutos)

Transformador CA/CC

- Modelo: ADS-150KL-19N-3 190140E

  Fabricante: Shenzhen Honor Electronic Co., Ltd
  - Entrada: 100-240 V~ 50/60 Hz, 2,0 A
  - Saída: 19,0 V ⎓ 7,37 A

Modo suportado HDMI/USB-C DTV

Resolução	Frequência Horizontal (kHz)	Frequência Vertical (Hz)
640 x 480p	31,46	59,94
	31,50	60,00
720 x 480p	31,46	59,94
	31,50	60,00
720 x 576p	31,25	50,00
1280 x 720p	44,95	59,94
	45,00	60,00
	37,50	50,00
1920 x 1080i	28,12	50,00
	33,71	59,94
	33,75	60,00
1920 x 1080p	26,97	23,97
	27,00	24,00
	28,12	25,00
	33,71	29,97
	33,75	30,00
	56,25	50,00
	67,43	59,94
	67,50	60,00
3840 x 2160p	53,94	23,97
	54,00	24,00
	56,25	25,00
	67,43	29,97
	67,50	30,00
	112,50	50,00
	134,86	59,94
	135,00	60,00
2560 x 1080p[1) 2)]	66,00	60,00

1) Suportada quando a função Proporção de Ecrã Ampla estiver definida como 21:9.
2) Suportada quando a função Proporção de Ecrã Ampla estiver definida como 32:9.

Modo suportado HDMI/USB-C PC

- Áudio do PC não é suportado.
- Utilize a porta HDMI IN 1 para o modo PC. (Dependendo do modelo)

Resolução	Frequência Horizontal (kHz)	Frequência Vertical (Hz)
640 x 350	31,46	70,09
720 x 400	31,46	70,08
640 x 480	31,46	59,94
800 x 600	37,87	60,31
1024 x 768	48,36	60,00
1360 x 768	47,71	60,01
1152 x 864	54,34	60,05
1280 x 1024	63,98	60,02
1920 x 1080	67,50	60,00
2560 x 1440	88,78	59,95
3840 x 2160	53,94	23,97
	54,00	24,00
	56,25	25,00
	67,43	29,97
	67,50	30,00
	112,50	50,00
	134,86	59,94
	135,00	60,00
2560 x 1080[1) 2)]	66,00	60,00
3840 x 1600[1)]	99,41	60,00
3840 x 1080[2)]	66,62	60,00

1) Suportada quando a função Proporção de Ecrã Ampla estiver definida como 21:9.
2) Suportada quando a função Proporção de Ecrã Ampla estiver definida como 32:9.

Nota de informação sobre software de código aberto

Para obter o código fonte sob GPL, LGPL, MPL, e outras licenças de código aberto que têm a obrigação de divulgar o código fonte, que está contido neste produto, e para aceder a todos os termos de licença referidos, avisos de direitos de autor e outros documentos relevantes, visite *https://opensource.lge.com*.

A LG Electronics também pode fornecer-lhe o código fonte aberto em CD-ROM mediante o pagamento de uma taxa que cobre o custo de realização de tal distribuição (como o custo do suporte, transporte e processamento), a pedido por e-mail para *opensource@lge.com*.

Esta oferta é válida para qualquer pessoa que receba esta informação durante um período de três anos após o nosso último envio deste produto.

Licenças

As licenças variam consoante o modelo. Visite *www.lg.com* para mais informações sobre a licença.

HDMI™
HIGH-DEFINITION MULTIMEDIA INTERFACE

Os termos HDMI, HDMI High-Definition Multimedia Interface (interface multimédia de alta-definição), a apresentação comercial HDMI e os Logótipos HDMI são marcas comerciais ou marcas registadas da HDMI Licensing Administrator, Inc.

Fabricado sob licença da Dolby Laboratories. Dolby, Dolby Vision, Dolby Vision IQ, Dolby Audio, Dolby Atmos e o símbolo duplo D são marcas registadas da Dolby Laboratories Licensing Corporation.

HEVC Advance™
Covered by patents at patentlist.accessadvance.com

The Bluetooth® word mark and logos are registered trademarks owned by Bluetooth SIG, Inc. and any use of such marks by LG Electronics Inc. is under license. Other trademarks and trade names are those of their respective owners.

QUICKSET®

Resolução de problemas

Não aparece nenhuma imagem no ecrã.

- O cabo de alimentação do monitor está ligado?
  - Verifique se o cabo de alimentação está corretamente ligado à tomada de parede.
- É apresentada a mensagem [Sem Sinal]?
  - Esta mensagem é apresentada quando não existe cabo de sinal entre o PC e o monitor ou quando o mesmo se encontra desligado. Verifique o cabo e ligue-o novamente.

A apresentação do ecrã é instável e desfocada. / as imagens apresentadas no ecrã deixam sombras.

- Seleccionou a resolução adequada?
  - Se a resolução selecionada for HDMI 1080i 60/50 Hz (interlaçado), a imagem no ecrã poderá ficar intermitente. Altere a resolução para 1080p ou para a resolução recomendada.
  - Se não definir a placa gráfica para a resolução (ideal) recomendada, pode ser apresentado texto desfocado, um ecrã esbatido, a área de visualização pode aparecer truncada ou o monitor pode ficar desalinhado.
  - Os métodos de definição podem variar consoante o computador ou o sistema operativo e algumas resoluções podem não estar disponíveis consoante o desempenho da placa gráfica. Se for este o caso, contacte o fabricante do computador ou da placa gráfica para obter assistência.

O ecrã mostra uma imagem fixa.

- A retenção de imagem ocorre mesmo depois de o monitor ser desligado?
  - A apresentação de uma imagem fixa durante um período prolongado pode causar danos no ecrã, resultando na retenção da imagem.
  - Para prolongar a vida útil do ecrã, utilize uma proteção de ecrã.
- A imagem apresenta manchas?
  - Quando utiliza o monitor, podem aparecer pontos com pixels (vermelhos, verdes, azuis, brancos ou pretos) no ecrã. Trata-se de uma situação normal num ecrã LCD. Não se trata de um erro e não está relacionado com o desempenho do monitor.

Algumas funcionalidades estão desativadas.

- Existem funções indisponíveis ao premir o botão Menu?
  - Verifique as definições do PC e o sinal de entrada. (HDR, Sem Sinal)

Aparece uma mensagem a dizer "Monitor desconhecido, Plug and Play (VESA DDC) monitor encontrado"?

- Instalou o controlador do monitor?
  - Certifique-se de que instala o controlador a partir do nosso website: *https://www.lg.com*.
  - Verifique se a placa gráfica suporta a função Plug and Play.

A resolução 4K/5K não está disponível.

- Verificou o ligação do cabo?
  - Verifique se o cabo se encontra corretamente ligado.
  - É recomendado usar os acessórios fornecidos com o produto.
- A resolução e a taxa de atualização estão definidas corretamente?
  - Defina a resolução e taxa de atualização corretas nas definições de resolução do ecrã do PC ou no menu de opções do leitor.
- O dispositivo externo ligado suporta a resolução 4K/5K?
  - Só está disponível em dispositivos externos que suportem a resolução 4K/5K.
  - Verifique se o dispositivo externo ligado suporta a resolução 4K/5K.
- A função [HDMI Deep Colour] está ativada?
  - Aceda a ⚙ → ⋮ → [Geral] → [Dispositivos] → [Definições de HDMI] → [HDMI Deep Colour] para ativar a função.

Substituição Da Bateria Do Controlo Remoto

1 Para retirar o tabuleiro da pilha na parte de trás do comando, empurre a ranhura para o lado e, em seguida, puxe-a.

2 Alinhe o lado ⊕ da pilha de substituição com a etiqueta no tabuleiro da pilha e insira-a corretamente.

3 Empurre o tabuleiro da bateria até ouvir um clique.

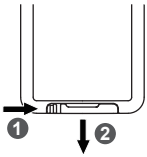

As ilustrações podem ser diferentes dos acessórios reais.

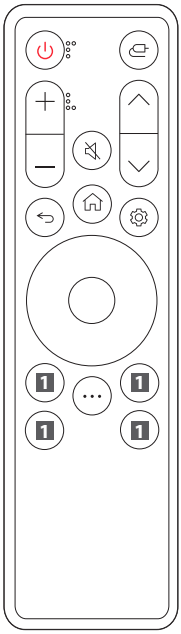

Alimentação Liga ou desliga o monitor.

Entrada Seleciona o modo de entrada.

+/— Botões do volume Ajusta o nível de volume.

Sem Som Silencia todos os sons.

∧/∨ Botões dos programas Percorre os programas guardados.

Voltar Regressa ao nível anterior.

Início Apresenta o menu inicial, como a hora atual, meteorologia, lista de aplicações e entrada externa.

Definições Apresenta ou oculta o ecrã de menu principal.

Botões de direcção e OK Permite-lhe mover, seleccionar e ajustar os menus.

• • • Mais acções Mostra mais funções de controlo remoto.

1 Botões de Serviços de streaming Liga ao Serviço de streaming de vídeo.

1 O Painel de Home Acessa o [O Painel de Home].

1 Guia do Utilizador Acessa o [Guia do Utilizador].

1 FAV Acede à sua lista de programas favoritos.

(Alguns botões e serviços podem não estar disponíveis, consoante os modelos ou regiões.)

Nota

- Não se esqueça de apontar o controlo remoto na direção do sensor do controlo remoto do monitor.
- As baterias internas e externas do produto não devem ser expostas a temperaturas excessivas, por exemplo, luz solar direta, chamas, etc.
- Risco de incêndio ou explosão se a bateria for substituída por outra de tipo incorreto.


LG
Life's Good