NÁVOD K OBSLUZE

MONITOR LCD LED

(Monitor LED*)

* Monitory LED společnosti LG jsou monitory LCD s podsvětlením diodami LED.

Než začnete zařízení používat, přečtěte si důkladně Návod k obsluze a poté jej uchovejte pro pozdější použití.

38WR85QC

www.lg.com

Autorská práva © 2023 LG Electronics Inc. Všechna práva vyhrazena.

OBSAH

LICENCE 2

OZNÁMENÍ O SOFTWARU OPEN SOURCE ... 3

MONTÁŽ A PŘÍPRAVA 3

POUŽÍVÁNÍ MONITORU..... 9

NASTAVENÍ UŽIVATELE 12

ŘEŠENÍ PROBLÉMŮ..... 25

SPECIFIKACE PRODUKTU 27

LICENCE

Každý model má různé licence. Více informací o licenci naleznete na adrese *www.lg.com*.



Výrazy HDMI, HDMI High-Definition Multimedia Interface, vizuální podoba HDMI a loga HDMI jsou ochranné známky nebo registrované ochranné známky společnosti HDMI Licensing Administrator, Inc.



The SuperSpeed USB Trident logo is a registered trademark of USB Implementers Forum, Inc.



VESA, logo VESA, logo DisplayPort Compliance a logo DisplayPort Compliance pro Dual-mode Source jsou všechny registrované obchodní známky společnosti Video Electronics Standards Association.

* USB Type-C™ and USB-C™ are trademarks of USB Implementers Forum.

INFORMAČNÍ UPOZORNĚNÍ K SOFTWARU S OTEVŘENÝM ZDROJOVÝM KÓDEM

Chcete-li získat zdrojový kód pod licencemi GPL, LGPL, MPL a dalšími open source licencemi, pro které platí povinnost zveřejňovat zdrojový kód, který je součástí tohoto produktu, a získat přístup ke všem uvedeným licenčním podmínkám, oznámením o autorských právech a dalším příslušným dokumentům, navštivte stránky *https://opensource.lge.com*.

Společnost LG Electronics vám také poskytne otevřený zdrojový kód na disku CD-ROM za poplatek pokrývající náklady na distribuci (např. cenu média, poplatky za dopravu a manipulaci), a to na základě žádosti zaslané e-mailem na adresu *opensource@lge.com*.

Tato nabídka platí pro kohokoli, kdo obdrží tyto informace, a to po dobu tří let od naší poslední dodávky tohoto produktu.

MONTÁŽ A PŘÍPRAVA

⚠ UPOZORNĚNÍ

- Abyste zajistili bezpečnost a výkon produktu, používejte vždy originální součásti.
- Záruka se nevztahuje na poškození a zranění způsobená nelegálně získanými součástmi.
- Doporučujeme, abyste používali dodané součásti.
- Pokud používáte běžně dostupné kabely bez certifikace společnosti LG, nemusí obrazovka zobrazovat nebo může vznikat šum obrazu.
- Nákresy v tomto dokumentu popisují obecné postupy, takže se od konkrétního produktu mohou lišit.
- Při sestavování produktu nepoužívejte na závity šroubů cizí látky (oleje, maziva apod.). (Mohlo by to způsobit poškození produktu.)
- Při použití přílišné síly k utahování šroubů může dojít k poškození monitoru. Takto způsobené poškození není kryto zárukou produktu.
- Nepřenášejte monitor vzhůru nohama pouze uchopením za základnu. Monitor by mohl upadnout ze stojanu a způsobit úraz.
- Při zvedání a přenášení monitoru se nedotýkejte jeho obrazovky. Působením silou na obrazovku monitoru můžete obrazovku poškodit.

POZNÁMKA

- Součásti mohou vypadat jinak, než součásti zde uvedené.
- Veškeré informace a technické údaje o produktu uvedené v této příručce se mohou bez předchozího upozornění měnit v zájmu vylepšení výkonu produktu.
- Chcete-li zakoupit volitelné příslušenství, navštivte obchod s elektronikou nebo webový obchod nebo se obraťte na obchodníka, od něhož jste produkt zakoupili.
- Dodaná napájecí šňůra se může v závislosti na regionu lišit.

Podporované ovladače a software

Nejnovější verzi si můžete stáhnout a nainstalovat z přiloženého disku CD nebo z webových stránek společnosti LGE (*www.lg.com*).

Ovladače a software	Priorita instalace
Ovladač monitoru	Doporučeno
LG Switch	Doporučeno
Dual Controller	Volitelná
LG Calibration Studio	Volitelná

Popis produktu a tlačítek



Tlačítko ovladače

Jak používat tlačítko ovladače

Funkce monitoru můžete snadno ovládat stisknutím tlačítka ovladače nebo jeho pohybem doleva/doprava/nahoru/dolů.

Základní funkce

		**Zapnutí**	Chcete-li monitor zapnout, stiskněte prstem jednou tlačítko ovladače.
		**Vypnutí**	Chcete-li monitor vypnout, stiskněte a podržte tlačítko ovladače déle než 3 sekund.
	◀/▶	**Ovládání hlasitosti**	Hlasitost můžete ovládat pohybem ovládacího tlačítka vlevo/vpravo.

POZNÁMKA

- Tlačítko ovladače je umístěno v dolní části monitoru.

Přemisťování a zvedání monitoru

Při přemisťování či zvedání monitoru dodržujte tyto pokyny, aby nedošlo k poškrábání nebo poškození monitoru, a aby byla zajištěna bezpečná přeprava nezávisle na tvaru a velikosti monitoru.

- Než budete monitor přemisťovat, doporučujeme jej umístit do původní krabice či balicího materiálu.
- Než budete monitor přemisťovat nebo zvedat, odpojte napájecí kabel i všechny ostatní kabely.
- Uchopte pevně horní a postranní část rámu monitoru. Nedržte samotný panel.
- Když monitor držíte, měla by obrazovka směřovat směrem od vás, aby nedošlo k jejímu poškrábání.
- Při přepravě monitor nevystavujte nárazům ani nadměrným vibracím.
- Při přemisťování monitoru jej držte svisle. Nikdy jej neotáčejte na stranu, ani jej na stranu nenaklánějte.

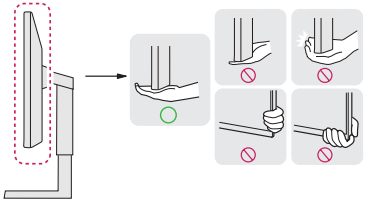



UPOZORNĚNÍ

- Snažte se pokud možno nedotýkat obrazovky monitoru.
  - Mohlo by dojít k poškození obrazovky nebo některých pixelů sloužících k vytváření obrazu.
- Pokud používáte panel monitoru bez základny stojanu, tlačítko ovladače může způsobit, že monitor bude nestabilní a spadne, přičemž může dojít k jeho poškození nebo ke zranění. Kromě toho tlačítko ovladače nemusí fungovat správně.

Instalace na stůl

- Zvedněte monitor a položte jej na stůl ve vzpřímené poloze. Umístěte jej nejméně 100 mm od zdi, abyste zajistili dostatečnou ventilaci.

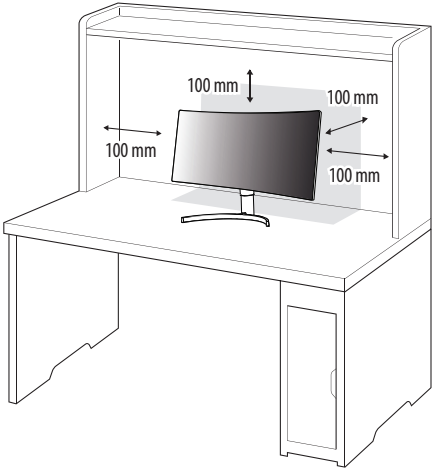

UPOZORNĚNÍ

- Před přemisťováním nebo instalací monitoru odpojte napájecí šňůru. Je zde riziko úrazu elektrickým proudem.
- Ujistěte se, že používáte napájecí kabel, který je součástí balení výrobku, a připojte jej k uzemněné elektrické zásuvce.
- Pokud potřebujete další napájecí kabel, kontaktujte svého místního prodejce nebo nejbližší obchod.

Nastavení výšky stojanu

1. Dejte monitor nasazený na základně stojanu do vzpřímené polohy.
2. Monitor uchopte pevně oběma rukama a nastavte výšku.

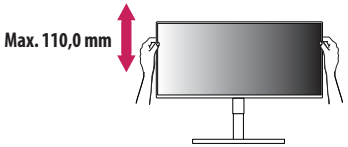

VAROVÁNÍ

- Abyste si při nastavování výšky obrazovky neporanili prsty, nepokládejte ruku na tělo stojanu.

Nastavení úhlu

1 Dejte monitor nasazený na základně stojanu do vzpřímené polohy.

2 Nastavte úhel obrazovky.

Úhel obrazovky lze nastavit dopředu nebo dozadu v rozsahu od -5° do 15°, aby bylo možné obraz na monitoru pohodlně sledovat.

VAROVÁNÍ

- Abyste si při nastavování obrazovky neporanili prsty, nedržte dolní část rámu monitoru způsobem vyobrazeným níže.
- Při nastavování úhlu monitoru dejte pozor, abyste se nedotkli plochy obrazovky, ani jste ji netiskli.



POZNÁMKA

- Levou nebo pravou stranu monitoru lze mírně natočit nahoru nebo dolů (až o 3 °). Vyrovnejte monitor.

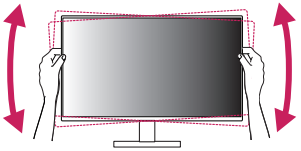

POZNÁMKA

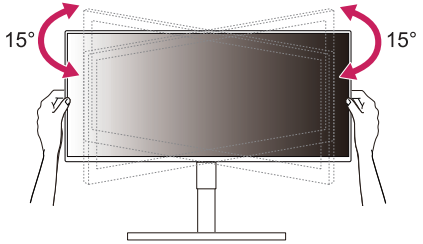

Otočte (po směru hodinových ručiček 15°)
Otočte (proti směru hodinových ručiček 15°)

Použití zámku Kensington

Konektor bezpečnostního systému Kensington se nachází v dolní části monitoru.

Další informace o instalaci a použití naleznete v uživatelské příručce zámku Kensington nebo na webových stránkách *http://www.kensington.com*.

Připojte monitor ke stolu pomocí bezpečnostního lanka Kensington.

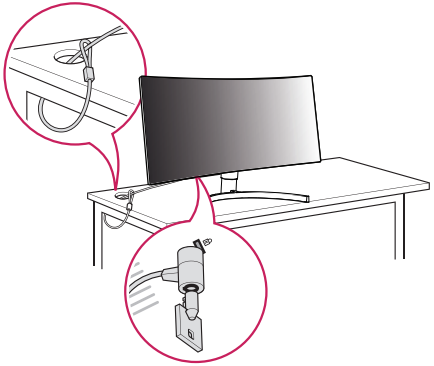

POZNÁMKA

- Bezpečnostní systém Kensington je volitelné příslušenství. Volitelné příslušenství můžete zakoupit ve většině obchodů s elektronikou.

Instalace desky pro montáž na stěnu

Tento monitor splňuje specifikace pro desku pro montáž na stěnu či jiná kompatibilní zařízení.

POZNÁMKA

- Deska pro montáž na stěnu se prodává samostatně.
- Další informace o instalaci naleznete v návodu na instalaci desky pro montáž na stěnu.
- Dejte pozor, abyste při upevňování desky pro montáž nevyvíjeli přílišnou sílu, protože byste mohli poškodit obrazovku.
- Před montáží monitoru na stěnu demontujte stojan provedením postupu pro připojení stojanu v opačném pořadí.

Montáž na stěnu

Nainstalujte monitor nejméně 100 mm od zdi a po obou stranách monitoru ponechte přibližně 100 mm volného místa, abyste zajistili dostatečnou ventilaci. Podrobné pokyny k instalaci získáte v místním obchodě. Informace o instalaci a nastavení držáku pro montáž na stěnu s možností náklonu naleznete také v příslušné příručce.

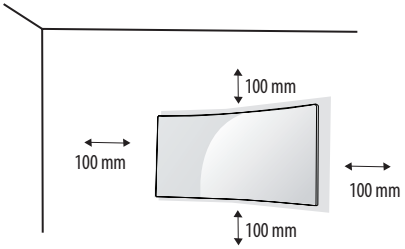

Při upevňování monitoru na stěnu namontujte na zadní stranu monitoru držák pro montáž na stěnu (volitelné příslušenství).

Zkontrolujte, zda je držák pro montáž na stěnu pevně připojen k monitoru a ke zdi.

Montáž na stěnu (mm)	100 x 100
Standardní šroub	M4 x L10
Počet šroubů	4
Deska pro montáž na stěnu (volitelné příslušenství)	LSW149 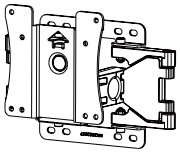

POZNÁMKA

- Šrouby neodpovídající standardu VESA mohou produkt poškodit a být příčinou pádu monitoru. Společnost LG Electronics nenese odpovědnost za žádné škody způsobené použitím nesprávných upevňovacích šroubů.
- Sada pro montáž na stěnu obsahuje návod k instalaci a všechny potřebné součásti.
- Držák pro montáž na stěnu je volitelné příslušenství. Volitelné příslušenství si můžete zakoupit od místního prodejce.
- Délka šroubu se může u jednotlivých držáků pro montáž na stěnu lišit. Pokud použijete šrouby delší, než je standardní délka, můžete poškodit vnitřek produktu.
- Další informace naleznete v uživatelské příručce držáku pro montáž na stěnu.

UPOZORNĚNÍ

- Před přemisťováním nebo instalací monitoru odpojte napájecí šňůru, abyste předešli úrazu elektrickým proudem.
- Instalace monitoru na strop nebo pod náklonem může způsobit pád monitoru, což může vést ke zranění. Používejte schválený držák pro montáž na stěnu od společnosti LG a obraťte se na místního prodejce nebo kvalifikované pracovníky.
- Při použití přílišné síly k utahování šroubů může dojít k poškození monitoru. Takto způsobené poškození není kryto zárukou produktu.
- Použijte držák pro montáž na stěnu a šrouby, které vyhovují standardu VESA. Poškození způsobené použitím nebo nesprávným použitím nesprávných součástí není kryto zárukou produktu.
- Měřeno od zadní strany monitoru, délka každého instalovaného šroubu musí být 8 mm nebo méně.

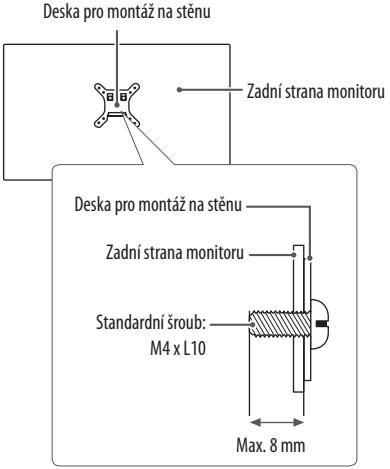

POUŽÍVÁNÍ MONITORU

- Obrázky v této příručce se mohou lišit od reálného produktu.

Stiskněte tlačítko ovladače, přejděte do **Settings (Nastavení)** → **Input (Vstup)** a poté zvolte možnost vstupu.

⚠ **UPOZORNĚNÍ**

- Netiskněte obrazovku příliš dlouho. Mohlo by dojít ke zkreslení obrazu.
- Nezobrazujte na obrazovce příliš dlouho statické obrazy. Mohlo by dojít k retenci obrazu. Pokud je to možné, používejte spořič obrazovky počítače.
- Pro připojení napájecí šňůry k elektrické zásuvce použijte uzemněnou víceúčelovou zásuvku (3pólovou) nebo uzemněnou elektrickou zásuvku.
- Pokud se monitor zapne v oblasti s nízkou teplotou, může blikat. Jedná se o normální jev.
- Na obrazovce se někdy mohou objevit červené, zelené nebo modré body. Jedná se o normální jev.

Připojení k počítači

- Tento monitor podporuje funkci *Plug and Play.

* Plug and Play: Funkce, která umožňuje přidat k počítači zařízení bez toho, aby bylo nutné cokoli konfigurovat nebo instalovat ovladače.

Připojení HDMI

Přenáší signál digitálního videa nebo zvuku z počítače do monitoru.

⚠ **UPOZORNĚNÍ**

- Používání kabelu DVI do HDMI / DP (DisplayPort) do HDMI může vést k problémům s kompatibilitou.
- Použijte certifikovaný kabel s logem HDMI. Pokud nepoužijete certifikovaný kabel HDMI, obrazovka nemusí zobrazovat nebo může dojít k chybě připojení.
- Doporučené typy kabelů HDMI
  - Vysokorychlostní kabel HDMI®/™
  - Vysokorychlostní kabel HDMI®/™ se sítí Ethernet

Připojení DisplayPort

Přenáší signál digitálního videa nebo zvuku z počítače do monitoru.

POZNÁMKA

- V závislosti na verzi DP (DisplayPort) počítače nemusí jít o video nebo audio výstup.
- Pokud používáte grafickou kartu s výstupem Mini DisplayPort, použijte kabel Mini DP na DP (Mini DisplayPort na DisplayPort) nebo propojovací kabel, který podporuje DisplayPort 1.2 nebo 1.4. (Prodává se samostatně)

Připojení USB-C

Přenáší signál digitálního videa nebo zvuku z počítače do monitoru.

POZNÁMKA

- PD (dodávka energie) a DP Střídavý režim (DP přes USB-C) jsou podporovány přes USB-C Port.
- Funkce nemusí řádně pracovat v závislosti na technických údajích připojeného zařízení a prostředí.
- Port USB-C není určen pro zdroj napájení monitoru, ale pro zdroj napájení počítače. K napájení monitoru připojte adaptér.

Připojení k síti LAN

Připojení k LAN

Připojte k monitoru router nebo switch.

POZNÁMKA

- LAN kabel se prodává samostatně.
- Lze použít následující typ LAN kabelu: Standardní: IEEE 802.3 ETHERNET
- Připojte kabel LAN a periferní zařízení, abyste mohli monitor používat.
  - Pro použití Ethernetu v PC musí být k PC připojen kabelu USB-C.
- Monitor a PC musí být připojeny USB-C kabelem nebo USB-B kabelem na pevný LAN.

Připojení k zařízením AV

Připojení HDMI

HDMI přenáší digitální video a audio signály z vašeho zařízení AV do monitoru.

POZNÁMKA

- Používání kabelu DVI do HDMI / DP (DisplayPort) do HDMI může vést k problémům s kompatibilitou.
- Použijte certifikovaný kabel s logem HDMI. Pokud nepoužijete certifikovaný kabel HDMI, obrazovka nemusí zobrazovat nebo může dojít k chybě připojení.
- Doporučené typy kabelů HDMI
  - Vysokorychlostní kabel HDMI®/™
  - Vysokorychlostní kabel HDMI®/™ se sítí Ethernet

Připojení periferních zařízení

Připojení zařízení USB

Port USB v rámci funkcí produktu je ve formě rozbočovače USB.

POZNÁMKA

- Před připojením a používáním produktu doporučujeme nainstalovat všechny aktualizace systému Windows.
- Periferní zařízení se prodávají samostatně.
- K portu USB lze připojit klávesnici, myš nebo zařízení USB.
- Rychlost nabíjení se může měnit v závislosti na zařízení.

UPOZORNĚNÍ

- Upozornění při používání zařízení USB
  - Zařízení USB, ve kterém je nainstalován program pro automatické rozpoznání nebo které používá vlastní ovladač, nemusí být rozpoznáno.
  - Některá zařízení USB nemusí být podporována nebo nemusí fungovat správně.
  - Doporučujeme používat rozbočovač USB nebo jednotku pevného disku s připojeným napájením. (Pokud není napájení přiměřené, zařízení USB nemusí být správně rozpoznáno.)

Případ 1: Vstup Type-C

Port USB v rámci funkcí produktu je ve formě rozbočovače USB.

[Použijte kabel USB-C]

Připojte kabel USB C-C k přednímu portu monitoru a k hostitelskému počítači,

Abyste používali USB 2.0 : OSD > General (Všeobecné) > USB-C Option (Volba USB-C) > High Resolution (Vysoké Rozlišení)

Abyste používali USB 3.0 : OSD > General (Všeobecné) > USB-C Option (Volba USB-C) > High Data Speed (Vysoká Rychlost Přenosu Dat),

Nicméně, hostitelský PC musí podporovat funkci USB 3.0.

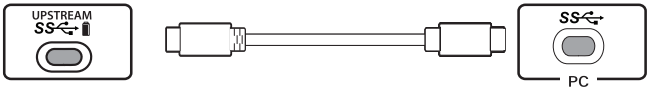

Případ 2: Vstup HDMI/DP (DisplayPort)

Port USB v rámci funkcí produktu je ve formě rozbočovače USB.

[Použijte kabel USB B-A nebo USB C-A]

Abyste použili USB 3.0, připojte kabel USB C-C k přednímu portu monitoru a hostitelskému počítači.

Nicméně, hostitelský PC musí podporovat funkci USB 3.0.

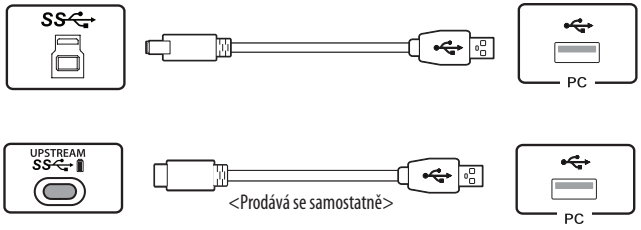

Připojení sluchátek

Periferní zařízení připojte k monitoru prostřednictvím portu pro sluchátka.

POZNÁMKA

- Periferní zařízení se prodávají samostatně.
- Používáte-li sluchátka s pravoúhlým konektorem, může dojít k problémům s připojením dalšího externího zařízení k monitoru. Proto doporučujeme použít sluchátka s rovným konektorem.



Pravoúhlý konektor



Rovný konektor
(Doporučeno)

- Podle nastavení zvuku počítače a externího zařízení může být omezena funkce sluchátek a reproduktorů.

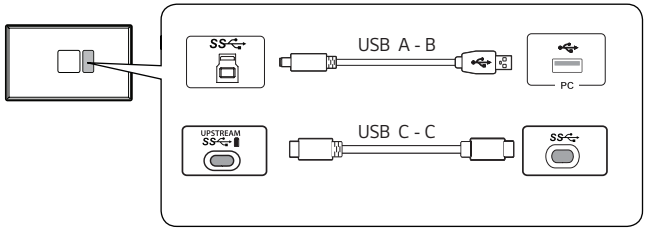

- Připojte prosím kabel USB A do B nebo USB C do C, abyste mohli používat funkci mikrofonu se sluchátky vybavenými mikrofonem.

NASTAVENÍ UŽIVATELE

POZNÁMKA

- Nabídka OSD (On Screen Display) vašeho monitoru se může mírně lišit od obrázků v této příručce.

Aktivace hlavního menu



Tlačítko ovladače

1. Stiskněte tlačítko ovladače na dolní části monitoru.
2. Pohyby ovladačem nahoru/dolů a doleva/doprava nastavte možnosti.
3. Chcete-li opustit hlavní menu, stiskněte tlačítko ovladače ještě jednou.

Tlačítko	Stav menu		Popis
	◉	**Hlavní menu deaktivováno**	Aktivuje hlavní menu.
		Hlavní menu aktivováno	Vstoupí do funkcí možnosti **Settings (Nastavení)**. (Vypnutí monitoru stisknutím a podržením tlačítka: Monitor můžete tímto způsobem kdykoli vypnout, i při zapnutém OSD.)
	◄	**Hlavní menu deaktivováno**	Upraví úroveň hlasitosti monitoru.
		Hlavní menu aktivováno	Vstoupí do funkce **Input (Vstup)**.
	►	**Hlavní menu deaktivováno**	Upraví úroveň hlasitosti monitoru.
		Hlavní menu aktivováno	Vstoupí do funkce **Picture Mode (Režim obrazu)**.
	▲	**Hlavní menu deaktivováno**	Upraví úroveň jasu monitoru.
		Hlavní menu aktivováno	Vypne monitor.
	▼	**Hlavní menu deaktivováno**	Upraví úroveň jasu monitoru.
		Hlavní menu aktivováno	Opustí hlavní menu.

Funkce hlavního menu

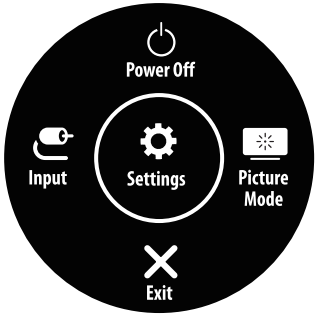

Hlavní menu	Popis
Input (Vstup)	Nastavení vstupního režimu.
Power Off (Vypnutí)	Vypne monitor.
Settings (Nastavení)	Konfiguruje nastavení obrazovky.
Picture Mode (Režim obrazu)	Nastavení režimu obrazu.
Exit (Ukončit)	Opustí hlavní menu.

Nastavení menu

1 Chcete-li zobrazit menu OSD, stiskněte tlačítko ovladače v dolní části monitoru a vstupte do **Settings (Nastavení)**.
2 Pohyby ovladačem nahoru/dolů a doleva/doprava nastavte možnosti.
3 Chcete-li se vrátit do vyšší úrovně menu či provést nastavení jiných položek menu, pohybujte ovladačem směrem ◀ nebo ovladač stiskněte ( ).
4 Chcete-li opustit menu OSD, pohybujte ovladačem směrem ◀, dokud menu neopustíte.



Quick Settings **Input** **Picture** **Sound** **General**

POZNÁMKA

- : Zapnuto
- : Vypnuto

Quick Settings (Rychlé nastavení)

Settings (Nastavení) > Quick Settings (Rychlá nastavení)	Popis	
Brightness (Jas)	Nastaví jas obrazovky.	
Auto Brightness (Automatický jas)	Automaticky optimalizuje jas v závislosti na okolním osvětlení.	
Contrast (Kontrast)	Nastaví kontrast obrazovky.	
Volume (Hlasitost)	Upraví hlasitost.	
	POZNÁMKA • Funkci **Mute (Vypnout zvuk)** / **Unmute (Zapnout zvuk)** můžete upravovat pohybem tlačítka ovladače na ▼ v nabídce Volume (Hlasitost).	
Color Temp (Teplota barev)	Nastavte si vlastní teplotu barev.	
	Custom (Vlastní)	Uživatel ji může nastavit na červenou, zelenou nebo modrou podle potřeby.
	Warm (Teplé)	Umožňuje nastavit barvu obrazovky do červena.
	Medium (Střední)	Umožňuje nastavit barvu obrazovky mezi červeným a modravým tónem.
	Cool (Studené)	Umožňuje nastavit barvu obrazovky na modravý tón.
	Manual (Ruční)	Uživatel může upravovat teplotu barev.
PBP / PIP	Můžete vybrat různé kombinace PBP nebo PIP.	
USB Selection (Výběr USB)	Zvolte port pro připojení USB upstream kabelu, abyste mohli použít rozbočovač USB monitoru.	

Input (Vstup)

<table>
<tr><th>Settings (Nastavení) > Input (Vstup)</th><th colspan="6">Popis</th></tr>
<tr><td>Input List (Seznam vstupů)</td><td colspan="6">Vybere vstupní režim.</td></tr>
<tr><td rowspan="3">Auto Input Switch
(Přepínač Automatického Vstupu)</td><td colspan="6">Když je automatický vstup spínače nastaven na On (Zapnuto), dipslej se po připojení automaticky přepne na nový vstup.</td></tr>
<tr><td colspan="2">On (Zapnuto)</td><td colspan="4">Umožňuje funkci Auto Input Switch (Přepínač Automatického Vstupu).</td></tr>
<tr><td colspan="2">Off (Vypnuto)</td><td colspan="4">Neumožňuje funkci Auto Input Switch (Přepínač Automatického Vstupu).</td></tr>
<tr><td rowspan="4">Aspect Ratio
(Poměr stran)</td><td colspan="6">Upraví poměr stran obrazovky.</td></tr>
<tr><td colspan="2">Full Wide (Celá šířka)</td><td colspan="4">Zobrazuje video na široké obrazovce bez ohledu na vstupní video signál.</td></tr>
<tr><td colspan="2">16:9</td><td colspan="4">Ukazuje video v rozlišení 16:9.</td></tr>
<tr><td colspan="2">4:3</td><td colspan="4">Ukazuje video v rozlišení 4:3.</td></tr>
<tr><td rowspan="6">PBP / PIP</td><td colspan="6">Můžete vybrat různé kombinace PBP nebo PIP.</td></tr>
<tr><td colspan="2" rowspan="2">Připojení k PBP / PIP</td><td colspan="4">Vedlejší obrazovka</td></tr>
<tr><td>HDMI 1</td><td>HDMI 2</td><td>DP</td><td>USB-C</td></tr>
<tr><td rowspan="4">Hlavní obrazovka</td><td>HDMI 1</td><td>-</td><td>0</td><td>0</td><td>0</td></tr>
<tr><td>HDMI 2</td><td>0</td><td>-</td><td>0</td><td>0</td></tr>
<tr><td>DP</td><td>0</td><td>0</td><td>-</td><td>0</td></tr>
<tr><td>USB-C</td><td>0</td><td>0</td><td>0</td><td>-</td></tr>
<tr><td>PIP Size</td><td colspan="6">Nastaví velikost okna funkce PIP Sub. (Small / Large)</td></tr>
<tr><td>PIP Position</td><td colspan="6">Nastaví polohu podřazeného okýnka PIP. (Pravé Dolní / Levé Dolní / Levé Horní / Pravé Horní)</td></tr>
<tr><td>Main/Sub Screen Change
(Změna na hlavní/vedlejší obrazovku)</td><td colspan="6">Přepíná mezi hlavní obrazovkou a vedlejší obrazovkou v režimu PBP / PIP.</td></tr>
<tr><td>Main/Sub Sound Change
(Změna na hlavní/vedlejší zvuk)</td><td colspan="6">Přepíná mezi zvukem hlavní obrazovky a vedlejší obrazovky v režimu PBP / PIP.</td></tr>
</table>

Picture (Obraz)

POZNÁMKA

- **Picture Mode (Režim obrazu)**, který lze nastavit, závisí na vstupním signálu.

[Režim obrazu při signálu SDR (tedy nikoli HDR)]

Settings (Nastavení) > Picture (Obraz)	Popis	
Picture Mode (Režim obrazu)	**Custom (Vlastní)**	Umožňuje uživateli nastavit každý prvek. Režim barvy hlavního menu lze upravovat.
	Vivid (Živý)	Optimalizuje obrazovku pro maloobchodní prostředí vylepšením kontrastu, jasu a ostrosti.
	HDR Effect (Efekt HDR)	Optimalizuje obrazovku pro vysoký dynamický rozsah.
	Reader (Čtečka)	Optimalizuje obrazovku pro čtení dokumentů. Máte možnost zvýšit jas obrazovky v menu OSD.
	Cinema (Kino)	Optimalizuje obrazovku pro zlepšení vizuálních efektů videa.
	sRGB	Standardní barevný prostor RGB pro monitor a tiskárnu.
	DCI-P3	Vhodný pro sledování digitálních videí.
	FPS	Tento režim je optimalizován pro hru FPS.
	RTS	Tento režim je optimalizován pro hru RTS.
	Color Weakness (Porucha barevného vidění)	Tento režim je určen pro uživatele, kteří nedokáží rozlišit mezi zelenou a červenou barvou. Umožňuje uživatelům s poruchou barevného vidění snadno rozlišovat mezi těmito dvěma barvami.
	Calibration 1 (Kalibrace 1)	Přizpůsobí se kalibrované obrazovce.
	Calibration 2 (Kalibrace 2)	
	POZNÁMKA • Pokud je možnost **Picture Mode (Režim obrazu)** ve vstupu DP (DisplayPort) změněna, obrazovka může blikat nebo může být ovlivněno rozlišení obrazovky počítače. • **Calibration 1 (Kalibrace 1)/Calibration 2 (Kalibrace 2)** : Chcete-li spustit kalibraci, nainstalujte LG Kalibrační Studio.	

[Režim obrazu při signálu HDR]

Settings (Nastavení) > Picture (Obraz)	Popis	
Picture Mode (Režim obrazu)	**Custom (Vlastní)**	Umožňuje uživateli nastavit každý prvek.
	Vivid (Živý)	Optimalizuje obrazovku pro živé barvy HDR.
	Cinema (Kino)	Optimalizuje obrazovku pro HDR video.
	FPS	Tento režim je optimalizován pro hru FPS.Tento režim je vhodný pro velmi tmavé hry FPS.
	RTS	Tento režim je optimalizován pro hru RTS.
	POZNÁMKA • V závislosti na nastavení operačního systému Windows 10/ mac se HDR obsah nemusí zobrazovat správně. Zkontrolujte prosím, zda je v nastavení Windows zapnuto video HDR. • Je-li funkce HDR zapnutá, může být v závislosti na výkonu grafické karty ostrost znaků nebo kvalita obrazu špatná. • Pokud je funkce HDR zapnutá, může v závislosti na výkonu grafické karty při změně vstupu monitoru nebo zapnutí/vypnutí napájení docházet k blikání nebo trhání obrazu.	

Settings (Nastavení) > Picture (Obraz)	Popis		
Picture Adjust (Úprava obrazu)	**Brightness (Jas)**	Nastaví jas obrazovky.	
	Auto Brightness (Automatický jas)	Automaticky optimalizuje jas v závislosti na okolním osvětlení.	
	Contrast (Kontrast)	Nastaví kontrast obrazovky	
	Sharpness (Ostrost)	Nastavuje ostrost obrazovky.	
	SUPER RESOLUTION+	**High (Vysoká)**	Optimalizuje obrazovku pro křišťálově čistý obraz. Nejlepší pro videa nebo hry ve vysokém rozlišení.
		Middle (Střední)	Optimalizuje obrazovku pro pohodlné sledování, s obrazem se střední úrovní mezi režimy nízkého a vysokého rozlišení. Nejlepší pro videa UCC nebo SD.
		Low (Nízká)	Optimalizuje obrazovku pro plynulý a přirozený obraz. Nejlepší pro fotografie nebo obraz s malým množstvím pohybu.
		Off (Vypnuto)	K zobrazení se použije nejběžnější nastavení. Deaktivuje režim **SUPER RESOLUTION+**.
		POZNÁMKA • Tato funkce slouží ke zvýšení ostrosti obrazu s nízkým rozlišením, proto ji nedoporučujeme používat pro běžný text nebo ikony na ploše. Mohlo by to vést ke zbytečně vysoké ostrosti.	
	Black Level (Úroveň černé)	Nastavuje úroveň kompenzace • Kompenzace: jako reference pro signál videa; jedná se o nejtmavší barvu, kterou monitor dokáže zobrazit.	
		High (Vysoká)	Udržuje aktuální kontrastní poměr obrazovky.
		Low (Nízká)	Sníží úrovně černé a zvýší úrovně bílé z aktuálního kontrastního poměru obrazovky.
	Local Dimming (Místní ztmavení)	Maximalizujte kontrastní poměr zesvětlením jasných oblastí obrazovky a tmavších oblastí obrazovky. Vypnutí této možnosti může zvýšit spotřebu energie.	
		Faster (Rychlejší)	Nastavte místní stmívání na faster (rychlejší).
		Fast (Rychlá)	Nastavte místní stmívání na fast (Rychlá).
		Normal (Normální)	Nastavte místní stmívání na normal (normální).
		Off (Vypnuto)	Nepoužívejte funkci vylepšení místního stmívání.
	DFC	Automaticky nastaví jas podle obrazovky.	

Settings (Nastavení) > Picture (Obraz)	Popis		
Game Adjust (Úprava her)	Response Time (Doba odezvy)	Nastavuje dobu odezvy zobrazovaných obrázků na základě rychlosti obrazovky. V normálním prostředí doporučujeme použít možnost **Fast (Rychlá)**. Pro rychle se pohybující obraz je doporučeno použít možnost **Faster (Rychlejší)**. Jakmile je zvolen **Rychlejší mód**, v závislosti na obsahu může dojít k **Rozostření pohybu**.	
		Faster (Rychlejší)	Nastaví dobu odezvy na možnost **Faster (Rychlejší)**.
		Fast (Rychlá)	Nastaví dobu odezvy na možnost **Fast (Rychlá)**.
		Normal (Normální)	Nastaví dobu odezvy na možnost **Normal (Normální)**.
		Off (Vypnuto)	Vypne funkci.
	Adaptive-Sync / VRR	Poskytuje bezproblémové a přirozené snímky synchronizací vertikální frekvence vstupního signálu s vertikální frekvencí výstupního signálu. ⚠ **UPOZORNĚNÍ** • Podporované rozhraní: DisplayPort / USB-C (Adaptive-Sync), HDMI (Variabilní Obnovovací Frekvence). • Podporováno grafická karta: grafická karta zè podporu NVIDIA's G-SYNC nebo AMD's FreeSyncje nezbytné. • Podporovaná verze: Nezapomeňte aktualizovat ovladač grafické karty na nejnovější verzi. • Pro více informace a požadavky, odkazují na NVIDIA webová stránka (www.nvidia.com) a AMD webová stránka (www.amd.com).	
		Extended (Rozšířený)	Umožňuje širší rozsah frekvencí funkce Adaptive-Sync/VRR než základní režim. Obrazovka může během hry blikat.
		Basic (Základní)	Umožňuje základní rozsah frekvencí funkce Adaptive-Sync/VRR.
		Off (Vypnuto)	Vypíná Adaptive-Sync/VRR.
	Black Stabilizer (Stabilizátor černé)	Můžete regulovat černý kontrast, aby byly lépe viditelné tmavé scény. Snadno rozlišíte objekty na tmavých herních obrazovkách.	
	Crosshair (Nitkový kříž)	Funkce Crosshair (Nitkový kříž) slouží k zobrazení značky kříže ve středu obrazovky při střílečkách z pohledu první osoby (FPS). Uživatelé si mohou vybrat ze čtyř různých nitkových křížů ten, který nejlépe vyhovuje jejich hernímu prostředí.	

Settings (Nastavení) > Picture (Obraz)	Popis		
Game Adjust (Úprava her)	**FPS Counter (Počítadla FPS)**	**On (Zapnuto)**	V levé horní části obrazovky je zobrazena kontrolka. Bude vyjadřovat skutečnou přenosovou rychlost obdrženou na vstupu. Můžete také nastavit polohu FPS Counter (Počítadla FPS). (vlevo nahoře/vpravo nahoře/vpravo dole/vlevo dole)
		Off (Vypnuto)	Nepoužívejte FPS Counter (Počítadla FPS) funkce.
		POZNÁMKA • **FPS Counter (Počítadla FPS)** a **Funkce Crosshair (Nitkový kříž)** funkce nelze použít současně.	
Color Adjust (Úprava barev)	**Gamma (Korekce gamma)**	**Mode 1 (Režim 1), Mode 2 (Režim 2), Mode 3 (Režim 3)**	Čím je hodnota nastavení gamma vyšší, tím je obraz tmavší. Stejně tak platí, že čím je hodnota nastavení gamma nižší, tím je obraz světlejší.
		Mode 4 (Režim 4)	Pokud nepotřebujete upravit nastavení korekce gamma, vyberte možnost **Mode 4 (Režim 4)**.
	Color Temp (Teplota barev)	Nastavte si vlastní teplotu barev.	
		Custom (Vlastní)	Uživatel ji může nastavit na červenou, zelenou nebo modrou podle potřeby.
		Warm (Teplé)	Umožňuje nastavit barvu obrazovky do červena.
		Medium (Střední)	Umožňuje nastavit barvu obrazovky mezi červeným a modravým tónem.
		Cool (Studené)	Umožňuje nastavit barvu obrazovky na modravý tón.
		Manual (Ruční)	Uživatel může upravovat teplotu barev.
	Red (Červená)/Green (Zelená)/ Blue (Modrá)	Barvu obrazu můžete přizpůsobit pomocí červené, zelené a modré barvy.	
	Six Color (Šest barev)	Splňuje požadavky uživatele na barvy prostřednictvím úpravy barvy a sytosti šesti barev (červená, zelená, modrá, azurová, purpurová, žlutá) a uložení nastavení.	
		Hue (Odstín)	Umožňuje nastavit barevný tón obrazovky.
		Saturation (Sytost)	Umožňuje nastavit sytost barev obrazovky. Čím nižší je tato hodnota, tím méně syté a jasné jsou barvy. Čím vyšší je tato hodnota, tím sytější a tmavší jsou barvy.
Picture Reset (Obnovit nastavení obrazu)	**Do you want to reset your picture settings? (Chcete obnovit nastavení obrazu?)**	**No (Ne)**	Zruší výběr.
		Yes (Ano)	Vrátí nastavení na výchozí hodnotu.

Sound

Settings (Nastavení) > Sound	Popis	
Volume (Hlasitost)	Upraví úroveň hlasitosti. **POZNÁMKA** • Funkci **Mute (Vypnout zvuk) / Unmute (Zapnout zvuk)** můžete upravovat pohybem tlačítka ovladače na▼ v menu **Volume (Hlasitost)**.	
Waves MaxxAudio	**On (Zapnuto)**	MaxxAudio® by Waves, držitel ocenění Technická GRAMMY® je sada nástrojů studiové zvukové kvality pro mimořádný posluchačeský zážitek.
	Off (Vypnuto)	Deaktivuje funkci MaxxAudio.

General (Všeobecné)

Settings (Nastavení) > General (Všeobecné)	Popis	
Language (Jazyk)	Umožňuje nastavit menu na obrazovce na požadovaný jazyk.	
USB Selection (Výběr USB)	Zvolte port pro připojení USB upstream kabelu, abyste mohli použít rozbočovač USB monitoru.	
USB Switch (Přepínač USB)	Vyjměte zařízení USB připojené k monitoru a přepněte na jiný vstupní zdroj.	
USB-C Option (Volba USB-C)	Nastavte USB-C tak aby bylo optimalizované pro rozložení obrazovky nebo pro rychlost přenosu dat USB .	
	High Resolution (Vysoké Rozlišení)	Nastavte rozložení obrazovky jako priorita.
	High Data Speed (Vysoká Rychlost Přenosu Dat)	Nastavte rychlost přenosu dat jako priorita.
	POZNÁMKA • Nastavení High Data Speed (Vysoká Rychlost Přenosu Dat) podporuje data USB 3.0. • Při připojení ke staršímu zařízením může být rozlišení sníženo.	
SMART ENERGY SAVING	Šetří energii pomocí algoritmu kompenzace svítivosti.	
	High (Vysoká)	Šetří energii pomocí funkce **SMART ENERGY SAVING** s vysokou účinností.
	Low (Nízká)	Šetří energii pomocí funkce **SMART ENERGY SAVING** s nízkou účinností.
	Off (Vypnuto)	Vypne funkci.
	POZNÁMKA • Míra úspory energie se může lišit v závislosti na panelu a dodavateli panelu. • Pokud vyberete možnost **SMART ENERGY SAVING** s hodnotami **High (Vysoká)** nebo **Low (Nízká)**, svítivost monitoru se sníží nebo zvýší v závislosti na zdroji.	
Deep Sleep Mode (Režim hlubokého spánku)	Když je zapnut Deep Sleep Mode (Režim hlubokého spánku), je minimalizována spotřeba proudu a monitor je v pohotovostním režimu.	
	On (Zapnuto)	Aktivuje funkci **Deep Sleep Mode (Režim hlubokého spánku)**.
	Off (Vypnuto)	Deaktivuje funkci **Deep Sleep Mode (Režim hlubokého spánku)**.
	POZNÁMKA • Funkce USB HUB nebude fungovat v režimu standby a režim Deep Sleep Mode (Režim hlubokého spánku) je v režimu standby povolen.	

<table>
<tr><th>Settings (Nastavení) > General (Všeobecné)</th><th colspan="2">Popis</th></tr>
<tr><td>Power LED (Kontrolka LED napájení)</td><td colspan="2">Zapne/vypne kontrolku LED napájení na dolní straně monitoru.

POZNÁMKA
• Je-li tato funkce zapnuta, kontrolka LED napájení funguje následovně:
- Režim Zapnuto: Bílá
- Režim spánku (Čekání režimu): Bliká bíle
- Režim Vypnuto: Vypnuto</td></tr>
<tr><td>Automatic Standby (Automatický pohotovostní režim)</td><td colspan="2">Funkce, která automaticky vypíná monitor, není-li na obrazovce po určitou dobu žádný pohyb. Můžete nastavit časovač funkce automatické vypnutí.
(8 H (8 hodin), 6 H (6 hodin), 4 H (4 hodin), a Off (vypnuto))</td></tr>
<tr><td rowspan="3">Input Compatibility Version (Verzi Kompatibility Vstupu)</td><td colspan="2">Nastavte Input Compatibility Version (Verzi Kompatibility Vstupu) tak, aby odpovídala verzi připojeného externího zařízení.</td></tr>
<tr><td>HDMI</td><td>2.1(PC)/2.1(AV)/1.4
Pokud chcete použít HDR, vyberte Input Compatibility Version (Verzi Kompatibility Vstupu) na 2.1(PC) nebo 2.1(AV).</td></tr>
<tr><td>DisplayPort / USB-C</td><td>1.4(DSC)/1.4/1.2
Pokud chcete použít HDR, vyberte Input Compatibility Version (Verzi Kompatibility Vstupu) na 1.4(DSC) nebo 1.4.</td></tr>
<tr><td rowspan="3">Buzzer (Bzučák)</td><td colspan="2">Tato funkce vám umožňuje nastavit zvuk generovaný z Buzzer (Bzučák) když je napájení monitoru on (Zapnuto).</td></tr>
<tr><td>On (Zapnuto)</td><td>Aktivuje možnost monitoru Buzzer (Bzučák).</td></tr>
<tr><td>Off (Vypnuto)</td><td>Deaktivuje možnost monitoru Buzzer (Bzučák).</td></tr>
<tr><td>User-defined Key 1</td><td colspan="2" rowspan="2">Hlavní nabídku můžete přizpůsobit tak, abyste měli snadný přístup k preferované nabídce.
User-definded Key 1 (Uživatelem definovaný klíč 1) a User- definded Key 2 (Uživatelem definovaný klíč 2) se objeví vlevo / vpravo od hlavní nabídky.</td></tr>
<tr><td>User-defined Key 2</td></tr>
<tr><td rowspan="4">OSD Lock (Zámek OSD)</td><td colspan="2">Tato funkce znemožňuje konfiguraci a úpravu nabídek.</td></tr>
<tr><td>On (Zapnuto)</td><td>Aktivuje OSD Lock (Zámek OSD).</td></tr>
<tr><td>Off (Vypnuto)</td><td>Deaktiuvuje OSD Lock (Zámek OSD).</td></tr>
<tr><td colspan="2">POZNÁMKA
• Jsou aktivní pouze funkce Brightness (Jas), Auto Brightness (Automatický jas), Contrast (Kontrast), Volume (Hlasitost) v nabídce Quick Settings (Rychlé nastavení), Input List (Seznam vstupů), Auto Input Switch (Přepínač Automatického Vstupu), Aspect Ratio (Poměr stran), PBP/PIP, OSD Lock (Zámek OSD) a Information (Informace).</td></tr>
</table>

Settings (Nastavení) > General (Všeobecné)	Popis		
Information (Informace)	Zobrazí se následující informace o monitoru: **Total Power On Time (Celková doba zapnutí)**, **Resolution (Rozlišení)**.		
Reset to Initial Settings (Obnovit počáteční nastavení)	**Do you want to reset your settings? (Chcete obnovit nastavení?)**	**No (Ne)**	Zruší výběr.
		Yes (Ano)	Vrátí nastavení na výchozí hodnotu.

ŘEŠENÍ PROBLÉMŮ

Na obrazovce se nic nezobrazuje.	
Je zapojena napájecí šňůra monitoru?	• Zkontrolujte, zda je napájecí šňůra správně zapojena do elektrické zásuvky.
Svítí indikátor LED napájení?	• Zkontrolujte připojení napájecí kabelu a stiskněte tlačítko napájení.
Je zapnuto napájení a je indikátor LED napájení bíle?	• Zkontrolujte, že je připojený vstup aktivní (**Settings (Nastavení)** > **Input (Vstup)**).
Zobrazuje se hlášení **No Signal (Žádný signál)**, nebo se obraz nezobrazuje?	• Tato zpráva se zobrazuje v případě, že signálový kabel mezi počítačem a monitorem chybí nebo je odpojený. Zkontrolujte kabel a znovu jej připojte. • Pokud se po opětovném připojení signálového kabelu obraz nezobrazuje, proveďte následující nastavení. - Vstup HDMI: V nastavení monitoru **General (Všeobecné)** vypněte funkci **HDMI Compatibility Mode (Režim kompatibility HDMI)**. - Vstup DisplayPort: V nastavení monitoru **General (Všeobecné)** nastavte **DisplayPort Version (Verze DisplayPort)** na stejnou verzi, jakou má připojené externí zařízení.
Zobrazuje se zpráva **Out of Range (Mimo rozsah)**?	• K tomu dochází v případě, že jsou signály přenášené z počítače (grafické karty) mimo rozsah horizontální nebo vertikální frekvence monitoru. Nastavte vhodnou frekvenci podle informací v části Specifikace produktu v této příručce.
Zobrazení obrazovky je nestabilní a rozstřesené. / Obrazy na monitoru zanechávají stínové stopy.	
Vybrali jste vhodné rozlišení?	• Je-li vybráno rozlišení HDMI 1 080i 60/50 Hz (prokládané řádkování), obrazovka může blikat. Změňte rozlišení na 1 080p nebo doporučené rozlišení. • Pokud grafická karta není nastavena na doporučené (optimální) rozlišení, může to vést k rozmazání textu, ztmavení obrazovky, zmenšení oblasti zobrazení nebo nesprávnému zarovnání displeje. • Způsob nastavování se může lišit v závislosti na počítači a operačním systému. Některá rozlišení nemusí být v závislosti na výkonnosti grafické karty k dispozici. Jedná-li se o tento případ, obraťte se s žádostí o pomoc na výrobce počítače nebo grafické karty.
Dochází k uchování obrazu i v případě, že je monitor vypnutý?	• Zobrazení statického obrazu po delší dobu může poškodit obrazovku a způsobit přetrvávání obrazu. • Abyste prodloužili životnost monitoru, použijte spořič obrazovky.
Objevují se na obrazovce skvrny?	• Při používání monitoru se mohou na obrazovce objevit pixelové skvrny (červené, zelené, modré, bílé nebo černé). Tento jev je u obrazovky LCD normální. Nejde o chybu, ani to nesouvisí s výkonem monitoru.
Některé funkce jsou vypnuty.	
Jsou některé funkce nedostupné, když stisknete tlačítko Menu?	• OSD je uzamčeno. Deaktivuje možnost **OSD Lock (Zámek OSD)** v nabídce **General (Obecné)**.

Vidíte zprávu „Unrecognized monitor, Plug and Play (VESA DDC) monitor found (Nerozpoznaný monitor, nalezen monitor Plug and Play (VESA DDC))“?	
Nainstalovali jste ovladač monitoru?	• Nainstalujte ovladač monitoru z CD (či diskety) s ovladačem monitoru, které jste obdrželi s monitorem. Nebo si ovladač stáhněte z našich webových stránek: *http://www.lg.com*. • Zkontrolujte, zda grafická karta podporuje funkci Plug and Play.
Ze sluchátek nevychází žádný zvuk.	
Je obraz zobrazován bez zvuku?	• Ujistěte se, že jsou porty pro sluchátka řádně připojeny. • Zkuste zvýšit hlasitost pomocí ovladače. • Nastavte výstup zvuku počítače na používaný monitor. (Nastavení se může lišit podle toho, který operační systém používáte.)

SPECIFIKACE PRODUKTU

Hloubka barev	Je podporována 8bitová/10bitová barva.		
Rozlišení	HDMI	Maximální rozlišení	3 840 x 1 600 při 144 Hz
		Doporučené rozlišení	3 840 x 1 600 při 144 Hz
	USB-C / DP	Maximální rozlišení	3 840 x 1 600 při 144 Hz
		Doporučené rozlišení	3 840 x 1 600 při 144 Hz
Zdroje napájení	Napájení	100 - 240 V ~ 50/60 Hz 2,5 A	
	Spotřeba energie	Režim zapnuto: 80 W Typ. (Podmínky odhalení)* Režim spánku (Čekání režimu) : ≤ 0,5 W** Režim Vypnuto: ≤ 0,3 W	
Okolní prostředí	Provozní podmínky	Teplota	0 °C až 40 °C
		Vlhkost	Ménû neĭ 80 %
	Skladovací podmínky	Teplota	-20 °C až 60 °C
		Vlhkost	Ménû neĭ 85 %
Rozměry	Velikost monitoru (šířka x výška x hloubka)		
	Se stojanem	896,4 x 593,9 x 306,8 (mm)	
	Bez stojanu	896,4 x 394,4 x 110,1 (mm)	
Hmotnost (bez obalu)	Se stojanem	10,5 kg	
	Bez stojanu	8,0 kg	

Technické údaje se mohou změnit bez předchozího upozornění.

Symbol ~ značí střídavý proud a symbol ⎓ značí stejnosměrný proud.

Spotřeba energie se může lišit v závislosti na provozních podmínkách a nastavení monitoru.

* Spotřeba režimu Zapnuto je měřena zkušební normou LGE (model Zcela bilé, maximální rozlišení).

** V případě vstupu USB-C se může spotřeba napájení v režimu Spánek lišit, v závislosti na připojeném zařízení.

** Monitor přehází do Režimu spánku po několika minutách (max. 5 minut).

Režim tovární podpory (předem nastavený režim, PC)

HDMI

Předem nastavený režim	Horizontální frekvence (kHz)	Vertikální frekvence (Hz)	Polarita (H/V)	Poznámky
640 x 480	31,469	59,94	-/-	
800 x 600	37,879	60,317	+/+	
1 024 x 768	48,363	60	-/-	
1 280 x 720	44,444	59,979	+/-	PIP(Large)
1 280 x 1 024	79,976	75,025	+/+	
1 920 x 1 080	67,5	60	+/+	
720 x 480	29,83	59,779	+/-	PIP(Small)
3 840 x 1 600	48,688	29,998	+/-	HDMI 1.4
1 920 x 1 600	98,678	59,95	+/-	PBP
3 840 x 1 600	98,75	59,994	+/-	HDMI 2.1 (AV)
2 560 x 1 440	182,996	119,998	+/-	
3 840 x 1 600	167,86	100,036	+/-	
3 840 x 1 600	203,353	120,043	+/-	
3 840 x 1 600	246,902	144,05	+/-	HDMI 2.1 (PC)

DP / USB-C

Předem nastavený režim	Horizontální frekvence (kHz)	Vertikální frekvence (Hz)	Polarita (H/V)	Poznámky
640 x 480	31,469	59,94	-/-	
800 x 600	37,879	60,317	+/+	
1 024 x 768	48,363	60	-/-	
1 280 x 720	44,444	59,979	+/-	PIP(Large)
1 280 x 1 024	79,976	75,025	+/+	
1 920 x 1 080	67,5	60	+/+	
720 x 480	29,83	59,779	+/-	PIP(Small)
3 840 x 1 600	48,688	29,998	+/-	
1 920 x 1 600	98,678	59,95	+/-	PBP
3 840 x 1 600	98,75	59,994	+/-	
3 840 x 1 600	124,313	74,977	+/-	
3 840 x 1 600	167,86	100,036	+/-	Display port 1.2
3 840 x 1 600	203,353	120,043	+/-	
3 840 x 1 600	246,902	144,05	+/-	Display port 1.4 /1.4(DSC)

Časování HDMI (Video)

Předem nastavený režim	Horizontální frekvence (kHz)	Vertikální frekvence (Hz)
480P	31,5	60
720P	45	60
1 080P	67,5	60
1 080P	135	120
2 160P	135	60
2 160P	255	120

Life's Good

Toto zařízení lze používat ve všech regionech. Přečtěte si pečlivě návod k obsluze (CD) a mějte jej při ruce.
Upozorňujeme, že štítek upevněný na produktu poskytuje informace pro technickou podporu.

Model _____

Sériové číslo _____

ENERGY STAR

This Product qualifies for ENERGY STAR®

Changing the factory default configuration and settings or enabling certain optional features and functionalities may increase energy consumption beyond the limits required for ENERGY STAR® certification.

Refer to ENERGYSTAR.gov for more information on the ENERGY STAR® program.