LG
Life's Good

РУССКИЙ
УКРАЇНСЬКА
ҚАЗАҚ
ENGLISH

КРАТКОЕ РУКОВОДСТВО

ПОРТАТИВНАЯ Мини-система Hi-Fi

Перед использованием вашего комплекта внимательно прочитайте данное руководство и сохраните его для использования в будущем. Для ознакомления с инструкциями по использованию расширенных функциональных возможностей посетите веб-сайт по адресу http://www.lg.com и загрузите Руководство пользователя. Часть содержания, представленного в этом руководстве, может не относиться к вашему устройству.

МОДЕЛЬ
FJ5

MFL70040805

www.lg.com

Авторское право © LG Electronics Inc., 2017. Все права защищены.



Верхняя панель

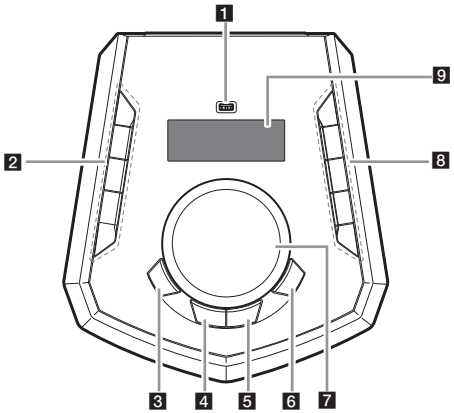

1 Порт USB
Вы можете воспроизводить аудиофайлы, подключив USB-устройство.

2 ⏻ (Режим ожидания)
Включает и отключает питание.

♯/♭ **KEY CHANGER**
Изменяет тональность для обеспечения соответствия вокальному диапазону вашего голоса.

VOICE CANCELLER
Вы можете использовать эту функцию при воспроизведении музыки, уменьшая уровень громкости голоса исполнителя в различных источниках.

ECHO/DEMO
- Выбирает режим ECHO.
- В состоянии выключения питания, если вы нажмете **ECHO/DEMO**, появится режим DEMO.

3 **LIGHTING**
Выбирает световые эффекты.

4 **MIC** (микрофон) **VOL** (громкость)
Выберите для регулировки громкости микрофона. (Отрегулируйте громкость микрофона, вращая **MASTER VOLUME/MULTI JOG.**)

5 **VOCAL EFFECTS**
Выбирает режим голосовых эффектов.

6 **BASS BLAST**
Нажмите, чтобы выбрать эффект BASS напрямую.

7 **MASTER VOLUME/MULTI JOG**
- Регулировка уровня громкости динамика.
- Отрегулируйте громкость микрофона.
- Выбирает световой режим.
- Выбирает режим голосовых эффектов.

8 **F** (Функция)
Выбор функций и источника входящего сигнала.

>>I (Пропустить/Найти)
- Переход вперед.
- Ищет раздел внутри файла.
- Выбор радиостанций.

>II (Воспроизведение/Пауза)
- Запускает или приостанавливает воспроизведение.
- Выбор Stereo/Mono (только режим Горизонт).

I<< (Пропустить/Найти)
- Переход назад.
- Ищет раздел внутри файла.
- Выбор радиостанций.

WIRELESS LINK
- Выбор MASTER или SLAVE в режиме WIRELESS PARTY LINK.
- Включение или отключение режима WIRELESS PARTY LINK.

9 Окно отображения

Приложение контроллера

Загрузка приложения **Music Flow Bluetooth** на ваше устройство. (только для Android)

LG Sound Sync (Беспроводная синхронизация звука)



Для получения дополнительных сведений загрузите интернет-руководство пользователя. **http://www.lg.com**

Передняя панель / Задняя панель

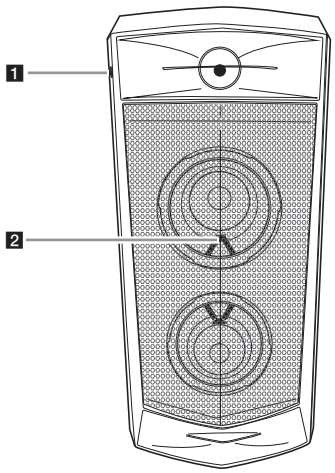

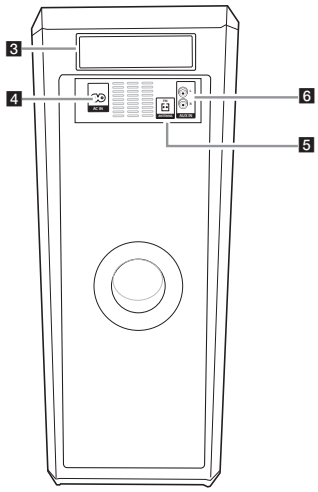

1 Разъем **MIC** (Микрофон)
2 Датчик сигналов ПДУ

3 Рукоять
4 Разъем питания в гнезде
5 **ANTENNA** (FM)
6 **AUX IN** (L/R)
Подключение дополнительного устройства.

Как разместить устройство



В горизонтальном положении вы можете слышать стереофонический звук, а в вертикальном положении, звук преобразовывается в монофонический сигнал.

Дополнительная информация

Технические характеристики

Требования к питанию	См. паспортную табличку на устройстве.
Потребляемая мощность	См. паспортную табличку на устройстве.
	Ждущий сетевой режим: 0,5 Вт (Если активны все сетевые порты.)
Габариты (ШхВхГ)	~ 615 мм x 272 мм x 318 мм
Электропитание на шине (USB)	5 В ⎓ 1A
Усилитель (общая ср. квадр. выходная мощность)	220 Вт RMS

Конструкция устройства и его технические характеристики могут быть изменены без предварительного уведомления.

Как отключается беспроводное сетевое подключение или беспроводное устройство

Выключите устройство, нажав кнопку питания и удерживая ее более 5 секунд.

Заміна батарейки

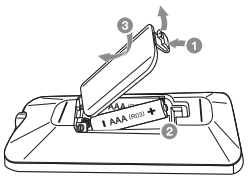

Заявление о соответствии

CE

Настоящим LG Electronics заявляет, что радиооборудование типа ПОРТАТИВНАЯ Мини-система Hi-Fi соответствует требованиям Директивы 2014/53/EC. Полный текст заявления о соответствии нормативам ЕС доступен по следующему интернет-адресу:

http://www.lg.com/global/support/cedoc/cedoc#

К сведению пользователя: это устройство должно устанавливаться и использоваться на расстоянии не менее 20 см от вашего тела.

Диапазон частот	Выходная мощность (макс.)
от 2402 до 2480 МГц	10 дБм