JEDNODUCHÝ NÁVOD

DVD Systém domácího kina

Pokyny pro využívání pokročilých funkcí naleznete na http://www.lg.com, kde si můžete stáhnout i uživatelskou příručku. Od některých částí obsahu tohoto manuálu se vaše jednotka může lišit.

MODEL
LHD645

MFL68922430

ČEŠTINA

www.lg.com

LHD645-DB_DEUSLLC_SIMPLE_CZE_2430.indd 1 2015-09-17 11:49:57



Přední panel

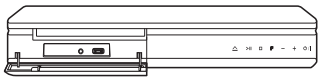

PORT. IN ····· Připojit k přenosnému přístroji
USB port ····· Připojte zařízení USB.
⏏ ····· Otevřít / Zavřít diskovou jednotku
>II ····· Spustí / pozastaví přehrávání.
□ ····· Zastaví přehrávání.
F ····· Změní vstupní zdroj nebo funkci.
- / + ····· Nastaví hlasitost.
⏻ / I ····· Napájení zapnuto / vypnuto

Zadní panel

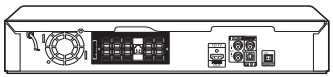

SPEAKERS ····· Připojení k reproduktorům.
HDMI OUT TO TV ····· Připojení k televizoru.
AUX (L/R) INPUT ·· Připojení k analogovému zařízení.
VIDEO OUT ····· Připojení k televizoru.
OPTICAL IN ····· Připojení k digitálnímu zařízení.
ANTENNA FM ····· Připojení k anténě rádia.

1 Sestavení reproduktorů

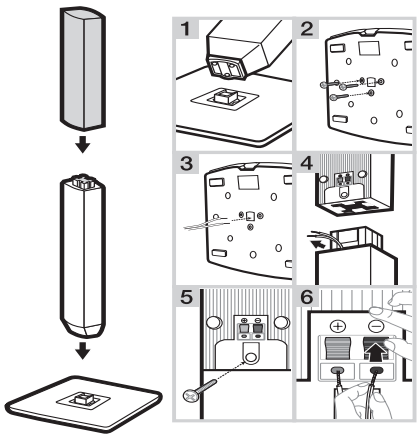

2 Instalace reproduktoru

Můžete používat reproduktor stojanového typu (Ⓐ) tím, že nastavíte úhel nebo nástěnný typ (Ⓑ) tím, že reproduktor přimontujete na zeď.

Ⓐ Typ stojanu

Můžete nastavit úhel reproduktoru

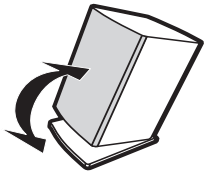

Ⓑ Nástěnný typ (Montáž reproduktorů na zeď)

Pokud chcete reproduktor přimontovat na stěnu, viz níže.

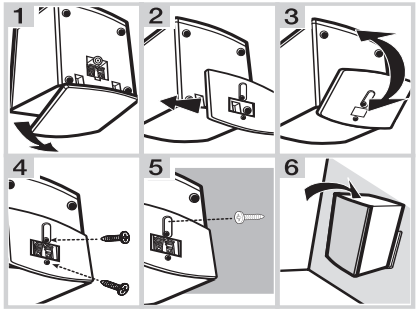

3 Připojení reproduktorů

! Konstrukce reproduktorů a způsob připojení se může v závislosti na modelu lišit.

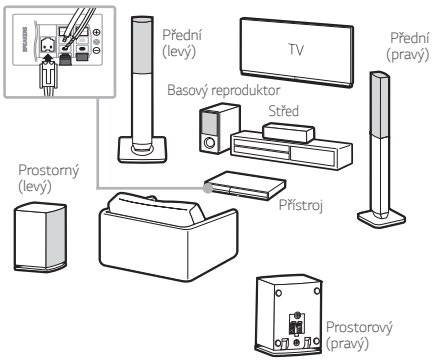

4 Připojení televizoru

HDMI & Optical Připojení

1. Připojení přehrávač k televizoru pomocí HDMI & Optického kabelu.
2. Nastavte přepínač vstupů na televizoru na HDMI.
3. Nastavte [External Speaker (Optical)] v menu nastavení televizoru.
4. Postupujte pomocí dálkového ovládání podle pokynů na obrazovce televizoru.

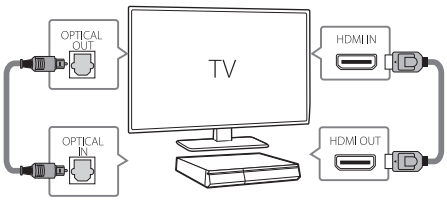

5 Nabídka Home

Na televizní obrazovce se objeví domácí nabídka. Vychutnejte si různé funkce přehrávače.



LG Sound Sync (Bezdrátový)



Pro více informací si stáhněte návod k obsluze online. **http://www.lg.com**

Další informace

Technické údaje

Požadavky na příkon	Viz hlavní štítek
Spotřeba	Viz hlavní štítek
	Síťový pohotovostní režim : 0,4 W (Jsou-li aktivovány všechny síťové porty.)
Rozměry (Š x V x D)	Prům. 360 mm x 60,5 mm x 299 mm
Čistá váha	Prům. 2,69 kg
Napájení sběrnice (USB)	5 V ⎓ 500 mA
Zesilovač (celkový výstupní výkon RMS)	1,000 W

Provedení a technické podmínky jsou předmětem změn bez upozornění.

Jak odpojit připojení k bezdrátové síti nebo bezdrátové zařízení

Vypněte přístroj stisknutím hlavního tlačítka na dobu delší než 5 vteřin.

Výměna baterie

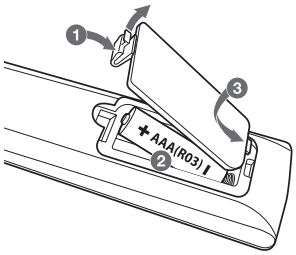

Prohlášení o shodě

CE 0197

Společnost LG Electronics European Shared Service Center B.V. tímto prohlašuje, že toto DOMÁCI DVD KINO je ve shodě se základními požadavky a příslušnými ustanoveními směrnice 1999/5/ES. Plné znění prohlášení o shodě může být vyžádáno na uvedené poštovní adrese:

LG Electronics European Shared Service Center B.V.
European Standard Team
Krijgsman 1
1186 DM Amstelveen
The Netherlands
nebo lze vyžádat na našem specializovaném portálu prohlášení o shodě:
http://www.lg.com/global/support/cedoc/cedoc#

Toto zařízení je 2,4 GHz širokopásmový přenosový systém určený k použití ve všech členských státech EU a ESVO.

HDMI™
HIGH-DEFINITION MULTIMEDIA INTERFACE