ITALIANO

MANUALE D'INSTALLAZIONE

CONDIZIONATORE D'ARIA

Prima di installare il prodotto, leggere completamente questo manuale di installazione.
L'installazione deve essere eseguita in conformità con le norme nazionali per le connessioni solo da parte di personale autorizzato.
Dopo avere letto il manuale di installazione conservarlo in un luogo sicuro per usarlo in futuro.

CONSOLE

Traduzione delle istruzioni originali

www.lg.com

Copyright © 2017 - 2025 LG Electronics Inc. All Rights Reserved.

SOMMARIO

3 COMPONENTI INSTALLAZIONE

4 MISURE DI SICUREZZA

10 INSTALLAZIONE

10 Scelta della posizione migliore
12 Installazione dell'unità interna
18 Svasatura
19 Collegamento dei tubi
21 Cablaggi
22 Impostazione del DIP Switch
23 Impostazione Controllo gruppo
28 Designazione modello
28 Emissione rumore durante l'uso
28 Concentrazione limite

Componenti installazione

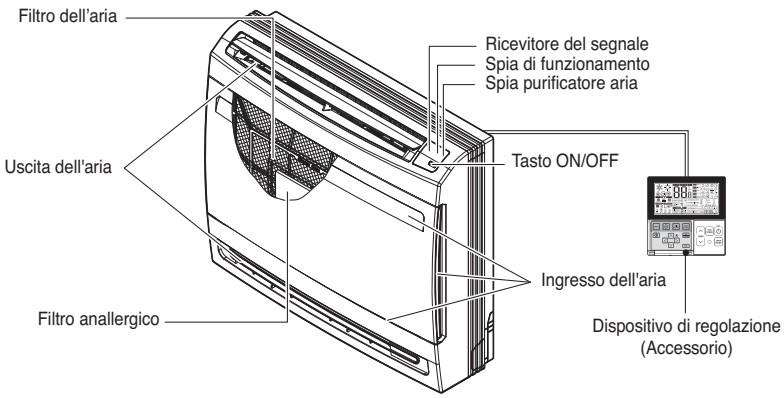

Nome	Tubo flessibile di scarico	Piastra di installazione	Morsetto (giunto)	Altro
Quantità	1 EA	1 EA	4 EA	- Filtro anallergico - Vite di fissaggio per piastra di montaggio 4*25 mm - 5 EA - Vite per il legno per fissaggio interno - 6 EA - Guida utente - Manuale d'installazione
Forma	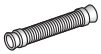			

Misure di sicurezza

I seguenti simboli possono essere visualizzati sulle unità interna ed esterna.

	Leggere attentamente le precauzioni contenute nel presente manuale prima di avviare il funzionamento dell'apparecchio		Questo elettrodomestico è pieno di frigorigeno infiammabile (R32).
	Questo simbolo indica che il Manuale di istruzioni dovrebbe essere letto con attenzione		Questo simbolo indica che un tecnico specializzato dovrebbe gestire quest'attrezzatura facendo riferimento al Manuale di installazione.

È necessario seguire le seguenti istruzioni per prevenire lesioni alle persone o danni alla proprietà.

- Prima di installare il condizionatore d'aria, leggere le istruzioni.
- Attenersi agli avvisi specificati nel presente documento poiché includono importanti indicazioni relative alla sicurezza.
- L'uso errato causato dalla mancata osservanza delle istruzioni può causare danni o lesioni. La gravità viene classificata sulla base delle indicazioni seguenti.

AVVERTENZA	Questo simbolo indica la possibilità di lesioni gravi o decesso.
ATTENZIONE	Questo simbolo indica la possibilità di infortuni o danni materiali soltanto.

- Il significato dei simboli utilizzati in questo manuale è spiegato di seguito.

	Non fare assolutamente.
	Seguire attentamente le istruzioni.

AVVERTENZA

Installazione

- Saranno rispettate le normative nazionali relative al gas.
- Non utilizzare interruttori automatici difettosi o di potenza inferiore. Utilizzare questa apparecchiatura su un circuito dedicato.
  - Vi è il rischio di scosse elettriche o incendio.
- Per i collegamenti elettrici, rivolgersi al rivenditore, a un elettricista qualificato o a un centro di assistenza autorizzato.
  - Non smontare o tentare di riparare il prodotto. Vi è il rischio di scosse elettriche o incendio.
- Il prodotto deve essere sempre provvisto di messa a terra.
  - Vi è il rischio di scosse elettriche o incendio.
- Installare il pannello e il coperchio della scatola di controllo in modo sicuro.
  - Vi è il rischio di scosse elettriche o incendio.
- Installare sempre un interruttore automatico e circuito dedicato.
  - L'errato cablaggio o installazione può causare incendi o scosse elettriche.
- Utilizzare fusibili o interruttori automatici di giusta tensione.
  - Vi e il rischio di scosse elettriche o incendio.

- Non modificare o prolungare il cavo di alimentazione.
  - Vi è il rischio di scosse elettriche o incendio.
- L'unità non deve essere installata né rimossa dall'utente (cliente).
  - Vi è il rischio di scosse elettriche, incendio, esplosione o lesioni.
- Disimballare e installare il prodotto con attenzione.
  - I bordi taglienti possono causare infortuni. Fare particolare attenzione ai bordi del contenitore e alle alette del condensatore e dell'evaporatore.
- Per l'installazione, rivolgersi sempre al rivenditore o a un centro di assistenza autorizzato.
  - Vi è il rischio di scosse elettriche, incendio, esplosione o lesioni.
- Non installare il prodotto su supporti di installazione difettosi.
  - Ciò potrebbe causare infortuni, incidenti o danni al prodotto.
- Accertarsi che l'area di installazione non sia soggetta a deterioramento nel tempo.
  - Se la base si rompe, l'unità può cadere con essa, causando infortuni a persone, guasti al prodotto o danni alle cose.
- Non attivare il sezionatore o l’alimentazione elettrica nei casi in cui il pannello anteriore, l’armadio, il coperchio superiore, il coperchio della scatola dei comandi siano rimossi o aperti.
  - In caso contrario esiste il rischio di incendio, shock elettrico, esplosione o morte.
- Utilizzare una pompa a vuoto o a gas inerte (azoto) quando si fa la prova di tenuta o di spurgo dell'aria. Non comprimere aria o ossigeno e non utilizzare i gas infiammabili. In caso contrario, potrebbe causare incendi o esplosioni.
  - C'è il rischio di morte, lesioni, incendio o esplosione.
- Tutte le operazioni di cablaggio devono essere effettuate da un elettricista qualificato come previsto da "Standard di progettazione dell’impianto elettrico" e da "Normative per il cablaggio di interni" e dalle istruzioni contenute in questo manuale; usare sempre un circuito speciale.
  - Se la capacità dell’alimentazione non è adeguata o il cablaggio non viene eseguito correttamente, c’è il rischio di folgorazione o incendio.
- Installare sempre un interruttore automatico e un circuito dedicato.
  - L’errato cablaggio o installazione può causare folgorazione o incendio.
- L'apparecchio deve essere custodito in una stanza ben ventilata, nella quale ci sia lo spazionecessario così come specificato per le operazioni.(per R32)
- I condotti collegati a un elettrodomestico non conterranno una fonte di innesco. (per R32)
- L'apparecchio deve essere custodito in una stanza in cui non siano presenti fonti di calore in continuo funzionamento (fonti di calore quali ad esempio: fiamme libere, un apparecchio a gas o un riscaldatore elettrico in funzionamento)
- Mantenere libere le aperture di ventilazione
- I collegamenti meccanici saranno accessibili per motivi di manutenzione.

- Per evitare il mescolarsi di diversi tipi di refrigerante, assicurarsi di controllare il tipo di refrigerante utilizzato nell'unità esterna.

Funzionamento

- Non utilizzare il prodotto troppo a lungo in ambienti molto umidi e con una finestra o una porta aperta.
  - L'umidità potrebbe condensarsi e bagnare o danneggiare i mobili.
- Avere cura di non tirare o danneggiare il cavo di alimentazione durante il funzionamento.
  - Vi è il rischio di scosse elettriche o incendio.
- Non mettere nulla sul cavo di alimentazione.
  - Vi è il rischio di scosse elettriche o incendio.
- Non collegare/scollegare il cavo di alimentazione alla/dalla presa durante il funzionamento.
  - Vi è il rischio di scosse elettriche o incendio.
- Non toccare il prodotto con le mani bagnate.
  - Vi è il rischio di scosse elettriche o incendio.
- Non posizionare riscaldatori o altre apparecchiature vicino al cavo di alimentazione.
  - Vi è il rischio di scosse elettriche e incendio.
- Non far cadere acqua sui componenti elettrici.
  - Vi è il rischio di scosse elettriche, incendio o guasti al prodotto.
- Non conservare o utilizzare gas infiammabili o combustibili in prossimità del prodotto.
  - Vi è il rischio di incendio o guasti al prodotto.
- Non utilizzare il prodotto in luoghi chiusi per periodi prolungati.
  - Potrebbe esservi una scarsità di ossigeno.
- In caso di perdite di gas infiammabile, aprire la finestra per ventilare il locale prima di azionare l'unità.
  - Non utilizzare il telefono o accendere o spegnere interruttori. Vi è il rischio di esplosioni o incendi.
- In caso di rumori, odori o fumo anomali provenienti dal prodotto. Spegnere l'interruttore automatico e scollegare il cavo di alimentazione.
  - Vi è il rischio di scosse elettriche o incendio.
- Arrestare il funzionamento e chiudere la finestra in caso di tempeste o uragani. Se possibile, rimuovere il prodotto dalla finestra prima che arrivi un uragano.
  - Vi è il rischio di danni alle cose, guasti al prodotto o scosse elettriche.
- Non aprire la griglia di aspirazione del prodotto durante il funzionamento (non toccare il filtro elettrostatico, se presente).
  - Vi è il rischio di lesioni fisiche, scosse elettriche o guasti al prodotto.

- In caso di allagamento del prodotto, rivolgersi a un centro di assistenza autorizzato.
  - Vi è il rischio di scosse elettriche o incendio.
- Evitare che nel prodotto entri acqua.
  - Vi è il rischio di scosse elettriche, incendio o danni al prodotto.
- Di tanto in tanto, ventilare il prodotto quando utilizzato insieme a fornelli ecc.
  - Vi è il rischio di scosse elettriche o incendio.
- Spegnere l'alimentazione prima di pulire o riparare il prodotto.
  - Vi è il rischio di scosse elettriche.
- In caso di inutilizzo del prodotto per lunghi periodi, scollegare il cavo di alimentazione e spegnere l'interruttore automatico.
  - Vi è il rischio di guasti al prodotto o attivazione accidentale.
- Evitare che l'unità esterna sia calpestata da qualcuno.
  - Ciò potrebbe lesioni personali e danni al prodotto.
- Quando i collegamenti meccanici vengono riutilizzati all'interno, le parti di tenuta dovrannoessere rinnovate.(per R32)
- Se vengono riutilizzati dei giunti svasati negli ambienti interni, la parte svasata dovrà essereric ostruita.(per R32)
- Pulizia periodica (più di una volta l'anno) della polvere o delle particelle di sale attaccate allo scambiatore di calore utilizzando acqua.
- Non utilizzare significa accelerare il processo di sbrinamento o la pulizia, processi diversi da quelli raccomandati dal produttore.
- Non forare o bruciare il sistema di circolo del refrigerante.
- Attenzione: i refrigeranti sono inodori.

⚠ ATTENZIONE

Installazione

- Dopo l'installazione o la riparazione del prodotto, verificare sempre che non vi siano perdite di gas (refrigerante).
  - Livelli bassi di refrigerante potrebbero causare guasti al prodotto.
- Installare il tubo flessibile di scarico in modo da garantire uno scarico corretto e sicuro.
  - Un errato collegamento può causare perdite d'acqua.
- Installare il prodotto allineandolo in modo uniforme.
  - Per evitare perdite d'acqua.
- Non installare il prodotto in modo che il rumore o l'aria calda provenienti dall'unità esterna possano causare danni ai vicini.
  - Ciò potrebbe causare problemi con i vicini.
- Per sollevare e trasportare il prodotto sono consigliabili due persone.
  - Evitare lesioni personali.

- Non installare il prodotto in luoghi esposti direttamente al vento di mare (spruzzi di sale).
  - Ciò potrebbe causare corrosioni al prodotto. La corrosione, in particolare sul condensatore e sulle alette dell'evaporatore, può causare malfunzionamenti o inefficienza.
- Chiunque si trovi a lavorare o a intervenire su un circuito refrigerante devenecessariamente essere in possesso di una certificazione in corso di validità emessadall'autorità competente del settore, con il quale viene autorizzato a maneggiare irefrigeranti in condizioni di sicurezza, in conformità alle norme specifiche del settore.(per R32)
- L'apparecchio deve essere custodito in un luogo in cui sia possibile impedire il verificarsi di danni meccanici.
- La canalizzazione del frigorigeno sarà protetta o richiusa per evitare danni.
- I connettori flessibili refrigeranti (come le linee di connessione tra l'unità interna e quella esterna) che dovranno essere dislocati duranti le normali operazioni, dovranno essere protetti da eventuali danni meccanici.
- L'installazione delle tubature deve essere tenuta al minimo.
- Le tubazioni saranno protette da danni fisici.
- Sarà effettuato un collegamento brasato, saldato o meccanico prima di aprire le valvole che consentiranno al frigorigeno di fluire tra le varie parti del sistema di refrigerazione.
- Lo smontaggio dell'unità e il trattamento dell'olio refrigerante e di eventuali parti sono operazioni da eseguirsi in conformità con le normative standard locali e nazionali.
- Non installare l'unità in atmosfere potenzialmente esplosive.

Funzionamento

- Non esporre la pelle direttamente all'aria fresca per periodi prolungati (non sedersi nel raggio d'azione dell'aspirazione).
  - Ciò potrebbe causare danni alla salute.
- Non utilizzare il prodotto per scopi specifici, ad esempio per conservare alimenti, animali, opere d'arte ecc. Questo prodotto è un condizionatore d'aria, non un sistema di refrigerazione.
  - Vi ò il rischio di danni o perdita di cose.
- Non bloccare l'ingresso o l'uscita del flusso d'aria.
  - In caso contrario, si potrebbero verificare guasti al prodotto.
- Utilizzare un panno soffice per la pulizia. Non utilizzare detergenti aggressivi, solventi ecc.
  - Vi è il rischio di scosse elettriche, incendio o danno alle parti in plastica del prodotto.
- Non toccare le parti metalliche del prodotto durante la rimozione del filtro dell'aria. Sono molto appuntite!
  - Vi è il rischio di lesioni personali.

- Non calpestare o mettere oggetti sul prodotto (unità esterne).
  - Vi è il rischio di lesioni personali o guasti al prodotto.
- Inserire sempre il filtro in modo stabile. Pulire il filtro ogni 2 settimane o più spesso, se necessario.
  - Un filtro sporco riduce l'efficienza del condizionatore e potrebbe causare danni o malfunzionamenti del prodotto.
- Non introdurre le mani o altri oggetti nella bocca di ingresso o uscita dell'aria durante il funzionamento.
  - Le parti mobili metalliche sono affilate e potrebbero causare infortuni.
- Non bere acqua fuoriuscita dal prodotto.
  - Ciò può causare gravi danni alla salute.
- Utilizzare una scala salda per pulire o riparare il prodotto.
  - Fare attenzione ed evitare lesioni personali.
- Sostituire tutte le batterie del telecomando sempre con altre dello stesso tipo. Non mischiare batterie nuove e vecchie o batterie di tipo diverso.
  - Vi è il rischio di esplosioni o incendi.
- Non ricaricare o smontare le batterie. Non gettare le batterie nel fuoco.
  - Potrebbero bruciare o esplodere.
- In caso di caduta del liquido delle batterie sulla pelle o sugli indumenti, lavare accuratamente con acqua pulita. Non utilizzare il telecomando se le batterie presentano delle perdite.
  - Le sostanze chimiche delle batterie potrebbero causare scottature o altri pericoli.
- In caso di ingestione di liquido della batteria, lavarsi i denti e consultare subito un medico. In caso di perdita dalle batterie, non utilizzare il telecomando.
  - Le sostanze chimiche contenute nelle batterie potrebbero causare scottature o altri pericoli per la salute.
- Le operazioni di manutenzione devono essere fatte esclusivamente seguendo le indicazionidel produttore delle attrezzature. La manutenzione e la riparazione che richiedonol'assistenza di personale tecnico abilitato devono avvenire sotto la supervisione dipersonale competente nell'uso di refrigeranti infiammabili.(per R32)
- Indica che la disconnessione deve essere incorporata nell'impianto elettrico in conformità con le leggi relative agli impianti elettrici.
- Se il cavo di alimentazione è danneggiato, deve essere sostituito dal fabbricante, dal suo agente di servizio o da persona qualificata per evitare un qualsiasi pericolo.

Installazione

Leggere attentamente e seguire passo passo.

Scelta della posizione migliore

- Non deve esserci alcuna fonte di calore o vapore vicino all'unità.
- Non devono esservi ostacoli che possano impedire la circolazione dell'aria.
- Scegliere un posto con buona circolazione di aria.
- Scegliere un luogo in cui lo scarico sia facile.
- Scegliere un luogo in cui sia possibile prevenire i rumori.
- Non installare l'unità in prossimità della porta di ingresso.
- Garantire le distanze indicate dalle frecce rispetto a pareti, soffitto o altri ostacoli.
- L'unità interna deve prevedere spazio a sufficienza per la manutenzione.

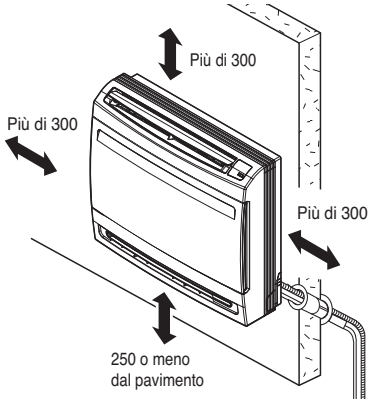

(Unità: mm)

⚠ ATTENZIONE

Se l'unità è installata in un luogo vicino al mare, le parti potrebbero essere soggette a corrosione da sale. Prevedere misure adeguate di protezione dalla corrosione delle parti e dell'unità.

ITALIANO

Area del pavimento minima (per R32)

- L'apparecchio deve essere installato, custodito e messo in funzione in una stanza nella quale la superficie del pavimento sia superiore all'area minima.
- Utilizzate il grafico della tabella per determinare l'area minima.
- Le tubazioni saranno protette da danni fisici e non saranno installate in uno spazio non ventilato, qualora lo spazio sia inferiore ad A (area minima per l'installazione)

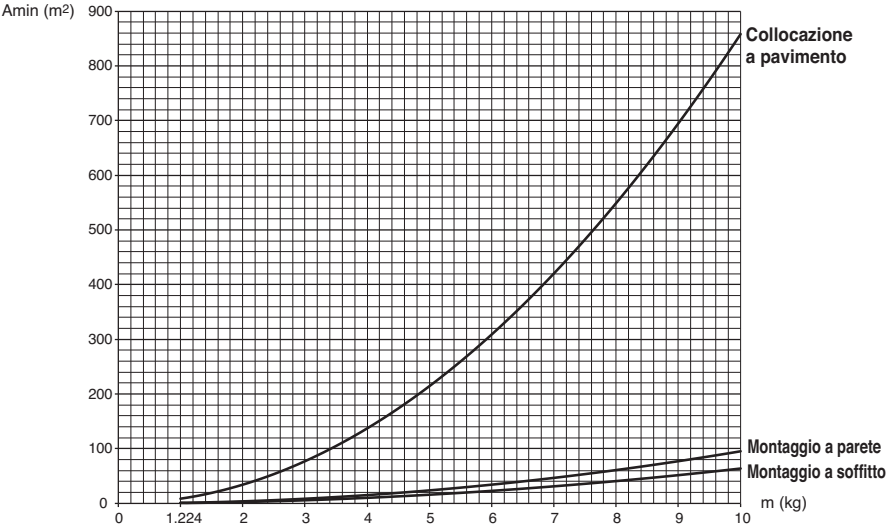

- m : Quantitativo totale di frigorigeno nel sistema
- Quantitativo totale di frigorigeno: ricarica di frigorigeno da fabbrica + quantitativo di frigorigeno addizionale
- Amin : area minima per l'installazione

Collocazione a pavimento	
m (kg)	Amin (m²)
< 1.224	-
1.224	12.9
1.4	16.82
1.6	21.97
1.8	27.80
2	34.32
2.2	41.53
2.4	49.42
2.6	58.00
2.8	67.27
3	77.22
3.2	87.86
3.4	99.19
3.6	111.20
3.8	123.90
4	137.29
4.2	151.36
4.4	166.12

Collocazione a pavimento	
m (kg)	Amin (m²)
4.6	181.56
4.8	197.70
5	214.51
5.2	232.02
5.4	250.21
5.6	269.09
5.8	288.65
6	308.90
6.2	329.84
6.4	351.46
6.6	373.77
6.8	396.76
7	420.45
7.2	444.81
7.4	469.87
7.6	495.61
7.8	522.04

Montaggio a parete	
m (kg)	Amin (m²)
< 1.224	-
1.224	1.43
1.4	1.87
1.6	2.44
1.8	3.09
2	3.81
2.2	4.61
2.4	5.49
2.6	6.44
2.8	7.47
3	8.58
3.2	9.76
3.4	11.02
3.6	12.36
3.8	13.77
4	15.25
4.2	16.82
4.4	18.46

Montaggio a parete	
m (kg)	Amin (m²)
4.6	20.17
4.8	21.97
5	23.83
5.2	25.78
5.4	27.80
5.6	29.90
5.8	32.07
6	34.32
6.2	36.65
6.4	39.05
6.6	41.53
6.8	44.08
7	46.72
7.2	49.42
7.4	52.21
7.6	55.07
7.8	58.00

Montaggio a soffitto	
m (kg)	Amin (m²)
< 1.224	-
1.224	0.956
1.4	1.25
1.6	1.63
1.8	2.07
2	2.55
2.2	3.09
2.4	3.68
2.6	4.31
2.8	5.00
3	5.74
3.2	6.54
3.4	7.38
3.6	8.27
3.8	9.22
4	10.21
4.2	11.26
4.4	12.36

Montaggio a soffitto	
m (kg)	Amin (m²)
4.6	13.50
4.8	14.70
5	15.96
5.2	17.26
5.4	18.61
5.6	20.01
5.8	21.47
6	22.98
6.2	24.53
6.4	26.14
6.6	27.80
6.8	29.51
7	31.27
7.2	33.09
7.4	34.95
7.6	36.86
7.8	38.83

Installazione dell'unità interna

1. Preparazione/rimozione del pannello anteriore

1. Aprire la griglia frontale tirandola in avanti.
2. Estrarre il fermo della griglia dalla scanalatura del pannello frontale.
3. Estrarre le due cerniere della griglia dalle scanalature del pannello frontale.
4. Rimuovere le 4 viti di fissaggio, smontare il pannello frontale tirandolo avanti.

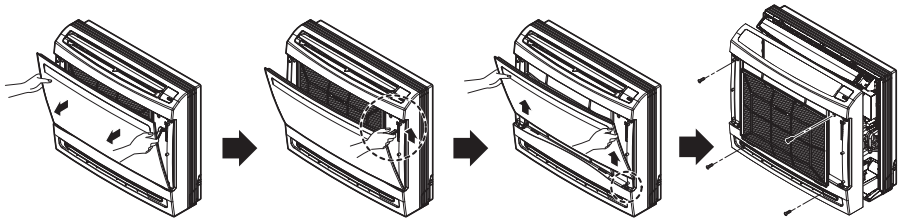

2. Preparazione/per modanature, tubatura laterale ed installazione nascosta

2-1 Per le modanature

1. Rimuovere le parti a fessura dal pannello posteriore.

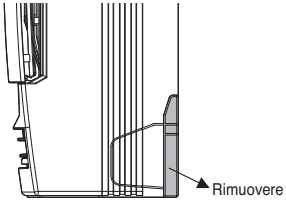

2-2 Per l'installazione nascosta

1. Rimuovere le 6 viti.
2. Rimuovere il coperchio superiore Deco.
3. Rimuovere i coperchi laterali Deco.

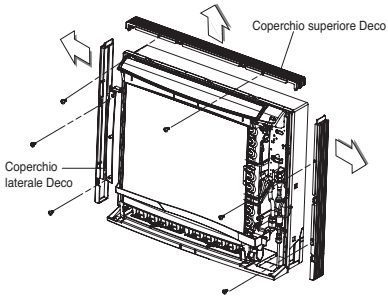

2-3 Per la tubatura laterale (riferimento 2-2.)

1. Rimuovere i coperchi Deco.
2. Rimuovere le parti a fessura
3. Assemblare i coperchi Deco.

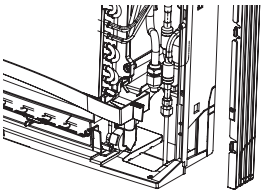

3. Tubazione refrigerante

1. L'ubicazione del foro è diversa a seconda del lato del tubo estratto.
2. Trapanare un foro (Ø 70 mm) nel punto indicato dal simbolo nell'illustrazione come indicato di seguito.

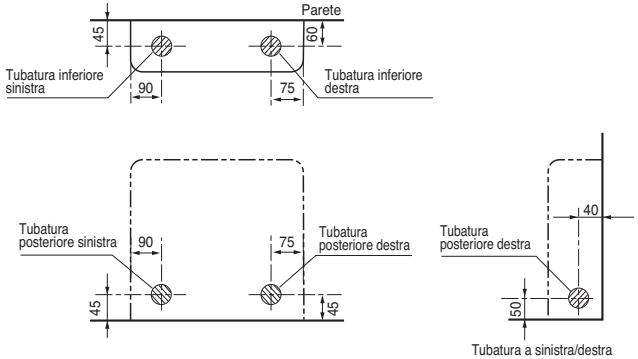

(Unità: mm)

AVVISO

- La lunghezza del tubo più corta consigliata è 5 m per evitare i disturbi dall'unità esterna e le vibrazioni.

4. Trapanare un foro nella parete

• Forare il foro della tubatura mediante un trapano con punta da Ø 70 mm. Forare il foro della tubatura sul lato destro o sinistro; il foro deve essere leggermente inclinato sul lato esterno.

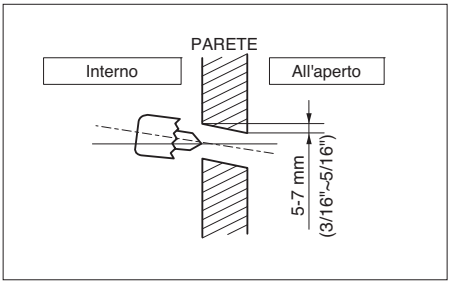

5. Tubatura di scarico

1. Il diametro esterno del flessibile di scarico (che è fornito in dotazione con l'unità interna) è 17 mm all'estremità di collegamento alla lunghezza di 600 mm.
2. Utilizzare tubo rigido in PVC comunemente reperibile in commercio per la prolunga.
3. Isolare il flessibile di scarico interno con 10 mm o più di materiale isolante per evitare la condensa.

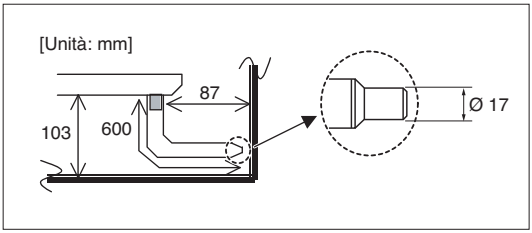

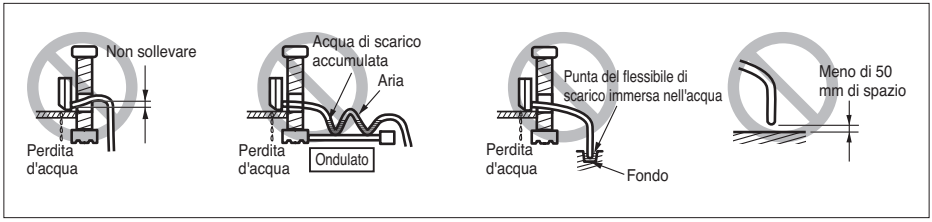

AVVISO

- Il flessibile di scarico dovrebbe essere inclinato verso il basso in modo che l'acqua scorra in modo uniforme senza accumularsi.

6. Installazione unità interna

6-1 Installazione a pavimento.

1. Fissare utilizzando 6 viti per installazione a pavimento.

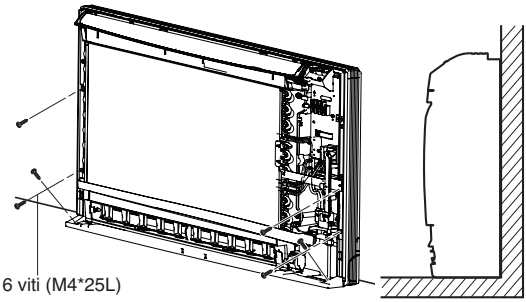

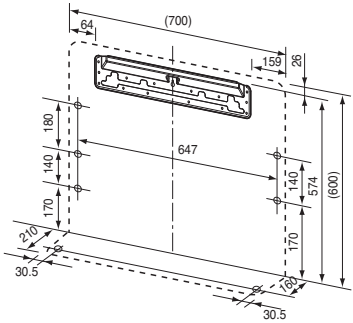

(Unità: mm)

6-2 Installazione a parete

1. Fissare la piastra d'installazione utilizzando 5 viti e l'unità interna utilizzando 4 viti.
2. La piastra d'installazione deve essere fissata ad una parte in grado di sorreggere il peso dell'unità interna.

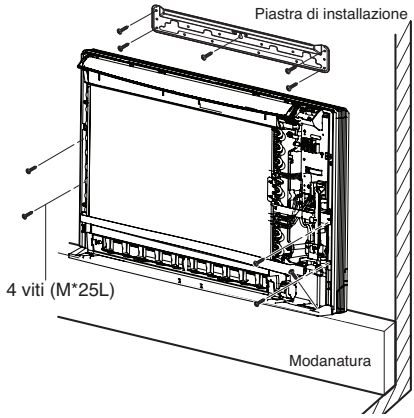

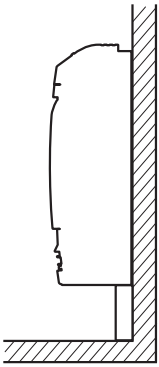

6-3 Installazione semi nascosta.

1. Make a wall hole of the size shown Fig-1.

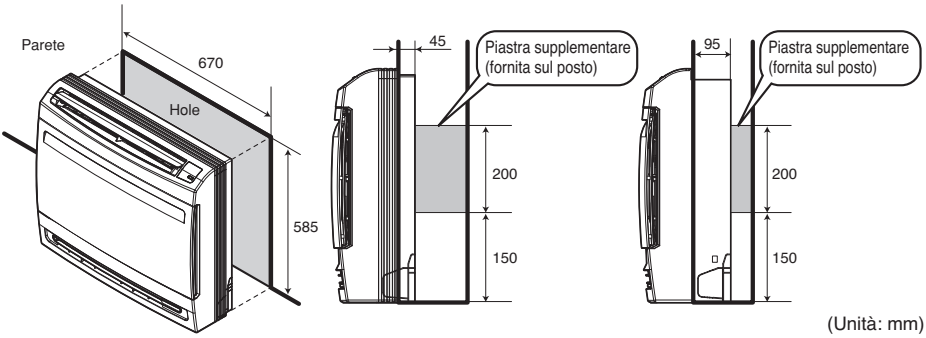

<Fig - 1>

1) Nascosta normale

2) Nascosta in profondità

2. Installazione della piastra aggiuntiva per attaccare l'unità principale
   - Il retro dell'unità può essere fissato con viti nei punti illustrati nella Fig-2. Accertarsi di installare la piastra aggiuntiva secondo la profondità del muro interno.

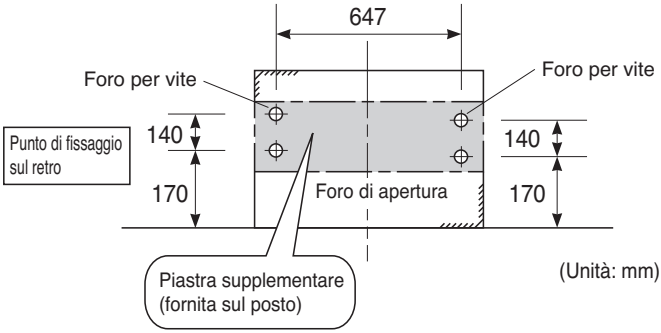

<Fig - 2>

3. Foro per tubatura

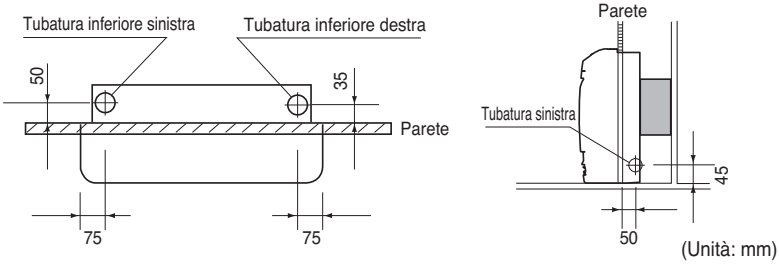

4. Rimuovere i coperchi Deco e l'unità interna di fissaggio
   1) Rimuovere i coperchi Deco.
   2) Inserire l'unità esterna nel foro a parete
   3) Fissare utilizzando 6 viti. (mostrato nell'illustrazione)

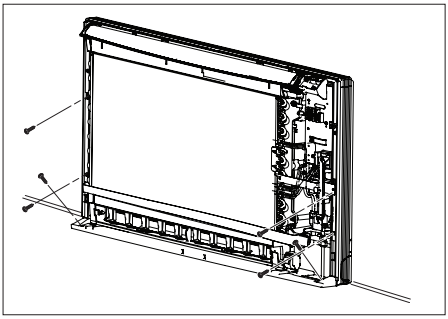

AVVISO

- Controllare il livellamento dell'unità interna rispetto alla parete. Utilizzare la livella sulla guida della coppa di scarico.

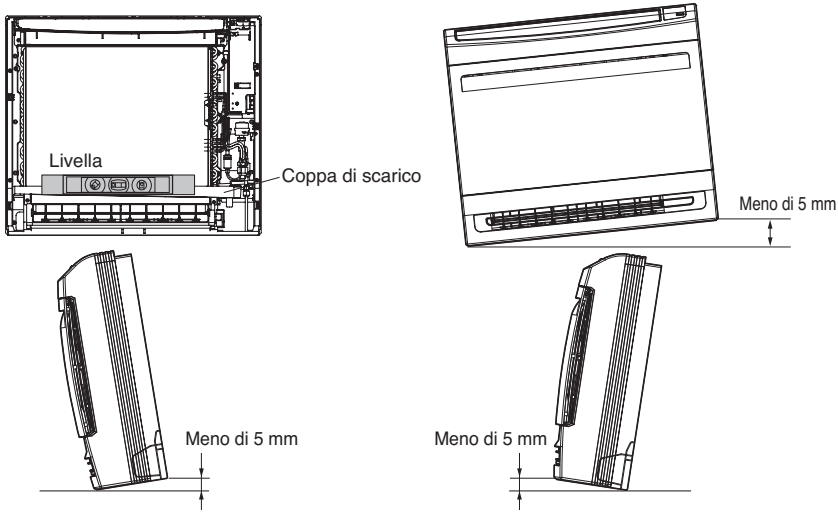

Svasatura

La causa principale delle perdite di gas è un'errata procedura di svasatura. Eseguire il lavoro di svasatura seguendo la procedura riportata di seguito:

Tagliare tubi e il cavo.

1. Utilizzare il kit accessorio di tubatura acquistato dal rivenditore locale.
2. Misurare la distanza tra l'unità interna ed esterna.
3. Tagliare i tubi un po' più lunghi della distanza misurata.
4. Tagliare il cavo 1.5 m più della lunghezza del tubo.

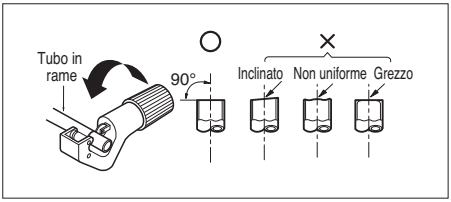

Rimozione delle sbavature

1. Rimuovere ogni sbavatura dalla sezione tagliata in trasversale del tubo.
2. Nel rimuovere le sbavature, posizionare l'estremità del tubo in rame verso il basso durante la rimozione delle sbavature per evitare la caduta delle stesse nella tubatura.

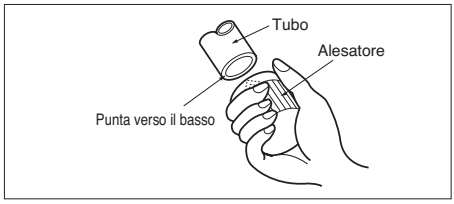

Montaggio del dado

- Rimuovere i dadi svasati fissati all'unità interna ed esterna, posizionarli sul tubo completamente privo di sbavature (non è possibile montarli prima).

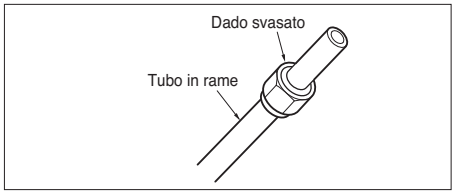

Svasatura

1. Tenere saldamente il tubo in rame in una barra delle dimensioni indicate nella tabella in basso.
2. Eseguire la svasatura con l'attrezzo apposito.

Diametro del tubo inch (mm)	Un pollice (mm)	
	Dado di tipo a farfalla	Tipo di frizione
Ø 1/4 (Ø 6.35)	0.04 ~ 0.05(1.1~1.3)	0 ~ 0.02 (0 ~ 0.5)
Ø 3/8 (Ø 9.52)	0.06 ~ 0.07(1.5~1.7)	
Ø 1/2 (Ø 12.7)	0.06 ~ 0.07(1.6~1.8)	
Ø 5/8 (Ø 15.88)	0.06 ~ 0.07(1.6~1.8)	
Ø 3/4 (Ø 19.05)	0.07 ~ 0.08(1.9~2.1)	

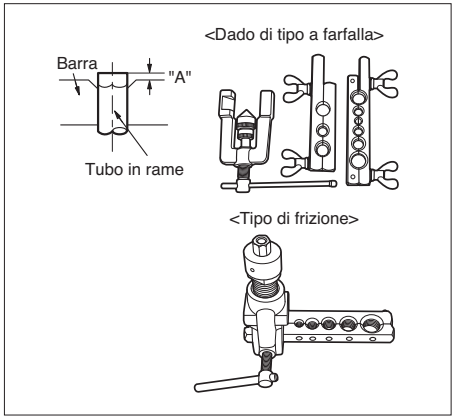

⚠ ATTENZIONE

- **Quando i collegamenti meccanici vengono riutilizzati all'interno, le parti di tenuta dovrannoessere rinnovate.(per R32)**
- **Se vengono riutilizzati dei giunti svasati negli ambienti interni, la parte svasata dovrà essereric ostruita.(per R32)**

Collegamento dei tubi

Quando si collega il tubo del refrigerante è più semplice collegare prima il tubo del gas.

1. Trattenere il collegamento del sensore.
2. Separare la staffa del tubo (2 viti)
3. Collegare il tubo del refrigerante. (Fare riferimento alla pagina successiva)
4. Montare la staffa del tubo (2 viti)
5. Abbassare il collegamento del sensore

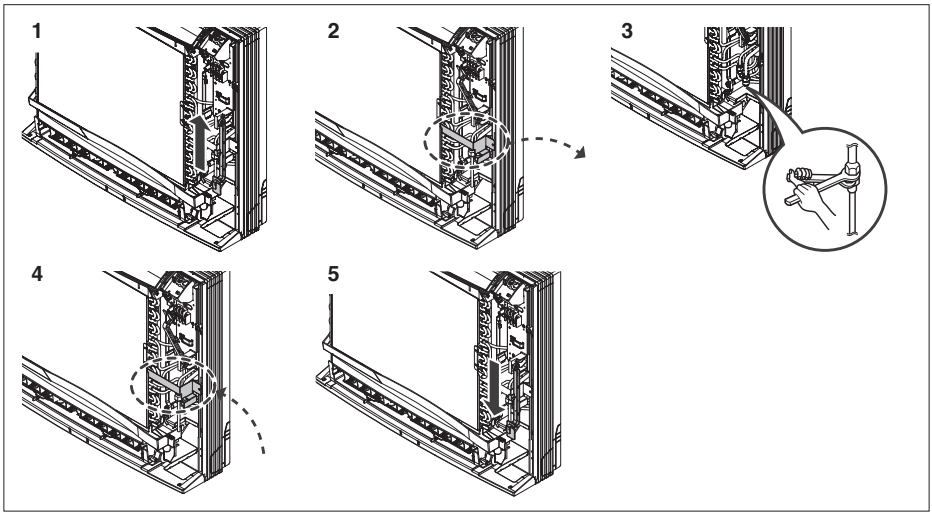

6. Dopo aver effettuato il collegamento controllare la disposizione del tubo in base all'illustrazione.
7. La tubatura può essere sistema in sei modi come mostrato in figura.

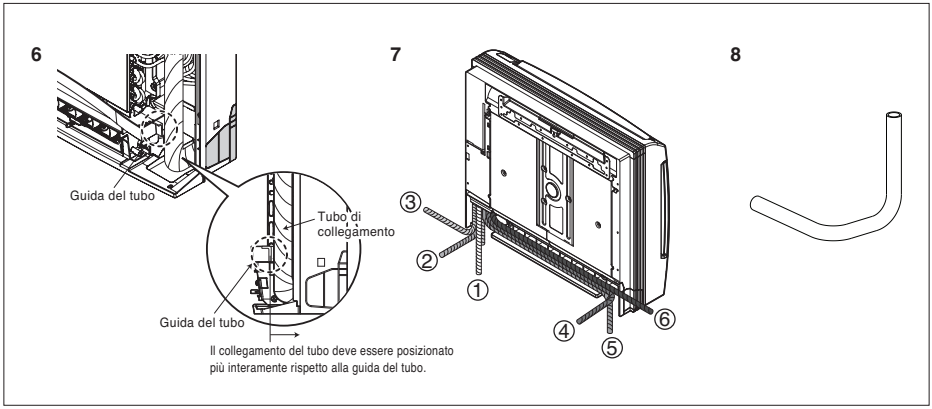

⚠ ATTENZIONE

In caso di ③ ~ ⑥, la nastratura dle tubo può essere utilizzata in una macchina per nastratura manuale. Realizzare un tubo della forma illustrata in fig. 8.

⚠ ATTENZIONE

Se il tubo flessibile di scarico viene diretto all'interno della stanza, isolarlo con del materiale isolante (*) in modo che il gocciolamento derivante dalla condensa non danneggi mobilia o pareti.
*** Consigliato polietilene espanso o equivalente.**

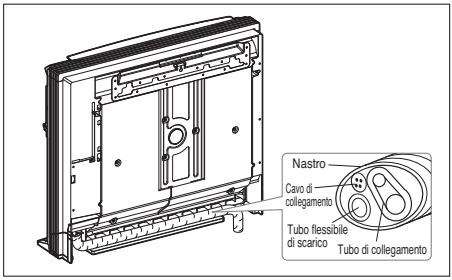

Collegamento del tubo di installazione e del tubo flessibile di scarico all'unità interna.

1. Allineare il centro dei tubi e serrare sufficientemente a mano il dado svasato.
2. Serrare il dado svasato con una chiave inglese.

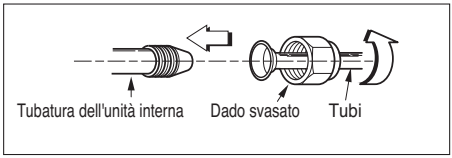

Diametro esterno		Coppia
mm	pollici	kgf·m
Ø 6.35	1/4	1.8 ~ 2.5
Ø 9.52	3/8	3.4 ~ 4.2
Ø 12.7	1/2	5.5 ~ 6.5
Ø 15.88	5/8	6.3 ~ 8.2
Ø 19.05	3/4	9.9 ~ 12.1

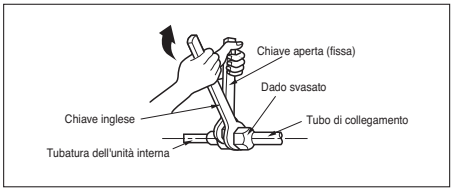

3. Quando occorre estendere il tubo flessibile dell'unità interna, installare il tubo di scarico come mostrato in figura.

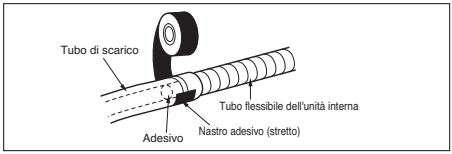

Avvolgere il materiale isolante attorno alla parte di collegamento.

1. Sovrapporre il materiale di isolamento del tubo di collegamento e il materiale di isolamento del tubo dell'unità interna. Unirli insieme con il nastro adesivo in modo che non vi siano spazi.

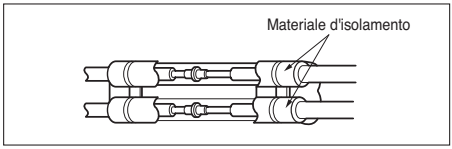

2. Avvolgere l'area che accoglie il sezione di contenimento della tubatura posteriore con il nastro adesivo.

3. Raggruppare la tubatura e il tubo flessibile di scarico insieme avvolgendoli con nastro adesivo sufficiente a coprire il punto in cui combaciano con la sezione di contenimento della tubatura posteriore.

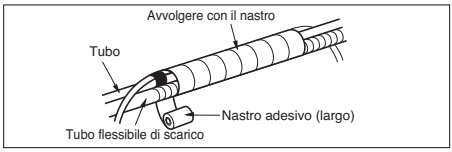

Cablaggi

- Collegare singolarmente i fili ai terminali situati sulla scheda di controllo secondo il collegamento all'unità esterna.
- Accertarsi che il colore dei fili dell'unità esterna e i numeri dei terminali siano uguali a quelli dell'unità interna.
- Si consiglia l'installazione di un dispositivo a corrente residua (RCD) con una corrente differenziale nominale non superiore a 30 mA.

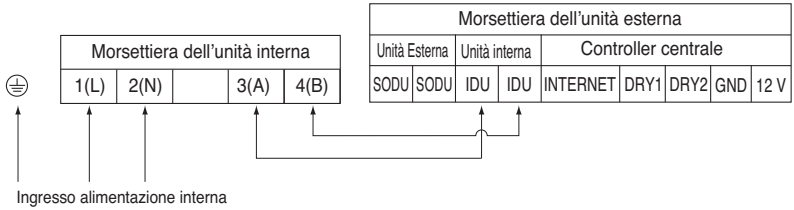

⚠ AVVERTENZA

Accertarsi che le viti del terminale non siano allentate.

⚠ ATTENZIONE

Il cordone di alimentazione collegato all'unità dovrebbe essere scelto secondo le seguenti specifiche.

⚠ ATTENZIONE

Dopo aver implementato le suddette condizioni, preparare il cablaggio come segue:

1) Non dimenticare di disporre di alimentazione separata per il condizionatore d'aria. Per il metodo di cablaggio, fare riferimento allo schema di circuito posto all'interno del coperchio della scatola di controllo.

2) Prevedere un interruttore di circuito tra l'alimentazione e l'unità.

3) Le viti di fissaggio del cablaggio nel contenitore elettrico possono allentarsi a causa delle vibrazioni dell'unità durante il trasporto. Controllarle e accertarsi che siano perfettamente serrate (l'eventuale allentamento può far bruciare i fili).

4) Confermare le specifiche di alimentazione

5) Accertarsi che la capacità elettrica sia sufficiente.

6) Accertarsi che la tensione iniziale si mantenga superiore al 90 % della tensione nominale indicata sulla targa.

7) Accertarsi che lo spessore dei cavi sia conforme a quanto indicato nelle specifiche di alimentazione. (si noti in particolare la relazione tra lunghezza e spessore dei cavi).

8) Non installare un interruttore contro le perdite nei punti soggetti a umidità. L'acqua o l'umidità possono verificare un cortocircuito.

9) Le cadute di tensione possono provocare i seguenti problemi.

- Vibrazione di un interruttore magnetico, danneggiamento del punto di contatto, rottura dei fusibili, disturbi del normale funzionamento di un dispositivo di protezione dai sovraccarichi.
- Incorretta alimentazione di avvio al compressore.

Impostazione del DIP Switch

	Funzione	Descrizione	Impostazione di spegnimento	Impostazione di accensione	Predefinito
SW1	Comunicazione	N/A (predefinito)	-	-	Off
SW2	Ciclo	N/A (predefinito)	-	-	Off
SW3	Controllo gruppo	Selezione master/slave	Master	Slave	Off
SW4	Modalità contatto a secco	Selezione della modalità contatto a secco	Selezione del telecomando cablato/senza fili della modalità di funzionamento manuale o automatica.	Automatico	Off
SW5	Installazione	Funzionamento continuo ventola	Cancellazione funzionamento continuo	-	Off
SW6	Collegamento riscaldatore	N/A	-	-	Off
SW7	Collegamento ventilatore	Scelta del collegamento ventilatore	Rimozione collegamento	In funzione	Off
	Selezione pale (console)	Scelta del lato pala alto/basso	Lato alto + lato basso pala	Solo lato alto pala	
	Selezione regione	Selezione regione tropicale	Modello generale	Modello tropicale	
SW8	Ecc.	Ricambio	-	-	Off

⚠ ATTENZIONE

For Multi V Models, DIP switch 1, 2, 6, 8 must be set OFF.
That DIP switch is used for other models.

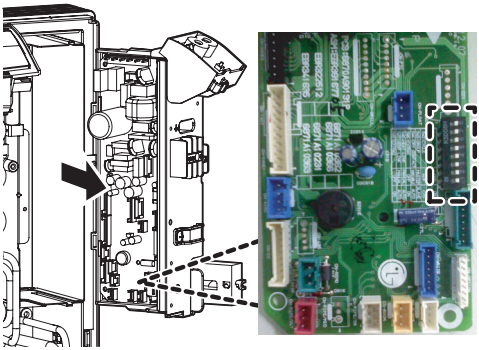

Impostazione Controllo gruppo

1. Controllo gruppo 1

■ Telecomando cablato 1 + unità interna standard

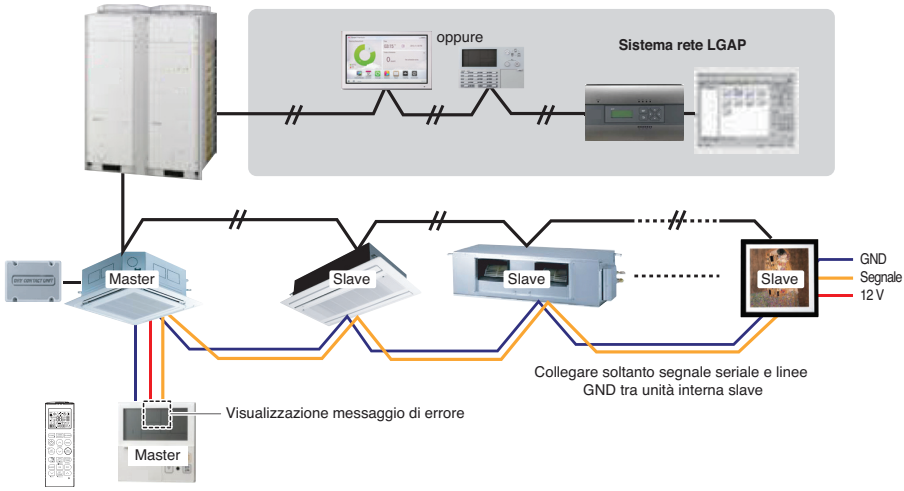

■ DIP Switch in PCB (Unità interne del tipo Cassetta e Conduttura)

① **Impostazione master**
- No. 3 Off

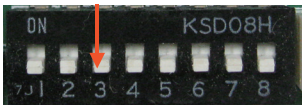

② **Impostazione slave**
- No. 3 On

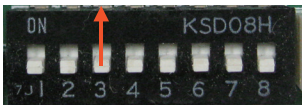

Interruttore DIP Unità Interna

Alcuni prodotti non hanno Interruttore DIP sul PCB. E' possibile impostare le unità interne come Principale o Secondaria utilizzando il telecomando senza fili invece dell'Interruttore DIP.
Per i dettagli dell'impostazione fare riferimento al manuale del telecomando.

1. **È possibile controllare fino a 16 unità interne (max) con un telecomando cablato.**
   Impostare solo una unità interna su Master, impostare le altre su slave.
2. **È possibile effettuare il collegamento con ogni tipo di unità interna.**
3. **È possibile utilizzare contemporaneamente il telecomando senza fili.**
4. **È possibile collegare con contatto a secco e controller centrale contemporaneamente.**
   - L'unità interna master può riconoscere solo il contatto a secco e il controller centrale.
5. **Nel caso si verifichi un errore sull'unità interna, il codice di errore appare sul telecomando cablato.**
   E' possibile controllare le altre unità interne, tranne quella che ha generato l'errore.

❊ A partire da febbraio 2009 si possono collegare tutte le unità interne.
❊ Può provocare malfunzionamenti quando non c'è nessuna impostazione per master e slave.

❊ Nel caso di Controllo di Gruppo, è possibile utilizzare le seguenti funzioni.
- Selezione della modalità funzionamento o arresto.
- Impostazione della temperatura e controllo della temperatura della stanza
- Variazione dell'ora attuale
- Controllo del flusso (Forte/Medio/Basso)
- Impostazioni di prenotazione

Non è possibile utilizzare alcune funzioni.

2. Controllo gruppo 2

■ Telecomandi cablati + unità interne standard

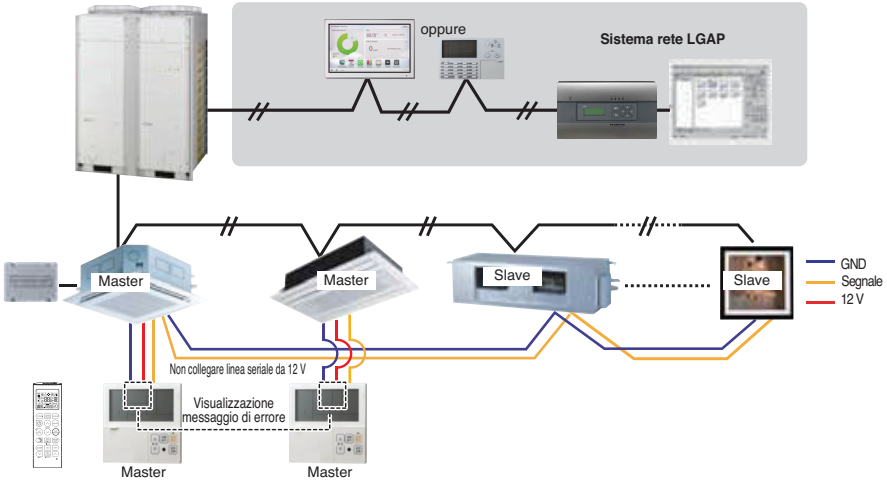

❊ E' possibile controllare 16 unità interne (Max) con il telecomando cablato principale.
❊ Oltre a queste,è la stessa cosa con il Controllo Gruppo 1.

3. Controllo gruppo 3

■ Collegamento misto con unità interne standard e unità ingresso aria fresca

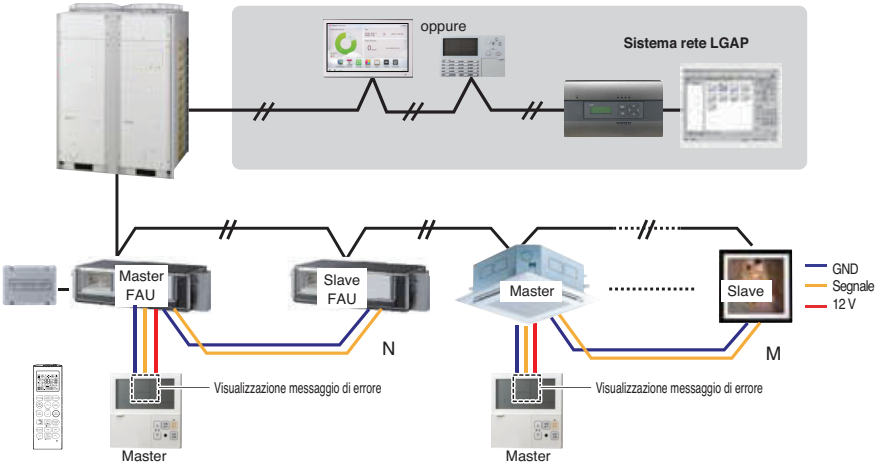

❊ **In caso di collegamento con unità interna standard e Unità Apporto Aria Fresca, separare le Unità Apporto Aria Fresca dalle unità standard. (N, M ≤ 16)** (In quanto l'impostazione della temperature è differente.)

❊ **Diversamente da quelle, lo stesso vale per il Controllo Gruppo 1.**

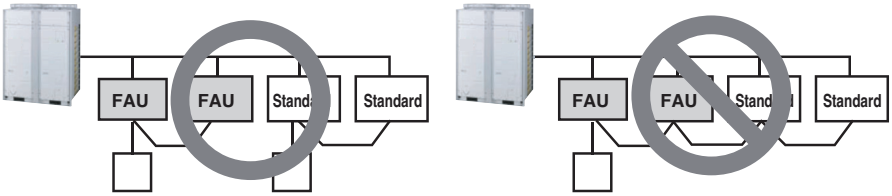

* FAU: unità ingresso aria fresca
Standard: unità interna standard

4. 2 Telecomando

■ Telecomando cablato 2 + unità interna 1

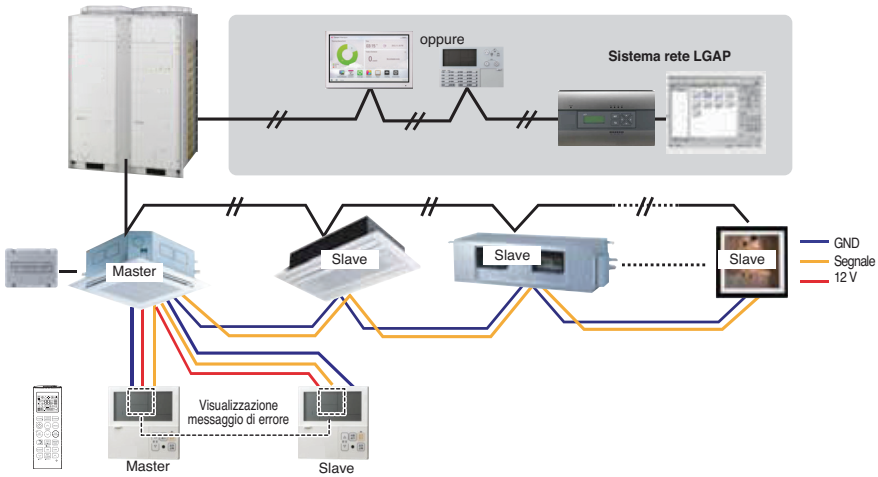

1. **E' possibile connettere (max.) due telecomandi cablati con un'unità interna.**
   Impostare solo una unità interna come Principale, impostare le altre come Secondarie.
   Impostare solo un telecomando cablato come Principale, impostare gli altri come Secondari.
2. **Con ogni tipo di unità interna è possibile collegare due telecomandi.**
3. **È possibile utilizzare contemporaneamente il telecomando senza fili.**
4. **È possibile collegare con contatto a secco e controller centrale contemporaneamente.**
5. **Nel caso in cui si verifichi un errore su una unità interna, il codice di errore appare sul telecomando cablato.**
6. **Non esistono limite al funzionamento dell'unità interna.**

5. Accessori per l'impostazione controllo gruppo

È possibile impostare il controllo gruppo usando gli accessori seguenti.

2 unità interne EA + telecomando	1 unità interna EA + telecomando cablato 2 EA
❊ Cavo PZCWRCG3 usato per il collegamento 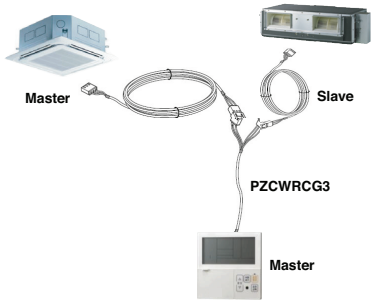	❊ Cavo PZCWRC2 usato per il collegamento 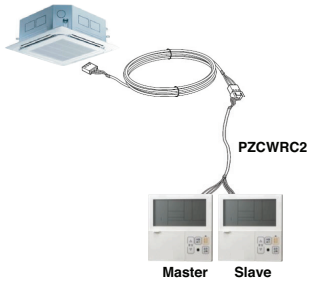

⚠ ATTENZIONE

In caso di normativa locale che richiede l'utilizzo di cavi plenum, utilizzare canaline non combustibili completamente chiuse.

Designazione modello

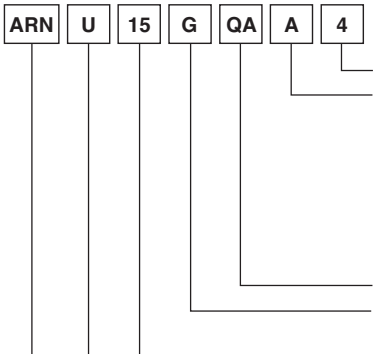

Numero di serie

Combinazioni di funzioni
A: Funzione di base L: Neo Plasma (Montato a parete)
C: Plasma (Cassetta a soffitto)
G: Statica bassa K: Calore altamente sensibile
U: Da pavimento senza supporto
SE/S8 - R: Specchio V: Argento B: Blu (Colore pannello tipo ART COOL)
SF - E: Rosso V:Argento G:Oro 1:Bacio (Possibile cambio foto)
Q: Console Z: Unità ingresso aria fresca

Nome telaio

Potenze elettriche
1:1 Ø, 115 V, 60 Hz 2:1 Ø, 220 V, 60 Hz
6:1 Ø, 220 - 240 V, 50 Hz 7:1 Ø, 100 V, 50/60 Hz
3:1 Ø, 208/230 V, 60 Hz G:1 Ø, 220 - 240 V, 50 Hz/1 Ø, 220 V, 60 Hz

Capacità raffreddamento totale in Btu/h
ad es.) 5 000 Btu/h → '05' 18 000 Btu/h → '18'

Combinazione di tipo di inverter e solo raffreddamento o pompa di calore
N: Inverter CA e H/P V: Inverter CA e C/O
U: Inverter CC e H/P e C/O

Sistema MULTI V™ con unità per interni che usa R32 / R410A
❊ LGETA:U Ex) URN

Emissione rumore durante l'uso

La pressione acustica con pesatura A emessa da questo prodotto è inferiore a 70 dB.
** Il livello di rumore può variare in base al sito.

I valori indicati sono livelli di emissione e non rispecchiano necessariamente livelli di lavoro sicuri. Anche se vi è una correlazione tra l'emissione e i livelli di esposizione, questa non può essere utilizzata in modo affidabile per determinare se sono necessarie ulteriori precauzioni.
Il fattore che influenza il livello reale di esposizione della forza lavoro include le caratteristiche della stanza di lavoro e le altre fonti di rumore, ovvero il numero di apparecchiature e di altri processi adiacenti e la durata temporale per la quale un operatore è esposto al rumore.
Inoltre, il livello di esposizione consentito può variare di paese in paese. Queste informazioni, tuttavia, consentono all'utente dell'apparecchiatura di eseguire una migliore valutazione dei pericoli e dei rischi.

Concentrazione limite

La concentrazione limite è il limite di concentrazione del gas Freon dove è possibile intraprendere misure immediate senza danni al corpo umano quando il refrigerante si disperde nell'aria.
La concentrazione limite deve essere descritta nell'unità di kg/m^3 (peso del gas Freon per volume aria unità) per facilitare il calcolo

Concentrazione limite: 0.44 kg/m^3 (R410A)

■ Calcolare la concentrazione di refrigerante

$$\text{Concentrazione refrigerante} = \frac{\text{Quantità totale di refrigerante reintegrato nella struttura refrigerante (kg)}}{\text{Capacità della stanza più piccola in cui viene installata l'unità da interni (m}^3\text{)}}$$

Manufacturer :
LG Electronics Inc.
84, Wanam-ro, Seongsan-gu, Changwon-si, Gyeongsangnam-do, KOREA

UK Importer : LG Electronics U.K. Ltd
Velocity 2, Brooklands Drive, Weybridge, KT13 0SL

Eco design requirement

• The information for Eco design is available on the following free access website.
https://www.lg.com/global/support/cedoc/cedoc