MANUALE UTENTE

LG Digital Signage

(MONITOR SIGNAGE)

Leggere il manuale dell'utente prima di utilizzare questo prodotto per garantire un uso sicuro e conveniente.

32TNF5J 43TNF5J 55TNF5J

www.lg.com

Copyright © 2021 LG Electronics Inc. Tutti i diritti riservati.

SOMMARIO

INFORMAZIONI DI BASE 3

- Accessori 3

PRIMA DELL'INSTALLAZIONE 4

- Orientamento.....4
- Posizionamento 5

PRECAUZIONI PER L'USO 8

- Polvere.....8
- Immagine fantasma.....8

SPECIFICHE DEL PRODOTTO 10

LICENZA 13

AVVISO - Prodotto compatibile con la classe A di CISPR 32. Se utilizzato in un ambiente domestico, questo prodotto può causare interferenze radio.

INFORMAZIONI DI BASE

NOTA

- Gli accessori forniti con il prodotto possono variare a seconda del modello o del paese.
- Le specifiche del prodotto o il contenuto del presente manuale possono subire modifiche senza preavviso in caso di aggiornamento delle funzioni del prodotto.
- Manuale e software SuperSign
  - Visita *http://partner.lge.com* per scaricare la versione più recente del software SuperSign e il manuale.

Accessori

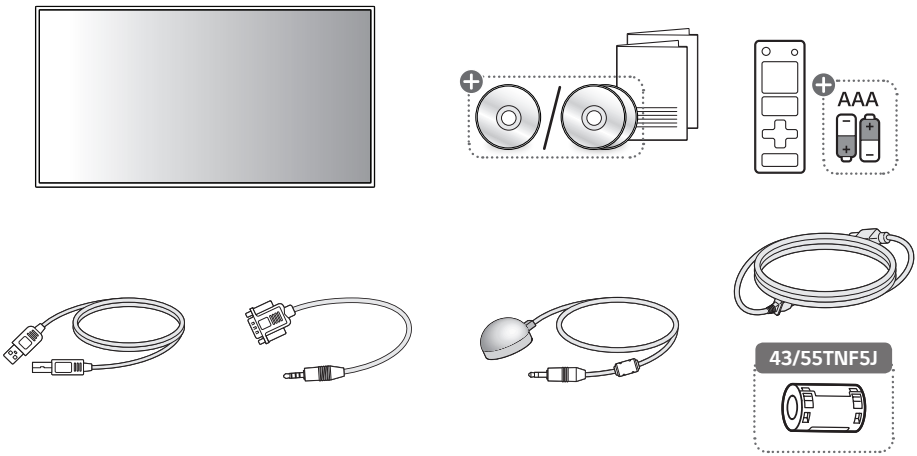

⊕: A seconda del paese

PRIMA DELL'INSTALLAZIONE

LG non è responsabile per eventuali danni al prodotto causati dalla mancata osservanza delle indicazioni presenti nella guida.

Orientamento

Utilizzo verticale

Quando il monitor viene installato verticalmente, ruotarlo di 90 gradi in senso antiorario posizionandosi di fronte allo schermo.



Angolo di inclinazione



Il monitor può essere installato con un'inclinazione verso l'alto di massimo 45 gradi.

Posizionamento

LG non è responsabile per eventuali danni al prodotto causati dalla mancata osservanza delle indicazioni presenti nella guida.

Questo prodotto viene utilizzato come elemento integrato nella struttura protettiva.

- Se il pannello anteriore viene esposto alla luce diretta del sole, la garanzia del prodotto non sarà valida.
- Durante l'installazione indossare guanti da lavoro.
- L'installazione del prodotto senza l'utilizzo di guanti potrebbe provocare lesioni personali.

Interni

Installazione del prodotto all'interno della struttura protettiva

Se si installa il prodotto all'interno della struttura protettiva, installare il supporto (opzionale) sul lato posteriore del prodotto.

Quando si installa il prodotto utilizzando il supporto (opzionale), fissarlo saldamente al monitor per assicurarsi che non cada.

Foro per montaggio VESA

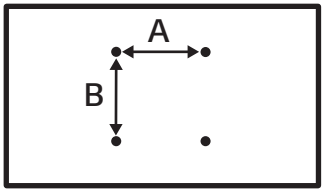

Modello	Dimensioni VESA (A x B) (mm)	Dimensioni standard	Lunghezza (massima) (mm)	Quantità
32TNF5J	200 x 200	M6	21,0	4
43TNF5J	200 x 200	M6	15,5	4
55TNF5J	300 x 300	M6	14,0	4

Foro per supporto laterale

Unità: mm

32TNF5J	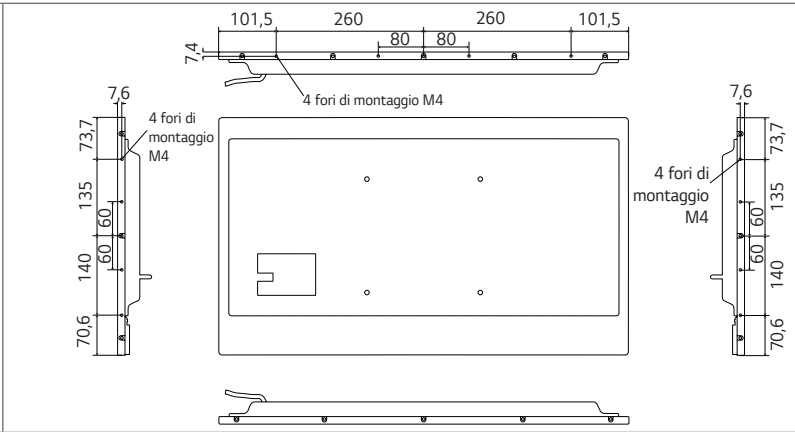
43TNF5J	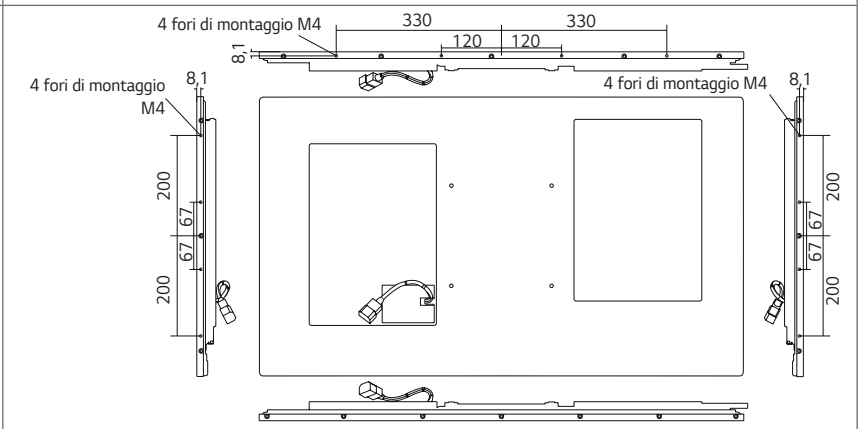
55TNF5J	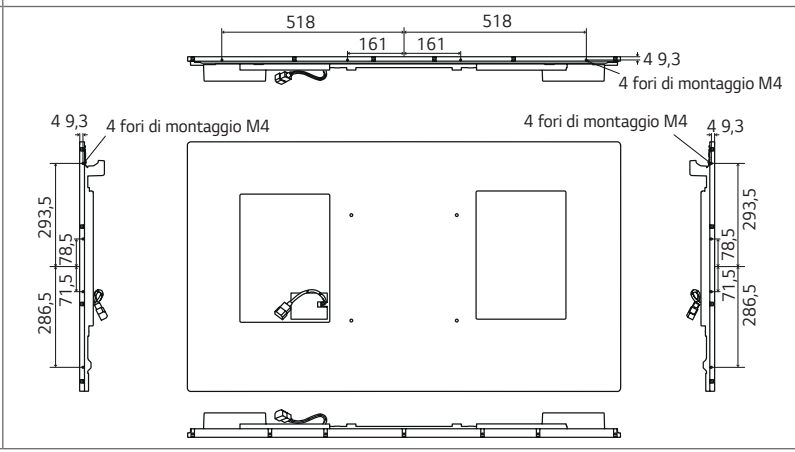

Modello	Dimensioni standard	Lunghezza (massima) (mm)	Quantità	ecc.
32TNF5J	M4	4,5	12	Superiore/Sinistro/Destro (4EA ciascuno)
43TNF5J	M4	4,5	12	Superiore/Sinistro/Destro (4EA ciascuno)
55TNF5J	M4	4,0	12	Superiore/Sinistro/Destro (4EA ciascuno)

1 Utilizzare i fori per viti laterali durante il montaggio del pannello.

2 Coppia di viti di serraggio: 5~7 kgf

3 A seconda della forma della struttura protettiva e dello spessore del materiale, la vite può essere più lunga.

⚠ ATTENZIONE

- Scollegare il cavo di alimentazione prima di spostare o installare il monitor. In caso contrario, si potrebbero generare delle scosse elettriche.
- Se installato al soffitto o su una parete inclinata, il monitor potrebbe cadere e causare lesioni.
- Eventuali danni al monitor dovuti all'avvitamento inadeguato delle viti potrebbe rendere nulla la garanzia.
- Utilizzare viti e lastre per montaggio a parete conformi agli standard VESA. Rottura o lesioni personali dovute all'uso o all'uso improprio di componenti non appropriati non sono coperte dalla garanzia di questo prodotto.
- Durante l'installazione del prodotto, prestare attenzione a non esercitare troppa pressione sulla parte inferiore.

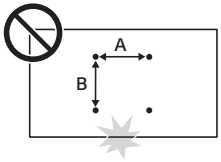

NOTA

- Utilizzare viti di lunghezza maggiore rispetto a quella indicata potrebbe causare danni alla parte interna del prodotto. Accertarsi di utilizzare la lunghezza appropriata.
- Per ulteriori informazioni sull'installazione, consultare il manuale utente della staffa per montaggio a parete.

PRECAUZIONI PER L'USO

La funzione Riattivazione della modalità Sospensione non è supportata in questo modello.

Polvere

I danni provocati dall'utilizzo del prodotto in ambienti eccessivamente polverosi non sono coperti da garanzia.

Immagine fantasma

- Quando si spegne il prodotto, viene visualizzata un'immagine fantasma.
  - La visualizzazione di un'immagine fissa per un periodo di tempo prolungato potrebbe provocare danni ai pixel. Utilizzare la funzione di salva schermo.
  - Il passaggio da una schermata caratterizzata da una netta differenza di luminosità (bianco e nero o toni grigi) a una schermata più scura potrebbe causare un'immagine fantasma. Risulta piuttosto normale ed è dovuto alle caratteristiche del monitor di questo prodotto.
- Quando nello schermo LCD viene visualizzato un motivo grafico fisso per un periodo prolungato, potrebbe manifestarsi una differenza di tensione tra gli elettrodi che permettono il funzionamento dei cristalli liquidi. La differenza di tensione tra gli elettrodi aumenta nel tempo e tende a mantenere i cristalli liquidi allineati in una direzione. A questo punto, l'immagine precedente rimane, prendendo il nome di immagine fantasma.
- Il fenomeno delle immagini fantasma non si manifesta quando le immagini cambiano continuamente, bensì quando una stessa schermata rimane fissa per lungo tempo. Per ridurre l'occorrenza di immagini fantasma quando viene mostrata una schermata fissa, si consiglia di cambiarla dopo massimo 12 ore. Cicli più brevi risultano maggiormente efficaci nel prevenire le immagini fantasma.
- Condizioni di utilizzo consigliate

1 Cambiare il colore di sfondo e il colore del testo a intervalli regolari.

- La presenza di immagini fantasma si riduce quando i colori da cambiare sono complementari l'un l'altro.



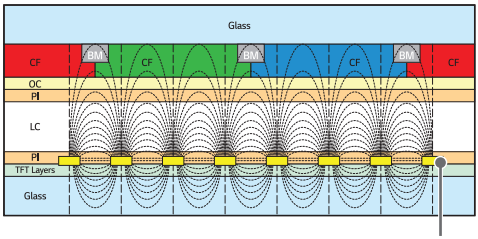

2 Cambiare schermata a intervalli regolari.

- Procedere con cautela e assicurarsi che il testo o le immagini appartenenti alla schermata precedente non restino nella stessa posizione dopo il cambio.



SPECIFICHE DEL PRODOTTO

Senza preavviso, tutte le informazioni e le specifiche del prodotto contenute in questo manuale sono soggette a modifiche per migliorare le prestazioni del prodotto.

32TNF5J

Porte di ingresso/ uscita	HDMI1, HDMI2, IR IN, AUDIO OUT, LAN IN, RS-232 IN, TOUCH USB OUT, USB 2.0 IN	
Batteria integrata	Sì	
Risoluzione	Risoluzione consigliata	1920 x 1080 @ 60 Hz (HDMI1, HDMI2)
	Risoluzione massima	
Tensione alimentazione	100-240 V ~ 50/60 Hz 0,6 A	
Condizioni ambientali	Temperatura di funzionamento Umidità di funzionamento	Da 0 °C a 40 °C Da 10 % a 80 % (condizione per prevenire la formazione di condensa)
	Temperatura di stoccaggio Umidità di stoccaggio	Da -20 °C a 60°C Da 5 % a 85 % (condizione per prevenire la formazione di condensa) * Condizioni di conservazione della confezione del prodotto

43TNF5J

Porte di ingresso/ uscita	HDMI1, HDMI2, IR IN, AUDIO OUT, LAN IN, RS-232 IN, TOUCH USB OUT, USB 2.0 IN	
Batteria integrata	Sì	
Risoluzione	Risoluzione consigliata	3840 x 2160 @ 60 Hz (HDMI1, HDMI2)
	Risoluzione massima	
Tensione alimentazione	100-240 V ~ 50/60 Hz 1,1 A	
Condizioni ambientali	Temperatura di funzionamento Umidità di funzionamento	Da 0 °C a 40 °C Da 10 % a 80 % (condizione per prevenire la formazione di condensa)
	Temperatura di stoccaggio Umidità di stoccaggio	Da -20 °C a 60°C Da 5 % a 85 % (condizione per prevenire la formazione di condensa) * Condizioni di conservazione della confezione del prodotto

55TNF5J

Porte di ingresso/ uscita	HDMI1, HDMI2, IR IN, AUDIO OUT, LAN IN, RS-232 IN, TOUCH USB OUT, USB 2.0 IN	
Batteria integrata	Sì	
Risoluzione	Risoluzione consigliata	3840 x 2160 @ 60 Hz (HDMI1, HDMI2)
	Risoluzione massima	
Tensione alimentazione	100-240 V ~ 50/60 Hz 1,7 A	
Condizioni ambientali	Temperatura di funzionamento Umidità di funzionamento	Da 0 °C a 40 °C Da 10 % a 80 % (condizione per prevenire la formazione di condensa)
	Temperatura di stoccaggio Umidità di stoccaggio	Da -20 °C a 60°C Da 5 % a 85 % (condizione per prevenire la formazione di condensa) * Condizioni di conservazione della confezione del prodotto

32/43/55TNF5J

* Schermo touch		
OS (sistema operativo)	Windows 10	10 punti (max)
	webOS	10 punti (max)

Nome modello	Dimensioni (Larghezza x Altezza x Profondità) (mm)	Peso (kg)
32TNF5J	723 x 419,4 x 39,1	5,6
43TNF5J	967,2 x 559 x 38	10,4
55TNF5J	1.231,8 x 709,6 x 39,2	16,8

Modalità supporto HDMI (PC)

Risoluzione	Frequenza orizzontale (kHz)	Frequenza verticale (Hz)	Nota
800 x 600	37,879	60,317	
1024 x 768	48,363	60	
1280 x 720	44,772	59,855	
1280 x 1024	63,981	60,02	
1680 x 1050	65,29	59,954	
1920 x 1080	67,5	60	
3840 x 2160	67,5	30	Ad eccezione di 32TNF5J
	135	60	

* Si consiglia di utilizzare 60 Hz (l'uso di ingressi diversi da 60 Hz potrebbe causare sfocature di movimento o vibrazioni.)

LICENZA

La licenza supportata differisce in base al modello. Per ulteriori informazioni sulle licenze, visitare il sito Web all'indirizzo *www.lg.com*.



I termini HDMI, Interfaccia multimediale ad alta definizione HDMI (HDMI High-Definition Multimedia Interface), immagine commerciale HDMI (HDMI Trade dress) e i loghi HDMI sono marchi commerciali o marchi commerciali registrati di HDMI Licensing Administrator, Inc.

Prodotto su licenza di Dolby Laboratories. Dolby, Dolby Vision, Dolby Vision IQ, Dolby Audio, Dolby Atmos e il simbolo della doppia D sono marchi di Dolby Laboratories Licensing Corporation.





Il modello e il numero di serie del prodotto si trovano sul retro e su un lato del prodotto. Annotarli qui di seguito nel caso in cui fosse necessario contattare l'assistenza.

MODELLO

N. DI SERIE

Quando il dispositivo viene acceso o spento è normale che si avvertano rumori temporanei.