ΟΔΗΓΌΣ ΧΡΉΣΗΣ

Ψηφιακή σήμανση LG

(ΨΗΦΙΑΚΗ ΣΗΜΑΝΣΗ ΟΘΟΝΗΣ)

Πριν θέσετε σε λειτουργία τη συσκευή, διαβάστε προσεκτικά το εγχειρίδιο και φυλάξτε το σε ασφαλές μέρος για μελλοντική αναφορά.

L15

www.lg.com

ΠΙΝΑΚΑΣ ΠΕΡΙΕΧΟΜΕΝΩΝ

ΧΡΗΣΗ ΤΗΣ ΟΘΟΝΗΣ..... 3

- Χρήση της λίστας εισόδων..... 3
- Ρύθμιση της αναλογίας οθόνης..... 3

ΨΥΧΑΓΩΓΙΑ 5

- Χρήση του δικτύου 5
  Σύνδεση σε δίκτυο
  Κατάσταση δικτύου
- Χρήση των Μέσων..... 8
  Σύνδεση μονάδων αποθήκευσης USB
  Αναζήτηση αρχείων
  Προβολή ταινιών
  Προβολή φωτογραφιών
  Ακρόαση μουσικής
  Προβολή λίστας περιεχομένων

ΠΡΟΣΑΡΜΟΓΗ ΡΥΘΜΙΣΕΩΝ 22

- Πρόσβαση στα βασικά μενού..... 22
  Ρυθμίσεις του μενού ΕΙΚΟΝΑ
  Ρυθμίσεις του μενού ΗΧΟΣ
  Ρυθμίσεις του μενού ΩΡΑ
  Ρυθμίσεις μενού ΕΠΙΛΟΓΗ
  Ρυθμίσεις του μενού ΔΙΚΤΥΟ
- Ρυθμίσεις αναγνωριστικού εικόνας 32

ΚΩΔΙΚΕΣ ΥΠΕΡΥΘΡΩΝ..... 33

ΕΛΕΓΧΟΣ ΠΟΛΛΩΝ ΠΡΟΪΟΝΤΩΝ..... 35

- Σύνδεση του καλωδίου..... 35
- Διαμορφώσεις RS-232C 36
  Καλώδιο 4P
  Καλώδιο RS-232C
- Παράμετρος επικοινωνίας..... 36
- Λίστα αναφοράς εντολών..... 37
- Πρωτόκολλο εκπομπής/ λήψης..... 39

Πληροφορίες σημείωσης για το λογισμικό ανοικτού κώδικα

Για τη λήψη του πηγαίου κώδικα που διέπεται από τις άδειες χρήσης GPL, LGPL, MPL και άλλες άδειες χρήσης ανοιχτού κώδικα, ο οποίος περιλαμβάνεται στο προϊόν, επισκεφτείτε τη διεύθυνση *http://opensource.lge.com*.
Εκτός από τον πηγαίο κώδικα, διατίθενται προς λήψη όλοι οι αναφερόμενοι όροι αδειών χρήσης, οι αποποιήσεις εγγυήσεων και οι σημειώσεις πνευματικών δικαιωμάτων.
Η LG Electronics θα σας παρέχει επίσης τον κώδικα ανοιχτής πηγής σε μορφή CD-ROM έναντι χρέωσης που θα καλύπτει τα έξοδα της διανομής (όπως το κόστος των πολυμέσων, της αποστολής και της διαχείρισης), κατόπιν αιτήματος μέσω email στη διεύθυνση *opensource@lge.com*.
Η προσφορά ισχύει για περίοδο τριών ετών από την τελευταία μας αποστολή αυτού του προϊόντος. Η προσφορά ισχύει για όλους τους παραλήπτες αυτής της πληροφορίας.

ΧΡΗΣΗ ΤΗΣ ΟΘΟΝΗΣ

Χρήση της λίστας εισόδων

1 Πατήστε **INPUT (ΕΙΣΟΔΟΣ)** για να μεταβείτε στη λίστα πηγών εισόδου.

2 Πατήστε τα κουμπιά πλοήγησης για να μεταβείτε σε μία πηγή εισόδου και πατήστε **OK.**

- **RGB-PC**
- **HDMI**
- **HDMI2**
- **DVI-D**
- **USB**
- **Display Port**
- **OPS**

ΣΗΜΕΙΩΣΗ

- Ορισμένα σήματα εισόδου ενδέχεται να μην είναι διαθέσιμα με συγκεκριμένα μοντέλα.

Ρύθμιση της αναλογίας οθόνης

Μπορείτε να αλλάξετε το μέγεθος της εικόνας, ώστε να τη βλέπετε στο ιδανικό μέγεθος. Απλώς πατήστε το κουμπί ARC ενώ παρακολουθείτε την οθόνη.

MODE / Αναλογία Οθόνης	RGB	HDMI		DVI-D		Display Port		OPS	
	PC	DTV	PC	DTV	PC	DTV	PC	DTV	PC
16:9	o	o	o	o	o	o	o	o	o
Μόνο σκαναρ.	x	o	x	o	x	o	x	o	x
Κανονική	x	o	x	o	x	o	x	o	x
4:3	o	o	o	o	o	o	o	o	o
Διαγραφή	x	o	x	o	x	o	x	o	x
Κινηματογραφική Εστίαση 1	x	o	x	o	x	o	x	o	x

ΣΗΜΕΙΩΣΗ

- Μπορείτε επίσης να αλλάξετε το μέγεθος της εικόνας μεταβαίνοντας στα βασικά μενού.
- Η λειτουργία "Μόνο σκαναρ." ενεργοποιείται όταν ένα σήμα βίντεο έχει ανάλυση 720p ή υψηλότερη.

ΠΡΟΣΟΧΗ

- Αν μια στατική εικόνα εμφανίζεται στην οθόνη για μεγάλο χρονικό διάστημα, τότε αποτυπώνεται και προκαλεί μόνιμη παραμόρφωση στην οθόνη. Αυτό το φαινόμενο ονομάζεται "διατήρηση ίχνους εικόνας" (burn-in) και δεν καλύπτεται από την εγγύηση.
- Αν δεν χρησιμοποιείτε την οθόνη, απενεργοποιήστε τη συσκευή ή χρησιμοποιήστε πρόγραμμα προστασίας οθόνης από τον υπολογιστή ή το σύστημα για να αποτρέψετε την αποτύπωση εικόνας.
- Αν η αναλογία οθόνης είναι 4:3 για μεγάλο χρονικό διάστημα, το ίχνος της εικόνας ενδέχεται να αποτυπωθεί μόνιμα στην περιοχή letterbox της οθόνης.

- **16:9 :** Με αυτήν την επιλογή, μπορείτε να προσαρμόζετε οριζόντια την εικόνα, σε γραμμική αναλογία, ώστε να γεμίζει ολόκληρη την οθόνη (χρησιμεύει στην προβολή DVD με μορφή 4:3).
- **Μόνο σκαναρ. :** Με αυτήν την επιλογή, μπορείτε να δείτε την εικόνα σε καλύτερη ποιότητα, χωρίς απώλειες από την αρχική εικόνα, ακόμη και σε υψηλή ανάλυση. Σημείωση: Αν υπάρχει θόρυβος στην αρχική εικόνα, μπορείτε να δείτε το θόρυβο στο άκρο της οθόνης.
- **Κανονική :** Ανάλογα με το σήμα εισόδου, η αναλογία οθόνης αλλάζει σε 4:3 ή 16:9.
- **4:3 :** Με αυτήν την επιλογή, μπορείτε να βλέπετε μια εικόνα στην αρχική αναλογία 4:3. Στα αριστερά και τα δεξιά της οθόνης θα εμφανίζονται γκρίζες γραμμές.
- **Διαγραφή :** ΤΜε αυτήν την επιλογή, μπορείτε να προβάλετε την εικόνα χωρίς καμία αλλοίωση, ενώ θα γεμίζει ολόκληρη την οθόνη. Ωστόσο, το επάνω και το κάτω τμήμα της εικόνας θα περικοπούν.
- **Κινηματογραφική Εστίαση 1 :** Επιλέξτε Cinema Zoom, όταν θέλετε να μεγεθύνετε την εικόνα στη σωστή αναλογία. Σημείωση: Όταν αυξάνετε ή μειώνετε το μέγεθος της εικόνας, η εικόνα ενδέχεται να παραμορφωθεί.

ΨΥΧΑΓΩΓΙΑ

Χρήση του δικτύου

Σύνδεση σε δίκτυο

Για ενσύρματες συνδέσεις δικτύου, συνδέστε την οθόνη σε ένα τοπικό δίκτυο (LAN) μέσω της θύρας τοπικού δικτύου, όπως υποδεικνύεται στο παρακάτω σχήμα. Στη συνέχεια, διαμορφώσετε τις ρυθμίσεις δικτύου. Για συνδέσεις ασύρματου δικτύου, συνδέστε τη μονάδα Wi-Fi USB στη θύρα USB. Στη συνέχεια, διαμορφώσετε τις ρυθμίσεις δικτύου.

Αφού ολοκληρωθεί η φυσική σύνδεση, ορισμένα οικιακά δίκτυα ενδέχεται να απαιτούν την προσαρμογή των ρυθμίσεων δικτύου της οθόνης. Στα περισσότερα οικιακά δίκτυα, η οθόνη συνδέεται αυτόματα χωρίς ρυθμίσεις.

Για περισσότερες λεπτομέρειες, επικοινωνήστε με τον πάροχο υπηρεσιών Internet ή ανατρέξτε στο εγχειρίδιο του δρομολογητή.

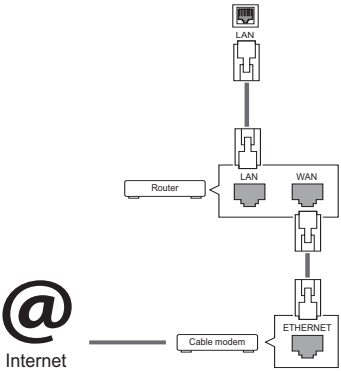

ΠΡΟΣΟΧΗ

- Μην συνδέετε αρθρωτό καλώδιο τηλεφώνου στη θύρα LAN.
- Επειδή υπάρχουν διάφορες μέθοδοι σύνδεσης, τηρήστε τις προδιαγραφές της εταιρείας τηλεπικοινωνιών ή του παρόχου υπηρεσιών διαδικτύου.

Για να διαμορφώσετε τις ρυθμίσεις δικτύου: (Ακόμα και αν η οθόνη έχει ήδη συνδεθεί αυτόματα, μπορείτε να επαναλάβετε τη ρύθμιση χωρίς κανένα πρόβλημα).

Σύνδεση σε ενσύρματο δίκτυο

1 Πατήστε **SETTINGS** για να μεταβείτε στα βασικά μενού.

2 Πατήστε τα κουμπιά πλοήγησης για να μεταβείτε στην επιλογή **NETWORK (ΔΙΚΤΥΟ)** και πατήστε **OK**.

3 Πατήστε τα κουμπιά πλοήγησης, για να επιλέξετε **Network Setting (Ρυθμίσεις δικτύου)** και πατήστε **OK**.

4 Αν έχετε ήδη ορίσει την επιλογή Network Setting (Ρύθμιση δικτύου), επιλέξτε **Resetting (Επαναφορά)**. Οι νέες ρυθμίσεις σύνδεσης επαναφέρουν τις τρέχουσες ρυθμίσεις δικτύου.

5 Επιλέξτε **IP Auto Setting (Αυτόματη ρύθμιση IP)** ή **IP Manual Setting (Μη αυτόματη ρύθμιση IP)**.

- **Μη αυτόματος ορισμός IP**
  πατήστε τα κουμπιά πλοήγησης και αριθμών. Η εισαγωγή των διευθύνσεων IP πρέπει να γίνεται μη αυτόματα.
- **Αυτόματος ορισμός IP**
  Επιλέξτε αυτήν τη ρύθμιση, αν υπάρχει διακομιστής DHCP (δρομολογητής) στο τοπικό δίκτυο (LAN) μέσω ενσύρματης σύνδεσης. Στην οθόνη εκχωρείται αυτόματα μια διεύθυνση IP. Αν χρησιμοποιείτε δρομολογητή ή μόντεμ ευρυζωνικής σύνδεσης με λειτουργία διακομιστή DHCP (Dynamic Host Configuration Protocol). Η διεύθυνση IP καθορίζεται αυτόματα.

6 Όταν ολοκληρώσετε τη διαδικασία, πατήστε το κουμπί **Exit (Έξοδος)**.

Σύνδεση σε ασύρματο δίκτυο

1 Πατήστε **SETTINGS** για να μεταβείτε στα βασικά μενού.

2 Πατήστε τα κουμπιά πλοήγησης για να μεταβείτε στην επιλογή **NETWORK (ΔΙΚΤΥΟ)** και πατήστε **OK**.

3 Πατήστε τα κουμπιά πλοήγησης, για να επιλέξετε **Network Setting (Ρυθμίσεις δικτύου)** και πατήστε **OK**.

4 Επιλέξτε **Ρύθμιση από τη λίστα AP** ή **Απλή ρύθμιση (λειτουργία κουμπιού WPS)**.
-Ρύθμιση από τη λίστα AP: Επιλέξτε ένα AP για σύνδεση σε ασύρματο δίκτυο.
-Απλή ρύθμιση (λειτουργία κουμπιού WPS): Πατήστε το κουμπί στον ασύρματο δρομολογητή με υποστήριξη PBC για εύκολη σύνδεση στο δρομολογητή.

5 Όταν ολοκληρώσετε τη διαδικασία, πατήστε το κουμπί **Exit (Έξοδος)**.

ΠΡΟΣΟΧΗ

- Το μενού ρύθμισης δικτύου δεν θα είναι διαθέσιμο έως ότου η οθόνη συνδεθεί σε κάποιο φυσικό δίκτυο.
- Επειδή υπάρχουν διάφορες μέθοδοι σύνδεσης, τηρήστε τις προδιαγραφές της εταιρείας τηλεπικοινωνιών ή του παρόχου υπηρεσιών διαδικτύου.

ΣΗΜΕΙΩΣΗ

- Για απευθείας πρόσβαση στο Internet από την οθόνη, η σύνδεση στο Internet πρέπει να είναι συνεχώς ενεργοποιημένη.
- Αν δεν είναι δυνατή η πρόσβαση στο Internet, ελέγξτε την κατάσταση δικτύου από έναν υπολογιστή.
- Κατά τη χρήση της επιλογής Network Setting (Ρύθμιση δικτύου), ελέγξτε το καλώδιο LAN ή βεβαιωθείτε ότι είναι ενεργοποιημένη η λειτουργία DHCP στο δρομολογητή.
- Αν δεν ολοκληρώσετε τις ρυθμίσεις δικτύου, το δίκτυο ενδέχεται να μην λειτουργήσει κανονικά.
- Κατά τη σύνδεση σε δίκτυο που υποστηρίζει IPv6, μπορείτε να επιλέξτε IPv4/IPv6 στη σύνθετη ρύθμιση ενσύρματου ή ασύρματου δικτύου. Ωστόσο, η σύνδεση IPv6 υποστηρίζει μόνο αυτόματη σύνδεση.

Συμβουλές για τη ρύθμιση δικτύου

- Για τη συγκεκριμένη οθόνη, χρησιμοποιήστε τυπικό καλώδιο LAN. Καλώδιο Cat5 ή καλύτερης ποιότητας, με βύσμα σύνδεσης RJ45.
- Συχνά, τα προβλήματα που παρουσιάζονται κατά τη ρύθμιση της σύνδεσης δικτύου μπορούν να λυθούν με μια απλή επαναφορά του δρομολογητή ή του μόντεμ. Αφού συνδέσετε την οθόνη στο οικιακό σας δίκτυο, απενεργοποιήστε αμέσως τη συσκευή ή/και αποσυνδέστε το καλώδιο τροφοδοσίας του δρομολογητή ή του καλωδιακού μόντεμ του οικιακού δικτύου. Στη συνέχεια, ενεργοποιήστε τη συσκευή ή/και συνδέστε ξανά το καλώδιο τροφοδοσίας.
- Ανάλογα με τον συμβεβλημένο πάροχο υπηρεσιών Internet (ISP), οι ισχύοντες όροι υπηρεσιών ενδέχεται να περιορίζουν τον αριθμό των συσκευών με δυνατότητα λήψης υπηρεσιών Internet. Για λεπτομέρειες, επικοινωνήστε με τον πάροχο υπηρεσιών Internet.
- Η LG δεν ευθύνεται για τυχόν δυσλειτουργία της οθόνης ή/και της σύνδεσης στο Internet λόγω σφαλμάτων/δυσλειτουργιών επικοινωνίας που σχετίζονται με τη σύνδεση στο Internet ή με άλλο συνδεδεμένο εξοπλισμό.

- Η LG δεν ευθύνεται για τυχόν προβλήματα σύνδεσης στο Internet.
- Αν η ταχύτητα της σύνδεσης στο Internet δεν πληροί τις προϋποθέσεις του περιεχομένου στο οποίο αποκτάτε πρόσβαση, ενδέχεται να έρθετε αντιμέτωποι με ανεπιθύμητα αποτελέσματα.
- Ορισμένες λειτουργίες της σύνδεσης στο Internet ενδέχεται να μην είναι διαθέσιμες λόγω περιορισμών του παρόχου υπηρεσιών Internet (ISP), ο οποίος σας παρέχει σύνδεση στο Internet.
- Τυχόν χρεώσεις του ISP, συμπεριλαμβανομένων ενδεικτικά των χρεώσεων σύνδεσης, επιβαρύνουν αποκλειστικά εσάς.
- Για τη σύνδεση αυτής της οθόνης, απαιτείται θύρα LAN 10 Base-T ή 100 Base-TX. Αν ο πάροχος υπηρεσιών Internet δεν επιτρέπει αυτήν τη σύνδεση, τότε δεν θα είναι δυνατή η σύνδεση της οθόνης.
- Για τη χρήση της υπηρεσίας DSL, απαιτείται μόντεμ DSL, ενώ για τη χρήση της υπηρεσίας καλωδιακού μόντεμ, απαιτείται καλωδιακό μόντεμ. Ανάλογα με τη μέθοδο πρόσβασης και τη συμφωνία συνδρομής με τον πάροχο υπηρεσιών Internet, ενδέχεται να μην μπορείτε να χρησιμοποιήσετε τη δυνατότητα σύνδεσης στο Internet που υποστηρίζει η οθόνη ή ενδέχεται να περιορίζεται ο αριθμός των συσκευών που μπορείτε να συνδέσετε ταυτόχρονα. (Αν ο πάροχος υπηρεσιών Internet περιορίζει τη συνδρομή σε μία συσκευή, τότε η συγκεκριμένη οθόνη δεν θα μπορεί ενδεχομένως να συνδεθεί όταν έχει ήδη συνδεθεί ένας υπολογιστής).
- Ενδέχεται να μην επιτρέπεται η χρήση "δρομολογητή" ή να ισχύουν περιορισμοί ως προς τη χρήση του ανάλογα με τις πολιτικές και τους περιορισμούς του ISP. Για λεπτομέρειες, επικοινωνήστε απευθείας με την εταιρεία παροχής υπηρεσιών Internet.

Συμβουλές για τη ρύθμιση ασύρματου δικτύου

- Τα ασύρματα δίκτυα μπορεί να δέχονται παρεμβολές από άλλες συσκευές που λειτουργούν σε συχνότητα 2,4 GHz (ασύρματα τηλέφωνα, συσκευές Bluetooth ή φούρνοι μικροκυμάτων). Επίσης, μπορεί να υπάρχουν παρεμβολές από συσκευές με συχνότητα 5 GHz, όπως και από άλλες συσκευές Wi-Fi.
- Λόγω του ασύρματου περιβάλλοντος, η υπηρεσία του ασύρματου δικτύου μπορεί να είναι αργή.
- Για τη σύνδεση σε σημείο πρόσβασης, απαιτείται συσκευή σημείου πρόσβασης που υποστηρίζει ασύρματη σύνδεση. Επίσης, η λειτουργία ασύρματης σύνδεσης πρέπει να είναι ενεργοποιημένη στη συσκευή. Επικοινωνήστε με τον πάροχο υπηρεσιών σχετικά με τη διαθεσιμότητα ασύρματης σύνδεσης στο σημείο πρόσβασης.
- Για τη σύνδεση σε σημείο πρόσβασης, ελέγξτε το SSID και τις ρυθμίσεις ασφαλείας του σημείου πρόσβασης. Ανατρέξτε στην κατάλληλη τεκμηρίωση για το SSID και τις ρυθμίσεις ασφαλείας του σημείου πρόσβασης.
- Αν δεν ρυθμίσετε σωστά τις συσκευές δικτύου (διαμοιραστής ενσύρματης/ασύρματης γραμμής, διανομέας), η οθόνη ίσως να λειτουργεί είτε αργά είτε λανθασμένα. Εγκαταστήστε τις συσκευές σωστά (σύμφωνα με το εγχειρίδιο) και ρυθμίστε το δίκτυο.
- Η μέθοδος σύνδεσης μπορεί να διαφέρει, ανάλογα με τον κατασκευαστή του σημείου πρόσβασης.

Κατάσταση δικτύου

1 Πατήστε **SETTINGS** για να μεταβείτε στα βασικά μενού.

2 Πατήστε τα κουμπιά πλοήγησης για να μεταβείτε στην επιλογή **NETWORK (ΔΙΚΤΥΟ)** και πατήστε **OK**.

3 Πατήστε τα κουμπιά πλοήγησης για να επιλέξετε **Network Status (Κατάσταση δικτύου)**.

4 Πατήστε **OK** για να ελέγξετε την κατάσταση δικτύου.

5 Όταν ολοκληρώσετε τη διαδικασία, πατήστε το κουμπί **EXIT (ΕΞΟΔΟΣ)**.

Επιλογή	Περιγραφή
Setting (Ρύθμιση)	Επιστροφή στο μενού ρυθμίσεων δικτύου.
Test (Έλεγχος)	Αφού ορίσετε το δίκτυο, ελέγξτε την τρέχουσα κατάσταση του δικτύου.
Close (Κλείσιμο)	Επιστροφή στο προηγούμενο μενού.

Χρήση των Μέσων

Σύνδεση μονάδων αποθήκευσης USB

Συνδέστε συσκευές αποθήκευσης USB όπως μνήμες flash USB, εξωτερικούς σκληρούς δίσκους στην οθόνη και χρησιμοποιήστε λειτουργίες πολυμέσων.
Συνδέστε μια μνήμη flash USB ή μια συσκευή ανάγνωσης καρτών μνήμης USB στην οθόνη, όπως φαίνεται στην παρακάτω εικόνα. Εμφανίζεται η οθόνη **My media (Τα μέσα μου)**.

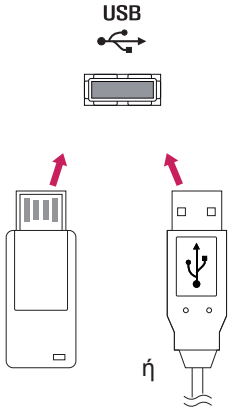

ΠΡΟΣΟΧΗ

- Μην απενεργοποιείτε την οθόνη και μην αφαιρείτε τη συσκευή αποθήκευσης USB ενώ το μενού EMF **My media(τα μέσα μου)** είναι ενεργοποιημένο. Αυτό μπορεί να έχει σαν αποτέλεσμα την απώλεια αρχείων ή την πρόκληση βλάβης στη συσκευή αποθήκευσης USB.
- Δημιουργείτε συχνά αντίγραφα ασφαλείας των αρχείων που έχετε αποθηκεύσει σε συσκευές αποθήκευσης USB, καθώς υπάρχει κίνδυνος να χαθούν ή να καταστραφούν τα αρχεία. Σε αυτήν την περίπτωση, η εγγύηση δεν σας καλύπτει.

Συμβουλές για τη χρήση συσκευών αποθήκευσης USB

- Αναγνωρίζονται μόνο συσκευές αποθήκευσης USB.
- Αν η συσκευή αποθήκευσης USB έχει συνδεθεί μέσω διανομέα USB, τότε δεν αναγνωρίζεται.
- Αν η συσκευή αποθήκευσης USB χρησιμοποιεί πρόγραμμα αυτόματης αναγνώρισης, ενδέχεται να μην αναγνωρίζεται.
- Αν η συσκευή αποθήκευσης USB χρησιμοποιεί δικό της πρόγραμμα οδήγησης, ενδέχεται να μην αναγνωρίζεται.
- Η ταχύτητα αναγνώρισης της συσκευής αποθήκευσης USB ενδέχεται να διαφέρει από συσκευή σε συσκευή.
- Όταν η συνδεδεμένη συσκευή αποθήκευσης USB βρίσκεται σε λειτουργία, μην απενεργοποιείτε την οθόνη και μην αποσυνδέετε τη συσκευή USB. Αν αφαιρέσετε ή αποσυνδέσετε ξαφνικά μια τέτοια συσκευή, υπάρχει ενδεχόμενο πρόκλησης βλάβης στα αποθηκευμένα αρχεία ή στη συσκευή αποθήκευσης USB.
- Μην συνδέετε τη συσκευή αποθήκευσης USB η οποία δεν εξήχθη από τον Η/Υ με τη σωστή διαδικασία. Η συσκευή μπορεί να προκαλέσει δυσλειτουργία στο προϊόν ή να παρουσιάσει αδυναμία αναπαραγωγής. Φροντίστε να χρησιμοποιείτε πάντα συσκευές αποθήκευσης USB που περιέχουν κανονικά αρχεία μουσικής, εικόνας ή ταινίας.
- Χρησιμοποιείτε μόνο συσκευές αποθήκευσης USB που έχουν διαμορφωθεί με το σύστημα αρχείων FAT32. Συσκευές αποθήκευσης που έχουν διαμορφωθεί με βοηθητικά προγράμματα τα οποία δεν υποστηρίζονται από τα Windows, ενδέχεται να μην αναγνωρίζονται.
- Συνδέστε στο ρεύμα μια συσκευή αποθήκευσης USB (πάνω από 0,5 A) που απαιτεί εξωτερική τροφοδοσία. Διαφορετικά, η συσκευή ενδέχεται να μην αναγνωρίζεται.
- Συνδέστε μια συσκευή αποθήκευσης USB με το καλώδιο που παρέχεται από τον κατασκευαστή της συσκευής.
- Ορισμένες συσκευές αποθήκευσης USB ενδέχεται να μην υποστηρίζονται ή να μην λειτουργούν κανονικά.
- Η μέθοδος αντιστοίχισης αρχείων της συσκευής αποθήκευσης USB είναι παρόμοια με εκείνη των Windows XP. Το όνομα αρχείου μπορεί να αναγνωρίσει έως και 100 αγγλικούς χαρακτήρες.
- Βεβαιωθείτε ότι έχετε δημιουργήσει αντίγραφα ασφαλείας των σημαντικών αρχείων, καθώς τα δεδομένα που αποθηκεύονται σε μια συσκευή μνήμης USB ενδέχεται να καταστραφούν. Δεν φέρουμε καμία ευθύνη για οποιαδήποτε απώλεια δεδομένων.
- Αν η συσκευή αποθήκευσης USB δεν διαθέτει εξωτερική πηγή τροφοδοσίας, η συσκευή USB ενδέχεται να μην εντοπίζεται. Επομένως, βεβαιωθείτε ότι έχετε συνδέσει την εξωτερική πηγή τροφοδοσίας.
- Χρησιμοποιήστε ένα τροφοδοτικό ως εξωτερική πηγή τροφοδοσίας. Τα καλώδια USB δεν συνιστώνται για την εξωτερική τροφοδοσία.
- Αν η συσκευή μνήμης USB διαθέτει πολλά διαμερίσματα ή αν χρησιμοποιείτε συσκευή ανάγνωσης πολλαπλών καρτών USB, μπορείτε να χρησιμοποιήσετε έως και 4 διαμερίσματα ή συσκευές μνήμης USB.
- Αν μια συσκευή μνήμης USB είναι συνδεδεμένη σε μια συσκευή ανάγνωσης πολλαπλών καρτών USB, τα δεδομένα του τόμου της δεν μπορούν να διαγραφούν.
- Αν η συσκευή μνήμης USB δεν λειτουργεί σωστά, αποσυνδέστε τη και επανασυνδέστε τη.
- Η ταχύτητα εντοπισμού μιας συσκευής μνήμης USB διαφέρει ανάλογα με τη συσκευή.
- Αν η συσκευή USB έχει συνδεθεί σε κατάσταση αναμονής, ο συγκεκριμένος σκληρός δίσκος θα φορτωθεί αυτόματα όταν ενεργοποιηθεί η οθόνη.

- Η προτεινόμενη χωρητικότητα είναι 1 TB ή μικρότερη για εξωτερικό σκληρό δίσκο USB και 32 GB ή μικρότερη για μνήμη USB.
- Μια συσκευή με χωρητικότητα μεγαλύτερη από την προτεινόμενη ενδέχεται να μην λειτουργεί σωστά.
- Αν δεν λειτουργεί ένας εξωτερικός σκληρός δίσκος USB με δυνατότητα εξοικονόμησης ενέργειας, απενεργοποιήστε τον και ενεργοποιήστε τον ξανά για να λειτουργήσει κανονικά.
- Υποστηρίζονται επίσης συσκευές αποθήκευσης USB προγενέστερες της έκδοσης USB 2.0. Ωστόσο, ενδέχεται να μην λειτουργούν σωστά στη λίστα ταινιών.
- Υπάρχει δυνατότητα αναγνώρισης μέχρι και 999 φακέλων ή αρχείων σε ένα φάκελο.
- Συνιστάται η χρήση πιστοποιημένης συσκευής αποθήκευσης/καλωδίου USB. Διαφορετικά, ενδέχεται να μην εντοπιστεί μια συσκευή αποθήκευσης USB ή ενδέχεται να παρουσιαστεί κάποιο σφάλμα αναπαραγωγής.
- Μπορεί να χρησιμοποιηθεί μόνο ένα USB memory stick για την αναπαραγωγή των αρχείων που διανέμονται και αποθηκεύονται από το SuperSign Manager. Ένας σκληρός δίσκος USB ή μια συσκευή ανάγνωσης πολλαπλών καρτών δεν θα λειτουργήσει.
- Μόνο μια συσκευή αποθήκευσης με διαμόρφωση αρχείου FAT 32 μπορεί να αναπαράγει τα αρχεία που διανέμονται και αποθηκεύονται από το SuperSign Manager.
- Συσκευές αποθήκευσης USB 3.0 ενδέχεται να μην λειτουργούν κανονικά.
- Τα δεδομένα σε ορισμένες συσκευές αποθήκευσης USB ενδέχεται να καταστραφούν σε υψηλή θερμοκρασία περιβάλλοντος.
- Συνιστάται να αποφύγετε την αναπαραγωγή περιεχομένου χρησιμοποιώντας ταυτόχρονα περισσότερες από δύο θύρες USB.

Αναζήτηση αρχείων

Αναζητήστε αρχεία που είναι αποθηκευμένα σε μια συσκευή αποθήκευσης USB.

1 Πατήστε **SETTINGS (Ρυθμίσεις)** για να ανοίξετε το κύριο μενού.

2 Πατήστε το κουμπί αναζήτησης για να μεταβείτε στα **ΜΕΣΑ** και πατήστε **OK**.

3 Πατήστε το κουμπί αναζήτησης για να μεταβείτε στη **Λίστα ταινιών**, τη **Λίστ. φωτογρ.**, **Λίστα μουσικής** ή τη **Λίστα περιεχομένων** που θέλετε και πατήστε **OK**.

Υποστηριζόμενη μορφή αρχείου

Τύπος	**Υποστηριζόμενη μορφή αρχείου**			
Ταινία		Codec	Media Container	Προφίλ
	βίντεο	MPEG1 / MPEG2	DAT, MPG, MPEG, TS, TP	1080P @ 30 fps
		MPEG4 (Divx 3.11, Divx4.12, Divx5.x, Divx6, Divx HD, Xvid 1.01, Xvid 1.01, Xvid 1.02, Xvid 1.03, Xvid 1.10-beta1/2)	AVI, DIVX, MP4, MKV, TS, TRP	1080P @ 30 fps
		H.264	AVI, MP4, MKV, TS, TRP, TP	1080P @ 60 fps
	ήχου	MP3	MP3	8 kbps έως 320 kbps(Bit rate) 16 kHz έως 48 kHz(Sample rate)
		AC3	AC3	32 kbps έως 640 kbps(Bit rate) 32 kHz, 44,1 kHz, 48 kHz(Sample rate)
		MPEG	MP3	32 kbps έως 448 kbps(Bit rate) 16 kHz έως 48 kHz(Sample rate)
		AAC, HEAAC	MP4	8 kHz έως 48 kHz(Sample rate)
		LPCM	AVI, WAV	64 kbps έως 1,5 Mbps(Bit rate) 8 kHz έως 48 kHz(Sample rate)
	Ρυθμός bit: 32 έως 320 kbps(MP3) Μορφή εξωτερικών υποτίτλων: *.smi/*.srt/*.sub(MicroDVD,Subviewer1.0/2.0)/*.ass/*.ssa/*.txt(TMPlayer)/ *.psb(PowerDivX) Μορφή εσωτερικών υποτίτλων: μόνο XSUB (είναι η μορφή υποτίτλων που χρησιμοποιείται σε αρχεία DivX6)			

Τύπος	Υποστηριζόμενη μορφή αρχείου
Photo	JPEG Ελάχ.: 64 x 64 Μέγ.: Κανονικός τύπος: 15360 (Π) x 8640 (Υ) Προοδευτικός τύπος: 1920 (Π) x 1440 (Υ) BMP Ελάχ.: 64 x 64 Μέγ.: 9600 x 6400 PNG Ελάχ.: 64 x 64 Μέγ. : Πεπλεγμένο: 1200 x 800 Μη-πεπλεγμένο: 9600 x 6400 • Τα μη υποστηριζόμενα αρχεία δεν εμφανίζονται με τη μορφή του προκαθορισμένου εικονιδίου.
Μουσική	mp3 [Ρυθμός μετάδοσης bit] 32 kbps ~ 320 kbps [Συχνότητα δειγματοληψίας] 16 kHz ~ 48 kHz [Υποστήριξη] MPEG1, MPEG2, Layer2, Layer3 AAC [Ρυθμός bit] Ελεύθερη μορφή [Συχνότητα δειγματοληψίας] 8 kHz ~ 48 kHz [Υποστήριξη] ADIF, ADTS M4A [Ρυθμός bit] Ελεύθερη μορφή [Συχνότητα δειγματοληψίας] 8 kHz ~ 48 kHz [Υποστήριξη] MPEG-4 OGG [Ρυθμός bit] Ελεύθερη μορφή [Συχνότητα δειγματοληψίας] ~ 48 kHz [Υποστήριξη] Vorbis WMA [Ρυθμός μετάδοσης bit] 128 Kbps ~ 320 Kbps [Συχνότητα δειγματοληψίας] 8 kHz ~ 48 kHz [Υποστήριξη] WMA7, 8, 9 Standard WMA 10 Pro [Ρυθμός μετάδοσης bit] ~768 kbps [Κανάλι / Συχνότητα δειγματοληψίας] M0 : Έως 2 / 48 kHz M1 : Έως 5,1 / 48 kHz M2 : Έως 5,1 / 96 kHz [Υποστήριξη] WMA 10 Pro
Περιεχόμενο (κατά τη χρήση του λογισμικού SuperSign)	Επεκτάσεις αρχείων: *.cts/ *.sce Ταινία **Επεκτάσεις αρχείων:** *.mpg/*.mpeg/*.dat/*.ts/*.trp/*.tp/*.mp4/*.mkv/*.avi/*. avi(motion JPEG)/ *.mp4(motion JPEG)/*.mkv(motion JPEG) **Μορφή βίντεο:** MPEG1, MPEG2, MPEG4,H.264, DivX 3.11, DivX 4, DivX 5, DivX 6, Xvid 1.00,Xvid 1.01, Xvid 1.02, Xvid 1.03,Xvid 1.10-beta1/2, JPEG **Μορφή ήχου:** MP3, Dolby Digital, LPCM, AAC, HE-AAC

Προβολή ταινιών

Αναπαραγωγή των αρχείων ταινίας που είναι αποθηκευμένα στη συσκευή αποθήκευσης USB.

1 Πατήστε **SETTINGS (Ρυθμίσεις)** για να ανοίξετε το κύριο μενού.

2 Πατήστε τα κουμπιά πλοήγησης για να μεταβείτε στα **ΜΕΣΑ** και πατήστε **OK**.

3 Πατήστε τα κουμπιά πλοήγησης για να μεταβείτε στη **Λίστα ταινιών** και πατήστε **OK**.

4 Πατήστε τα κουμπιά πλοήγησης για να μεταβείτε στο φάκελο που θέλετε και πατήστε **OK.**

5 Πατήστε τα κουμπιά πλοήγησης για να μεταβείτε στο αρχείο που θέλετε και πατήστε **OK**.

- **Αλλαγή συσκευής :** Επιλέγει τη συσκευή αποθήκευσης USB. (Ανάλογα με το μοντέλο)
- **Μετάβαση στον αρχικό φάκελο :** Επιστροφή στην αρχική οθόνη του My Media (Τα Μέσα μου).
- **Μετάβαση στον ανώτερο φάκελο :** Επιστροφή στην προηγούμενη οθόνη.
- **Έξοδος :** Έξοδος από το My Media (Τα Μέσα μου).

6 Κατά τη διάρκεια της αναπαραγωγής της ταινίας, πατήστε **OK** για πρόσβαση στις παρακάτω ρυθμίσεις.

Κουμπί τηλεχειριστηρίου	Λειτουργία
■	Διακοπή της αναπαραγωγής
▶	Αναπαραγωγή βίντεο
❚❚	Προσωρινή παύσην ή συνέχιση της αναπαραγωγής
◀◀	Σάρωση του αρχείου προς τα πίσω
▶▶	Σάρωση του αρχείου προς τα εμπρός
ea	Προσαρμόζει τη φωτεινότητα της οθόνης για εξοικονόμηση ενέργειας.
SETTINGS	Εμφανίζεται το μενού "Επιλογή".
↩ **BACK**	Απόκρυψη του μενού στην πλήρη οθόνη.
EXIT	Επιστροφή στη **Λίστα ταινιών**.
◀ ή ▶	Μετάβαση σε συγκεκριμένα σημεία ενός αρχείου που αναπαράγεται. Ο χρόνος του συγκεκριμένου σημείου εμφανίζεται στη γραμμή κατάστασης. Σε ορισμένα αρχεία, αυτή η δυνατότητα ίσως να μην λειτουργεί κανονικά.

Συμβουλές για την αναπαραγωγή αρχείων βίντεο

- Ορισμένοι υπότιτλοι που έχουν δημιουργηθεί από το χρήστη ενδέχεται να μην λειτουργούν κανονικά.
- Οι υπότιτλοι δεν υποστηρίζουν ορισμένους ειδικούς χαρακτήρες.
- Οι υπότιτλοι δεν υποστηρίζουν κώδικα HTML.
- Οι υπότιτλοι διατίθενται μόνο στις υποστηριζόμενες γλώσσες.
- Όταν αλλάζει η γλώσσα ήχου, η οθόνη ενδέχεται να παρουσιάσει προσωρινές διακοπές (διακοπή εικόνας, γρήγορη αναπαραγωγή κ.λπ.).
- Τα κατεστραμμένα αρχεία ταινίας ενδέχεται να μην αναπαράγονται σωστά, όπως ενδέχεται να μην είναι δυνατή η χρήση ορισμένων λειτουργιών της συσκευής αναπαραγωγής.
- Τα αρχεία ταινίας που δημιουργούνται με ορισμένους κωδικοποιητές ενδέχεται να μην αναπαράγονται σωστά.
- Αν δεν υπάρχει παρεμβολή στη δομή εικόνας και ήχου του εγγεγραμμένου αρχείου, τότε θα υπάρχει είτε εικόνα είτε ήχος.
- Υποστηρίζονται βίντεο HD με μέγιστη ανάλυση 1920 x 1080 @ 25/30p ή 1280 x 720 @ 50/60p ανάλογα με το καρέ.
- Τα βίντεο με ανάλυση υψηλότερη από 1920 x 1080 @ 25/30p ή 1280 x 720 @ 50/60p ενδέχεται να μην λειτουργούν σωστά ανάλογα με το καρέ.
- Αν ο τύπος ή η μορφή του αρχείου ταινίας διαφέρει από τα καθορισμένα πρότυπα, το αρχείο ενδέχεται να μην λειτουργεί σωστά.
- Ο μέγιστος ρυθμός bit ενός αρχείου ταινίας με δυνατότητα αναπαραγωγής είναι 20 Mbps. (μόνο, Motion JPEG: 10 Mbps)
- Δεν εγγυόμαστε την ομαλή αναπαραγωγή προφίλ με επίπεδο κωδικοποίησης 4.1 η ανώτερο στο H.264/AVC.
- Ο κωδικοποιητής ήχου DTS δεν υποστηρίζεται.
- Δεν υποστηρίζονται αρχεία ταινίας μεγέθους άνω των 30 GB για αναπαραγωγή.
- Το αρχείο ταινίας DivX πρέπει να βρίσκεται στον ίδιο φάκελο με το αντίστοιχο αρχείο υποτίτλων.
- Προκειμένου να εμφανίζεται το αρχείο υποτίτλων, το όνομά του πρέπει να είναι ακριβώς το ίδιο με αυτό του αντίστοιχου αρχείου βίντεο.
- Η αναπαραγωγή βίντεο μέσω σύνδεσης USB που δεν υποστηρίζει υψηλή ταχύτητα ενδέχεται να μην λειτουργεί σωστά.
- Ενδέχεται να μην είναι δυνατή η αναπαραγωγή των αρχείων που κωδικοποιούνται με GMC (Global Motion Compensation).

Επιλογές βίντεο

1 Πατήστε **SETTINGS (Ρυθμίσεις)** για να ανοίξετε τα αναδυόμενα μενού.

2 Πατήστε τα κουμπιά πλοήγησης για να μεταβείτε στις επιλογές **Ρυθμίστε την αναπαραγωγή βίντεο.**, **Ρυθμίστε το βίντεο.**ή **Ρυθμίστε τον ήχο.** και πατήστε **OK**.

ΣΗΜΕΙΩΣΗ

- Η αλλαγή των τιμών επιλογών στο **Movie List (Λίστα ταινιών)** δεν επηρεάζει το **Photo List (Λίστα φωτογραφιών)** και το **Music List (Λίστα μουσικής)**.
- Η αλλαγή των τιμών επιλογών στη **Photo List (Λίστα φωτογραφιών)** και τη **Music List (Λίστα μουσικής)** επηρεάζει αντίστοιχα τη **Photo List (Λίστα φωτογραφιών)** και το **Music List (Λίστα μουσικής)**, εκτός από τη **Movie List (Λίστα ταινιών)**.
- Αν επαναληφθεί η αναπαραγωγή του αρχείου βίντεο μετά από διακοπή, μπορείτε να συνεχίσετε την αναπαραγωγή από το σημείο όπου είχε σταματήσει προηγουμένως.

Επιλέξτε **Ρυθμίστε την αναπαραγωγή βίντεο.** για να ανοίξετε τα ακόλουθα μενού:

Μενού	Περιγραφή
Picture Size (Μέγεθος εικόνας)	Επιλογή της επιθυμητής μορφής εικόνας κατά την αναπαραγωγή ταινιών.
Audio Language (Γλώσσα ήχου)	Αλλαγή της ομάδας γλωσσών ήχου κατά την αναπαραγωγή της ταινίας. Δεν είναι δυνατή η επιλογή αρχείων με ένα κομμάτι ήχου.
Subtitle Language (Γλώσσα Υπότιτλων)	Ενεργοποίηση/απενεργοποίηση των υπότιτλων.
Language (Γλώσσα)	Ενεργοποιημένη για υπότιτλους SMI και δυνατότητα επιλογής της γλώσσας από τους υποτίτλους.
Code Page (Σελίδα κώδικα)	Δυνατότητα επιλογής της γραμματοσειράς για τους υπότιτλους. Όταν είναι ρυθμισμένο στην προεπιλογή, χρησιμοποιούνται οι ίδιες γραμματοσειρές με το γενικό μενού.
Sync (Συγχρονισμός)	Ρύθμιση του χρονισμού των υπότιτλων από -10 δευτερόλεπτα έως +10 δευτερόλεπτα, σε βήματα των 0,5 δευτερολέπτων, κατά την αναπαραγωγή της ταινίας.
Position (Θέση)	Αλλαγή της θέσης του υπότιτλου είτε προς τα επάνω είτε προς τα κάτω, κατά την αναπαραγωγή της ταινίας.
Size (Μέγεθος)	Επιλογή του επιθυμητού μεγέθους των υποτίτλων κατά την αναπαραγωγή της ταινίας.
Repeat (Επανάληψη)	Ενεργοποιήστε/απενεργοποιήστε τη λειτουργία επανάληψης της αναπαραγωγής της ταινίας. Όταν είναι ενεργοποιημένη, θα γίνεται συνεχής αναπαραγωγή του αρχείου που υπάρχει μέσα στο φάκελο. Σε περίπτωση που απενεργοποιηθεί η επαναλαμβανόμενη αναπαραγωγή, υπάρχει δυνατότητα αναπαραγωγής ακόμη και αν το όνομα του αρχείου είναι ίδιο με το όνομα του προηγούμενου αρχείου.

ΣΗΜΕΙΩΣΗ

- Μόνο 10.000 τεμάχια συγχρονισμού υποστηρίζονται στο αρχείο υπότιτλων.
- Κατά την αναπαραγωγή ενός βίντεο, μπορείτε να προσαρμόσετε το μέγεθος εικόνας πατώντας το κουμπί **ARC**.
- Οι υπότιτλοι στη γλώσσα σας υποστηρίζονται μόνο όταν το μενού OSD είναι επίσης στην ίδια γλώσσα.
- Οι επιλογές σελίδας κώδικα ενδέχεται να απενεργοποιηθούν ανάλογα με τη γλώσσα των αρχείων υποτίτλων.
- Επιλέξτε την κατάλληλη σελίδα κώδικα για τα αρχεία υποτίτλων.

Προβολή φωτογραφιών

Δείτε τα αρχεία εικόνας που είναι αποθηκευμένα στη συσκευή αποθήκευσης USB.

1 Πατήστε **SETTINGS (Ρυθμίσεις)** για να ανοίξετε το κύριο μενού.

2 Πατήστε τα κουμπιά πλοήγησης για να μεταβείτε στα **ΜΕΣΑ** και πατήστε **OK**.

3 Πατήστε τα κουμπιά πλοήγησης για να μεταβείτε στο μενού **Λίστ. φωτογρ.** και πατήστε **OK**.

4 Πατήστε τα κουμπιά πλοήγησης για να μεταβείτε στο φάκελο που θέλετε και πατήστε **OK**.

5 Πατήστε τα κουμπιά πλοήγησης για να μεταβείτε στο αρχείο που θέλετε και πατήστε **OK**.

- **Αλλαγή συσκευής :** Επιλέγει τη συσκευή αποθήκευσης USB. (Ανάλογα με το μοντέλο)
- **Μετάβαση στον αρχικό φάκελο :** Επιστροφή στην αρχική οθόνη του My Media (Τα Μέσα μου).
- **Μετάβαση στον ανώτερο φάκελο :** Επιστροφή στην προηγούμενη οθόνη.
- **Έξοδος :** Έξοδος από το My Media (Τα Μέσα μου).

6 Κατά την προβολή φωτογραφιών, μπορείτε να αποκτήσετε πρόσβαση στις παρακάτω ρυθμίσεις.

Επιλογή	Περιγραφή
Παρουσ.	Ξεκινάει ή διακόπτεται η παρουσίαση επιλεγμένων φωτογραφιών. Αν δεν έχουν επιλεγεί φωτογραφίες, τότε κατά τη διάρκεια της παρουσίασης εμφανίζονται όλες οι αποθηκευμένες φωτογραφίες του συγκεκριμένου φακέλου. Για να ορίσετε ταχύτητα παρουσίασης, πατήστε **Option (Επιλογή)**.
BGM	Ενεργοποιείται ή απενεργοποιείται η μουσική υπόκρουση. Για να ορίσετε το φάκελο μουσικής υπόκρουσης, πατήστε **Option (Επιλογή)**. Μπορείτε να ρυθμίσετε την επιλογή με το κουμπί MENU (Μενού) του τηλεχειριστηρίου.
↻	Οι φωτογραφίες περιστρέφονται προς τα δεξιά (90 °, 180 °, 270 °, 360 °). **ΣΗΜΕΙΩΣΗ** • Το υποστηριζόμενο μέγεθος φωτογραφιών είναι περιορισμένο. Αν η ανάλυση του πλάτους περιστροφής είναι μεγαλύτερη από το υποστηριζόμενο μέγεθος ανάλυσης, δεν θα είναι δυνατή η περιστροφή της φωτογραφίας.
Q	Μεγέθυνση της φωτογραφίας κατά 100 %, 200 % ή 400 %.
e	Προσαρμόζει τη φωτεινότητα της οθόνης για εξοικονόμηση ενέργειας.
Επιλογή	Εμφανίζεται το μενού "Επιλογή".
Απόκρυψη	Απόκρυψη του παραθύρου επιλογών.
Έξοδος	Επιστροφή στο Photo List (Λίστα φωτογραφιών).

Επιλογές φωτογραφιών

1 Πατήστε **SETTINGS (Ρυθμίσεις)** για να εμφανιστούν τα μενού **Επιλογή**.

2 Πατήστε τα κουμπιά πλοήγησης για να μεταβείτε στις επιλογές **Ρυθμίστε την προβολή φωτογραφιών.**, **Ρυθμίστε το βίντεο.**ή **Ρυθμίστε τον ήχο.** και πατήστε **OK**.

ΣΗΜΕΙΩΣΗ

- Η αλλαγή των τιμών επιλογών στο **Movie List (Λίστα ταινιών)** δεν επηρεάζει το **Photo List (Λίστα φωτογραφιών)** και το **Music List (Λίστα μουσικής)**.
- Η αλλαγή των τιμών επιλογών στη **Photo List (Λίστα φωτογραφιών)** και τη **Music List (Λίστα μουσικής)** επηρεάζει αντίστοιχα τη **Photo List (Λίστα φωτογραφιών)** και το **Music List (Λίστα μουσικής)**, εκτός από τη **Movie List (Λίστα ταινιών)**.

Επιλέξτε **Setting Photo View (Ρύθμιση προβολής φωτογραφιών)** για να αποκτήσετε πρόσβαση στα παρακάτω μενού:

Μενού	Περιγραφή
Παρουσ.	Επιλέξτε ταχύτητα παρουσίασης. [Επιλογές: Fast (Γρήγορη), Medium (Μεσαία) ή Slow (Αργή).]
BGM	Επιλέγει φάκελο μουσικής για τη μουσική υπόκρουση.
Επανάληψη	Αναπαράγεται μουσική υπόκρουση σε επανάληψη.
Τυχαία	Αναπαράγεται μουσική υπόκρουση με τυχαία σειρά.

Ακρόαση μουσικής

Αναπαραγωγή των αρχείων μουσικής που είναι αποθηκευμένα στη συσκευή αποθήκευσης USB.

1 Πατήστε **SETTINGS (Ρυθμίσεις)** για να ανοίξετε το κύριο μενού.

2 Πατήστε τα κουμπιά πλοήγησης για να μεταβείτε στα **ΜΕΣΑ** και πατήστε **OK**.

3 Πατήστε τα κουμπιά πλοήγησης για να μεταβείτε στο μενού **Λίστα μουσικής** και πατήστε **OK.**

4 Πατήστε τα κουμπιά πλοήγησης για να μεταβείτε στο φάκελο που θέλετε και πατήστε **OK**.

5 Πατήστε τα κουμπιά πλοήγησης για να μεταβείτε στο αρχείο που θέλετε και πατήστε **OK**.

- **Αλλαγή συσκευής :** Επιλέγει τη συσκευή αποθήκευσης USB. (Ανάλογα με το μοντέλο)
- **Μετάβαση στον αρχικό φάκελο :** Επιστροφή στην αρχική οθόνη του My Media (Τα Μέσα μου).
- **Άνοιγμα προγράμματος αναπαραγωγής μουδικής :** Άνοιγμα του παραθύρου ρυθμίσεων για μουσική. Αυτή η λειτουργία ενεργοποιείται μόνο κατά τη διάρκεια της αναπαραγωγής.
- **Μετάβαση στον ανώτερο φάκελο :** Επιστροφή στην προηγούμενη οθόνη.
- **Έξοδος :** Έξοδος από το My Media (Τα Μέσα μου).

6 Κατά τη διάρκεια της αναπαραγωγής μουσικής, πατήστε **OK** για πρόσβαση στις παρακάτω ρυθμίσεις.

Κουμπί τηλεχειριστηρίου	Λειτουργία
■	Διακοπή της αναπαραγωγής αρχείου και επιστροφή στη **Λίστα μουσικής.**
▶	Αναπαραγωγή αρχείου μουσικής.
❚❚	Παύση ή συνέχιση της αναπαραγωγής
◀◀	Μετάβαση στο επόμενο αρχείο Αν δεν υπάρχει προηγούμενο κομμάτι, θα γίνει αναπαραγωγή του τρέχοντος κομματιού από την αρχή.
▶▶	Μετάβαση στο προηγούμενο αρχείο
e⌀	Προσαρμόζει τη φωτεινότητα της οθόνης για εξοικονόμηση ενέργειας [μόνο λειτουργία Απενεργοποίηση και Οθόνη απενεργοποιημένη.]
SETTINGS	Προβολή του μενού **Επιλογή.**
↩ **BACK**	Απόκρυψη του παράθυρου επιλογών.
EXIT	Επιστροφή στη **Λίστα μουσικής.**
◀ ή ▶	Μετάβαση σε συγκεκριμένα σημεία ενός αρχείου που αναπαράγεται. Ο χρόνος του συγκεκριμένου σημείου εμφανίζεται στη γραμμή κατάστασης. Σε ορισμένα αρχεία, αυτή η δυνατότητα ίσως να μην λειτουργεί κανονικά.

Συμβουλές για την αναπαραγωγή αρχείων μουσικής

- Αυτή η μονάδα δεν υποστηρίζει τα ενσωματωμένα αρχεία MP3 ID3 Tag.

ΣΗΜΕΙΩΣΗ

- Ένα αρχείο μουσικής που έχει καταστραφεί ή έχει αλλοιωθεί δεν αναπαράγεται, αλλά εμφανίζεται η ένδειξη 00:00 στο χρόνο της αναπαραγωγής.
- Ένα αρχείο μουσικής που έχετε κατεβάσει από συνδρομητική υπηρεσία με προστασία πνευματικών δικαιωμάτων δεν αρχίζει να αναπαράγεται, αλλά δείχνει ανούσιες πληροφορίες κατά το χρόνο της αναπαραγωγής.
- Αν πατήσετε τα κουμπιά **OK**, ■, η προφύλαξη οθόνης απενεργοποιείται.
- Τα κουμπιά ▶, ❚❚, ■ ,▶▶, ◀◀ του τηλεχειριστηρίου είναι επίσης διαθέσιμα σε αυτήν τη λειτουργία.
- Μπορείτε να χρησιμοποιήσετε το κουμπί ▶▶ για να επιλέξετε το επόμενο κομμάτι και το κουμπί ◀◀ για να επιλέξετε το προηγούμενο κομμάτι.

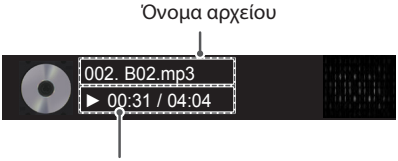

Επιλογές μουσικής

1 Πατήστε **SETTINGS (Ρυθμίσεις)** για να αποκτήσετε πρόσβαση στα μενού **Pop-Up (Αναδυόμενα)**.

2 Πατήστε τα κουμπιά πλοήγησης για να μεταβείτε στο **Set Audio Play (Ρύθμιση αναπαραγωγής ήχου)** ή **Set Audio (Ρύθμιση ήχου).** , και πατήστε **OK**.

ΣΗΜΕΙΩΣΗ

- Η αλλαγή των τιμών επιλογών στο **Movie List (Λίστα ταινιών)** δεν επηρεάζει το **Photo List (Λίστα φωτογραφιών)** και το **Music List (Λίστα μουσικής)**.
- Η αλλαγή των τιμών επιλογών στη **Photo List (Λίστα φωτογραφιών)** και τη **Music List (Λίστα μουσικής)** επηρεάζει αντίστοιχα τη **Photo List (Λίστα φωτογραφιών)** και το **Music List (Λίστα μουσικής)**, εκτός από τη **Movie List (Λίστα ταινιών)**.

Όταν επιλέγετε τη λειτουργία **Set Audio Play** (Ρυθμίστε την αναπαραγωγή ήχου).

Μενού	Περιγραφή
Επανάληψη	Επανάληψη της αναπαραγωγής μουσικής.
Τυχαία	Τυχαία αναπαραγωγή μουσικών κομματιών.

Προβολή λίστας περιεχομένων

Μπορείτε να αναπαράγετε τα αρχεία που έχουν αποθηκευτεί με τη λειτουργία **Export (Εξαγωγή)** σε ένα εξωτερικό αρχείο στο **SuperSign Software (λογισμικό SuperSign)**.

1 Πατήστε **SETTINGS (Ρυθμίσεις)** για να ανοίξετε το κύριο μενού.

2 Πατήστε τα κουμπιά πλοήγησης για να μεταβείτε στα **ΜΕΣΑ** και πατήστε **OK**.

3 Πατήστε τα κουμπιά πλοήγησης για να μεταβείτε στη **Λίστα Περιεχομένων** και πατήστε **OK**.

4 Πατήστε τα κουμπιά πλοήγησης για να μεταβείτε στο φάκελο που θέλετε και πατήστε **OK**.

5 Πατήστε τα κουμπιά πλοήγησης για να μεταβείτε στο αρχείο που θέλετε και πατήστε **OK**.

- **Αλλαγή συσκευής :** Επιλέγει τη συσκευή αποθήκευσης USB. (Ανάλογα με το μοντέλο)
- **Μετάβαση στον αρχικό φάκελο :** Επιστροφή στην αρχική οθόνη του My Media (Τα Μέσα μου).
- **Μετάβαση στον ανώτερο φάκελο :** Επιστροφή στην προηγούμενη οθόνη.
- **Έξοδος :** Έξοδος από το My Media (Τα Μέσα μου).

ΣΗΜΕΙΩΣΗ

- Κατά την αναπαραγωγή αρχείων πολυμέσων από τη **Λίστα περιεχομένων**, είναι διαθέσιμα μόνο τα κουμπιά **ΠΙΣΩ**, **ΕΞΟΔΟΣ** και Ήχος. Με την επιλογή του κουμπιού **ΠΙΣΩ** ή **ΕΞΟΔΟΣ**, διακόπτεται η αναπαραγωγή των αρχείων πολυμέσων και η οθόνη επιστρέφει στη **Λίστα περιεχομένων**.
- Όταν χρησιμοποιείτε τη λειτουργία διανομής η οποία χρησιμοποιεί το λογισμικό SuperSign, η συσκευή αποθήκευσης που χρησιμοποιείται για την αποθήκευση περιεχομένων καθορίζεται με βάση το διαθέσιμο χώρο της μνήμης. (Σημείωση: Εάν οι θύρες USB 1 και 2 διαθέτουν τον ίδιο χώρο μνήμης, τα περιεχόμενα θα αποθηκεύονται στη συσκευή αποθήκευσης που είναι συνδεδεμένη σε μια θύρα USB 1. (Ανάλογα με το μοντέλο))
- Αν στη συσκευή USB υπάρχει ο φάκελος AutoPlay (Αυτόματη αναπαραγωγή) και τα αρχεία που περιέχει έχουν υποστηριζόμενη μορφή, τότε μπορεί να γίνει αυτόματη αναπαραγωγή των αρχείων μόλις η συσκευή USB συνδεθεί στην οθόνη.
- Συνιστάται να αποφύγετε την αναπαραγωγή περιεχομένου χρησιμοποιώντας ταυτόχρονα περισσότερες από δύο θύρες USB.
- Όσον αφορά την αναπαραγωγή διανομής ή προγραμμάτων περιεχομένων μέσω του λογισμικού Super-Sign, αναπαράγεται το πρόγραμμα που εκτελέστηκε την τελευταία φορά.

Υποστηριζόμενος κωδικοποιητής βίντεο

Επέκταση	Κωδικοποιητής	
.asf .wmv	Βίντεο	Απλό προφίλ και βασικό προφίλ VC-1
	Ήχος	Πρότυπο WMA , WMA 10 Professional
.divx .avi	Βίντεο	DivX3.11, DivX4, DivX5, DivX6, XViD, H.264/AVC, Motion Jpeg, MPEG-4 Part2
	Ήχος	MPEG-1 Layer I, II, MPEG-1 Layer III (MP3), Dolby Digital, LPCM, ADPCM, DTS
.mp4 .m4v .mov	Βίντεο	H.264/AVC, MPEG-4 Part2
	Ήχος	AAC, MPEG-1 Layer III (MP3)
.3gp .3g2	Βίντεο	H.264/AVC, MPEG-4 Part2
	Ήχος	AAC, AMR-NB, AMR-WB
.mkv	Βίντεο	H.264/AVC
	Ήχος	HE-AAC, Dolby Digital
.ts .trp .tp .mts .m2ts	Βίντεο	H.264/AVC, MPEG-2
	Ήχος	MPEG-1 Layer I, II, MPEG-1 Layer III (MP3), Dolby Digital, Dolby Digital Plus, AAC, PCM
.mpg .mpeg	Βίντεο	MPEG-1, MPEG-2
	Ήχος	MPEG-1 Layer I, II, MPEG-1 Layer III (MP3), AAC
.vob	Βίντεο	MPEG-1, MPEG-2
	Ήχος	Dolby Digital, MPEG-1 Layer I, II, DVD-LPCM

Συμβουλές για την αναπαραγωγή αρχείων βίντεο

- Τα κατεστραμμένα αρχεία ταινίας ενδέχεται να μην αναπαράγονται σωστά, ή κάποιες λειτουργίες της συσκευής αναπαραγωγής ίσως να μην μπορούν να χρησιμοποιηθούν.
- Τα αρχεία ταινίας που δημιουργούνται με ορισμένους κωδικοποιητές ενδέχεται να μην αναπαράγονται σωστά.
- Αν ο τύπος ή η μορφή του αρχείου ταινίας διαφέρει από τα καθορισμένα πρότυπα, το αρχείο ενδέχεται να μην λειτουργεί σωστά.
- Ο μέγιστος ρυθμός μετάδοσης bit για αρχεία ταινίας με δυνατότητα αναπαραγωγής είναι 20 Mbps. (Για Motion JPEG: μόνο 10 Mbps)
- Δεν εγγυόμαστε την ομαλή αναπαραγωγή προφίλ με επίπεδο κωδικοποίησης 4.1 η ανώτερο σε H.264/AVC.
- Η αποστολή αρχείων βίντεο μεγαλύτερων από 50 MB ενδέχεται να μην γίνεται σωστά από φορητές συσκευές. Συνιστούμε να κάνετε αναπαραγωγή τέτοιων αρχείων μέσω συσκευών αποθήκευσης USB/SD.
- [Μόνο για μοντέλα Ultra HD] Εικόνα Ultra HD: 3.840 X 2.160
  Ενδέχεται να μην υποστηρίζεται η αναπαραγωγή ορισμένων βίντεο Ultra HD με κωδικοποίηση HEVC, πέρα από το περιεχόμενο που παρέχεται επίσημα από την LG Electronics.

Επέκταση	Κωδικοποιητής	
.mkv .mp4 .ts	Βίντεο	H.264/AVC/, HEVC
	Ήχος	Dolby Digital, Dolby Digital Plus, AAC, HE-AAC

- Ορισμένοι κωδικοποιητές μπορούν να χρησιμοποιηθούν μετά την αναβάθμιση λογισμικού.

ΠΡΟΣΑΡΜΟΓΗ ΡΥΘΜΙΣΕΩΝ

Πρόσβαση στα βασικά μενού

1 Πατήστε **SETTINGS** για να μεταβείτε στα βασικά μενού.

2 Πατήστε τα κουμπιά πλοήγησης για να μεταβείτε σε ένα από τα παρακάτω μενού και πατήστε **OK**.

3 Πατήστε τα κουμπιά πλοήγησης για να μεταβείτε στη ρύθμιση ή την επιλογή που θέλετε και πατήστε **OK**.

4 Στο τέλος, πατήστε **EXIT (ΕΞΟΔΟΣ)**.
Αν θέλετε να επιστρέψετε στο προηγούμενο μενού, πατήστε **BACK (ΠΙΣΩ)**.

- **ΕΙΚΟΝΑ :** Ρυθμίστε το μέγεθος, την ποιότητα ή τα εφέ της εικόνας.
- **ΉΧΟΣ :** Ρυθμίζει τις λειτουργίες του μενού ΗΧΟΣ.
- **ΩΡΑ :** Ρύθμιση της ώρας, της ημερομηνίας ή της λειτουργίας χρονοδιακόπτη.
- **ΕΠΙΛΟΓΗ :** Ρυθμίζει τις λειτουργίες του μενού ΕΠΙΛΟΓΗ.
- **ΔΙΚΤΥΟ :** Ρυθμίζει τις λειτουργίες του μενού ΔΙΚΤΥΟ.
- **ΜΕΣΑ :** Εμφάνιση και αναπαραγωγή περιεχομένου ταινιών, φωτογραφιών και μουσικής που είναι αποθηκευμένο στη μονάδα USB.

Ρυθμίσεις του μενού ΕΙΚΟΝΑ

1 Πατήστε **SETTINGS** για να μεταβείτε στα βασικά μενού.

2 Πατήστε τα κουμπιά πλοήγησης για να μεταβείτε στην επιλογή **ΕΙΚΟΝΑ** και πατήστε **OK**.

3 Πατήστε τα κουμπιά πλοήγησης για να μεταβείτε στη ρύθμιση ή την επιλογή που θέλετε και πατήστε **OK**.
-Για να επιστρέψετε στο προηγούμενο επίπεδο, πατήστε **BACK (ΠΙΣΩ)**.

4 Στο τέλος, πατήστε **EXIT (ΕΞΟΔΟΣ)**.
Αν θέλετε να επιστρέψετε στο προηγούμενο μενού, πατήστε **BACK (ΠΙΣΩ)**.

Οι διαθέσιμες ρυθμίσεις εικόνας περιγράφονται παρακάτω:

Ρύθμιση	Περιγραφή	
Εξοικονόμηση Ενέργειας	Μπορείτε να εξοικονομήσετε ενέργεια μειώνοντας τη φωτεινότητα. * Επαναφέρετε τις προεπιλεγμένες ρυθμίσεις κάνοντας κλικ στις επιλογές **ΓΕΝΙΚΑ** -> **Επαναφορά στις αρχικές ρυθμίσεις**.	
	Επιλογή	
	Απενεργ/νο	Απενεργοποίηση της λειτουργίας "Εξοικονόμηση ενέργειας"
	Ελάχιστη/ Μέσο/ Μέγιστη	Επιλέγετε το επίπεδο φωτεινότητας του φωτισμού.
	Κλείσιμο Οθόνης	Η οθόνη απενεργοποιείται εντός 3 δευτερολέπτων.
Έξυπνη Εξοικονόμηση Ενέργειας	Ρύθμιση φωτισμού και αντίθεσης ανάλογα με τη φωτεινότητα της οθόνης. * Επαναφέρετε τις προεπιλεγμένες ρυθμίσεις κάνοντας κλικ στις επιλογές **ΓΕΝΙΚΑ** -> **Επαναφορά στις αρχικές ρυθμίσεις**.	
	Επιλογή	
	Απενεργ/νο	Απενεργοποίηση της λειτουργίας Έξυπνη εξοικονόμηση ενέργειας.
	Ενεργ/νο	Ενεργοποίηση της λειτουργίας Έξυπνη εξοικονόμηση ενέργειας για εξοικονόμηση ενέργειας ανάλογα με την τιμή που έχετε ορίσει στην κλίμακα έξυπνης εξοικονόμησης ενέργειας.
Λειτουργία Εικόνας	Επιλογή μιας προκαθορισμένης εικόνας ή προσαρμογή των επιλογών σε κάθε λειτουργία, ώστε η απόδοση της οθόνης να είναι η καλύτερη δυνατή. Μπορείτε επίσης να προσαρμόσετε προηγμένες επιλογές για κάθε λειτουργία. Οι διαθέσιμες προκαθορισμένες λειτουργίες εικόνας διαφέρουν ανάλογα με την οθόνη. * Επαναφέρετε τις προεπιλεγμένες ρυθμίσεις κάνοντας κλικ στις επιλογές **ΓΕΝΙΚΑ** -> **Επαναφορά στις αρχικές ρυθμίσεις**.	
	Επιλογή	
	Έντονη	Αυξάνει την αντίθεση, τη φωτεινότητα και την οξύτητα για προβολή ζωντανών εικόνων.
	Κανονική	Εμφανίζει τις εικόνες στα κανονικά επίπεδα αντίθεσης, φωτεινότητας και οξύτητας.
	APS	Η λειτουργία εξοικονόμησης ενέργειας αλλάζει τις ρυθμίσεις της τηλεόρασης, ώστε να μειώσει την κατανάλωση ενέργειας.
	Σινεμά	Ενισχύει την εικόνα του βίντεο και της δίνει μια κινηματογραφική αίσθηση για να απολαμβάνετε τις ταινίες σαν να βρίσκεστε στον κινηματογράφο.
	Αθλητισμός	Βελτιστοποίηση της εικόνας για έντονη δράση υψηλής ποιότητας με εστίαση στα βασικά χρώματα, όπως το λευκό, το πράσινο του γρασιδιού ή το γαλάζιο του ουρανού.
	Παιχνίδια	Ενισχύει την εικόνα για οθόνη με γρήγορες εναλλαγές γραφικών, όπως σε υπολογιστές ή παιχνίδια.
	Βαθμονόμηση	Εφαρμόζει ισορροπία λευκού που προσαρμόζεται από το χρήστη, με βάση την επιλογή Standard (Πρότυπο).
	Ειδικό1·2	Μενού από το οποίο ρυθμίζετε την ποιότητα της εικόνας, ώστε τόσο οι επαγγελματίες όσο και οι ερασιτέχνες να απολαμβάνουν την καλύτερη δυνατή προβολή.
Αναλογία Οθόνης	Αλλαγή του μεγέθους εικόνας για την προβολή εικόνων στο ιδανικό μέγεθος.	

Ρύθμιση	Περιγραφή	
Οθόνη (Μόνο στη λειτουργία RGB-H/Y)	Προσαρμόζει τις επιλογές οθόνης του H/Y στη λειτουργία RGB.	
	Επιλογή	
	Ανάλυση	Επιλέγει την κατάλληλη ανάλυση. Ανατρέξτε στην ενότητα "Προσαρμογή επιλογών οθόνης στον H/Y".
	Αυτόμ. ρύθμ.	Ρυθμίζονται αυτόματα οι επιλογές Θέση, το Μέγεθος και Φάση της οθόνης. Κατά τη διάρκεια της ρύθμισης, ενδέχεται να μην είναι σταθερή η εμφανιζόμενη εικόνα για μερικά δευτερόλεπτα.
	Θέση/ Μέγεθος/ Φάση	Προσαρμόζει τις επιλογές όταν η εικόνα δεν είναι ευκρινής, ιδιαίτερα όταν οι χαρακτήρες τρεμοπαίζουν μετά την αυτόματη ρύθμιση.
	Επαναφορά	Επαναφέρει τις επιλογές στις προεπιλεγμένες ρυθμίσεις τους.

Επιλογές για τη Λειτουργία Εικόνας

Ρύθμιση	Περιγραφή
Φωτισμός	Προσαρμόζει τη φωτεινότητα της οθόνης, ελέγχοντας το φωτισμό της LCD. Αν μειώσετε το επίπεδο φωτεινότητας, η οθόνη σκοτεινιάζει και η κατανάλωση ενέργειας μειώνεται, χωρίς να χάνεται το σήμα της εικόνας.
Αντίθεση	Αυξάνει ή μειώνει τη διαβάθμιση του σήματος εικόνας. Όταν το φωτεινό τμήμα της εικόνας είναι κορεσμένο, μπορείτε να χρησιμοποιήσετε τη ρύθμιση Contrast (Αντίθεση).
Φωτεινότητα	Προσαρμόζει το βασικό επίπεδο του σήματος στην εικόνα. Όταν το σκούρο τμήμα της εικόνας είναι κορεσμένο, μπορείτε να χρησιμοποιήσετε τη ρύθμιση Brightness (Φωτεινότητα).
Οξύτητα	Προσαρμόζει το επίπεδο ευκρίνειας στις άκρες μεταξύ των φωτεινών και των σκούρων περιοχών της εικόνας. Όσο χαμηλότερο είναι το επίπεδο, τόσο πιο απαλή είναι η εικόνα.
Χρώμα	Προσαρμόζει την ένταση σε όλες τις υποεπιλογές του Colors (Χρώματα).
Απόχρωση	Προσαρμόζει την ισορροπία μεταξύ των επιπέδων κόκκινου και πράσινου.
Θερ. χρώμ.	Επιλέξτε θερμό για να ενισχύσετε τα πιο θερμά χρώματα, όπως το κόκκινο, ή επιλέξτε ψυχρό για να ενισχύσετε τα πιο ψυχρά χρώματα, όπως το μπλε.
Προηγμένος έλεγχος	Μπορείτε να ρυθμίσετε την εικόνα για κάθε **λειτουργία εικόνας** ή να προσαρμόσετε τις ρυθμίσεις εικόνας σύμφωνα με τη συγκεκριμένα εικόνα. Πρώτα επιλέξτε την επιθυμητή **λειτουργία εικόνας**. * Αυτή η επιλογή δεν είναι διαθέσιμη αν η επιλογή **λειτουργία εικόνας** έχει οριστεί σε **Έντονο.**
Επιλογές εικόνας	Ορισμός πρόσθετης επιλογής εικόνας.
Επαναφ. εικόνας	Επαναφέρει τις επιλογές στις προεπιλεγμένες ρυθμίσεις τους.

ΣΗΜΕΙΩΣΗ

- Όταν επιλέγετε μια λειτουργία εικόνας, τα σχετικά μενού ορίζονται αυτόματα.
- Στη λειτουργία Έξυπνη Εξοικονόμηση Ενέργειας, η οθόνη ενδέχεται να εμφανίζει κορεσμό στη λευκή περιοχή μιας στατικής εικόνας.
- Αν η Εξοικονόμηση ενέργειας έχει οριστεί ως Ελάχιστη, Μέσο ή Μέγιστη, η λειτουργία Έξυπνη Εξοικονόμηση Ενέργειας είναι απενεργοποιημένη.
- Επαναφέρετε τις προεπιλεγμένες ρυθμίσεις κάνοντας κλικ στις επιλογές **ΓΕΝΙΚΑ** -> **Επαναφορά στις αρχικές ρυθμίσεις**.

Προηγμένος έλεγχος - Λειτουργία Εικόνας (Κανονική /APS/ Αθλητισμός/ Παιχνίδια/ Βαθμονόμηση

Ρύθμιση	Περιγραφή
Δυναμική αντίθεση	Ρυθμίζει την αντίθεση στο ιδανικό επίπεδο ανάλογα με τη φωτεινότητα της εικόνας.
Δυναμικό χρώμα	Ρυθμίζει τα χρώματα ώστε το χρωματικό αποτέλεσμα της εικόνας να είναι πιο φυσικό.
Χρωματική κλίμακα	Επιλέγει το χρωματικό εύρος που μπορεί να αποδοθεί.
Χρώμα εμφάνισης	Ρυθμίζει ξεχωριστά το φάσμα των αποχρώσεων του δέρματος, ώστε να εφαρμοστεί το χρώμα δέρματος που έχει ορίσει ο χρήστης.
Χρώμα ουρανού	Το χρώμα του ουρανού μπορεί να ρυθμιστεί ξεχωριστά.
Χρώμα γρασιδιού	Το φάσμα των αποχρώσεων του πράσινου (λιβάδια, λόφοι κ.λπ.) μπορεί να ρυθμιστεί ξεχωριστά.
Gamma	Ορίζει την καμπύλη διαβάθμισης σύμφωνα με την έξοδο του σήματος εικόνας σε σχέση με το σήμα εισόδου.

Επιλογές λειτουργίας εικόνας - Λειτουργία Εικόνας (Σινεμά/ Ειδικό1/ Ειδικό2)

Ρύθμιση	Περιγραφή
Δυναμική αντίθεση	Ρυθμίζει την αντίθεση στο ιδανικό επίπεδο ανάλογα με τη φωτεινότητα της εικόνας.
Χρωματική κλίμακα	Επιλέγει το χρωματικό εύρος που μπορεί να αποδοθεί.
Βελτίωση εικόνας	Τα άκρα της εικόνας εμφανίζονται πιο καθαρά και διακριτά, χωρίς να επηρεάζεται η φυσικότητά τους.
Φίλτρο χρώματος	Φιλτράρει ένα συγκεκριμένο φάσμα χρωμάτων RGB, για να ρυθμίσει με λεπτομέρεια και ακρίβεια τον κορεσμό χρώματος και την απόχρωση.
Θερ. χρώμ.	Ρυθμίζει τον συνολικό τόνο της οθόνης, ανάλογα με τις προτιμήσεις του χρήστη. Στη λειτουργία Ειδικό μπορεί να γίνει λεπτομερής ρύθμιση με τη μέθοδο Gamma κ.λπ.
Σύστημα διαχείρισης χρωμάτων	Οι ειδικοί χρησιμοποιούν αυτό το σύστημα όταν ρυθμίζουν το χρώμα με ένα δοκιμαστικό μοτίβο. Μπορούν να επιλέξουν μεταξύ έξι χρωματικών περιοχών (Κόκκινο / Πράσινο / Μπλε / Γαλάζιο / Ματζέντα / Κίτρινο), χωρίς να επηρεάζονται τα υπόλοιπα χρώματα. Στις κανονικές εικόνες, οι χρωματικές αλλαγές λόγω των ρυθμίσεων μπορεί να μην είναι εμφανείς.

Προηγμένες επιλογές εικόνας

Ρύθμιση	Περιγραφή
Μείωση θορύβου	Μειώνει το θόρυβο της εικόνας στο βίντεο.
Μείωση θορύβου MPEG	Μειώνει το θόρυβο που προκαλεί η συμπίεση των ψηφιακών βίντεο.
Επίπεδο μαύρου	Προσαρμόζει τη στάθμη μαύρου της εικόνας για διόρθωση της φωτεινότητας και της αντίθεσης. (Προτεινόμενες ρυθμίσεις ανάλογα με το σήμα εισόδου: RGB 0–255: Υψηλή, RGB 16–235: Χαμηλή, YCbCr: Χαμηλή)
Real Cinema	Προσαρμόζει κατάλληλα την οθόνη όταν παρακολουθείτε ταινίες.
TruMotion (Αποκλειστικά για το μοντέλο 65SE3B)	Διορθώνει τις εικόνες ώστε να εμφανίζονται ομαλότερα οι ακολουθίες καρέ με κίνηση. • Απενεργ/νο: Απενεργοποιήστε το TruMotion. • Ομαλή/ Απαλοιφή : De-Judder / De-Blur: η τιμή έχει οριστεί στο "Αυτόμ". • Χρήστης : De-Judder / De-Blur: η τιμή μπορεί να οριστεί με μη αυτόματο τρόπο. - De-Judder : Η λειτουργία αυτή ρυθμίζει το τρεμόπαιγμα της οθόνης. - De-Blur : Η λειτουργία αυτή ρυθμίζει και εξαλείφει το θάμπωμα της οθόνης. 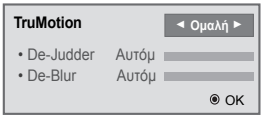

Ρυθμίσεις του μενού ΉΧΟΣ

1 Πατήστε **SETTINGS** για να μεταβείτε στα βασικά μενού.

2 Πατήστε τα κουμπιά πλοήγησης για να μεταβείτε στην επιλογή **ΗΧΟΣ** και πατήστε **OK**.

3 Πατήστε τα κουμπιά πλοήγησης για να μεταβείτε στη ρύθμιση ή την επιλογή που θέλετε και πατήστε **OK**.
- Για να επιστρέψετε στο προηγούμενο επίπεδο, πατήστε **BACK (ΠΙΣΩ)**.

4 Στο τέλος, πατήστε **EXIT (ΕΞΟΔΟΣ)**.
Αν θέλετε να επιστρέψετε στο προηγούμενο μενού, πατήστε **BACK (ΠΙΣΩ)**.

Οι διαθέσιμες επιλογές ήχου περιγράφονται παρακάτω:

Ρύθμιση	Περιγραφή	
Λειτουργία Ήχου	Ενισχύει τον ήχο για προσαρμοσμένη εγκατάσταση της οθόνης.	
	Επιλογή	
	Στάνταρ	Κατάλληλη για όλους τους τύπους βίντεο.
	Ειδήσεις / Μουσική / Σινεμά / Αθλητισμός / Παιχνίδι	Ενισχύει τον ήχο ανάλογα με τις απαιτήσεις κάθε είδους.
Sound Effect	ο χρήστης μπορεί να επιλέξει διάφορα εφέ ήχου. - Η λειτουργία **Εφέ ήχου** είναι διαθέσιμη μόνο στη λειτουργία **Κανονική** από το μενού **Λειτουργία Ήχου**.	
	Επιλογή	
	Λειτουργία καθαρής φωνής II	Ενισχύει την καθαρότητα της φωνής στην τηλεόραση.
	Εικονικό Surround	Πρόκειται για μια τεχνολογία επεξεργασίας ήχου (ιδιοκτησία της LG), η οποία επιτρέπει την αναπαραγωγή ήχου παρόμοιου με τον ήχο Surround 5 καναλιών από δύο ηχεία. - Όταν το **Λειτουργία καθαρής φωνής II** είναι ρυθμισμένο στο **Ενεργ/νο**, δεν μπορείτε να επιλέξετε το **Εικονικό Surround**.
	Ισοσταθμιστής	Ρυθμίζει την ένταση του ήχου στο επίπεδο που θέλετε, μέσω της επιλογής Ισοσταθμιστής.
	Ισορροπία	Ρυθμίζει την ισορροπία ήχου αριστερά/δεξιά.
	Επαναφορά	Από το μενού Εφέ ήχου, γίνεται προετοιμασία του εφέ που έχετε εφαρμόσει.
AV Sync.	Συγχρονίζει απευθείας την εικόνα και τον ήχο όταν υπάρχει απόκλιση ανάμεσά τους. Αν για τη ρύθμιση AV Sync. επιλέξετε Ενεργ/νο, μπορείτε να ρυθμίσετε τον ήχο που εκπέμπεται στην εικόνα της οθόνης. ● **Ηχεία:** Ρυθμίζει το συγχρονισμό του ήχου από τα ηχεία. Το κουμπί "-" αυξάνει την ταχύτητα εξόδου του ήχου, ενώ το κουμπί "+" μειώνει την ταχύτητα εξόδου σε σχέση με την προεπιλεγμένη τιμή. ● **Bypass:** Ο ήχος μιας εξωτερικής συσκευής, χωρίς καθυστέρηση. Ο ήχος μπορεί να ακούγεται πριν από την εικόνα, καθώς η επεξεργασία της εικόνας στην οθόνη διαρκεί ώρα.	

ΣΗΜΕΙΩΣΗ

- Ορισμένα μοντέλα ενδέχεται να μην διαθέτουν ενσωματωμένα ηχεία. Σε αυτή την περίπτωση, πρέπει να συνδέσετε εξωτερικά ηχεία για την ακρόαση ήχου.

Ρυθμίσεις του μενού ΩΡΑ

1 Πατήστε **SETTINGS** για να μεταβείτε στα βασικά μενού.

2 Πατήστε τα κουμπιά πλοήγησης για να μεταβείτε στην επιλογή **ΩΡΑ** και πατήστε **OK**.

3 Πατήστε τα κουμπιά πλοήγησης για να μεταβείτε στη ρύθμιση ή την επιλογή που θέλετε και πατήστε **OK**.
- Για να επιστρέψετε στο προηγούμενο επίπεδο, πατήστε **BACK (ΠΙΣΩ)**.

4 Στο τέλος, πατήστε **EXIT (ΕΞΟΔΟΣ).**
Αν θέλετε να επιστρέψετε στο προηγούμενο μενού, πατήστε **BACK (ΠΙΣΩ)**.

Οι διαθέσιμες ρυθμίσεις ώρας περιγράφονται παρακάτω:

Ρύθμιση	Περιγραφή	
Ρολόι	Ρυθμίζει τη λειτουργία ώρας.	
	Επιλογή	
	Αυτόματα	Η τρέχουσα ώρα εισάγεται σύμφωνα με την επιλεγμένη χώρα κατά τη σύνδεση σε ένα δίκτυο.
	Μη αυτόματα	Η τρέχουσα ώρα πρέπει να εισαχθεί μη αυτόματα.
Ώρα σβησίματος/ Ώρα ενεργ.	Ρυθμίζει την ώρα ενεργοποίησης ή απενεργοποίησης της οθόνης.	
Απέν. αυτόματης εκκίνησης	Αν είναι ενεργοποιημένη η επιλογή Auto-off (Αυτόματη απενεργοποίηση) και δεν υπάρχει σήμα εισόδου, η οθόνη απενεργοποιείται αυτόματα μετά από 15 λεπτά. - Αν σκοπεύετε να χρησιμοποιήσετε το προϊόν για μεγάλο χρονικό διάστημα, συνιστάται να ρυθμίσετε αυτήν την επιλογή σε [Off], καθώς απενεργοποιεί το προϊόν.	
Αυτόματη αναμονή	Όταν δεν χρησιμοποιείτε την οθόνη για μεγάλο χρονικό διάστημα, μεταβαίνει αυτόματα σε κατάσταση αναμονής. - Αν σκοπεύετε να χρησιμοποιήσετε το προϊόν για μεγάλο χρονικό διάστημα, συνιστάται να ρυθμίσετε αυτήν την επιλογή σε [Off], καθώς απενεργοποιεί το προϊόν.	
Θερινή	Μ πορείτε να ορίσετε Ώρα έναρξης και Ώρα λήξης για τη Θερινή ώρα. Οι ρυθμίσεις έναρξης/ τερματισμού DST (Θερινής ώρας) λειτουργούν μόνο όταν τις ρυθμίζετε σε διάστημα μεγαλύτερο της μίας ημέρας μεταξύ τους.	

ΣΗΜΕΙΩΣΗ

- Η ώρα σβησίματος/ενεργοποίησης μπορεί να αποθηκευτεί για έως και επτά χρονοδιαγράμματα. Η οθόνη ενεργοποιείται ή απενεργοποιείται την προκαθορισμένη χρονική στιγμή που αναφέρεται στη λίστα προγραμματισμού. Εάν στη λίστα προγραμματισμού υπάρχουν αποθηκευμένες διάφορες προκαθορισμένες χρονικές στιγμές, η ενέργεια θα πραγματοποιηθεί όποια από τις στιγμές αυτές είναι πλησιέστερη στην τρέχουσα ώρα.
- Όταν ρυθμίσετε την ώρα ενεργοποίησης ή απενεργοποίησης, αυτές οι λειτουργίες πραγματοποιούνται καθημερινά στον προκαθορισμένο χρόνο.
- Όταν οι προγραμματισμένοι χρόνοι ενεργοποίησης και απενεργοποίησης συμπίπτουν, προτεραιότητα έχει ο χρόνος απενεργοποίησης σε περίπτωση ενεργοποίησης της συσκευής και αντιστρόφως σε περίπτωση απενεργοποίησης της συσκευής.
- Αν η θύρα 123 είναι μπλοκαρισμένη από τείχος προστασίας, η οθόνη δεν μπορεί να ενημερωθεί με την τρέχουσα ώρα από το δίκτυο.

Ρυθμίσεις μενού ΕΠΙΛΟΓΗ

1 Πατήστε **SETTINGS** για να μεταβείτε στα βασικά μενού.

2 Πατήστε τα κουμπιά πλοήγησης για να μεταβείτε στην επιλογή **OPTION (ΕΠΙΛΟΓΗ)** και πατήστε **OK**.

3 Πατήστε τα κουμπιά πλοήγησης για να μεταβείτε στη ρύθμιση ή την επιλογή που θέλετε και πατήστε **OK**.
-Για να επιστρέψετε στο προηγούμενο επίπεδο, πατήστε **BACK (ΠΙΣΩ)**.

4 Όταν ολοκληρώσετε τη διαδικασία, πατήστε το κουμπί **EXIT (ΕΞΟΔΟΣ)**.
Για να επιστρέψετε στο προηγούμενο μενού, πατήστε το κουμπί **EXIT (ΕΞΟΔΟΣ)**.

Οι διαθέσιμες ρυθμίσεις επιλογών περιγράφονται παρακάτω:

Ρύθμιση	Περιγραφή	
Γλώσσα (Language)	Επιλέγει γλώσσα για το κείμενο της οθόνης	
Χώρα	Επιλέξτε τη χώρα σας.	
DivX(R) VOD	Καταχωρεί ή παρακάμπτει το DivX. Ελέγχει τον κωδικό καταχώρησης DivX, για να παίζετε βίντεο που έχουν προστασία DivX. Πραγματοποιήστε την καταχώρηση στη διεύθυνση *http://vod.divx.com*. Χρησιμοποιεί κωδικό καταχώρησης για την ενοικίαση ή την αγορά ταινιών στη διεύθυνση www.divx.com/vod. * Αν χρησιμοποιείτε τον κωδικό καταχώρησης DivX άλλης συσκευής, δεν μπορείτε να παίξετε αρχεία DivX που έχετε νοικιάσει/αγοράσει. Χρησιμοποιήστε τον κωδικό καταχώρησης DivX που έχει εκχωρηθεί στη συσκευή. Τα αρχεία που δεν έχουν μετατραπεί σύμφωνα με το πρότυπο κωδικοποίησης DivX ενδέχεται να μην αναπαράγονται ή οι εικόνες ενδέχεται να μην προβάλλονται κανονικά.	
Επ/φορά εργ.ρυθ.	Διαγράφει όλες τις προαιρετικές ρυθμίσεις και επιστρέφει στην αρχική προεπιλεγμένη κατάσταση.	
Set ID	Αν υπάρχουν πολλές συνδεδεμένες συσκευές προβολής, μπορείτε να αντιστοιχίσετε ένα μοναδικό αναγνωριστικό Set ID (αντιστοίχιση ονόματος) σε κάθε συσκευή. Επιλέξτε τον αριθμό (1 έως 255 ή από το 1 έως το 1.000) με το κουμπί και κλείστε τη λειτουργία. Με το καθορισμένο Set ID ελέγχετε μεμονωμένα κάθε συσκευή με το Product Control Program (Πρόγραμμα ελέγχου συσκευής).	
Λειτουργία Παράθεσης	**Λειτουργία Παράθεσης**	Για να χρησιμοποιήσετε αυτήν τη λειτουργία - Πρέπει να εμφανίζεται με διάφορες άλλες συσκευές. - Επιλέξτε λειτουργία παράθεσης, ορίστε γραμμές και στήλες και, στη συνέχεια, πληκτρολογήστε το αναγνωριστικό παράθεσης για να ορίσετε την τοποθεσία. - Λειτουργία παράθεσης: γραμμή x στήλη (γραμμή = 1-15, στήλη = 1-15). - Διατίθεται 15 x 15.
	Αυτόμ. ρύθμ.	Ρυθμίζονται αυτόματα η θέση της οθόνης, το ρολόι και η φάση. Κατά τη διάρκεια της ρύθμισης, η εικόνα που προβάλλεται ενδέχεται να μην είναι σταθερή για μερικά δευτερόλεπτα.
	Θέση	Οριζόντια και κάθετη μετακίνηση της θέσης της οθόνης.
	Μέγεθος	Ρύθμιση του οριζόντιου και κατακόρυφου μεγέθους της οθόνης με βάση το μέγεθος του πλαισίου.
	Κανονικό	Αποκόπτεται μέρος της εικόνας ανάλογα με την απόσταση μεταξύ των οθονών για να προβάλλεται φυσικά η εικόνα.
	Επαναφορά	Λειτουργία αρχικοποίησης και εξόδου από την παράθεση. Όλες οι ρυθμίσεις παράθεσης επαναφέρονται όταν επιλέγεται ανάκληση παράθεσης και η οθόνη επιστρέφει σε πλήρη προβολή.

Ρύθμιση	Περιγραφή	
Πρόγραμμα Περιεχομένων	Δημιουργεί απλά προγράμματα και ρυθμίζει την αναπαραγωγή χρησιμοποιώντας αρχεία στο φάκελο Μέσα.	
	Επιλογή	
	Προσθήκη χρονοδιαγράμματος	Δημιουργεί ένα πρόγραμμα περιεχομένων. - Μέσα: Επιλέξτε το αρχείο στο οποίο θέλετε να εφαρμόσετε το πρόγραμμα περιεχομένων. - Επιλέξτε [Δημιουργία] για να καταχωρήσετε το πρόγραμμα περιεχομένων.
	Αναπαραγ.	Αναπαραγωγή σχεδιαγράμματος περιεχομένων.
	Διαγραφή όλων	Διαγράφει όλα τα καταχωρημένα προγράμματα.
	ΣΗΜΕΙΩΣΗ • Πληροφορίες σχετικά με τα καταχωρημένα προγράμματα αποθηκεύονται στη συσκευή αποθήκευσης USB. Αυτή η λειτουργία δεν λειτουργεί σωστά, εάν έχει καταργηθεί η συσκευή αποθήκευσης USB. • Το μέγεθος εικόνας είναι 1920 x 1080. • Μπορείτε να χρησιμοποιήσετε μόνο αρχεία φωτογραφιών και βίντεο. • Μπορείτε να προσθέσετε έως 50 αρχεία (αρχεία φωτογραφιών + αρχεία βίντεο = 50). • Υποστηρίζονται μόνο φωτογραφίες με ανάλυση 1920 x 1080 ή χαμηλότερη. • Ο προεπιλεγμένος χρόνος προβολής για φωτογραφίες είναι 1 λεπτό. Ο χρόνος αναπαραγωγής των ταινιών διαφέρει ανάλογα με το χρόνο εκτέλεσης. • Μπορείτε να δημιουργήσετε έως και 7 προγράμματα. • Δεν μπορείτε να καταχωρήσετε ένα πρόγραμμα, εάν δεν έχετε επιλέξει αρχείο. • Προγράμματα περιεχομένων των οποίων οι πληροφορίες τροποποιήθηκαν αναγκαστικά μέσω υπολογιστή κ.λπ. ενδέχεται να μην λειτουργούν σωστά. • Όσον αφορά την αναπαραγωγή διανομής ή προγραμμάτων περιεχομένων μέσω του λογισμικού SuperSign, αναπαράγεται το πρόγραμμα που εκτελέστηκε την τελευταία φορά.	
Fan Control (Έλεγχος ανεμιστήρα) (υποστηρίζεται μόνο σε ορισμένα μοντέλα)	**Επιλογή**	
	Λειτουργία	Προβολή πληροφοριών για την εσωτερική θερμοκρασία του προϊόντος και έλεγχος του ανεμιστήρα. - **Αυτόματη**: ο ανεμιστήρας λειτουργεί βάσει της προεπιλεγμένης θερμοκρασίας που έχει οριστεί για το προϊόν. - **Ενεργοποιημένη**: ο ανεμιστήρας βρίσκεται διαρκώς σε λειτουργία. - **Προσαρμοσμένη**: ο ανεμιστήρας λειτουργεί σύμφωνα με τις προτιμήσεις του χρήστη.
	Διαφορά λειτουργίας του ανεμιστήρα	Υποδεικνύει τη διαφορά μεταξύ των θερμοκρασιών στις οποίες ο ανεμιστήρας λειτουργεί ή σταματάει.
	Ρύθμιση θερμοκρασίας	Ρυθμίζει τη θερμοκρασία του ανεμιστήρα που λειτουργεί στο εσωτερικό του προϊόντος.
	Τρέχουσα θερμοκρασία	Υποδεικνύει την εσωτερική θερμοκρασία του προϊόντος.
	ΣΗΜΕΙΩΣΗ • Συνιστάται η χρήση της αυτόματης ρύθμισης, καθώς λανθασμένες ρυθμίσεις ανεμιστήρα μπορεί να προκαλέσουν δυσλειτουργία του προϊόντος. • Όταν η εσωτερική θερμοκρασία της συσκευής ξεπεράσει τους 80 ℃, γίνεται αυτόματη απενεργοποίηση για την προστασία της συσκευής.	

Λειτουργία παράθεσης

Αυτή η οθόνη μπορεί να οριστεί σε παράθεση με πρόσθετες οθόνες για τη δημιουργία μιας μεγάλης οθόνης σε παράθεση.

Απενεργ/νο

Όταν απενεργοποιείται η επιλογή Tile Mode (Λειτουργία παράθεσης)

1X2

Κατά τη χρήση 2 οθονών

Tile ID
(Αναγνωριστικό παράθεσης)

2X2

Κατά τη χρήση 4 οθονών monitors

3X3

Κατά τη χρήση 9 οθονών

4X4

Κατά τη χρήση 16 οθονών

5X5

Κατά τη χρήση 25 οθονών

Λειτουργία Παράθεσης - Natural mode (Φυσική λειτουργία)

Όταν αυτή η επιλογή είναι ενεργή, το τμήμα της εικόνας που θα εμφανιζόταν κανονικά στο κενό μεταξύ των οθονών αποκόπτεται.

Πριν

Μετά

Ρυθμίσεις του μενού ΔΙΚΤΥΟ

1 Πατήστε **SETTINGS** για να μεταβείτε στα βασικά μενού.

2 Πατήστε τα κουμπιά πλοήγησης για να μεταβείτε στην επιλογή **NETWORK (ΔΙΚΤΥΟ)** και πατήστε **OK**.

3 Πατήστε τα κουμπιά πλοήγησης για να μεταβείτε στη ρύθμιση ή την επιλογή που θέλετε και πατήστε **OK**.
-Για να επιστρέψετε στο προηγούμενο επίπεδο, πατήστε **BACK (ΠΙΣΩ)**.

4 Όταν ολοκληρώσετε τη διαδικασία, πατήστε το κουμπί **EXIT (ΕΞΟΔΟΣ)**.
Για να επιστρέψετε στο προηγούμενο μενού, πατήστε το κουμπί **BACK (ΠΙΣΩ)**.

Οι διαθέσιμες ρυθμίσεις επιλογών περιγράφονται παρακάτω:

Ρύθμιση	Περιγραφή	
Network Setting	Διαμόρφωση των ρυθμίσεων δικτύου.	
	Network setting (Ρύθμιση δικτύου)	Όταν το Wi-Fi dongle είναι συνδεδεμένο, μπορείτε να δείτε και να συνδεθείτε σε οποιοδήποτε διαθέσιμο ασύρματο δίκτυο.
Κατάσταση δικτύου	Εμφανίζεται η κατάσταση του δικτύου.	

Επιλογές σύνδεσης δικτύου

Ρύθμιση	Περιγραφή
Ρύθμιση από τη λίστα AP	Επιλέξτε ένα AP για σύνδεση σε ασύρματο δίκτυο.
Απλή ρύθμιση (λειτουργία κουμπιού WPS)	Πατήστε το κουμπί στον ασύρματο δρομολογητή με υποστήριξη PBC για εύκολη σύνδεση στο δρομολογητή.

Ρυθμίσεις αναγνωριστικού εικόνας

- Αφορά μόνο συγκεκριμένα μοντέλα.

Το **ΑΝΑΓΝΩΡΙΣΤΙΚΟ ΕΙΚΟΝΑΣ** χρησιμοποιείται για την αλλαγή των ρυθμίσεων μιας συγκεκριμένης συσκευής (οθόνη) που χρησιμοποιεί έναν μόνο δέκτη υπέρυθρων (IR) για πολλαπλή προβολή. Η επικοινωνία μπορεί να γίνεται μεταξύ μιας οθόνης με δέκτη υπερύθρων και άλλων οθονών μέσω καλωδίων RS-232C. Κάθε οθόνη προσδιορίζεται από ένα **ΑΝΑΓΝΩΡΙΣΤΙΚΟ ΣΥΣΚΕΥΗΣ**. Αν ορίσετε το **ΑΝΑΓΝΩΡΙΣΤΙΚΟ ΕΙΚΟΝΑΣ** χρησιμοποιώντας το τηλεχειριστήριο, μπορείτε να ελέγχετε απομακρυσμένα μόνο οθόνες με ίδιο **ΑΝΑΓΝΩΡΙΣΤΙΚΟ ΕΙΚΟΝΑΣ** και **ΑΝΑΓΝΩΡΙΣΤΙΚΟ ΣΥΣΚΕΥΗΣ**.

1 Ορίστε το **Αναγνωριστικό συσκευής** για τις εγκατεστημένες οθόνες όπως φαίνεται παρακάτω.

2 Πατήστε το κόκκινο κουμπί **ON** στο τηλεχειριστήριο για να ορίσετε το **ΑΝΑΓΝΩΡΙΣΤΙΚΟ ΕΙΚΟΝΑΣ**.

3 Ορίστε το **ΑΝΑΓΝΩΡΙΣΤΙΚΟ ΣΥΣΚΕΥΗΣ** στην επιλογή που θέλετε.

- Δεν μπορείτε να ελέγξετε μέσω υπέρυθρων σημάτων μια συσκευή με διαφορετικό **ΑΝΑΓΝΩΡΙΣΤΙΚΟ ΣΥΣΚΕΥΗΣ** και **ΑΝΑΓΝΩΡΙΣΤΙΚΟ ΕΙΚΟΝΑΣ**.

ΣΗΜΕΙΩΣΗ

- Αν το **ΑΝΑΓΝΩΡΙΣΤΙΚΟ ΕΙΚΟΝΑΣ** έχει οριστεί σε 2, μπορείτε να ελέγξετε μέσω υπέρυθρων σημάτων μόνο την επάνω δεξιά οθόνη με **ΑΝΑΓΝΩΡΙΣΤΙΚΟ ΣΥΣΚΕΥΗΣ** το 2.
- Αν πατήσετε το πράσινο κουμπί **OFF** για το **ΑΝΑΓΝΩΡΙΣΤΙΚΟ ΕΙΚΟΝΑΣ**, απενεργοποιούνται τα **ΑΝΑΓΝΩΡΙΣΤΙΚΑ ΕΙΚΟΝΑΣ** για όλες τις οθόνες. Στη συνέχεια, αν πατήσετε οποιοδήποτε κουμπί στο τηλεχειριστήριο, μπορείτε να ελέγξετε μέσω υπέρυθρων σημάτων όλες τις οθόνες ανεξαρτήτως **ΑΝΑΓΝΩΡΙΣΤΙΚΟ ΣΥΣΚΕΥΗΣ**.

ΚΩΔΙΚΕΣ ΥΠΕΡΥΘΡΩΝ

- Αυτή η λειτουργία δεν είναι διαθέσιμη σε όλα τα μοντέλα.
- Κάποιοι κωδικοί πλήκτρων ίσως να μην υποστηρίζονται. Εξαρτάται από το μοντέλο.

Κώδικας (Δεκαεξαδικός)	Λειτουργία	Σημείωση
08	⏻ (Λειτουργία)	ΚΟΥΜΠΙ ΤΗΛΕΧΕΙΡΙΣΤΗΡΙΟΥ
0B	INPUT	ΚΟΥΜΠΙ ΤΗΛΕΧΕΙΡΙΣΤΗΡΙΟΥ
C4	MONITOR ON	ΚΟΥΜΠΙ ΤΗΛΕΧΕΙΡΙΣΤΗΡΙΟΥ
C5	MONITOR OFF	ΚΟΥΜΠΙ ΤΗΛΕΧΕΙΡΙΣΤΗΡΙΟΥ
95	ENERGY SAVING (eco)	ΚΟΥΜΠΙ ΤΗΛΕΧΕΙΡΙΣΤΗΡΙΟΥ
DC	3D	ΚΟΥΜΠΙ ΤΗΛΕΧΕΙΡΙΣΤΗΡΙΟΥ
10 έως 19	Αριθμητικό πλήκτρο 0 έως 9	ΚΟΥΜΠΙ ΤΗΛΕΧΕΙΡΙΣΤΗΡΙΟΥ
32	1/a/A	ΚΟΥΜΠΙ ΤΗΛΕΧΕΙΡΙΣΤΗΡΙΟΥ
2F	CLEAR	ΚΟΥΜΠΙ ΤΗΛΕΧΕΙΡΙΣΤΗΡΙΟΥ
02	Volume ◿ (+)	ΚΟΥΜΠΙ ΤΗΛΕΧΕΙΡΙΣΤΗΡΙΟΥ
03	Volume ◿ (-)	ΚΟΥΜΠΙ ΤΗΛΕΧΕΙΡΙΣΤΗΡΙΟΥ
79	ARC	ΚΟΥΜΠΙ ΤΗΛΕΧΕΙΡΙΣΤΗΡΙΟΥ
99	AUTO	ΚΟΥΜΠΙ ΤΗΛΕΧΕΙΡΙΣΤΗΡΙΟΥ
09	MUTE	ΚΟΥΜΠΙ ΤΗΛΕΧΕΙΡΙΣΤΗΡΙΟΥ
E0	BRIGHTNESS ^ (Page UP)	ΚΟΥΜΠΙ ΤΗΛΕΧΕΙΡΙΣΤΗΡΙΟΥ
E1	BRIGHTNESS ˅ (Page Down)	ΚΟΥΜΠΙ ΤΗΛΕΧΕΙΡΙΣΤΗΡΙΟΥ
4D	PSM	ΚΟΥΜΠΙ ΤΗΛΕΧΕΙΡΙΣΤΗΡΙΟΥ
AA	INFO ⓘ	ΚΟΥΜΠΙ ΤΗΛΕΧΕΙΡΙΣΤΗΡΙΟΥ
5F	W.BAL	ΚΟΥΜΠΙ ΤΗΛΕΧΕΙΡΙΣΤΗΡΙΟΥ
43	SETTINGS	ΚΟΥΜΠΙ ΤΗΛΕΧΕΙΡΙΣΤΗΡΙΟΥ
40	Επάνω ▲	ΚΟΥΜΠΙ ΤΗΛΕΧΕΙΡΙΣΤΗΡΙΟΥ
41	Κάτω ▼	ΚΟΥΜΠΙ ΤΗΛΕΧΕΙΡΙΣΤΗΡΙΟΥ
07	Αριστερά ◄	ΚΟΥΜΠΙ ΤΗΛΕΧΕΙΡΙΣΤΗΡΙΟΥ
06	Δεξιά ►	ΚΟΥΜΠΙ ΤΗΛΕΧΕΙΡΙΣΤΗΡΙΟΥ
3F	S.MENU	ΚΟΥΜΠΙ ΤΗΛΕΧΕΙΡΙΣΤΗΡΙΟΥ
44	OK	ΚΟΥΜΠΙ ΤΗΛΕΧΕΙΡΙΣΤΗΡΙΟΥ
28	BACK	ΚΟΥΜΠΙ ΤΗΛΕΧΕΙΡΙΣΤΗΡΙΟΥ
5B	EXIT	ΚΟΥΜΠΙ ΤΗΛΕΧΕΙΡΙΣΤΗΡΙΟΥ
7E	SIMPLINK	ΚΟΥΜΠΙ ΤΗΛΕΧΕΙΡΙΣΤΗΡΙΟΥ
7B	TILE	ΚΟΥΜΠΙ ΤΗΛΕΧΕΙΡΙΣΤΗΡΙΟΥ
B1	■	ΚΟΥΜΠΙ ΤΗΛΕΧΕΙΡΙΣΤΗΡΙΟΥ
B0	▶	ΚΟΥΜΠΙ ΤΗΛΕΧΕΙΡΙΣΤΗΡΙΟΥ
BA	❚❚	ΚΟΥΜΠΙ ΤΗΛΕΧΕΙΡΙΣΤΗΡΙΟΥ

8F	◀◀	ΚΟΥΜΠΙ ΤΗΛΕΧΕΙΡΙΣΤΗΡΙΟΥ
8E	▶▶	ΚΟΥΜΠΙ ΤΗΛΕΧΕΙΡΙΣΤΗΡΙΟΥ
72	Κόκκινο πλήκτρο (ID ON)	ΚΟΥΜΠΙ ΤΗΛΕΧΕΙΡΙΣΤΗΡΙΟΥ
71	Πράσινο πλήκτρο (ID OFF)	ΚΟΥΜΠΙ ΤΗΛΕΧΕΙΡΙΣΤΗΡΙΟΥ
63	Κίτρινο πλήκτρο	ΚΟΥΜΠΙ ΤΗΛΕΧΕΙΡΙΣΤΗΡΙΟΥ
61	Μπλε πλήκτρο	ΚΟΥΜΠΙ ΤΗΛΕΧΕΙΡΙΣΤΗΡΙΟΥ

Έλεγχος πολλών προϊόντων

- Χρησιμοποιήστε αυτή τη μέθοδο για να συνδέσετε πολλές συσκευές σε έναν υπολογιστή. Όταν συνδέετε πολλές συσκευές σε έναν υπολογιστή, θα μπορείτε να τις ελέγχετε όλες μαζί ταυτόχρονα.
- Στο μενού Option (Επιλογή), το Set ID (Αναγνωριστικό συσκευής) πρέπει να είναι ένας αριθμός μεταξύ 1 και 255 (ή από το 1 έως το 1.000) χωρίς επαναλαμβανόμενες τιμές.

Σύνδεση του καλωδίου

Συνδέστε το καλώδιο RS-232C, όπως φαίνεται στην εικόνα.

- Το πρωτόκολλο RS-232C χρησιμοποιείται για την επικοινωνία υπολογιστή και συσκευής. Μπορείτε να ενεργοποιήσετε/απενεργοποιήσετε τη συσκευή, να επιλέξετε πηγή εισόδου ή να ρυθμίσετε το μενού OSD από τον υπολογιστή σας. Αυτή η οθόνη διαθέτει δύο θύρες RS-232.

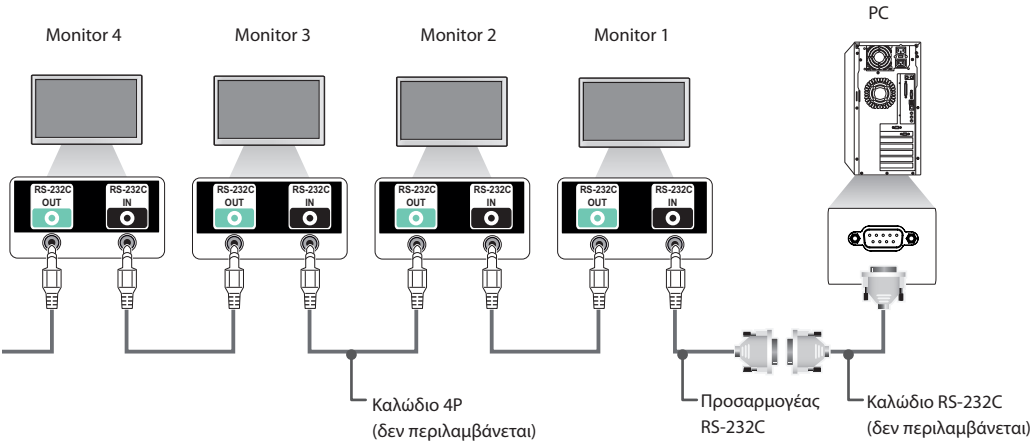

Διαμορφώσεις RS-232C

Καλώδιο 4P

Διαμορφώσεις 4 καλωδίων (τυπικό καλώδιο RS-232C)

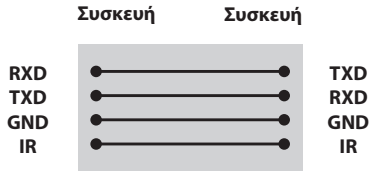

ΣΗΜΕΙΩΣΗ

- Όταν χρησιμοποιείτε συνδέσεις 3 καλωδίων (μη τυπικό), δεν είναι δυνατή η χρήση αλυσιδωτής σύνδεσης IR.
- Εάν θέλετε να ελέγχετε πολλές μονάδες ταυτόχρονα, χρησιμοποιήστε καλώδια 3,5 mm 4 ακίδων (πωλούνται ξεχωριστά).

Καλώδιο RS-232C

Διαμορφώσεις 8 καλωδίων (τυπικό καλώδιο RS-232C)

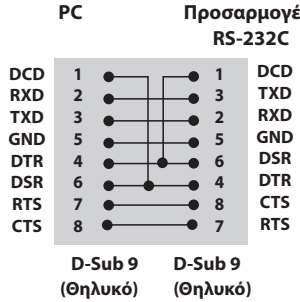

Παράμετρος επικοινωνίας

- **Ρυθμός Baud**: 9600 BPS
- **Μήκος δεδομένων**: 8 bit
- **Bit ισοτιμίας**: Κανένα
- **Bit διακοπής**: 1 bit
- **Έλεγχος ροής**: Κανένας
- **Κώδικας επικοινωνίας**: Κώδικας ASC II
- Χρησιμοποιήστε αντεστραμμένο καλώδιο

Λίστα αναφοράς εντολών

		COMMAND		DATA (Δεκαεξαδικά)
		1	2	
01	Λειτουργία	k	a	00 έως 01
02	Επιλογή εισόδου	x	b	Ανατρέξτε στον [Επιλογή εισόδου]
03	Αναλογία Οθόνης	k	c	Ανατρέξτε στον [Αναλογία Οθόνης]
04	Εξοικονόμηση Ενέργειας	j	q	Ανατρέξτε στον [Εξοικονόμηση Ενέργειας]
05	Λειτουργία Εικόνας	d	x	Ανατρέξτε στον [Λειτουργία Εικόνας]
06	Αντίθεση	k	g	00 έως 64
07	Φωτεινότητα	k	h	00 έως 64
08	Οξύτητα	k	k	00 έως 32
09	Χρώμα	k	i	00 έως 64
10	Χρωματικός τόνος	k	j	00 έως 64
11	Θερ. χρώμ.	x	u	00 έως 64
12	Θέση H (Οριζόντια)	f	q	00 έως 64
13	Θέση V (Κάθετη)	f	r	00 έως 64
14	Μέγεθος H (Οριζόντιο)	f	s	00 έως 64
15	Αυτόματη ρύθμιση	j	u	01
16	Ισορροπία	k	t	00 έως 64
17	Λειτουργία Ήχου	d	y	Ανατρέξτε στον [Λειτουργία Ήχου]
18	Σίγαση ήχου	k	e	00 έως 01
19	Έλεγχος έντασης	k	f	00 έως 64
20	Χρόνος 1 (Χρόνια/ Μήνες/ Ημέρες)	f	a	Ανατρέξτε στον [Χρόνος 1]
21	Χρόνος 2 (Ώρες/ Λεπτά/ Δευτερόλεπτα)	f	x	Ανατρέξτε στον [Χρόνος 2]
22	Χρονοδιάγραμμα για την ώρα σβησίματος	f	c	00 έως 01
23	Χρονοδιάγραμμα για την ώρα ενεργοποίησης	f	b	00 έως 01
24	Χρονοδιακόπτης απενεργοποίησης (Λειτουργία επανάληψης/ Ώρα)	f	e	Ανατρέξτε στον [Χρονοδιακόπτης απενεργοποίησης]
25	Χρονοδιακόπτης ενεργοποίησης (Λειτουργία επανάληψης/ Ώρα)	f	d	Ανατρέξτε στον [Χρονοδιακόπτης ενεργοποίησης]
26	Είσοδος χρονοδιακόπτη ενεργοποίησης	f	u	Ανατρέξτε στον [Είσοδος χρονοδιακόπτη ενεργοποίησης]
27	Αυτόματη αναμονή	m	n	00 έως 01
28	Απέν. αυτόματης εκκίνησης	f	g	00 έως 01
29	Γλώσσα	f	i	Ανατρέξτε στον [Γλώσσα]
30	Επαναφορά	f	k	00 έως 02
31	Τιμή θερμοκρασίας	d	n	FF
32	Πλήκτρο	m	c	Ανατρέξτε στον [Πλήκτρο]

		COMMAND		DATA (Δεκαεξαδικά)
		1	2	
33	Εμφάνιση του χρόνου που πέρασε	d	l	FF
34	Έλεγχος αριθμού σειράς	f	y	FF
35	Έκδοση λογισμικού	f	z	FF
36	Ενίσχυση κόκκινου στην ισορροπία λευκού	j	m	00 έως FE
37	Ενίσχυση πράσινου στην ισορροπία λευκού	j	n	00 έως FE
38	Ενίσχυση μπλε στην ισορροπία λευκού	j	o	00 έως FE
39	Αντιστάθμιση κόκκινου στην ισορροπία λευκού	s	x	00 έως 7F
40	Αντιστάθμιση πράσινου στην ισορροπία λευκού	s	y	00 έως 7F
41	Αντιστάθμιση μπλε στην ισορροπία λευκού	s	z	00 έως 7F
42	Φωτισμός	m	g	00 έως 64
43	Σίγαση ήχου οθόνης	k	d	00 έως 01
44	Λειτουργία Παράθεσης	d	d	Ανατρέξτε στον [Λειτουργία Παράθεσης]
45	Έλεγχος λειτουργίας παράθεσης	d	z	FF
46	Παράθεση ID	d	i	Ανατρέξτε στην ενότητα "Παράθεση ID".
47	Θέση οριζόντιας παράθεσης	d	e	00 έως 32
48	Θέση κάθετης παράθεσης	d	f	00 έως 32
49	Μέγεθος οριζόντιας παράθεσης	d	g	00 έως 32
50	Μέγεθος κάθετης παράθεσης	d	h	00 έως 32
51	Φυσική λειτουργία (στη Λειτουργία Παράθεσης)	d	j	00 έως 01

ΣΗΜΕΙΩΣΗ

- Στις λειτουργίες USB (π.χ. DivX ή EMF), καμία εντολή δεν εκτελείται, καθώς θεωρούνται όλες NG (ακατάλληλες). Εξαιρούνται οι εντολές λειτουργίας (k a) και πλήκτρων (m c).
- Ορισμένες εντολές δεν υποστηρίζονται. Εξαρτάται από το μοντέλο.
- Η εντολή "f f", η οποία παρουσιάζει την κατάσταση μιας συγκεκριμένης εντολής, δεν προβάλλει στην οθόνη το παράθυρο OSD προκειμένου να είναι συμβατή με το πρόγραμμα SuperSign.

Πρωτόκολλο εκπομπής/ λήψης

Transmission (Μετάδοση)

[Command1][Command2][ ][Set ID][ ][Data][Cr]

* [Command1]	Προσδιορίζει την εργοστασιακή ρύθμιση και τις λειτουργίες ρυθμίσεων χρήστη.
* [Command2]	Ελέγχει τις οθόνες.
* [Set ID]	Μεταδίδει δεδομένα εντολής. Μπορείτε να ορίσετε ένα Αναγνωριστικό συσκευής για κάθε συσκευή από το 1 έως το 255 (από 01H έως FFH) ή από το 1 έως το 1.000 (από 001H έως 3e8H) σε ορισμένα μοντέλα, από το στοιχείο OPTION στο μενού OSD. Επιλέγοντας "00H" ή "000H" ως Αναγνωριστικό συσκευής, μπορείτε να ελέγχετε ταυτόχρονα όλες τις συνδεδεμένες οθόνες.(Ίσως να μην υποστηρίζεται. Εξαρτάται από το μοντέλο.)
* [Data]	Μεταδίδει δεδομένα εντολής. Ο αριθμός των δεδομένων ενδέχεται να αυξάνει ανάλογα με την εντολή.
* [Cr]	Χαρακτήρας επαναφοράς. Αντιστοιχεί στον κώδικα ASCII "0x0D".
* [ ]	Κενό. Αντιστοιχεί στον κώδικα ASCII "0x20".

Acknowledgement (Επιβεβαίωση)

[Command2][ ][Set ID][ ][OK/NG][Data][x]

* Όταν η συσκευή λαμβάνει φυσιολογικά δεδομένα, εκπέμπει ένα μήνυμα ACK (αναφορά λήψης) βάσει αυτής της μορφής. Σε αυτό το σημείο, αν τα δεδομένα είναι FF, συσκευή εμφανίζει την τρέχουσα κατάστασή τους. Αν τα δεδομένα βρίσκονται σε λειτουργία εγγραφής, η συσκευή εμφανίζει τα δεδομένα του υπολογιστή.
* Αν σταλεί μια εντολή με Αναγνωριστικό συσκευής '00' (=0x00) ή '000 (=0x000), τα δεδομένα προβάλλονται σε όλες τις οθόνες και δεν στέλνουν επιβεβαίωση (ACK).
* Αν η τιμή δεδομένων 'FF' σταλεί στην κατάσταση ελέγχου μέσω RS-232C, μπορείτε να ελέγξτε την τρέχουσα τιμή της ρύθμισης μιας λειτουργίας (μόνο για ορισμένες λειτουργίες).
* Κάποιες εντολές ενδέχεται να μην υποστηρίζονται σε ορισμένα μοντέλα.

01. Λειτουργία (Εντολή: k a)

Για να ελέγχετε την ενεργοποίηση/απενεργοποίηση της οθόνης.

Transmission

[k][a][ ][Set ID][ ][Data][Cr]

Δεδομένα 00: Απενεργοποίηση
01: Ενεργοποίηση

Acknowledgement

[a][ ][Set ID][ ][OK/NG][Data][x]

* Το σήμα επιβεβαίωσης (Acknowledgement) εμφανίζεται σωστά μόνο όταν η οθόνη είναι σε πλήρη λειτουργία.
* Ανάμεσα στα σήματα εκπομπής (Transmission) και επιβεβαίωσης (Acknowledgement) μπορεί να υπάρχει κάποια καθυστέρηση.

02. Επιλογή εισόδου (Εντολή: x b)

Για να επιλέξετε την πηγή εισόδου της οθόνης.

Transmission

[x][b][ ][Set ID][ ][Data][Cr]

Δεδομένα 20: Εξωτερική είσοδος (AV)
40: Component
60: RGB
90: HDMI (HDMI1) (DTV)
A0: HDMI (HDMI1) (PC)
91: HDMI2/OPS (DTV)
A1: HDMI2/OPS (PC)
70: DVI-D (PC)
80: DVI-D (DTV)
C0: DP (DTV)
D0: DP (PC)

Acknowledgement

[b][ ][Set ID][ ][OK/NG][Data][x]

* Κάποια σήματα εισόδου ίσως να μην υποστηρίζονται. Εξαρτάται από το μοντέλο.

03. Αναλογία Οθόνης (Εντολή: k c)

Για να ρυθμίσετε τη μορφή της εικόνας στην οθόνη.

Transmission

[k][c][ ][Set ID][ ][Data][Cr]

Δεδομένα 01: 4:3
02: 16:9
04: Ζουμ (HDMI DTV)
09: Μόνο σκαναρ. (720p ή παραπάνω) (HDMI DTV)
10 έως 1F: Κινηματογραφική Εστίαση 1 έως 16 (HDMI/ DTV)

* Οι διαθέσιμοι τύποι δεδομένων εξαρτώνται από το σήμα εισόδου. Για περισσότερες πληροφορίες, ανατρέξτε στην ενότητα "Αναλογία Οθόνης" στο εγχειρίδιο χρήστη.
* Η αναλογία οθόνης εξαρτάται από τις ρυθμίσεις εισόδου του μοντέλου.

Acknowledgement

[c][ ][Set ID][ ][OK/NG][Data][x]

04. Εξοικονόμηση Ενέργειας (Εντολή: j q)

Για να ρυθμίσετε τη λειτουργία εξοικονόμησης ενέργειας.

Transmission

[j][q][ ][Set ID][ ][Data][Cr]

Δεδομένα 00: Απενεργοποίηση
01: Ελάχιστη
02: Μεσαία
03. Μέγιστη
04: Αυτόματα
05. Κλείσιμο Οθόνης

Acknowledgement

[q][ ][Set ID][ ][OK/NG][Data][x]

** Ίσως να μην υποστηρίζεται. Εξαρτάται από το μοντέλο.

05. Λειτουργία Εικόνας (Εντολή: d x)

Για να επιλέξετε τη Λειτουργία Εικόνας.

Transmission

[d][x][ ][Set ID][ ][Data][Cr]

Δεδομένα 00: Έντονο
01: Κανονικό
02: Σινεμά
03: Αθλητικά
04: Παιχνίδι
05: Expert1
06: Expert2
08: APS
11: Βαθμονόμηση

Acknowledgement

[x][ ][Set ID][ ][OK/NG][Data][x]

06. Αντίθεση (Εντολή: k g)

Για να ρυθμίσετε την αντίθεση της οθόνης.

Transmission

[k][g][ ][Set ID][ ][Data][Cr]

Δεδομένα 00 έως 64: Αντίθεση 0 έως 100

Acknowledgement

[g][ ][Set ID][ ][OK/NG][Data][x]

07. Φωτεινότητα (Εντολή: k h)
Για να ρυθμίσετε τη φωτεινότητα της οθόνης.

Transmission

[k][h][ ][Set ID][ ][Data][Cr]

Δεδομένα 00 έως 64: Φωτεινότητα 0 έως 100

Acknowledgement

[h][ ][Set ID][ ][OK/NG][Data][x]

08. Οξύτητα (Εντολή: k k)
Για να ρυθμίσετε την οξύτητα της οθόνης.

Transmission

[k][k][ ][Set ID][ ][Data][Cr]

Δεδομένα 00 έως 32: Οξύτητα 0 έως 50

Acknowledgement

[k][ ][Set ID][ ][OK/NG][Data][x]

09. Χρώμα (Εντολή: k i)
Για να ρυθμίσετε το χρώμα της οθόνης.

Transmission

[k][i][ ][Set ID][ ][Data][Cr]

Δεδομένα 00 έως 64: Χρώμα 0 έως 100

Acknowledgement

[i][ ][Set ID][ ][OK/NG][Data][x]

10. Χρωματικός τόνος (Εντολή: k j)
Για να ρυθμίσετε τον χρωματικό τόνο της οθόνης.

Transmission

[k][j][ ][Set ID][ ][Data][Cr]

Δεδομένα
00 έως 64: Χρωματικός τόνος R50 έως G50

Acknowledgement

[j][ ][Set ID][ ][OK/NG][Data][x]

11. Θερ. χρώμ. (Εντολή: x u)
Για να ρυθμίσετε τη θερμοκρασία χρώματος της οθόνης.

Transmission

[x][u][ ][Set ID][ ][Data][Cr]

Δεδομένα 00 έως 64: Θερμό 50 έως ψυχρό 50

Acknowledgement

[u][ ][Set ID][ ][OK/NG][Data][x]

12. Θέση H (Οριζόντια) (Εντολή: f q)
Για να ρυθμίσετε την οριζόντια θέση της οθόνης.
Αυτή η λειτουργία ισχύει μόνο όταν η Λειτουργία Παράθεσης είναι απενεργοποιημένη.
* Το εύρος λειτουργίας ποικίλλει ανάλογα με την ανάλυση της εισόδου RGB.
(Ισχύει μόνο για την είσοδο RGB-PC.)

Transmission

[f][q][ ][Set ID][ ][Data][Cr]

Δεδομένα
00 έως 64: ελάχ. -50 (αριστερά) έως μέγ. 50 (δεξιά)

Acknowledgement

[q][ ][Set ID][ ][OK/NG][Data][x]

13. Θέση V (Κάθετη) (Εντολή: f r)
Για να ρυθμίσετε την κάθετη θέση της οθόνης.
Αυτή η λειτουργία ισχύει μόνο όταν η Λειτουργία Παράθεσης είναι απενεργοποιημένη.
* Το εύρος λειτουργίας ποικίλλει ανάλογα με την ανάλυση της εισόδου RGB.
(Ισχύει μόνο για την είσοδο RGB-PC.)

Transmission

[f][r][ ][Set ID][ ][Data][Cr]

Δεδομένα
00 έως 64: ελάχ. -50 (κάτω) έως μέγ. 50 (πάνω)

Acknowledgement

[r][ ][Set ID][ ][OK/NG][Data][x]

14. Μέγεθος H (Οριζόντιο) (Εντολή: f s)
Για να ρυθμίσετε το οριζόντιο μέγεθος της οθόνης.
Αυτή η λειτουργία ισχύει μόνο όταν η Λειτουργία Παράθεσης είναι απενεργοποιημένη.
* Το εύρος λειτουργίας ποικίλλει ανάλογα με την ανάλυση της εισόδου RGB.
(Ισχύει μόνο για την είσοδο RGB-PC.)

Transmission

[f][s][ ][Set ID][ ][Data][Cr]

Δεδομένα
00 - 64: ελάχ. -50 (Μείωση) - μέγ. 50 (Ανάπτυξη)

Acknowledgement

[s][ ][Set ID][ ][OK/NG][Data][x]

15. Αυτόματη ρύθμιση (Εντολή: j u)
Για να ρυθμίσετε τη θέση της εικόνας και να ελαχιστοποιήσετε αυτόματα το τρεμόπαιγμα της εικόνας.
(Ισχύει μόνο για την είσοδο RGB-PC.)

Transmission

[j][u][ ][Set ID][ ][Data][Cr]

Δεδομένα 01 : Συσκευή

Acknowledgement

[u][ ][Set ID][ ][OK/NG][Data][x]

16. Ισορροπία (Εντολή: k t)
Για να ρυθμίσετε την ισορροπία του ήχου.

Transmission

[k][t][ ][Set ID][ ][Data][Cr]

Δεδομένα 00 έως 64: αριστερά 50 έως δεξιά 50

Acknowledgement

[t][ ][Set ID][ ][OK/NG][Data][x]

17. Λειτουργία Ήχου (Εντολή: d y)
Για να επιλέξετε τη λειτουργία ήχου.

Transmission

[d][y][ ][Set ID][ ][Data][Cr]

Δεδομένα
01: Κανονική
02: Μουσική
03: Σινεμά
04: Αθλητικά
05. Παιχνίδι
07. Ειδήσεις

Acknowledgement

[y][ ][Set ID][ ][OK/NG][Data][x]

18. Σίγαση ήχου (Εντολή: k e)
Για να ελέγξετε την ενεργοποίηση/απενεργοποίηση του ήχου.

Transmission

[k][e][ ][Set ID][ ][Data][Cr]

Δεδομένα
00: Σίγαση (απενεργοποιημένος ήχος)
01: Τρέχουσα ένταση ήχου (ενεργοποιημένος ήχος)

Acknowledgement

[e][ ][Set ID][ ][OK/NG][Data][x]

19. Έλεγχος έντασης ήχου (Εντολή: k f)
Για να ρυθμίσετε την ένταση ήχου της αναπαραγωγής.

Transmission

[k][f][ ][Set ID][ ][Data][Cr]

Δεδομένα 00 έως 64: Ένταση 0 έως 100

Acknowledgement

[f][ ][Set ID][ ][OK/NG][Data][x]

20. Χρόνος 1 (Έτος/ Μήνας/ Ημέρα) (Εντολή: f a)
Για να ρυθμίσετε τις τιμές του Χρόνου 1 (Έτος/ Μήνας/ Ημέρα).

Transmission

[f][a][ ][Set ID][ ][Data1][ ][Data2][ ][Data3][Cr]

Δεδομένα 1 00 έως 1E: 2010 έως 2040
Δεδομένα 2 01 έως 0C: Ιανουάριος έως Δεκέμβριος
Δεδομένα 3 01 έως 1F: 1 έως 31
* Για να ελέγξετε τις τιμές της ρύθμισης "Χρόνος 1" (Έτος/ Μήνας/ Ημέρα), πληκτρολογήστε "fa [Set ID] ff".

Acknowledgement

[a][ ][Set ID][ ][OK/NG][Data1][Data2][Data3][x]

21. Χρόνος 2 (Ώρα/ Λεπτό/ Δευτερόλεπτο) (Εντολή: f x)
Για να ρυθμίσετε τις τιμές του Χρόνου 2 (Ώρα/ Λεπτό/ Δευτερόλεπτο).

Transmission

[f][x][ ][Set ID][ ][Data1][ ][Data2][ ][Data3][Cr]

Δεδομένα 1 00 έως 17: 00 έως 23 ώρες
Δεδομένα 2 00 έως 3B: 00 έως 59 λεπτά
Δεδομένα 3 00 έως 3B: 00 έως 59 δευτερόλεπτα
* Για να ελέγξετε τις τιμές της ρύθμισης "Χρόνος 2" (Ώρα/ Λεπτό/ Δευτερόλεπτο), πληκτρολογήστε "fx [Set ID] ff".
** Αυτή η εντολή δεν λειτουργεί αν δεν έχετε ρυθμίσει από πριν τη ρύθμιση "Χρόνος 1" (Έτος/ Μήνας/ Ημέρα).

Acknowledgement

[x][ ][Set ID][ ][OK/NG][Data1][Data2][Data3][x]

22. Χρονοδιάγραμμα για την ώρα σβησίματος (Εντολή: f c)
Ενεργοποίηση/απενεργοποίηση του χρονοδιαγράμματος για την ώρα σβησίματος.

Transmission

[f][c][ ][Set ID][ ][Data][Cr]

Δεδομένα 00: Απενεργοποίηση
01: Ενεργοποίηση

Acknowledgement

[c][ ][Set ID][ ][OK/NG][Data][x]

23. Χρονοδιάγραμμα για την ώρα ενεργοποίησης (Εντολή: f b)
Ενεργοποίηση/απενεργοποίηση του χρονοδιαγράμματος για την ώρα ενεργοποίησης.

Transmission

[f][b][ ][Set ID][ ][Data][Cr]

Δεδομένα 00: Απενεργοποίηση
01: Ενεργοποίηση

Acknowledgement

[b][ ][Set ID][ ][OK/NG][Data][x]

24. Χρονοδιακόπτης απενεργοποίησης (Λειτουργία επανάληψης/ Ώρα) (Εντολή: f e)

Για να ρυθμίσετε το χρονοδιακόπτη απενεργοποίησης (Λειτουργία επανάληψης/ Ώρα).

Transmission

[f][e][ ][Set ID][ ][Data1][ ][Data2][ ][Data3][Cr]

Δεδομένα 1
1. F1 έως F7 (Ανάγνωση δεδομένων)
F1: Διαβάστε τα δεδομένα της 1ης ώρας σβησίματος
F2: Διαβάστε τα δεδομένα της 2ης ώρας σβησίματος
F3: Διαβάστε τα δεδομένα της 3ης ώρας σβησίματος
F4: Διαβάστε τα δεδομένα της 4ης ώρας σβησίματος
F5: Διαβάστε τα δεδομένα της 5ης ώρας σβησίματος
F6: Διαβάστε τα δεδομένα της 6ης ώρας σβησίματος
F7: Διαβάστε τα δεδομένα της 7ης ώρας σβησίματος
2. E1-E7 (Διαγραφή ενός ευρετηρίου), E0 (Διαγραφή όλων των ευρετηρίων)
E0: Διαγράψτε όλα τα δεδομένα της ώρας σβησίματος
E1: Διαγράψτε τα δεδομένα της 1ης ώρας σβησίματος
E2: Διαγράψτε τα δεδομένα της 2ης ώρας σβησίματος
E3: Διαγράψτε τα δεδομένα της 3ης ώρας σβησίματος
E4: Διαγράψτε τα δεδομένα της 4ης ώρας σβησίματος
E5: Διαγράψτε τα δεδομένα της 5ης ώρας σβησίματος
E6: Διαγράψτε τα δεδομένα της 6ης ώρας σβησίματος
E7: Διαγράψτε τα δεδομένα της 7ης ώρας σβησίματος
3. 01 έως 0C (Ορίστε ημέρα της εβδομάδας για την ώρα σβησίματος)
01: Μία φορά
02. Καθημερινά
03: Δευτέρα με Παρασκευή
04: Δευτέρα με Σάββατο
05: Σάββατο με Κυριακή
06. Κυριακή
07. Δευτέρα
08. Τρίτη
09. Τετάρτη
0A. Πέμπτη
0B. Παρασκευή
0C. Σάββατο
Δεδομένα 2 00 έως 17: 00 έως 23 ώρες
Δεδομένα 3 00 έως 3B: 00 έως 59 λεπτά
* Για να διαβάσετε ή να διαγράψετε τη λίστα με τις ώρες σβησίματος, επιλέξτε την τιμή FFH για τις παραμέτρους [Data2] και [Data3].
(Παράδειγμα 1: fe 01 f1 ff ff - Διαβάστε τα δεδομένα της 1ης ώρας σβησίματος.)
(Παράδειγμα 2: fe 01 e1 ff ff - Διαγράψτε τα δεδομένα της 1ης ώρας σβησίματος.)
(Παράδειγμα 3: fe 01 04 02 03 - Επιλέξτε την ώρα σβησίματος "Δευτέρα με Σάββατο, 02:03".)
* Αυτή η λειτουργία υποστηρίζεται μόνο όταν έχετε ορίσει το Χρόνο 1 (Έτος/Μήνας/Ημέρα) και το Χρόνο 2 (Ώρα/Λεπτό/Δευτερόλεπτο).

Acknowledgement

[e][ ][Set ID][ ][OK/NG][Data1][Data2][Data3][x]

25. Χρονοδιακόπτης ενεργοποίησης (Λειτουργία επανάληψης/ Ώρα) (Εντολή: f d)

Για να ρυθμίσετε το χρονοδιακόπτη ενεργοποίησης (Λειτουργία επανάληψης/ Ώρα).

Transmission

[f][d][ ][Set ID][ ][Data1][ ][Data2][ ][Data3][Cr]

Δεδομένα 1
1. F1 έως F7 (Ανάγνωση δεδομένων)
F1: Διαβάστε τα δεδομένα της 1ης ώρας ενεργοποίησης
F2: Διαβάστε τα δεδομένα της 2ης ώρας ενεργοποίησης
F3: Διαβάστε τα δεδομένα της 3ης ώρας ενεργοποίησης
F4: Διαβάστε τα δεδομένα της 4ης ώρας ενεργοποίησης
F5: Διαβάστε τα δεδομένα της 5ης ώρας ενεργοποίησης
F6: Διαβάστε τα δεδομένα της 6ης ώρας ενεργοποίησης
F7: Διαβάστε τα δεδομένα της 7ης ώρας ενεργοποίησης
2. E1-E7 (Διαγραφή ενός ευρετηρίου), E0 (Διαγραφή όλων των ευρετηρίων)
E0: Διαγράψτε όλα τα δεδομένα της ώρας ενεργοποίησης
E1: Διαγράψτε τα δεδομένα της 1ης ώρας ενεργοποίησης
E2: Διαγράψτε τα δεδομένα της 2ης ώρας ενεργοποίησης
E3: Διαγράψτε τα δεδομένα της 3ης ώρας ενεργοποίησης
E4: Διαγράψτε τα δεδομένα της 4ης ώρας ενεργοποίησης
E5: Διαγράψτε τα δεδομένα της 5ης ώρας ενεργοποίησης
E6: Διαγράψτε τα δεδομένα της 6ης ώρας ενεργοποίησης
E7: Διαγράψτε τα δεδομένα της 7ης ώρας ενεργοποίησης
3. 01 έως 0C (Ορίστε ημέρα της εβδομάδας για την ώρα ενεργοποίησης)
01: Μία φορά
02. Καθημερινά
03: Δευτέρα με Παρασκευή
04: Δευτέρα με Σάββατο
05: Σάββατο με Κυριακή
06. Κυριακή
07. Δευτέρα
08. Τρίτη
09. Τετάρτη
0A. Πέμπτη
0B. Παρασκευή
0C. Σάββατο
Δεδομένα 2 00 έως 17: 00 έως 23 ώρες
Δεδομένα 3 00 έως 3B: 00 έως 59 λεπτά
* Για να διαβάσετε ή να διαγράψετε τη λίστα με τις ώρες σβησίματος, επιλέξτε την τιμή FFH για τις παραμέτρους [Data2] και [Data3].
(Παράδειγμα 1: fd 01 f1 ff ff - Διαβάστε τα δεδομένα της 1ης ώρας ενεργοποίησης.)
(Παράδειγμα 2: fd 01 e1 ff ff - Διαγράψτε τα δεδομένα της 1ης ώρας ενεργοποίησης.)
(Παράδειγμα 3: fd 01 04 02 03 - Επιλέξτε την ώρα ενεργοποίησης "Δευτέρα με Σάββατο, 02:03".)
* Αυτή η λειτουργία υποστηρίζεται μόνο όταν έχετε ορίσει το Χρόνο 1 (Έτος/Μήνας/Ημέρα) και το Χρόνο 2 (Ώρα/Λεπτό/Δευτερόλεπτο).

Acknowledgement

[d][ ][Set ID][ ][OK/NG][Data1][Data2][Data3][x]

26. Είσοδος χρονοδιακόπτη ενεργοποίησης (Εντολή: f u)
Προσθήκη νέας καταχώρισης χρονοδιαγράμματος με την επιλογή εισόδου για την τρέχουσα ρύθμιση Χρονοδιακόπτη ενεργοποίησης.

Transmission

[f][u][ ][Set ID][ ][Data1][Cr]

[f][u][ ][Set ID][ ][Data1][Data2][Cr]

Δεδομένα (Προσθήκη χρονοδιαγράμματος)
20: Εξωτερική είσοδος (AV)
40: Component
60: RGB
70: DVI-D
90: HDMI (HDMI1) (DTV)
91: HDMI2/OPS (DTV)
C0: DISPLAYPORT (DTV)

Data1 (Αλλαγή χρονοδιαγράμματος)
1. F1 έως F7 (Ανάγνωση δεδομένων)
F1: Επιλέξτε την 1η είσοδο χρονοδιαγράμματος
F2: Επιλέξτε την 2η είσοδο χρονοδιαγράμματος
F3: Επιλέξτε την 3η είσοδο χρονοδιαγράμματος
F4: Επιλέξτε την 4η είσοδο χρονοδιαγράμματος
F5: Επιλέξτε την 5η είσοδο χρονοδιαγράμματος
F6: Επιλέξτε την 6η είσοδο χρονοδιαγράμματος
F7: Επιλέξτε την 7η είσοδο χρονοδιαγράμματος

Data2 (Αλλαγή χρονοδιαγράμματος)
1. FF
Για να διαβάσετε την είσοδο του χρονοδιαγράμματος, πληκτρολογήστε την τιμή FFH για την παράμετρο [Data2]. Εάν δεν υπάρχει διαθέσιμο χρονοδιάγραμμα για το [Data1] κατά την προσπάθεια ανάγνωσης ή αλλαγής των δεδομένων χρονοδιαγράμματος, θα εμφανιστεί το NG κειμένου και θα παρουσιαστεί σφάλμα στη λειτουργία.
(Παράδειγμα 1: fu 01 60 - Μετακινήστε κάθε είσοδο χρονοδιαγράμματος κατά μία γραμμή προς τα κάτω και αποθηκεύστε την 1η είσοδο χρονοδιαγράμματος στη λειτουργία RGB.)
(Παράδειγμα 2: fu 01 f1 ff - Διαβάστε την 1η είσοδο χρονοδιαγράμματος.)
* Αυτή η λειτουργία υποστηρίζεται μόνο όταν έχετε ορίσει το Χρόνο 1 (Έτος/Μήνας/Ημέρα), το Χρόνο 2 (Ώρα/Λεπτό/Δευτερόλεπτο) και την Ώρα ενεργοποίησης (Λειτουργία επανάληψης/Ώρα).
** Ίσως να μην υποστηρίζεται. Εξαρτάται από το μοντέλο.
Acknowledgement

[u][ ][Set ID][ ][OK/NG][Data][x]

[u][ ][Set ID][ ][OK/NG][Data1][Data2][x]

27. Αυτόματη αναμονή (Εντολή: m n)
Για να ρυθμίσετε τη λειτουργία αυτόματης αναμονής.

Transmission

[m][n][ ][Set ID][ ][Data][Cr]

Δεδομένα
00: Απενεργοποίηση (Ενεργοποιείται μετά από 4 ώρες)
01: 4 ώρες (Απενεργοποίηση μετά από 4 ώρες)
02: 6 ώρες (Απενεργοποίηση μετά από 6 ώρες)
03: 8 ώρες (Απενεργοποίηση μετά από 8 ώρες)

Acknowledgement

[n][ ][Set ID][ ][OK/NG][Data][x]

28. Απέν. αυτόματης εκκίνησης (Εντολή: f g)
Για να ρυθμίσετε την απενεργοποίηση της αυτόματης εκκίνησης.

Transmission

[f][g][ ][Set ID][ ][Data][Cr]

Δεδομένα
00: Απενεργοποίηση (Ενεργοποιείται μετά από 15 λεπτά)
01: Ενεργοποίηση (Απενεργοποίηση μετά από 15 λεπτά)

Acknowledgement

[g][ ][Set ID][ ][OK/NG][Data][x]

29. Γλώσσα (Εντολή: f i)
Για να ορίσετε τη γλώσσα των ενδείξεων της οθόνης (OSD).

Transmission

[f][i][ ][Set ID][ ][Data][Cr]

Δεδομένα
00: Τσεχικά
01: Δανικά
02: Γερμανικά
03: Αγγλικά
04: Ισπανικά (Ε.Ε.)
05: Ελληνικά
06: Γαλλικά
07: Ιταλικά
08: Ολλανδικά
09: Νορβηγικά
0A: Πορτογαλικά
0B: Πορτογαλικά (Βραζιλίας)
0C: Ρώσικα
0D: Φινλανδικά
0E: Σουηδικά
0F: Κορεατικά
10: Κινέζικα (Καντονέζικα)
11: Ιαπωνικά
12: Κινέζικα (Μανδαρίνικα)
13: Αραβικά

Acknowledgement

[i][ ][Set ID][ ][OK/NG][Data][x]

* Ίσως να μην υποστηρίζεται. Εξαρτάται από το μοντέλο.

30. Επαναφορά (Εντολή: f k)
Για να εκτελέσετε τις λειτουργίες Επαναφ. εικόνας, Επαναφορά ήχου και Επ/φορά εργ.ρυθ.
(Η επαναφορά οθόνης μπορεί να πραγματοποιηθεί μόνο στη λειτουργία εισόδου RGB.)

Transmission

[f][k][ ][Set ID][ ][Data][Cr]

Δεδομένα 00: Επαναφ. εικόνας
01: Επαναφορά Οθόνης
02: Επ/φορά εργ.ρυθ.

Acknowledgement

[k][ ][Set ID][ ][OK/NG][Data][x]

31. Τιμή θερμοκρασίας (Εντολή: d n)
Για να ελέγξετε την τιμή της εσωτερικής θερμοκρασίας.

Transmission

[d][n][ ][Set ID][ ][Data][Cr]

Δεδομένα FF: Εξετάστε την κατάσταση

Acknowledgement

[n][ ][Set ID][ ][OK/NG][Data][x]

[n][ ][Set ID][ ][OK/NG][Data1][Data2][Data3][x]

* Η θερμοκρασία εμφανίζεται σε δεκαεξαδική μορφή.

32. Πλήκτρο (Εντολή: m c)
Για να στείλετε τον κωδικό ενός πλήκτρου του τηλεχειριστηρίου υπέρυθρων.

Transmission

[m][c][ ][Set ID][ ][Data][Cr]

Δεδομένα IR_KEY_CODE

Acknowledgement

[c][ ][Set ID][ ][OK/NG][Data][x]

Στην ενότητα "Κώδικες υπέρυθρων" θα βρείτε τον κωδικό κάθε πλήκτρου.
* Κάποιοι κωδικοί πλήκτρων ίσως να μην υποστηρίζονται. Εξαρτάται από το μοντέλο.

33. Εμφάνιση του χρόνου που πέρασε (Εντολή: d l)
Για να ελέγξετε το χρόνο χρήσης της οθόνης.

Transmission

[d][l][ ][Set ID][ ][Data][Cr]

Δεδομένα FF: Διαβάστε την κατάσταση

Acknowledgement

[l][ ][Set ID][ ][OK/NG][Data][x]

* Τα δεδομένα εμφανίζονται σε δεκαεξαδική μορφή και αφορούν τις ώρες χρήσης.

34. Έλεγχος αριθμού σειράς (Εντολή: f y)
Για να ελέγξετε τους αριθμούς σειράς.

Transmission

[f][y][ ][Set ID][ ][Data][Cr]

Δεδομένα
FF: Ελέγξτε τον αριθμό σειράς του προϊόντος

Acknowledgement

[y][ ][Set ID][ ][OK/NG][Data][x]

* Τα δεδομένα είναι σε κώδικα ASCII.

35. Έκδοση λογισμικού (Εντολή: f z)
Για να ελέγξετε την έκδοση λογισμικού.

Transmission

[f][z][ ][Set ID][ ][Data][Cr]

Δεδομένα
FF: Ελέγξτε την έκδοση του λογισμικού

Acknowledgement

[z][ ][Set ID][ ][OK/NG][Data][x]

36. Ενίσχυση κόκκινου στην ισορροπία λευκού (Εντολή: j m)
Για να ρυθμίσετε την ενίσχυση κόκκινου στην ισορροπία λευκού.

Transmission

[j][m][ ][Set ID][ ][Data][Cr]

Δεδομένα
00 έως FE: Ενίσχυση κόκκινου 0 έως 254

Acknowledgement

[m][ ][Set ID][ ][OK/NG][Data][x]

37. Ενίσχυση πράσινου στην ισορροπία λευκού (Εντολή: j n)
Για να ρυθμίσετε την ενίσχυση πράσινου στην ισορροπία λευκού.

Transmission

[j][n][ ][Set ID][ ][Data][Cr]

Δεδομένα
00 έως FE: Ενίσχυση πράσινου 0 έως 254

Acknowledgement

[n][ ][Set ID][ ][OK/NG][Data][x]

38. Ενίσχυση μπλε στην ισορροπία λευκού (Εντολή: j o)
Για να ρυθμίσετε την ενίσχυση μπλε στην ισορροπία λευκού.

Transmission

[j][o][ ][Set ID][ ][Data][Cr]

Δεδομένα
00 έως FE: Ενίσχυση μπλε 0 έως 254

Acknowledgement

[o][ ][Set ID][ ][OK/NG][Data][x]

39. White Balance Red Offset (Αντιστάθμιση κόκκινου στην ισορροπία λευκού)(Command: s x)
Για τη ρύθμιση της τιμής αντιστάθμισης του κόκκινου στην ισορροπία λευκού.

Transmission

[s][x][ ][Set ID][ ][Data][Cr]

Δεδομένα 00 έως 7F: Αντιστάθμιση κόκκινου 0 έως 127
FF: Επιβεβαιώνει την τιμή αντιστάθμισης κόκκινου

Acknowledgment

[x][ ][Set ID][ ][OK/NG][Data][x]

40. White Balance Green Offset (Αντιστάθμιση πράσινου στην ισορροπία λευκού)(Command: s y)
Ρυθμίζει την τιμή αντιστάθμισης πράσινου στην ισορροπία λευκού.

Transmission

[s][y][ ][Set ID][ ][Data][Cr]

Δεδομένα 00 έως 7F: Αντιστάθμιση πράσινου 0 έως 127
FF: Επιβεβαιώνει την τιμή αντιστάθμισης πράσινου

Acknowledgment

[y][ ][Set ID][ ][OK/NG][Data][x]

41. White Balance Blue Offset (Αντιστάθμιση μπλε στην ισορροπία λευκού) (Command: s z)
Ρυθμίζει την τιμή αντιστάθμισης μπλε στην ισορροπία λευκού.

Transmission

[s][z][ ][Set ID][ ][Data][Cr]

Δεδομένα 00 έως 7F: Αντιστάθμιση μπλε 0 έως 127
FF: Επιβεβαιώνει την τιμή αντιστάθμισης μπλε

Acknowledgment

[z][ ][Set ID][ ][OK/NG][Data][x]

42. Φωτισμός (Εντολή: m g)
Για να ρυθμίσετε το φωτισμό της οθόνης.

Transmission

[m][g][ ][Set ID][ ][Data][Cr]

Δεδομένα 00 έως 64: Φωτισμός 0 έως 100

Acknowledgement

[g][][set ID][][OK/NG][Data][x]

** Ίσως να μην υποστηρίζεται. Εξαρτάται από το μοντέλο.

43. Σίγαση ήχου οθόνης (Εντολή: k d)
Ενεργοποιεί ή απενεργοποιεί την οθόνη.

Transmission

[k][d][ ][Set ID][ ][Data][Cr]

Δεδομένα 00: Ενεργοποιεί την οθόνη.
01: Απενεργοποιεί την οθόνη.

Acknowledgement

[d][ ][Set ID][ ][OK/NG][Data][x]

44. Λειτουργία Παράθεσης (Εντολή: d d)
Για να ορίσετε τη Λειτουργία Παράθεσης και τις τιμές για στήλη/σειρά παράθεσης.

Transmission

[d][d][ ][Set ID][ ][Data][Cr]

Δεδομένα
00 έως FF: 1ο byte - Σειρά παράθεσης
2ο byte - Στήλη παράθεσης
*Οι τιμές 00, 01, 10, 11 σημαίνουν ότι η Λειτουργία Παράθεσης είναι απενεργοποιημένη.
** Ίσως να μην υποστηρίζεται. Εξαρτάται από το μοντέλο.

Acknowledgement

[d][ ][Set ID][ ][OK/NG][Data][x]

45. Έλεγχος Λειτουργίας Παράθεσης (Εντολή: d z)
Για να ελέγξετε την κατάσταση της Λειτουργίας Παράθεσης.

Transmission

[d][z][ ][Set ID][ ][Data][Cr]

Δεδομένα
FF: Ελέγξτε την κατάσταση της Λειτουργίας Παράθεσης.
** Ίσως να μην υποστηρίζεται. Εξαρτάται από το μοντέλο.

Acknowledgement

[z][ ][Set ID][ ][OK/NG][Data1][Data2][Data3][x]

Data1 00: Απενεργοποίηση Λειτουργίας Παράθεσης
01: Ενεργοποίηση Λειτουργίας Παράθεσης
Data2 00 έως 0F: Σειρά παράθεσης
Data3 00 έως 0F: Στήλη παράθεσης

46. Παράθεση ID (Εντολή: d i)
Για να ορίσετε την Παράθεση ID.

Transmission

[d][i][ ][Set ID][ ][Data][Cr]

Δεδομένα
01 έως E1: Παράθεση ID 01 έως 225**
FF: Ελέγξτε την Παράθεση ID
** Η ρύθμιση των δεδομένων δεν μπορεί να είναι πάνω από (στήλη παράθεσης) x (σειρά παράθεσης).
** Ίσως να μην υποστηρίζεται. Εξαρτάται από το μοντέλο.

Acknowledgement

[i][ ][Set ID][ ][OK/NG][Data][x]

*Αν τα δεδομένα είναι πάνω από (στήλη παράθεσης) x (σειρά παράθεσης), η τιμή της ρύθμισης Acknowledgement θα είναι NG (Ακατάλληλο). Εξαιρείται η τιμή 0xFF.

47. Θέση οριζόντιας παράθεσης (Εντολή: d e)
Για να ρυθμίσετε τη θέση της οριζόντιας παράθεσης.
* Αυτή η λειτουργία ισχύει μόνο όταν η ρύθμιση "Κανονικό" της Λειτουργίας Παράθεσης είναι απενεργοποιημένη, ενώ η Λειτουργία Παράθεσης είναι ενεργοποιημένη.

Transmission

[d][e][ ][Set ID][ ][Data][Cr]

Δεδομένα

00 έως 32: -50 (αριστερά) έως 0 (δεξιά)

*Οι τιμές "αριστερά/δεξιά" εξαρτώνται από το μέγεθος της οριζόντιας παράθεσης.

** Ίσως να μην υποστηρίζεται. Εξαρτάται από το μοντέλο.

Acknowledgement

[e][ ][Set ID][ ][OK/NG][Data][x]

48. Θέση κάθετης παράθεσης (Εντολή: d f)
Για να ρυθμίσετε τη θέση της κάθετης παράθεσης.
* Αυτή η λειτουργία ισχύει μόνο όταν η ρύθμιση "Κανονικό" της Λειτουργίας Παράθεσης είναι απενεργοποιημένη, ενώ η Λειτουργία Παράθεσης είναι ενεργοποιημένη.

Transmission

[d][f][ ][Set ID][ ][Data][Cr]

Δεδομένα 0 έως 32: 0 (κάτω) έως 50 (πάνω)
* Οι τιμές "κάτω/πάνω" εξαρτώνται από το μέγεθος της κάθετης παράθεσης.
** Ίσως να μην υποστηρίζεται. Εξαρτάται από το μοντέλο.

Acknowledgement

[f][ ][Set ID][ ][OK/NG][Data][x]

49. Μέγεθος οριζόντιας παράθεσης (Εντολή: d g)
Για να ρυθμίσετε το μέγεθος της οριζόντιας παράθεσης.
* Πριν ορίσετε το μέγεθος της οριζόντιας παράθεσης, επιλέξτε την τιμή 0x32 για τη θέση της οριζόντιας παράθεσης.
* Αυτή η λειτουργία ισχύει μόνο όταν η ρύθμιση "Κανονικό" της Λειτουργίας Παράθεσης είναι απενεργοποιημένη, ενώ η Λειτουργία Παράθεσης είναι ενεργοποιημένη.

Transmission

[d][g][ ][Set ID][ ][Data][Cr]

Δεδομένα 00 έως 32: 0 έως 50
** Ίσως να μην υποστηρίζεται. Εξαρτάται από το μοντέλο.

Acknowledgement

[g][ ][Set ID][ ][OK/NG][Data][x]

50. Μέγεθος κάθετης παράθεσης (Εντολή: d h)
Για να ρυθμίσετε το μέγεθος της κάθετης παράθεσης.
* Πριν ορίσετε το μέγεθος της κάθετης παράθεσης, επιλέξτε την τιμή 0x00 για τη θέση της κάθετης παράθεσης.
* Αυτή η λειτουργία ισχύει μόνο όταν η ρύθμιση «Κανονικό» της Λειτουργίας Παράθεσης είναι απενεργοποιημένη, ενώ η Λειτουργία Παράθεσης είναι ενεργοποιημένη.

Transmission

[d][h][ ][Set ID][ ][Data][Cr]

Δεδομένα 00 έως 32: 0 έως 50
** Ίσως να μην υποστηρίζεται. Εξαρτάται από το μοντέλο.

Acknowledgement

[h][ ][Set ID][ ][OK/NG][Data][x]

51. Φυσική λειτουργία (στη Λειτουργία Παράθεσης) (Εντολή: d j)
Για να προβάλλεται φυσικά η εικόνα, παραλείπεται το τμήμα της εικόνας που κανονικά θα εμφανιζόταν στο κενό ανάμεσα στις οθόνες.

Transmission

[d][j][ ][Set ID][ ][Data][Cr]

Δεδομένα 00: Απενεργοποίηση
01: Ενεργοποίηση

Acknowledgement

[j][ ][Set ID][ ][OK/NG][Data][x]

LG

Life's Good