دليل المالك

المكبر الصوتي اللوحي اللاسلكي

يُرجى قراءة هذا الدليل بعناية قبل تشغيل الجهاز الذي بحوزتك واحتفظ به للرجوع إليه في المستقبل.

الطراز

SNH5 (SNH5, S67T2-W)

www.lg.com

حقوق النشر والتأليف © لعام ٢٠٢٠-٢٠٢٣ لـ LG Electronics Inc. جميع الحقوق محفوظة.

2102_Rev02

معلومات السلامة



تنبيه: لتقليل خطر حدوث الصدمة الكهربائية لا تقم بإزالة الغطاء (أو الغطاء الخلفي) عن الأجزاء التي تخدم المستخدم في الداخل، للحصول على الخدمة ارجع إلى طاقم خدمة مؤهل.



إن إشارة الصاعقة مع رمز رأس السهم داخل مثلث متساوي الأضلاع مخصصة لتحذير المستخدم لوجود خطر فولتية غير معزول داخل مرفقات المنتج والتي قد تكون بمغناطيسية كافية لتشكل خطر حدوث الصدمة الكهربائية للأشخاص.



إن إشارة علامة التعجب داخل مثلث متساوي الأضلاع مخصصة لتحذير المستخدم لوجود تعليمات تشغيل وصيانة (خدمة) مهمة في المادة المصاحبة للمنتج.

تحذير: لمنع حدوث حريق أو صدمة كهربائية خطيرة، لا تقم بتعريض المنتج للمطر أو الرطوبة.

تحذير: لا تقم بتركيب هذا المنتج في مكان محجوز مثل صندوق كتب أو وحدة مشابهة.

تنبيه: لا تستخدم منتجات ذات جهد عالي حول هذا المنتج. (مثلا، منشة كهربائية) قد يتعطل المنتج بسبب صدمة كهربائية.

تنبيه: ينبغي عدم تعريض الجهاز للماء (المتقطر أو المتطاير) ولا يجب وضع أي أشياء ممتلئة بالسوائل، مثل الفازات، على الجهاز.

تنبيه: لا تقم بسد أي من فتحات تهوية. ينبغي تركيب الجهاز وفقًا لتعليمات المصنّع.
ويرجى الانتباه إلى أن وظيفة الثقوب والفتحات الموجودة في الحجيرة تتمثل في توفير التهوية وضمان التشغيل الموثوق للمنتج وحمايته من السخونة الزائدة. ينبغي عدم سد الفتحات بوضع المنتج على سرير أو أريكة أو أي سطح آخر شبيه بذلك. ينبغي عدم وضع هذا المنتج في التجهيزات المدمجة مثل المكتبة أو الرف ما لم يتم توفير التهوية المناسبة أو يتم الالتزام بتعليمات الشركة المصنعة.

تنبيه: ينبغي عدم وضع مصادر اللهب المكشوف، مثل الشموع المشتعلة، على الجهاز.

ملحوظة: لمعلومات علامة السلامة بما في ذلك تعريف المنتج ومعدلات التوريد، يرجى الرجوع إلى الملصق الرئيسي في الأسفل أو على السطح الآخر من المنتج.

تنبيه بخصوص كابل الطاقة

مقبس الطاقة هو جهاز الفصل. في حالة الطوارئ، يجب أن يظل مقبس الطاقة حيث يسهل الوصول إليه.

راجع صفحة المواصفات بدليل المالك هذا للتأكد من متطلبات التيار.

لا تزيد الحمل على مخارج التيار بالحائط. فقد تكون زيادة الحمل على منافذ التيار الكهربي أو عدم التركيب المحكم للمقابس أو منافذ التيار التالفة، كابلات التمديد، كابلات الطاقة التالفة أو عزل الكابلات التالف أو المشقق مصدر خطر بالغ. يمكن أن تتسبب أي من الظروف السابقة في التعرض لصدمة كهربائية أو نشوب حريق. افحص الكابل من فترة لأخرى وإذا ظهر أي آثار لتلف أو بلى افصل الكابل وتوقف عن استخدام الجاهز واستبدل الكابل في مركز خدمة معتمد. أمن كابل الطاقة من سوء الاستخدام المادي والميكانيكي مثل التعرض للثني أو الالتواء أو الضغط أو قفل الباب عليه أو السير فوقه. اهتم بشكل خاص بالمقابس ومنافذ التيار الموجودة بالحائط ونقطة خروج الكابل من الجهاز.

تنبيه: انتبه للتأكد من عدم وضع الأطفال أيديهم أو أي أشياء أخرى في * قناة مكبر الصوت.

(ضمنية)*قناة مكبر الصوت: فتحة للصوت الجهير المضخم في خزانة مكبر الصوت

الرموز

~	يشير إلى التيار المتردد (AC).
⎓	يشير إلى التيار المباشر (DC).
⧈	يشير إلى معدات الفئة الثانية.
⏻	يشير إلى الاستعداد.
I	يشير إلى "تشغيل" (الطاقة).
⚡	يشير إلى جهد خطير.

معلومات حول إشعار البرامج المفتوحة المصدر

للحصول على التعليمات البرمجية المصدر بموجب GPL و LGPL و MPL وتراخيص مفتوحة المصدر أخرى يتضمنها هذا المنتج، يرجى زيارة الموقع http://opensource.lge.com.
بالإضافة إلى التعليمات البرمجية المصدر، تتوفر كل أحكام الترخيص وإشعارات إخلاء المسؤولية وإشعارات حقوق النشر للتنزيل.
ستوفر LG Electronics أيضًا الكود المفتوح المصدر على قرص CD-ROM مقابل رسم يغطي تكلفة القيام بهذا التوزيع (مثل تكلفة وسائل النقل والشحن والتسليم) بناءً على طلب يُرسل عبر البريد الإلكتروني إلى opensource@lge.com.
إن هذا العرض سارٍ لفترة ثلاث سنوات بعد عملية الشحن الأخيرة لهذا المنتج. يتوفر هذا العرض لأي شخص يتلقى هذه المعلومات.

جدول المحتويات

١ بدء الاستخدام

٢ معلومات السلامة
٦ مقدمة
٧ اللوحة الأمامية
٨ اللوحة الخلفية
٩ جهاز التحكم عن بعد
١٢ موضع السماعات
١٣ تثبيت شريط الصوت

٢ التوصيل

١٤ تنظيم الكوابل (اختياري)
١٤ وصل مكبر الصوت الفرعي
١٥ التوصيل بالتلفزيون الخاص بك
١٥ – استخدام كابل OPTICAL
١٥ – مزامنة صوت LG
١٧ – استخدام كابل HDMI
١٧ – وظيفة ARC (قناة إرجاع الصوت)
١٧ – ما المقصود بوظيفة SIMPLINK؟
١٨ – معلومات إضافية حول HDMI
١٩ توصيل الأجهزة الاختيارية
١٩ – توصيل HDMI
٢٠ – توصيل OPTICAL IN
٢٠ – توصيل USB
٢٠ – وحدات USB المتوافقة
٢١ – متطلبات جهاز USB
٢١ – الملفات القابلة للتشغيل

٣ التشغيل

٢٣ العمليات الأساسية
٢٣ – تشغيل USB
٢٤ العمليات الأخرى
٢٤ – استخدام جهاز التحكم عن بعد الخاص بالتلفزيون
٢٥ – AUTO POWER On/Off
٢٦ – تغيير الوظيفة أوتوماتيكيًا
٢٦ – بدء التشغيل السريع
٢٧ استخدام تقنية Bluetooth اللاسلكية
٢٧ – نبذة عن تقنية Bluetooth
٢٧ – ملفات تعريف Bluetooth
٢٧ – الاستماع إلى الموسيقى من جهازك مزود بتقنية Bluetooth
٢٩ – تحكم في جهاز Bluetooth المتصل
٢٩ – قفل اتصال BLUETOOTH (BT LOCK)
٢٩ استخدام تطبيق بلوتوث
٢٩ – قم بتثبيت تطبيق "LG Sound Bar" على جهاز بلوتوث الخاص بك
٣٠ – قم بتنشيط بلوتوث باستخدام تطبيق "LG Sound Bar"

٤ استكشاف الأعطال وإصلاحها

٣١ اكتشاف الأعطال وإصلاحها
٣١ – عام
٣٢ – ملاحظات لاستخدام اللاسلكي
٣٣ – ملاحظات لتشغيل وضع "تجريبي"

٥ الملحق

٣٤ العلامات التجارية والتراخيص
٣٥ المواصفات
٣٧ التعامل مع السماعة

مقدمة

رمز يستخدم في هذا الدليل

ملاحظة

تشير إلى الملاحظات الخاصة وميزات التشغيل.

تنبيه

يُشير إلى التحذيرات الخاصة بمنع الأضرار المحتملة نتيجة لسوء الاستخدام.

اللوحة الأمامية

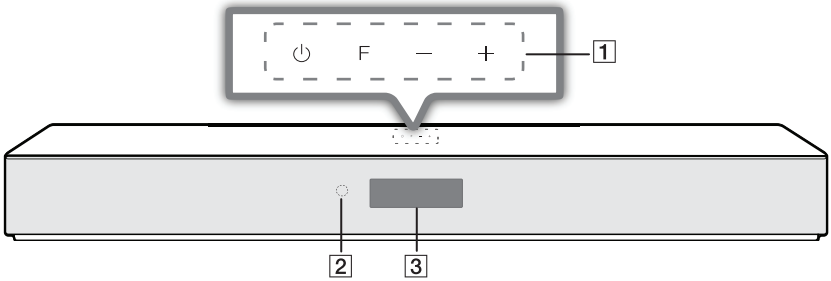

1	(استعداد) - لتشغيل الوحدة أو إيقاف تشغيلها. **F** (الوظيفة) - قم باختيار الوظيفة ومصدر الإدخال بالضغط على **F** بصورة متكررة.

مصدر الإدخال / الوظيفة	العرض
بصري ARC LG Sound Sync (سلكي)	OPT/HDMI ARC
Bluetooth	BT
LG Sound Sync (لاسلكي)	LG TV
HDMI IN	HDMI
USB	USB

1	—/+ (مستوى الصوت) - اضبط مستوى الصوت.
2	أداة الاستشعار عن بعد
3	نافذة العرض - سيتم خفض إضاءة نافذة العرض تلقائيًا إذا لم يتم الضغط على أي زر لمدة ١٥ ثواني. عند الضغط على أي زر، ستضئ نافذة العرض.

هذه الوحدة سيتم إيقاف تشغيلها ذاتيًا لتوفير استهلاك الكهرباء في حال عدم توصيل الوحدة الرئيسية بجهاز خارجي وعدم استخدامها لمدة ١٥ دقيقة.

اللوحة الخلفية

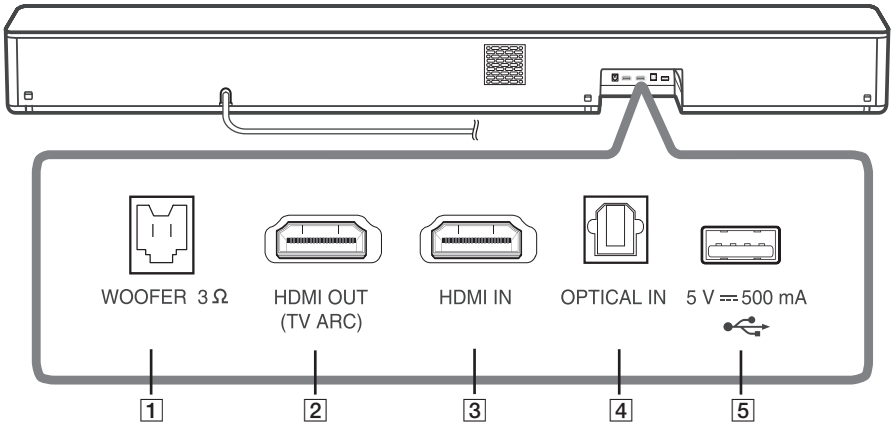

1	**WOOFER 3 Ω** - وصل سلك مضخم الصوت بالوحدة.
2	**HDMI OUT (TV ARC)** - أوصل مقبس HDMI OUT (TV ARC) في الجانب الخلفي للوحدة بمقبس ARC في التلفاز.
3	**HDMI IN** - أوصل مقبس HDMI IN في الجانب الخلفي من الوحدة بمقبس HDMI OUT في الجهاز الخارجي. يمكنك الاستمتاع بالصوت والصورة من اتصال HDMI في الجهاز الخارجي.
4	**OPTICAL IN** - أوصل مقبس OPTICAL IN في الجانب الخلفي من الوحدة بمقبس OPTICAL OUT في التلفاز.
5	منفذ USB - أوصل جهاز ذاكرة USB بمخرج USB الموجود في الجزء الخلفي من الوحدة.

جهاز التحكم عن بعد

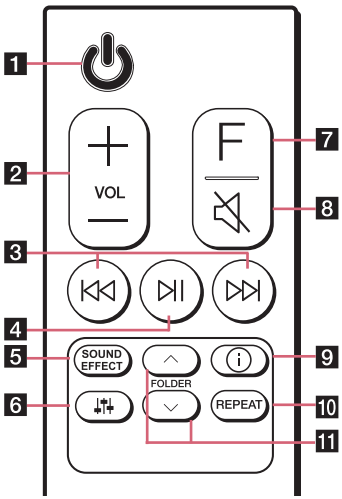

استبدال البطارية

أزل غطاء البطارية الموجود بالجزء الخلفي من وحدة التحكم عن بعد، ثم أدخل البطارية مع مطابقة الطرفين ⊕ و ⊖ بشكل صحيح.

خطر حدوث حريق أو انفجار إذا تم استبدال البطارية بنوع غير صحيح.

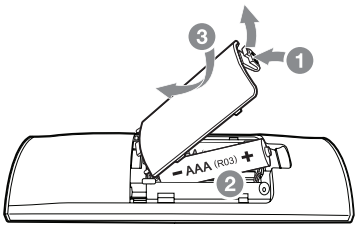

1

(استعداد)

- لتشغيل الوحدة أو إيقاف تشغيلها.

2

VOL (مستوى الصوت) —/+

- اضبط مستوى صوت السماعة.

3

⏮/⏭ (تخطي/بحث)

- اضغط ⏮ أو ⏭ للذهاب إلى الملف التالي أو السابق.
- اضغط مطولاً على ⏮ أو ⏭ أثناء التشغيل وارفع أصابعك عند الجزء الذي ترغب في سماعه.

4

⏯ (تشغيل/إيقاف)

- إبدأ إعادة التشغيل. / أوقف إعادة التشغيل.

- **قبل اتصال BT (Bluetooth) :** تسمح لك بتوصيل جهاز **Bluetooth** فقط على وظيفة **Bluetooth** وLG TV.
(صفحة ٢٩)
لتشغيل أو إيقاف **Bluetooth** إضغط لمدة ٣ ثواني على ⏯ ثم إضغط عليها مجدداً في مهام BT (**Bluetooth**).

SOUND EFFECT

- قم باختيارنمط تأثير الصوت باستخدام **SOUND EFFECT**.

العرض على الشاشة	الوصف
AI SOUND PRO	تحليل خاصية الإدخال الصوتي وتوفير الصوت محسنًا للمحتوى في الوقت الفعلي.
BASS BLAST أو +BASS BLAST	يعزز قوة وجهورية الصوت.
STANDARD	يمكنك الاستمتاع بصوت محسن.
DTS VIRTUAL : X	يمكنك الاستمتاع بصوت مجسم سينمائي أكثر إحاطة.

5

- **جهاز التحكم في التلفاز:** يتيح لك للسيطرة على حجم هذه الوحدة عن طريق جهاز التحكم عن بُعد بالتلفاز حتى من قبل منتج الشركة الأخرى. (صفحة ٢٤)
لتشغيلا أو إغلاق وظيفة جهاز التحكم عن بعد الخاص بالتلفاز، اضغط مطولاً على **SOUND EFFECT** لمدة ٣ ثواني تقريباً ثم اضغط مجدداً.

ماركات التلفزيون المدعومة

Vizio	Toshiba	Sony	Sharp	Samsung	Philips	Panasonic	LG

(ضبط الصوت)

- يضبط مستوى الصوت للسماعات القابلة للتعديل.

حدد السماعة القابلة للضبط باستخدام واضبط مستوى الصوت باستخدام **VOL** +/—.

انظر الصفحة ١٢ لمزيد من المعلومات عن السماعات.

6

شاشة عرض الحالة	السماعة القابلة للضبط	النطاق
WF	مضخم الصوت	6 ~ -15
TRE	السماعة الأمامية (ثلاثة أضعاف)	5 ~ -5
BAS	السماعة الأمامية (الجهير)	5 ~ -5

F (الوظيفة)

7

- قم باختيار الوظيفة و مصدر الإدخال من خلال الضغط على **F** بشكل متكرر.

(صامت)

8

- اضغط على لكتم صوت الوحدة الخاصة بك. لإلغاء الكتم، اضغط مجددًا على .

9	ⓘ (معلومات) - يمكنك عرض معلومات متنوعة عن مصدر الإدخال بالضغط على ⓘ. - OPT(ضوئي)/HDMI/ARC (HDMI IN) : صيغة صوتية - BT (**Bluetooth**) : المتصل **Bluetooth** اسم جهاز - USB : معلومات الملف المتضمنة في USB. • **التشغيل التلقائي تشغيل/ إيقاف:** يسمح للوحدة بالتشغيل والإغلاق تلقائياً باستخدام إشارات الإدخال : الضوئي، LG TV أو **Bluetooth** (صفحة ٢٥) لتشغيل أو إغلاق وظيفة AUTO POWER، اضغط مطولاً على ⓘ لمدة ٣ ثوان ثم اضغط مجدداً.
10	**REPEAT** - اضغط **REPEAT** اختيار نمط الإعادة أو العوائية المطلوب.
11	**FOLDER ∧/∨** - ابحث عن ملف على جهاز USB.

موضع السماعات

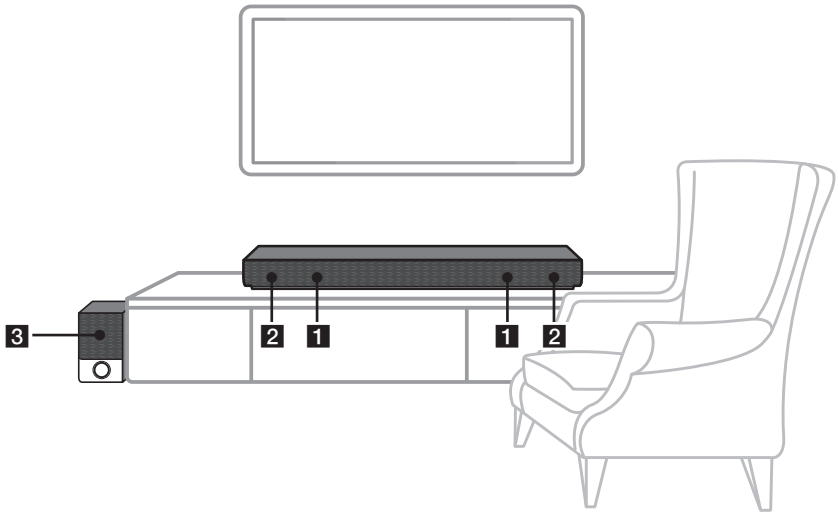

1	السماعات الأمامية
2	السماعات المحيطية
3	مضخم صوت فرعي

تثبيت شريط الصوت

يمكنك الاستماع إلى الصوت من خلال توصيل الوحدة بالأجهزة الأخرى: التلفزيون، مشغل أقراص بلو-راي، مشغل DVD، وما إلى ذلك.

ضع الوحدة أمام التلفزيون ووصِّلها بالجهاز الذي تريده.
(الصفحات من ١٥ - ٢٠)
عندما تركب الوحدة، لا تعترض جهاز الاستشعار عن بعد الخاص بالتلفاز.

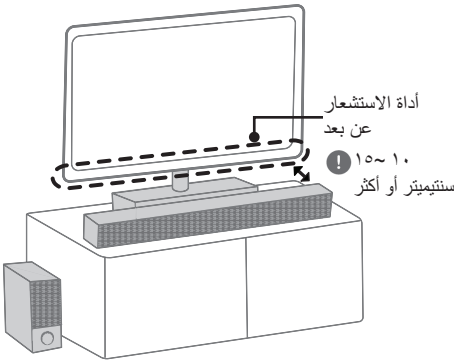

ملاحظة

- يرجى فصل المسافة بين شريط الصوت TV بمقدار ١٠ إلى ١٥ سم أو أكثر، إذا كان شريط الصوت يغطي مستشعر TV البعيد.
- الرسم التوضيحي أعلاه قد يختلف عن الوحدات الفعلية.

تنبيه

- للحصول على أفضل أداء للاتصال اللاسلكي مثل **Bluetooth**، لا تقم بتثبيت الوحدة على الأثاث المعدني لأن الاتصال اللاسلكي يتصل من خلال وحدة موجودة في الجزء السفلي من الوحدة.
- انتبه لعدم إحداث أي خدوش في سطح الوحدة/ المكبر الصوتي الفرعي عند تثبيتها أو تحريكها.

تنظيم الكوابل (اختياري)

يمكنك تنظيم الكابل مع كابل الربط.

١. أمسك الكابلات مع كابل الربط كما هو مبين أدناه.
٢. ثبت كابل الربط بإحكام.

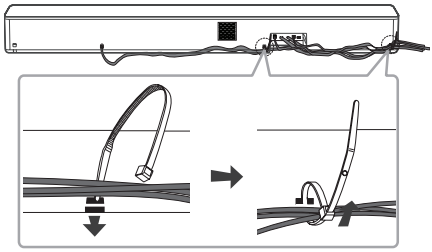

ملاحظة

- عند إتمام جميع التوصيلات يمكنك ترتيب أسلاك التوصيل حسب الحاجة.
- روابط الكابلات غير مدعومة.

وصل مكبر الصوت الفرعي

توصيل مضخم صوت بالوحدة

وصل سلك مضخم الصوت بالوحدة.عند توصيل سلك مضخم الصوت بالوحدة، أدخل الموصل حتى تسمع صوت نقرة.

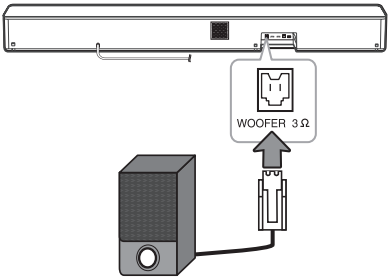

ملاحظة

استخدم السماعة المرفقة مع هذه الوحدة فقط.
قد يؤدي استخدام سماعة أخرى إلى عطل بالوحدة.

التوصيل بالتلفزيون الخاص بك

يرجى توصيل هذه الوحدة بالتلفزيون باستخدام كابل بصري رقمي أو كابل HDMI مع الاخذ في الاعتبار حالة التلفزيون.

استخدام كابل OPTICAL

١. وصل مقبس OPTICAL IN في الجانب الخلفي من الوحدة بمقبس OPTICAL OUT في التلفزيون باستخدام كابل OPTICAL.

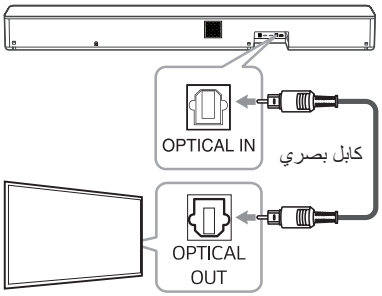

٢. حدد مصدر الدخل على OPT/HDMI ARC بالضغط على زر **F** بشكل متكرر.

يمكن أن تظهر "OPT" في نافذة العرض في حال التوصيل بشكل طبيعي بين هذه الوحدة وتلفازك.

ملاحظة

- قبل توصيل الكابل الضوئي، تأكد من إزالة غطاء قابس الحماية إذا كان لكابلك غطاء.
- يمكنك الاستمتاع بصوت التلفزيون عبر سماعات الوحدة. بالنسبة لبعض موديلات التلفزيون، يجب أن تحدد خيار السماعة الخارجية من قائمة التلفزيون. (للاطلاع على التفاصيل، ارجع إلى دليل مستخدم التلفزيون الخاص بك).
- إذا كانت الوحدة متصلة عن طريق OPTICAL و ARC في نفس الوقت، فسيكون لإشارة ARC الأولوية.

مزامنة صوت LG

Sound Sync Wireless

يمكنك التحكم في بعض وظائف هذه الوحدة باستخدام جهاز التحكم عن بعد الخاص بالتلفزيون من خلال مزامنة صوت LG. الوحدة متوائمة مع تلفزيون LG الذي يدعم مزامنة صوت LG. تأكد من وجود شعار مزامنة صوت LG على التلفزيون الخاص بك.

وظيفة قابلة للتحكم بها عن طريق جهاز التحكم عن بعد لتلفزيون LG: زيادة/ خفض مستوى الصوت، كتم الصوت

قم بإجراء أحد التوصيلات التالية، وفقًا لإمكانيات الجهاز الخاص بك.

ملاحظة

- يمكنك أيضًا أن تستخدم جهاز التحكم عن بعد الخاص بهذه الوحدة أثناء استخدام مزامنة صوت LG. وإذا استخدمت جهاز التحكم عن بعد الخاص بالتلفزيون مرة أخرى، تقوم الوحدة بالمزامنة مع التلفزيون. وفقا لمواصفات التلفزيون، فالحجم للصوت وكتم الصوت لهذه الوحدة مع التلفزيون.
- إذا فشل الاتصال، تأكد من حالة التلفزيون والطاقة.
- تأكد من حالة هذه الوحدة والتوصيل في الحالات التالية عند استخدام مزامنة صوت LG.
  - تم إيقاف تشغيل الوحدة.
  - تغيير الوظيفة إلى أخرى.
  - افصل الكابل البصري.
  - فصل الاتصال اللاسلكي بسبب التداخل أو المسافة.
- يختلف الوقت المطلوب لإيقاف تشغيل هذه الوحدة حسب التلفزيون الخاص بك عندما تضبط وظيفة AUTO POWER على ON (تشغيل).

مزامنة صوت LG بالتوصيل السلكي

١. وصل تلفزيون LG الخاص بك بالوحدة باستخدام كابل بصري.

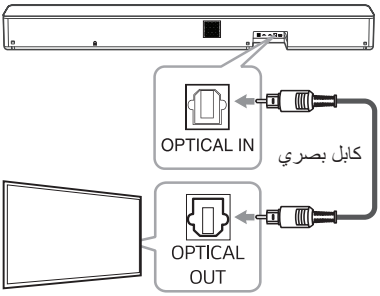

٢. قم بإعداد خرج الصوت في التلفزيون للاستماع إلى الصوت عبر هذه الوحدة:
(ارجع إلى دليل تعليمات التلفزيون للتعرف على تفاصيل مزامنة صوت LG.)

٣. شغل الوحدة بالضغط على ⏻.

٤. حدد مصدر الدخل على OPT/HDMI ARC بالضغط على زر **F** بشكل متكرر.
يمكن أن تظهر "LGOPT" في نافذة العرض في حال التوصيل بشكل طبيعي بين هذه الوحدة والتلفزيون الخاص بك.

مزامنة صوت LG بالتوصيل اللاسلكي

١. شغل الوحدة بالضغط على ⏻.

٢. اختر وظيفة LG TV بالضغط على **F** بشكل متكرر.

٣. قم بإعداد مخرج الصوت في التلفاز للاستماع إلى الصوت من خلال هذه الوحدة:
تظهر "PAIRED" في نافذة العرض لمدة ٣ ثواني تقريبًا وبعدئذ يمكن أن تشاهد "LG TV" في نافذة العرض في حال التوصيل بشكل طبيعي بين هذه الوحدة والتلفزيون الخاص بك.
(ارجع إلى دليل تعليمات التلفزيون للتعرف على تفاصيل مزامنة صوت LG.)

ملاحظة

إذا قمت بإيقاف تشغيل الوحدة مباشرة عن طريق الضغط على زر ⏻ (الطاقة)، سيتم فصل مزامنة صوت LG (اللاسلكي).

استخدام كابل HDMI

إذا قمت بتوصيل هذه الوحدة بتلفزيون يدعم HDMI CEC و ARC (قناة رجوع الصوت)، يمكنك الاستمتاع بصوت التلفزيون عبر سماعات الوحدة دون الحاجة إلى توصيل الكابل البصري.

١. وصل مقبس مخرج HDMI OUT (TV ARC) في ظهر الوحدة إلى مقبس ARC في التلفاز باستخدام كابل HDMI.

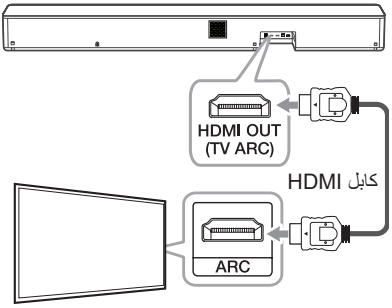

٢. حدد مصدر الدخل على OPT/HDMI ARC بالضغط على زر **F** بشكل متكرر.

يمكن أن تظهر "ARC" في نافذة العرض في حال التوصيل بشكل طبيعي بين هذه الوحدة وتلفازك.

ملاحظة

- يمكنك الاستمتاع بصوت التلفزيون عبر سماعات الوحدة. بالنسبة لبعض موديلات التلفزيون، يجب أن تحدد خيار السماعة الخارجية من قائمة التلفزيون. (للاطلاع على التفاصيل، ارجع إلى دليل مستخدم التلفزيون الخاص بك).
- تبعا لطراز تلفزيون LG الخاص بك قد تحتاج لتشغيل وظيفة SIMPLINK في تلفزيون LG الخاص بك.
- عند العودة إلى وظيفة ARC من وظيفة أخرى، تحتاج إلى تحديد مصدر الدخل على OPT/HDMI ARC. وستتغير هذه الوحدة إلى وظيفة ARC تلقائيًا.

وظيفة ARC (قناة إرجاع الصوت)

تُمكّن وظيفة ARC التلفزيون المزود بكابل HDMI من إرسال الدفق الصوتي إلى HDMI OUT الخاص بالوحدة.

لاستخدام هذه الوظيفة:

- ينبغي أن يدعم التلفاز الخاص بك وظيفتي HDMI-CEC و ARC وينبغي ضبط هاتين الوظيفتين على وضع التشغيل.
- قد تختلف وظيفة ضبط HDMI-CEC وARC حسب التلفزيون. للمزيد من التفاصيل حول وظيفة ARC، يرجى الرجوع إلى دليلي تشغيل التلفزيون.
- ينبغي استخدام كابل HDMI (من النوع A، كابل HDMI™ عالي السرعة مع إيثرنت)
- يجب أن توصل مخرج HDMI OUT الموجود في الوحدة بمدخل HDMI IN الموجود بالتلفزيون الذي يدعم وظيفة ARC باستخدام كابل HDMI.
- يمكنك توصيل نظام شريط الصوت واحد فقط بجهاز تلفزيون متوافق مع ARC "قناة إرجاع الصوت".

ما المقصود بوظيفة SIMPLINK؟

يتم التحكم في بعض وظائف هذه الوحدة من خلال وحدة التحكم عن بعد في التلفزيون عندما تكون هذه الوحدة وتلفزيون LG متصلتان مع SIMPLINK من خلال اتصال HDMI.

الوظائف القابلة للتحكم عن طريق وحدة التحكم عن بعد الخاصة بتلفزيون LG: تشغيل/إيقاف تشغيل، رفع/خفض الصوت، وما إلى ذلك.

ارجع إلى دليل المالك الخاص بالتلفزيون لمعرفة تفاصيل وظيفة SIMPLINK.

يحمل تلفزيون LG المزود بوظيفة SIMPLINK الشعار على النحو الموضح أعلاه.

ملاحظة

- قد تختلف بعض عمليات تشغيل وظيفة SIMPLINK عن هدفك المنشود أو لا تعمل بناءً على حالة الوحدة.
- قد يختلف تشغيل SIMPLINK عند الغرض الذي تقصده وذلك حسب جهاز التلفزيون أو جهاز التشغيل المتصل بهذه الوحدة.

معلومات إضافية حول HDMI

- عندما تقوم بتوصيل جهاز HDMI أو DVI متوافق تأكد مما يلي:

- حاول إيقاف تشغيل جهاز HDMI/DVI وهذا المشغل. بعد ذلك، قم بتشغيل جهاز HDMI/DVI واتركه لمدة ٣٠ ثانية، ثم قم بتشغيل هذا المشغل.

- إدخال الفيديو للجهاز الموصل مضبوط بشكل صحيح لهذا الجهاز.

- الجهاز الموصل متوافق مع دخل الفيديو بدقة ٧٢٠×٥٧٦ بكسل (أو ٤٨٠ بكسل)، ١٢٨٠×٧٢٠ بكسل، ١٩٢٠×١٠٨٠i أو ١٩٢٠ × ١٠٨٠ بكسل.

- ا تعمل جميع أجهزة HDMI أو DVI المتوافقة مع حماية المحتوى الرقمي ذي النطاق الترددي العالي HDCP مع هذا المشغل.

- لن يتم عرض الصورة بشكل صحيح مع جهاز لا يتناسب مع HDCP.

ملاحظة

- جهاز HDMI الموصل لا يقبل مخرجات الصوت من المشغل، وقد يكون صوت جهاز HDMI مشوهًا أو قد لا يتم إخراجه.
- قد يتسبب تغيير درجة الوضوح عندما يكون التوصيل قد تم بالفعل في حدوث أعطال. ولحل هذه المشكلة، أوقف تشغيل المشغل ثم شغله مرة أخرى.
- عندما يتعذر التحقق من اتصال HDMI مع HDCP تتحول شاشة التلفزيون إلى شاشة سوداء. في هذه الحالة تحقق من اتصال HDMI أو قم بفصل كابل HDMI.
- في حال وجود تشويش أو خطوط على الشاشة، يرجى فحص كابل HDMI (الطول محدود بشكل عام على ٤,٥م).
- لا يمكنك تغيير دقة الفيديو في وضع HDMI. قم بتغيير استبانة الفيديو للمكون الموصل.
- إذا كانت إشارة خرج الفيديو غير طبيعية عندما يكون حاسوبك الشخصي موصل بمقبس HDMI IN، فغير مستوى دقة الحاسوب الشخصي إلى ٥٧٦ بكسل (أو ٤٨٠ بكسل)، ٧٢٠ بكسل، ١٠٨٠i، أو ١٠٨٠ بكسل.

قائمة الفحص الخاصة بكابل HDMI

تكون جودة نقل الإشارة في بعض كابلات HDMI سيئة، وهو الأمر الذي قد يتسبب في مشاكل في نقل إشارات الصوت والصورة.

حتى بعد توصيلات كابل HDMI إذا لم يصدر صوت أو حدث مقاطعة للصوت أو صدرت ضوضاء من قضيب السماعات و/أو لا توجد صورة أو لا توجد صورة مستقرة على التلفزيون، فقد تكون المشكلة في كابل HDMI.

استخدم الكابل المحدد بعلامة شعار HDMI المميز المعتمدة. نوصي باستخدام "كبل HDMI عالي السرعة مع إيثرنت Ethernet" أو الإصدار الأحدث.

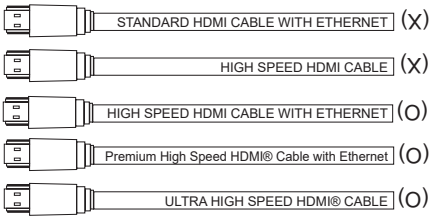

التوصيل بواسطة كابل HDMI*

يجب أن يدعم التلفزيون الخاص بك أحدث ميزات HDMI (HDMI CEC[١]) / ARC (قناة إرجاع الصوت)) للاستمتاع بشكل كامل بقناة البث الحي مع نظام الصوت عبر كابل HDMI. وما لم يكن التلفزيون الخاص بك يدعم ميزات HDMI هذه، يجب توصيل نظام الصوت عبر كابل OPTICAL.

١) HDMI CEC (التحكم الإلكتروني للمستهلك عبر واجهة متعددة الوسائط عالية الوضوح)

التحكم الإلكتروني للمستهلك (CEC) هي أحد خواص HDMI التي تسمح للمستخدم بالتحكم في الأجهزة المدعومة بتقنية CEC المتصلة عبر كابل HDMI من خلال استخدام وحدة تحكم عن بعد واحدة فحسب.

* الأسماء التجارية لـ CEC هي SimpLink (LG)، Anynet+ (Samsung)، BRAVIA Sync (Sony)، EasyLink (Philips) وغيرها.

توصيل الأجهزة الاختيارية

توصيل HDMI

يمكنك الاستمتاع بالصوت والصورة من اتصال HDMI في الجهاز الخارجي.

للاستمتاع بالصوت فقط

يمكنك الاستمتاع بالصوت من الجهاز الخارجي الذي قمت بتوصيله.

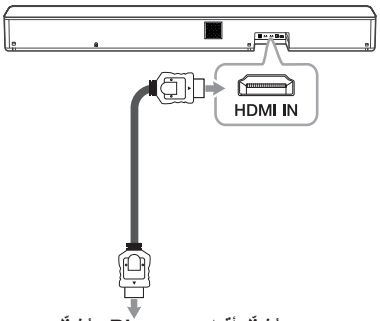

١. وصِّل مقبس HDMI IN الموجود في الجزء الخلفي من الوحدة بمقبس HDMI OUT الموجود في جهاز الصوت مثل مشغل أقراص (Blu-ray)، ومشغل DVD، إلخ.

٢. حدد مصدر المدخلات HDMI من خلال الضغط على **F** بشكل متكرر.

للاستمتاع بكل من الصوت والصورة

يمكنك الاستمتاع بكل من الصوت والصورة من الجهاز الخارجي الذي قمت بتوصيله.

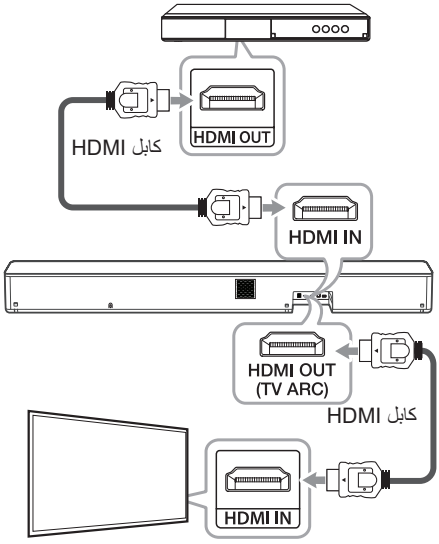

١. وصِّل مقبس HDMI IN الموجود بالجزء الخلفي من الوحدة بمقبس HDMI OUT الموجود بالجهاز الخارجي مثل مشغل أقراص Blu-ray، ومشغل DVD، إلخ.

٢. وصل مقبس HDMI OUT (TV ARC) في الجانب الخلفي للوحدة إلى مقبس HDMI IN في التلفزيون.

٣. حدد مصدر المدخلات HDMI من خلال الضغط على **F** بشكل متكرر.

ملاحظة

- يتعذر مرور إشارة الصوت والفيديو عند إيقاف تشغيل هذه الوحدة.
- يستخدم مقبس HDMI OUT (TV ARC) من أجل توصيل التلفزيون. في حالة إدخال عدة قنوات إلى الوحدة من خلال كابل HDMI، ستخرج الوحدة قناتين PCM 2 للتلفزيون.
- إذا كان جهاز التلفزيون لا يدعم مصدر صوت DTS ، فقم بتوصيل جهاز التشغيل (المصدر) بمقبس HDMI IN أو OPTICAL IN في النظام الصوتي "Sound bar" للاستماع إلى صوت DTS.

توصيل OPTICAL IN

وصّل مقبس خرج بصري من الأجهزة الخارجية بمقبس OPTICAL IN.

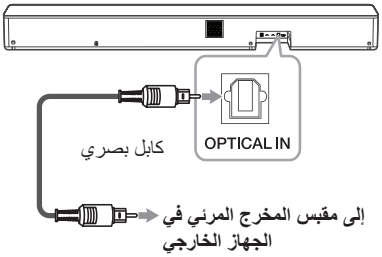

١. وصل مقبس OPTICAL IN في الجزء الخلفي من الوحدة في مقبس الخرج البصري للجهاز الخارجي.

٢. حدد مصدر الدخل على OPT/HDMI ARC بالضغط على زر **F** بشكل متكرر.

يمكن أن تظهر "OPT" في نافذة العرض في حال التوصيل بشكل طبيعي بين هذه الوحدة وجهازك.

ملاحظة

قبل توصيل الكابل الضوئي، تأكد من إزالة غطاء قابس الحماية إذا كان لكابلك غطاء.

تنبيه

إذا لم يوصل الكابل البصري بالإتجاه الصحيح، عندها قد يسبب التلف للمقبس البصري.



توصيل USB

وصل جهاز ذاكرة USB بمخرج USB الموجود في الجزء الخلفي من الوحدة.

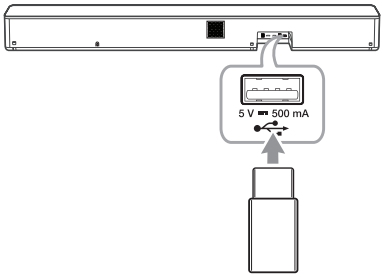

ارجع إلى صفحة ٢٣ للحصول على مزيد من المعلومات حول تشغيل الملفات على جهاز USB.

نزع جهاز USB من الوحدة.

١. اختر وضع/وظيفة مختلفة.

٢. أزل جهاز USB من الوحدة.

وحدات USB المتوافقة

- مشغل MP3: مشغل MP3 من نوع فلاش
- مشغل USB من نوع فلاش: الأجهزة التي تدعم USB2.0.
- وظيفة USB الخاصة بهذه الوحدة لا تدعم بعض أجهزة USB.

متطلبات جهاز USB

- الأجهزة التي تتطلب تثبيت برنامج إضافي الموصلة بالكمبيوتر غير مدعومة.
- لا تقم بإخراج جهاز USB أثناء التشغيل.
- وبالنسبة لأجهزة USB ذات السعة الأكبر، قد يستغرق الأمر وقتًا أطول للانتهاء من البحث.
- ولتجنب فقد البيانات، قم بعمل نسخ احتياطية من جميع البيانات.
- لا يمكن توصيل منفذ USB الخاص بالوحدة إلى الحاسب. لا يمكن استخدام الوحدة كجهاز للتخزين.
- ملفات النظام exFAT غير مدعومة على هذه الوحدة. (تتوفر أنظمة FAT16/FAT32/NTFS.)
- وفقًا لبعض الأجهزة، قد لا يتم التعرف عليها على هذه الوحدة.
  - الأقراص الصلبة الخارجية
  - قارئ البطاقات
  - الأجهزة المقفولة
  - أجهزة USB من النوع الصلب
  - مركز توزيع USB
  - استخدام كابل تمديد USB
  - الآي فون/الآي بود/ الآي باد
  - جهاز أندرويد

الملفات القابلة للتشغيل

معدل أخذ عينات الإشارات

MP3 : في نطاق يتراوح من ٣٢ إلى ٤٨ كيلو هرتز
WMA : في نطاق يتراوح من ٣٢ إلى ٤٨ كيلو هرتز
OGG : في نطاق يتراوح من ٣٢ إلى ٤٨ كيلو هرتز
FLAC : ٣٢ كيلوهرتز, ٤٤,١ كيلوهرتز, ٤٨ كيلوهرتز, ٨٨,٢ كيلوهرتز, ٩٦ كيلوهرتز, ١٧٦,٤ كيلوهرتز, ١٩٢ كيلوهرتز (١٦ بت / ٢٤ بت)
WAV : ٣٢ كيلوهرتز, ٤٤,١ كيلوهرتز, ٤٨ كيلوهرتز, ٨٨,٢ كيلوهرتز, ٩٦ كيلوهرتز, ١٧٦,٤ كيلوهرتز, ١٩٢ كيلوهرتز (١٦ بت / ٢٤ بت)

معدل إرسال البت

MP3 : في نطاق يتراوح من ٨٠ إلى ٣٢٠ كيلو هرتز
WMA : في نطاق يتراوح من ٥٦ إلى ١٢٨ كيلو هرتز
OGG : في نطاق يتراوح من ٦٤ إلى ٥٠٠ كيلو هرتز

- أقصى حد للملفات : ما يصل إلى ٢,٠٠٠
- أقصى أدلة: ما يصل إلى ٢٠٠
- لا يمكن تشغيل ملف محمي من خلال DRM (إدارة الحقوق الرقمية) على هذا الجهاز.
- لا يمكن تشغيل ملفات الفيديو المخزنة على أجهزة USB.
- قد لا يتم التشغيل بشكل جيد ويتوقف ذلك على أداء جهاز USB.

ملاحظة

- يتم التعرف على المجلدات/ الملفات في USB على النحو التالي.

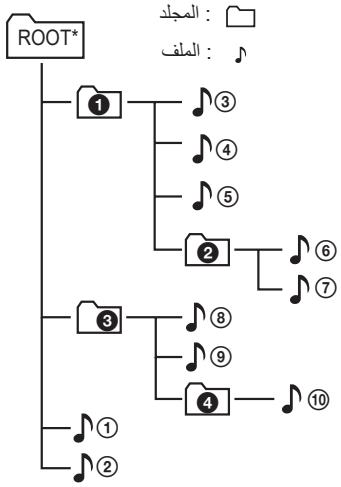

- في حالة عدم وجود ملفات في المجلد، لن يظهر المجلد.
- سيتم تشغيل الملفات من الملف ♪① إلى الملف ♪⑩ واحداً تلو الآخر.
- سيتم تشغيل الملفات لتسجيلها وقد تكون مختلفة بحسب ظروف التسجيل.
- هذه الوحدة يمكنها عرض أسماء الملفات أو المجلدات التي تحتوي على أرقام أو أحرف اللغة الإنجليزية فقط.
- *ROOT : الشاشة الأولى التي تظهر لك عندما يتعرف الكمبيوتر على جهاز USB هي "ROOT".

العمليات الأساسية

تشغيل USB

١. وصل جهاز USB بمنفذ USB.

٢. اختر وظيفة USB بالضغط على **F** بشكل متكرر.

لتنفيذ	ذلك
التشغيل	اضغط على ⏯ في جهاز التحكم عن بعد.
إيقاف مؤقت	أثناء التشغيل، اضغط على زر ⏯ الموجود بوحدة التحكم عن بُعد.
للانتقال إلى الملف التالي أو السابق	أثناء التشغيل، اضغط على زر ⏭ الموجود بجهاز التحكم عن بُعد للانتقال إلى الملف التالي. عند التشغيل لأقل من ٣ ثوان، اضغط على زر ⏮ الموجود بجهاز التحكم عن بُعد للانتقال إلى الملف السابق. عند التشغيل بعد ٣ ثوانٍ، اضغط على زر ⏮ الموجود بجهاز التحكم عن بُعد للانتقال إلى بداية الملف.
يبحث عن قسم داخل ملف.	اضغط مع الاستمرار على ⏮ / ⏭ في وحدة التحكم عن بُعد أثناء التشغيل وحرره عند النقطة التي تريد أن تبدأ منها الاستماع.
التشغيل المتكرر أو العشوائي	اضغط على زر **REPEAT** على جهاز التحكم عن بعد بشكل متكرر. راجع الملاحظة للحصول على تفاصيل حول تغير شاشة العرض.
البحث عن مجلد	اضغط على زر المجلد **FOLDER** ∧/∨ الموجود بجهاز التحكم عن بُعد.
استئناف استعادة التشغيل	تقوم هذه الوظيفة بحفظ أغنية حالية قيد التشغيل قبل تغيير الوظيفة أو إيقاف تشغيل الوحدة.

ملاحظة

- يمكن مسح نقطة الاستئناف عند فصل كابل الطاقة أو إزالة جهاز USB من الوحدة.
- يعمل تشغيل التكرار/ العشوائي على النحو التالي.

العرض على الشاشة	الوصف
OFF	تشغيل الأغاني على جهاز USB بالترتيب.
ONE	تشغيل نفس الأغنية مرارا وتكرارا.
FOLDER	تشغيل الأغاني في المجلد مرارا وتكرارا.
ALL	تشغيل كل الأغاني على جهاز USB بشكل متكرر.
SHUFFLE	تشغيل كل الأغاني مرة واحدة بشكل عشوائي، ثم قم بإيقاف التشغيل.

العمليات الأخرى

استخدام جهازالتحكم عن بعد الخاص بالتلفزيون

يمكنك التحكم ببعض وظائف هذه الوحدة بجهاز التحكم عن بعد الخاص بتلفازك حتى لمنتجات أخرى من الشركة.
الوظائف القابلة للتحكم بها هي زيادة/ خفض مستوى الصوت وكتم الصوت.

استمر في الضغط على **SOUND EFFECT** في جهاز التحكم عن بُعد لمدة ٣ ثوانٍ تقريبًا. تظهر "ON - TV REMOTE" ويمكنك التحكم بهذه الوحدة من خلال جهاز التحكم عن بعد الخاص بتلفازك.

لتفحص حالة هذه الوظيفة، اضغط مطولاً على **SOUND EFFECT** في جهاز التحكم عن بعد.

لإيقاف تشغيل هذه الوظيفة، اضغط مع الاستمرار على زر **SOUND EFFECT** الموجود على جهاز التحكم عن بعد واضغط عليه مرة أخرى أثناء تمرير "ON - TV REMOTE".

ملاحظة

- تأكد من أن مخرجات الصوت في التلفزيون الخاص بك مضبوط على [External speaker].
- لا تعمل هذه الوظيفة في وحدة التحكم عن بعد السحرية الخاصة بتلفزيون LG.
- هذه الوظيفة قد لا تعمل بشكل جيد عندما تكون بعض وظائف التحكم في التلفزيون مثل HDMI CEC و SIMPLINK و LG Sound Sync مضبوطة على وضع التشغيل.
- قد لا تعمل هذه الوظيفة بشكل جيد عند توصيل جهاز التلفاز بكابل الواجهة متعددة الوسائط عالية الوضوح (إتش دي إم آي).
- قد لا تكون بعض أجهزة التحكم عن بعد مدعومة.

AUTO POWER On/Off

يتم تشغيل هذه الوحدة أوتوماتيكيًا عن طريق أحد مصادر الإدخال: ضوئية أو LG TV أو **Bluetooth**.

عندما تقوم بتشغيل التلفاز أو جهاز خارجي متصل بهذه الوحدة، فإن الوحدة ستتعرف على إشارة الإدخال وتحدد الوظيفة المناسبة. يمكنك الاستماع إلى الصوت المنبعث من الجهاز.

إذا حاولت وصل جهاز **Bluetooth** الخاص بك، تشغل الوحدة وستتصل الوحدة بجهازك **Bluetooth**.

لتشغيل هذه الوظيفة، اضغط مع الاستمرار على زر ⓘ الموجود على جهاز التحكم عن بعد لمدة ٣ ثوان واضغط عليه مرة أخرى أثناء تمرير"OFF - AUTO POWER".

لتفحص حالة هذه الوظيفة، اضغط مطولاً على ⓘ في جهاز التحكم عن بعد.

لإيقاف تشغيل هذه الوظيفة، اضغط مع الاستمرار على زر ⓘ الموجود على جهاز التحكم عن بعد لمدة ٣ ثوان واضغط عليه مرة أخرى أثناء تمرير "ON - AUTO POWER".

ملاحظة

- بعد تشغيل الوحدة عن طريق وظيفة AUTO POWER، سيتم إيقاف تشغيلها تلقائيًا إذا لم توجد إشارة لفترة معينة من التلفزيون المتصل عن طريق LG Sound Sync (بصري/ لاسلكي).
- بعد تشغيل الوحدة عن طريق وظيفة AUTO POWER، سيتم إيقاف تشغيلها تلقائيًا إذا لم توجد إشارة لفترة معينة من الجهاز الخارجي الموصل.
- إذا قمت بإيقاف تشغيل الوحدة مباشرة، لا يمكن تشغيلها تلقائيًا باستخدام وظيفة AUTO POWER. ومع ذلك، يمكن تشغيل الوحدة باستخدام وظيفة AUTO POWER عندما تظهر الإشارة البصرية بعد ٥ ثوان من عدم وجود إشارة.
- وقد لا يمكن تشغيل هذه الوظيفة حسب الجهاز المتصل.
- إذا قمت بفصل اتصال **Bluetooth** من هذه الوحدة، فإن بعض الأجهزة المزودة بتقنية **Bluetooth** ستستمر في محاولة الاتصال بالوحدة، ولذلك نحن نوصيك بفصل الاتصال قبل إيقاف تشغيل الوحدة.
- عند تشغيل هذه الوحدة للمرة الأولى، تكون حالة وظيفة التشغيل التلقائي مشغلة.
- لاستخدام هذه الوظيفة، يجب أن يتم تسجيل الوحدة الرئيسية في قائمة أجهزة **Bluetooth** المقترنة.
- يمكنك ضبط وظيفة AUTO POWER فقط عند تشغيل هذه الوحدة.

تغيير الوظيفة أوتوماتيكيًا

تتعرف هذه الوحدة على إشارات المدخلات مثل البصري، HDMI ARC و**Bluetooth** و LG TVمن ثم تتغير الوظيفة الملائمة أوتوماتيكيًا.

عندما تتوافر الإشارة الضوئية

عندما تقوم بتشغيل جهاز خارجي متصل بهذه الوحدة باستخدام كابل ضوئي، فإن الوحدة ستقوم بتغيير الوظيفة إلى الوظيفة الضوئية. يمكنك الاستماع إلى الصوت المنبعث من الجهاز.

عندما تحاول توصيل جهاز BLUETOOTH

عندما تحاول توصيل جهاز **Bluetooth** بهذه الوحدة، سيتم تحديد وظيفة **Bluetooth**. قم بتشغيل الموسيقى في جهاز **Bluetooth**.

عندما تقوم بتشغيل جهاز التلفزيون أو الجهاز الخارجي

عندما تقوم بتشغيل جهاز التلفزيون أو الجهاز الخارجي المتصل بواحد من الضوئيات، LG Sound Sync (ضوئية أو لاسلكية) أو HDMI ARC، يقوم شريط الصوت بالتغيير للوظيفة المناسبة ويمكنك الاستماع إلى الصوت من خلاله.

ملاحظة

- هذه الوحدة لا تغير الوظيفة إلى بصري إذا كان SIMPLINK للتلفاز الموصول، مشغل قرص بلو راي، أو صندوق سيت-توب أو أي جهاز مشغل أو جهاز CEC المدعم الموصول مشغل.
  إذا أردت استخدام تغيير الوظيفة تلقائيًا، فقم بإيقاف وظيفة SIMPLINK على شاشة تلفازك LG.
  ستستغرق حوالي ٣٠ ثانية لإيقاف SIMPLINK.
- في حالة تحديد وظيفة قفل اتصال **Bluetooth**، سيكون إتصال **Bluetooth** متوفر في وظيفة **Bluetooth** وLG TV فقط. (صفحة ٢٩)

بدء التشغيل السريع

يمكن أن تبقى هذه الوحدة في وضع الاستعداد مع استهلاك منخفض للطاقة، بحيث تقلل الوحدة من وقت بدء التشغيل عند تشغيلها.

لتشغيل هذه الوحدة، اضغط على ⏻ لمدة ٣ ثواني عند تشغيل الوحدة.

تظهر "ON - Q. START" على الشاشة.

لإيقاف هذه الوظيفة، اضغط على ⏻ الموجود على الوحدة لمدة ٣ ثواني مرة أخرى عند تشغيل الوحدة.

تظهر "OFF - Q. START" على الشاشة.

ملاحظة

- إذا تم ضبط وظيفة بدء التشغيل السريع وتمت إعادة توصيل التيار المتردد بشكل عارض بسبب عطل في الطاقة الكهربائية ستعمل وظيفة بدء التشغيل السريع عند تشغيل وحدة وإيقاف تشغيلها لمرة واحدة.
- عند ضبط وظيفة بدء التشغيل السريع سيكون استهلاك الطاقة أعلى من إيقاف تشغيل وظيفة بدء التشغيل السريع.
- قد لا تعمل هذه الوظيفة حسب الطرازات.

استخدام تقنية Bluetooth اللاسلكية

نبذة عن تقنية Bluetooth

تقنية **Bluetooth** هي تقنية اتصال لاسلكي قصير المدى.

قد يتعرض الصوت للانقطاع إذا تم تداخل موجة إلكترونية أخرى على الاتصال أو تم توصيل **Bluetooth** داخل مجالات أخرى.

ولا يكلف توصيل الأجهزة الفردية باستخدام تقنية **Bluetooth** اللاسلكية أية رسوم. يمكن تشغيل الهاتف المحمول الذي يحتوي على تقنية **Bluetooth** اللاسلكية من خلال التعاقب في حال إجراء الاتصال من خلال تقنية **Bluetooth** اللاسلكية.

- الأجهزة المتاحة: الهواتف الذكية، ومشغل MP3، أجهزة الكمبيوتر المحمول، وما إلى ذلك.
- الإصدار: ٤,٠
- الترميز: SBC، AAC

ملفات تعريف Bluetooth

لاستخدام تكنولوجيا **Bluetooth**، يجب أن تكون الأجهزة قادرة على تفسير ملفات تعريف معينة. إن هذه السماعة متوافقة مع الملف التالي.

A2DP (ملف تعريف توزيع الصوت المتقدم)

الاستماع إلى الموسيقى من جهازك مزود بتقنية Bluetooth

قبل بدء إجراءات الربط، تأكد من أن خاصية **Bluetooth** مشغلة على جهازك الذكي. ارجع إلى دليل مستخدم جهاز **Bluetooth**. بمجرد الانتهاء من عملية الاقتران، ليست هناك حاجة إلى تكرار تلك العملية مرة أخرى.

١. اختر وظيفة **Bluetooth** بالضغط على **F** بشكل متكرر. تظهر "BT" ثم "READY" في نافذة العرض.

٢. تشغيل جهاز **Bluetooth** وإجراء عملية الربط. عند البحث عن هذه السماعة على جهاز **Bluetooth**، قد تظهر قائمة بالأجهزة الموجودة في عرض جهاز **Bluetooth** بالاعتماد على نوع جهاز **Bluetooth**. تظهر السماعة الخاصة بك على هيئة "LG SNH5(XX)".

٣. حدد "LG SNH5(XX)".

ملاحظة

- "XX" تعني آخر رقمين في عنوان. على سبيل المثال، إذا كان لوحدتك عنوان MAC مثل 9C:02:98:4A:F7:**08**، فستشاهد "LG SNH5(08)" على جهاز **Bluetooth** الخاص بك.
- وبناءً على نوع جهاز **Bluetooth**، فقد تحتوي بعض الأجهزة على طريقة اقتران مختلفة. لمعلومات حول طرق اقتران **Bluetooth**، ارجع إلى دليل جهاز **Bluetooth** خاصتك.

٤. عندما يتم توصيل هذه الوحدة بنجاح مع جهاز **Bluetooth**، "PAIRED" ◄ اسم جهازك ◄ "BT" تظهر على نافذة العرض.

ملاحظة

- لا يمكن عرض اسم الجهاز على الوحدة، سيتم عرض "-".
- للتحقق من اسم الجهاز المتصل، اضغط على ⓘ على جهاز التحكم عن بعد. سيعرض اسم جهاز **Bluetooth** المتصل.

٥. استمع إلى الموسيقى.

لتشغيل الموسيقى في جهاز **Bluetooth**،ارجع إلى دليل مستخدم جهاز **Bluetooth**.

ملاحظة

- عند استخدام تقنية **Bluetooth**، ينبغي عليك تأسيس الاتصال بين الوحدة وجهاز بلوتوث مع جعلهما على أقرب مسافة ممكنة من بعضهما البعض والحفاظ على هذه المسافة.
ومع ذلك، يمكن ألا تعمل بشكل ملائم في الحالات التالية :
  - يوجد عائق بين الوحدة وجهاز بلوتوث.
  - هناك جهاز آخر يستخدم نفس التردد مع تقنية **Bluetooth** مثل الأجهزة الطبية أو أفران الميكروويف أو أجهزة LAN اللاسلكية.

ملاحظة

- إذا لم يعمل اتصال **البلوتوث** بشكل جيد، حاول عمل الاقتران مرة أخرى.
- قد يتعرض الصوت للانقطاع إذا تم تداخل موجة إلكترونية أخرى على الاتصال.
- إمكانية الربط هذه محدودة بجهاز **Bluetooth** واحد لكل وحدة ولا تدعم الربط المتعدد.
- قد لا يمكنك استخدام وظيفة **البلوتوث**، حسب طراز الجهاز.
- يمكنك الاستمتاع بوظيفة **Bluetooth** باستخدام هاتف ذكي، مشغل MP3، جهاز لوحي، إلخ..
- كلما زادت المسافة بين الوحدة وجهاز بلوتوث، كلما كان الصوت بجودة أقل.
- سيتم فصل الاتصال عبر بلوتوث عند إيقاف تشغيل الوحدة أو إبعاد جهاز بلوتوث عن الوحدة.
- إذا تم فصل اتصال بلوتوث، قم بإعادة تأسيس الاتصال بين جهاز بلوتوث والوحدة مرة أخرى.
- عندما تكون الوحدة غير متصلة، تظهر كلمة "READY" على نافذة العرض.
- عندما تقوم بوصل جهاز **Bluetooth** (جهاز iOS إلخ) بهذه الوحدة أو تشغيل الجهاز، يمكن مزامنة مستوى الصوت لكل واحد منهما.
- إذا غيرت إلى وظيفة أخرى بعد توصيل جهاز **Bluetooth**، سيتم قطع اتصال **Bluetooth**. وستعود إلى وظيفة **Bluetooth**، ويتم اتصال **Bluetooth** تلقائيا.

تحكم في جهاز Bluetooth المتصل

يمكنك التحكم في جهاز **Bluetooth** المتصل عن طريق الوحدة؛ تشغيل، إيقاف، تخطي، سعة.

ملاحظة

- يتوفر نظام التشغيل Android OS و iOS فقط لاستخدام هذه الوظيفة.
- قد لا تكون هذه الوظيفة مدعومة بناءً على جهاز **Bluetooth**، أو أجهزة التلفاز التي تعمل بشكل مختلف.

قفل اتصال BLUETOOTH (BT LOCK)

يمكنك تحديد اتصال **Bluetooth** فقط إلى (**Bluetooth**) BT ووظيفة TV LG لمنع اتصال **Bluetooth** غير المقصود.

لتشغيل هذه الوظيفة، اضغط بالتتابع على ⏯ في وحدة التحكم عن بعد لمدة ٣ ثوان تقريبًا في وظيفة BT (**Bluetooth**) واضغط عليه مرة أخرى أثناء تمرير "OFF - BT LOCK". بعد ذلك يمكنك تحديد اتصال **Bluetooth**.

لإيقاف هذه الوظيفة، اضغط مع الاستمرار على ⏯ على جهاز التحكم عن بعد لمدة ٣ ثوان في وظيفة BT (**Bluetooth**) واضغط عليه مرة أخرى مع تمرير "ON - BT LOCK".

ملاحظة

حتى إذا ضبطت وظيفة BT LOCK على وضع التشغيل، يعمل قضيب السماعات هذا تلقائيًا من خلال وظيفة التشغيل التلقائي. ويمكنك تعطيل الوظيفة بضبطها على وضع إيقاف التشغيل. (صفحة ٢٥)

استخدام تطبيق بلوتوث

ملاحظة

- نظام التشغيل أندرويد فقط هو المتاح لاستخدام تطبيق "LG Sound Bar" مع هذه الوحدة.
- قد تسري مصاريف إضافية للبيانات حسب بيئة الإنترنت الخاصة بك أو خطة الموبايل.

معلومات عن تطبيق "LG Sound Bar"

يوفر تطبيق "LG Sound Bar" يوفر مجموعة الميزات الجديدة لهذه الوحدة.

للاستمتاع بمزيد من الميزات، نوصيك بتنزيل وتثبيت تطبيق "LG Sound Bar" المجاني.

قم بتثبيت تطبيق "LG Sound Bar" على جهاز بلوتوث الخاص بك

ثمة طريقتان لتثبيت تطبيق "LG Sound Bar" في الجهاز المزود بتقنية **البلوتوث**.

قم بتثبيت تطبيق "LG Sound Bar" باستخدام كود QR

١. قم بتثبيت تطبيق "LG Sound Bar" عبر كود QR. استخدم برمجيات المسح لمسح كود QR.

٢. انقر على إحدى الأيقونات للتثبيت.

ملاحظة

- تأكد من أن جهاز بلوتوث الخاص بك متصل بالإنترنت.
- تأكد من أن جهاز بلوتوث الخاص بك يحتوي على تطبيق برمجيات للبحث. وإذا لم يوجد، قم بتنزيله من "Google Play) Google Android Market (Store)".
- بالاعتماد على المنطقة، قد لا يعمل رمز QR.

قم بتثبيت تطبيق "LG Sound Bar" عبر Google) Google Android Market" "(Play Store

١. انقر على أيقونة "Google) Google Android Market" (Play Store".
٢. اكتب "LG Sound Bar" في شريط البحث وقم بالبحث.
٣. في قائمة نتائج البحث، ابحث عن "LG Sound Bar" وانقر عليه لبدء تنزيل تطبيق بلوتوث.

ملاحظة

- تأكد من أن جهاز بلوتوث الخاص بك متصل بالإنترنت.
- تأكد من أن جهاز بلوتوث الخاص بك يحتوي على "Google Play) Google Android Market" (Store".

قم بتنشيط بلوتوث باستخدام تطبيق "LG Sound Bar"

يساعد تطبيق "LG Sound Bar" في توصيل جهاز بلوتوث الخاص بك بهذه الوحدة.

١. انقر على أيقونة تطبيق "LG Sound Bar" في الشاشة الرئيسية لفتح تطبيق "LG Sound Bar"، واذهب إلى القائمة الرئيسية.
٢. إذا أردت الاطلاع على مزيد من المعلومات حول التشغيل، اضغط على أيقونة [Setting] و[Help].

ملاحظة

- سيكون تطبيق "LG Sound Bar" متاحًا في إصدار البرامج كما يلي:
  - نظام تشغيل الأندرويد: الإصدار 5.0 (أو إصدار أحدث)
- إذا استخدمت تطبيق "LG Sound Bar" للتشغيل، فقد توجد بعض اختلافات بين تطبيق "LG Sound Bar" ووحدة التحكم الملحقة. استخدم جهاز التحكم عن بعد الملحق عند الضرورة.
- قد لا يعمل تطبيق "LG Sound Bar" وفقا لجهاز **البلوتوث**.
- بعد توصيل تطبيق "LG Sound Bar"، تنبعث الموسيقى من الجهاز الخاص بك. في هذه الحالة، حاول التوصيل مرة أخرى.
- إذا كنت تقوم بتشغيل تطبيقات أخرى أو تغيير الإعدادات في جهاز **Bluetooth** أثناء استخدام تطبيق "LG Sound Bar"، فإن تطبيق "LG Sound Bar" قد يعمل بشكل غير طبيعي.
- عندما يتم تشغيل تطبيق "LG Sound Bar" بشكل غير طبيعي، افحص جهاز **Bluetooth** واتصال تطبيق "LG Sound Bar" ثم حاول إعادة التوصيل مجددًا.
- حتى إذا اتصال **Bluetooth** مفصولاً، يمكنك استخدام تطبيق "LG Sound Bar" عندما تغير الوظيفة.
- ربما تجد بعض الاختلافات في تشغيل "LG Sound Bar" ويتوقف ذلك على نظام تشغيل الهاتف الذكي.
- قد لا تعمل مميزات إضافية يوفرها تطبيق "LG Sound Bar" بناءً على المسافة بين هذه الوحدة وجهاز **Bluetooth** والحالات اللاسلكية.

اكتشاف الأعطال وإصلاحها

عام

الأعراض	السبب والحل
الوحدة لا تعمل بشكل صحيح.	• قم بإيقاف تشغيل هذه الوحدة والجهاز الخارجي المتصل (التلفزيون، مكبر الصوت، مشغل DVD، مضخم الصوت، إلخ) وتشغيلهم مرةً أخرى. • قم بقطع اتصال التيار عن هذه الوحدة والجهاز الخارجي المتصل (التلفزيون، مكبر الصوت، مشغل دي في دي ، مكبر للصوت، الخ) ومن ثم حاول توصيله مرة أخرى. • قد لا يتم حفظ الإعدادات السابقة عندما يتم إيقاف تشغيل طاقة الجهاز.
لا توجد طاقة	• سلك الطاقة مفصول. وصل كابل الطاقة. • تحقق مما إذا كان هناك عطل كهربي. تحقق من الحالة عن طريق تشغيل الأجهزة الإليكترونية الأخرى.
لا يوجد صوت	• مصدر دخل غير صحيح محدد. تحقق من مصدر الدخل وحدد مصدر الدخل الصحيح. • تم تنشيط وظيفة كتم الصوت. اضغط على (كتم الصوت) أو اضبط مستوى الصوت لإلغاء وظيفة كتم الصوت. • عندما تحاول الاتصال بجهاز خارجي (صندوق الضبط العلوي "كالريسيفر مثلا"، أو جهز مزود بتقنية **البلوتوث**، أو غير ذلك)، اضبط مستوى الصوت في هذا الجهاز.
عدم انبعاث صوت من مضخم الصوت	• وصل الوحدة ومكبر الصوت. (صفحة ١٤)
وحدة التحكم عن بعد لا تعمل بالشكل الملائم.	• وحدة التحكم عن بعد بعيدة جدًا عن الوحدة. شغل وحدة التحكم عن بعد في نطاق ٧ أمتار. • يوجد عائق في مسار وحدة التحكم عن بعد والوحدة. أزل كافة العوائق. • البطاريات في وحدة التحكم عن بعد مستهلكة. استبدلها ببطاريات جديدة.
وظيفة AUTO POWER لا تعمل	• افحص توصيل الجهاز الخارجي مثل التلفاز أو مشغل أقراص DVD/Blu-Ray أو جهاز **Bluetooth**. • تحقق من حالة SIMPLINK في تلفزيون LG الخاص بك وقم بإيقاف تشغيل SIMPLINK. • قد لا تعمل هذه الوظيفة حسب الجهاز المتصل.
يتعذر تشغيل LG Sound Sync.	• تحقق إذا كان تلفاز LG الخاص بك يدعم ميزة مزامنة صوت LG. • افحص ميزة اتصال LG Sound Sync (ضوئي أم لا سكي). • تحقق من ضبط الصوت في جهاز التلفاز وفي هذه الوحدة.
الوحدة غير متصلة بتقنية **Bluetooth**.	• إيقاف تشغيل وظيفة تأمين اتصال **Bluetooth**. (صفحة ٢٩)

الأعراض	السبب والحل
عندما تشعر بأن صوت خرج هذه الوحدة منخفض.	يرجى التحقق من التفاصيل أدناه واضبط الوحدة وفقا لها. • قم بتغيير إعدادات خرج الصوت الرقمي AUDIO DIGITAL OUT (خرج الصوت الرقمي) من قائمة إعداد التلفزيون من الوضع [PCM] إلى [AUTO] أو [BITSTREAM] عندما تكون الألواح الصوتية متصلة بالتلفزيون. • قم بتغيير إعدادات خرج الصوت AUDIO DIGITAL OUT (خرج الصوت الرقمي) من قائمة إعداد المشغل من الوضع [PCM] إلى [PRIMARY PASS-THROUGH] أو [BITSTREAM] عندما تكون الألواح الصوتية متصلة بالتلفزيون. • قم بتغيير إعداد DRC الصوتي في شاشة إعداد الجهاز المتصل إلى حالة [OFF]. • تأكد من عدم تشغيل الوضع الليلي. قم بإيقاف [OFF] الوضع الليلي.
لم يتم التعرف على USB.	• قم بتهيئة جهاز USB وصله مجددًا. عند تهيئة جهاز USB ، حدد نظام الملفات المتاح. (صفحة ٢١)

ملاحظات لاستخدام اللاسلكي

الأعراض	السبب والحل
قد يكون هناك تداخل لاسلكي في الجهاز	• قد لا يعمل اللاسلكي بشكل طبيعي في المناطق ذات الإشارة الضعيفة. • لا تقم بتركيب الجهاز على أثاث معدني لأداء أمثل.
قد يتعطل جهاز **Bluetooth** أو يصدر ضجيجاً في الحالات التالية.	• عندما يلامس أي جزء من جسمك جهاز إرسال واستقبال **Bluetooth** أو ساوند بار. • عندما يكون هناك عائق أو جدار أو تم تركيب الجهاز في منطقة بعيدة. • عندما يكون هناك جهاز (شبكة محلية لاسلكية، جهاز طبي، أو ميكروويف) يستخدم نفس التردد، اجعل هناك مسافة بين المنتجات لتكون بعيدة قدر الإمكان عن بعضها البعض. • عند وصل الجهاز مع **Bluetooth**، اجعل المسافة بين المنتجات قريبة قدر الإمكان من بعضها البعض. • عندما يكون الجهاز بعيداً جداً عن جهاز **Bluetooth**، يفصل الاتصال وقد يحدث عطل.

ملاحظات لتشغيل وضع "تجريبي"

الأعراض	السبب والحل
لا يمكن تغيير مصدر الإدخال مع تشغيل زر **F** مثل BT (**Bluetooth**) و HDMI وما إلى ذلك. ومؤشر [DEMO] يظهر على الشاشة الأمامية.	افصل كابل الطاقة من المقبس ثم أعِد توصيله مرة أخرى. إذا لم ينجح هذا الإجراء اضغط باستمرار (حوالي ٥ ثوان) على الزر **F** الموجود في الوحدة الرئيسية - بعد ضبط زر التحكم في الصوت على (٢) - حتى تظهر على الشاشة الوظيفة الحالية المختارة.
التحكم عن بُعد لا يعمل. (عدم الاستجابة)	

العلامات التجارية والتراخيص

إن جميع العلامات التجارية الأخرى تعدّ علامات تجارية لمالكيهم المحترمين.

مصنع بموجب ترخيص من دولبي لابوراتوريز. إن دولبي، دولبي أوديو ورمز D المزدوج هي علامات تجارية لشركة دولب لابوراتوريز.

للتعرف على براءات اختراع DTS، قم بزيارة الموقع الإلكتروني http://patents.dts.com.
تم التصنيع بموجب ترخيص من DTS للترخيص المحدودة.
DTS، الرمز، DTS والرمز معا، المحيط الرقمي هي علامات تجارية مسجلة أو علامات تجارية ل DTS في الولايات المتحدة و/أو البلدان الأخرى.
© DTS Inc. جميع الحقوق محفوظة.

للتعرف على براءات اختراع DTS، قم بزيارة الموقع الإلكتروني http://patents.dts.com.
تم التصنيع بموجب ترخيص من DTS للترخيص المحدودة.
الرمز،DTS ،DTS والرمز معاً، Virtual:X و شعار DTS Virtual:X مسجلة كعلامات تجارية أو علامات تجارية لشركة DTS. في الولايات المتحدة و / أو دول أخرى.
© DTS, Inc. جميع الحقوق محفوظة.

إن ماركة **Bluetooth**® بكلمتها وشعاراتها هي علامات تجارية مسجلة ومملوكة لشركة **Bluetooth** SIG وأي استخدام لهذه العلامات من جانب شركة LG Electronics فهو بموجب الترخيص.
أمّا العلامات والأسماء التجارية الأخرى فهي خاصة بملاكها المعنيين.

HIGH-DEFINITION MULTIMEDIA INTERFACE

تُعدّ مصطلحات HDMI، وواجهة الوسائط المتعددة عالية الدقة HDMI، والمظهر التجاري HDMI، وشعارات HDMI، علامات تجارية أو علامات تجارية مسجلة لشركة HDMI Licensing Administrator, Inc.

المواصفات

عام	
متطلبات الطاقة	يرجى الرجوع إلى الملصق الرئيسي الموجود على الوحدة.
استهلاك الطاقة	يرجى الرجوع إلى الملصق الرئيسي الموجود على الوحدة.
الأبعاد (العرض × الارتفاع × العمق)	تقريبا ٩٩٠,٠ ملم X ٩٧,٠ ملم X ١٢٥,٠ ملم مع القاعدة
درجة الحرارة المناسبة للتشغيل	٥ إلى ٣٥ درجة مئوية
درجة الرطوبة المناسبة للتشغيل	٥ ٪ إلى ٩٠ ٪
مصدر طاقة الناقل (USB)	٥ فولت ⎓ ٥٠٠ ملي أمبير
التردد النموذجي الصوتي المتاح للمدخلات الرقمية	٣٢ كيلو هرتز، ٤٤,١ كيلو هرتز، ٤٨ كيلو هرتز، ٨٨,٢ كيلو هرتز، ٩٦ كيلو هرتز
يتوفر تنسيق صوت المدخل الرقمي	PCM ،DTS Digital Surround ،Dolby Audio

دخل /خرج	
OPTICAL IN	٣ فولت (من الذروة إلى الذروة)، مقبس بصري × ١
HDMI IN	١٩ بين (النوع A، موصل ™HDMI) × ١
HDMI OUT	١٩ بين (النوع A، موصل ™HDMI) × ١

المكبر(خرج RMS)	
المجموع	٦٠٠ واط RMS
أمامي	١٠٠ واط RMS × ٢ (٤ أوم على ١ كيلوهرتز، ١٠ ٪ THD)
محيطي	١٠٠ واط RMS × ٢ (٤ أوم على ١ كيلوهرتز، ١٠ ٪ THD)
المكبر الصوتي الفرعي	٢٠٠ واط RMS (٣ أوم عند ٨٠ هرنز، ١٠ ٪ THD)

المكبر الصوتي الفرعي	
النوع	سماعة واحدة أحادية الاتجاه
المقاومة	٣ أوم
طاقة الدخل المقدرة	٢٠٠ واط RMS
طاقة الإدخال القصوى	٤٠٠ واط RMS
الأبعاد (العرض × الارتفاع × العمق)	تقريبا ١٩١,٠ مم x ٣٨٦,٠ مم x ٣١٨,٠ مم

- تخضع التصميمات والمواصفات للتغيير بدون إخطار مُسبق.

التعامل مع السماعة

عند شحن السماعة

يرجى الاحتفاظ بصندوق الشحن الأصلي ومواد التغليف. إذا احتجت لشحن السماعة، لأقصى حماية، أعد تغليف السماعة كما كانت مغلفة بالأصل من المصنع.

حافظ على نظافة الأسطح الخارجية

- لا تستخدم سوائل متطايرة مثل رذاذ المبيدات الحشرية قرب السماعة.
- قد يتسبب المسح مع شدة الضغط في تلف السطح.
- لا تترك منتجات مطاطية أو بلاستيكية تلامس السماعة لمدة طويلة من الوقت.

تنظيف السماعة

لتنظيف المشغل، استخدم قطعة قماشية ناعمة وجافة. إن كانت الأسطح متسخة للغاية، استخدم قطعة قماشية ناعمة مبللة بمحلول منظف معتدل. لا تستخدم مذيبات قوية مثل الكحول أو البنزين او التنر، حيث أنها قد تضر بسطح الوحدة.


LG
Life's Good