ҚАРАПАЙЫМ НҰСҚАУЛЫҚ

Портативтік минисистема

Құрылғыны іске пайдаланар алдында осы нұсқаулықты мұқият оқып шығыңыз және болашақта қарау үшін сақтап қойыңыз. Кеңейтілген функциялардың нұсқауларын көру үшін, http://www.lg.com торабына кіріңіз және Пайдаланушы нұсқаулығын жүктеңіз. Осы нұсқаулықтағы кейбір мазмұн құрылғыдан өзгеше болуы мүмкін.

ҮЛГІ

ON88

MFL71690529
2004_Rev01

www.lg.com

Авторлық құқық © 2021-2022 LG Electronics Inc.
Барлық құқығы қорғалған.



Үстіңгі панель

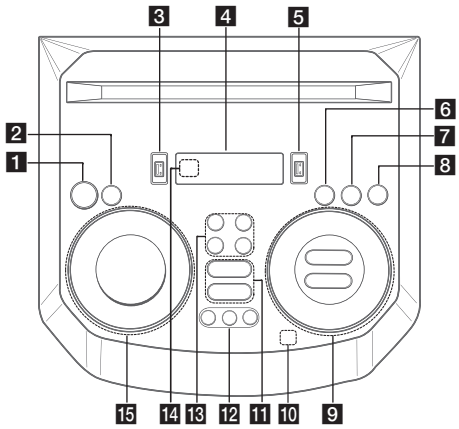

1 ⏻ (Күту режимі)
Қуатты қосады немесе сөндіреді.

2 **DEMO**
Қуат өшірулі күйде, **DEMO** түймесін бассаңыз, демонстрация режимін көрсетеді.

3 USB 1 порты
USB құрылғысын қосу арқылы дыбыстық файлдарды ойната аласыз.

4 Дисплей (көрініс) терезесі

5 USB 2 порты
USB құрылғысын қосу арқылы дыбыстық файлдарды ойната аласыз.

6 **F** (Функция)
Функция мен кіріс сигнал көзін таңдайды.

7 **LIGHTING**
Жарықтандыру режимін таңдайды.

8 **TWIN**
WIRELESS PARTY LINK-те TWIN режиміне арналған екі динамикті қосыңыз.

9 ⏮/⏭ (Өткізіп жіберу/іздеу)
- Артқа немесе алға өткізіп жібереді.
- Трек/файл ішінде бөлікті іздейді.
- Радио стансасын таңдайды.

⏯ (Ойнату/үзіліс)
- Ойнатуды бастайды немесе кідіртеді.
- Стерео/Моно таңдайды.
- **Bluetooth** қосылымын құлыптау (BT LOCK): **F** батырмасын бірнеше рет басу арқылы **Bluetooth** функциясын таңдаңыз. Және **Bluetooth** құрылғысын тек BT мен LG TV жүйелеріне қосылатындай етіп шектеу үшін ⏯ батырмасын ұзақ басыңыз.

☐ (Тоқтату)
Ойнатуды тоқтатады немесе DELETE функциясын жояды.

VOL (Дыбыс күші) **-/+**
динамиктің дыбыс деңгейін реттейді.

MIC (Микрофон) **/ GUITAR -/+**
Микрофон дыбысын немесе гитара дыбысын реттейді.

10 (Музыканы автоматты түрде ойнату)
Мобильді телефонды («LG XBOOM» қолданбасымен) осы құрылғыға белгілеу арқылы ағымда ойнатылып жатқан аудионы ойнатады. (Тек Android)

11 **VOICE CANCELLER**
Әртүрлі кіріс көздерінен музыканы ойнату кезінде дауыс үндерін азайтуға болады.

⏏ (Ашу/Жабу)
Диск ұяшығын ашады және жабады.

12 **CLUB, DRUM, USER** (DJ PAD)
CLUB, DRUM немесе USER дыбыстық әсерлерін араластыру үшін таңдайды.
(USER дыбыстық әсерін қолданғыңыз келсе, «LG XBOOM» қолданбасымен бастапқы көзді тіркеуіңіз керек. (Тек Android))

1, 2, 3 (DJ PAD)
Қалаған дыбыс пернесін басыңыз.

13 **MIC** (Микрофон) **ECHO**
ECHO режимін таңдайды.

VOCAL EFFECTS
Түрлі дауыс әсері режимін таңдайды.

KEY CHANGER (♭/♯)
Дауыс ауқымыңызға сәйкес келетін пернені ауыстырады.

14 Қашықтан басқару сенсоры

15 **SPECIAL EQ / BASS BLAST** (немесе **BASS BLAST+**)
- Арнайы эквалайзерді таңдайды.
- BASS (немесе BASS+) әсерін тікелей таңдау үшін басып ұстап тұрыңыз.

SEARCH
Таңдау режимінде папка немесе файлға жылжытады.

OK
Файлды іздеу кезінде қалтаны таңдайды.

USER EQ
Өзіңіз жасаған эквалайзерді таңдайды.

Multi jog
- Мұқаба немесе файлды іздейді.
- USER EQ деңгейін бақылау үшін сағат тіліне қарай немесе сағат тіліне қарсы бұрайды.
- Арнайы эквалайзерді таңдайды.

Алдыңғы панель / Артқы панель

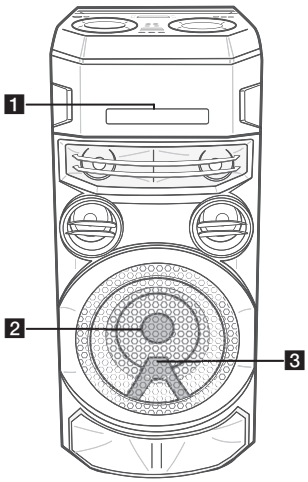

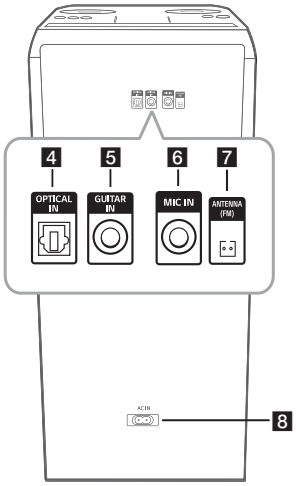

1 Диск науасы
2 диодты шам
3 Қашықтан басқару сенсоры

4 **OPTICAL IN**: оптикалық құрылғыны жалғаңыз.
5 **GUITAR IN:** Гитараны қосады.
6 **MIC** (Микрофон) **IN**: Микрофонды қосады.
7 **ANTENNA** (FM)
8 **AC IN** ұяшығы

Оптикалық кабель дұрыс бағытта жалғанбаса, ол оптикалық ұяшықты зақымдауы мүмкін.

Басқарғыш қолданбасы

Android iOS

LG XBOOM қолданбасын құрылғыңызға жүктеңіз.

LG Sound Sync



Толығырақ ақпараттар үшін, пайдаланушының онлайн нұсқаулығын жүктеп алыңыз. **http://www.lg.com**

Қосымша ақпарат

Сипаттамалар

Қуат талаптары	Блоктың негізгі затбелгісін қараңыз.
Қуат тұтыну	Блоктың негізгі затбелгісін қараңыз.
	Желідегі күту режимі: 0,5 Вт (Барлық желі порттары белсендірілген кезде.)
Өлшемдері (Е x Б x Т)	Шамамен 330,0 мм x 785,0 мм x 344,0 мм
Шинаның қуат көзі (USB)	5 V ⎓ 500 mA

Дизайны мен техникалық сипаттамалары ескертусіз өзгертілуі мүмкін.

Сақ болыңыз

- Мүмкіндік болса, қуат сымын қабырғаға жалғаныз. Немесе ұзартқыш кабелін пайдаланған кезде 110 В / 15 А немесе 230 В / 15 А кабельдерін пайдалану ұсынылады, әйтпесе электр қуаты жетіспеу салдарынан құрылғы дұрыс жұмыс істемейді.
- Ұзартқыш сымын шамадан тыс электр қуатымен арттырмаңыз.

Ескерту

- LIGHTING қосулы болғанда жарық шығаратын бөлікке тікелей қарамаңыз.
- Жарықтандыру жарықтығы тым қатты болса, бөлме шамдарын қосыңыз немесе құрылғының LIGHTING функциясын өшіріңіз.

Сымсыз желі байланысын немесе сымсыз құрылғыны ажырату әдісі

Қуат түймесін 5 секундтан ұзақ басу арқылы құрылғыны өшіріңіз.

Батареяны ауыстыру

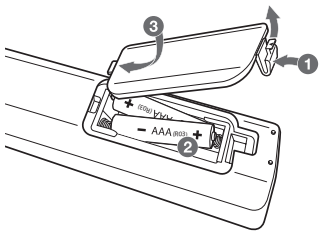

Өнімнің техникалық регламент талаптарына сәйкестігі туралы мәлімдеме

CE

Осы құжат арқылы, «LG Electronics» компаниясы Портативтік минисистема радио жабдығының 2014/53/ЕО Директивасына сәйкес келетіндігін мәлімдейді. ЕО сәйкестілік туралы мәлімдемесінің толық мәтінін келесі интернет мекенжайларында алуға болады:

http://www.lg.com/global/support/cedoc/cedoc#

Пайдаланушы таныс болу мақсатында, құрылғы мен корпус арасындағы кем дегенде 20 см минималды ара қашықтықта осы құрылғы орнатылып, пайдаланылу тиіс.